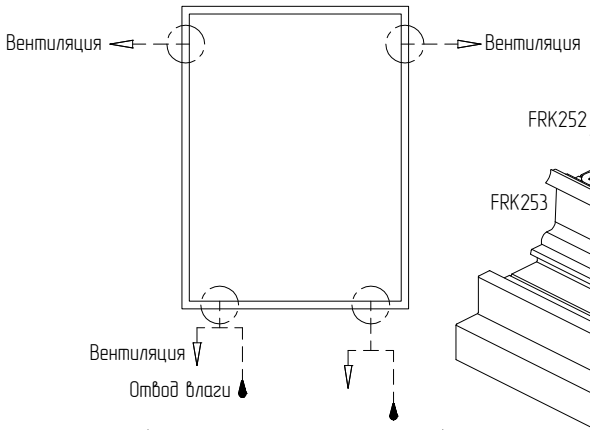
Вентиляция
Вентиляция
Вентиляция
Отвод влаги
100
100
100
100

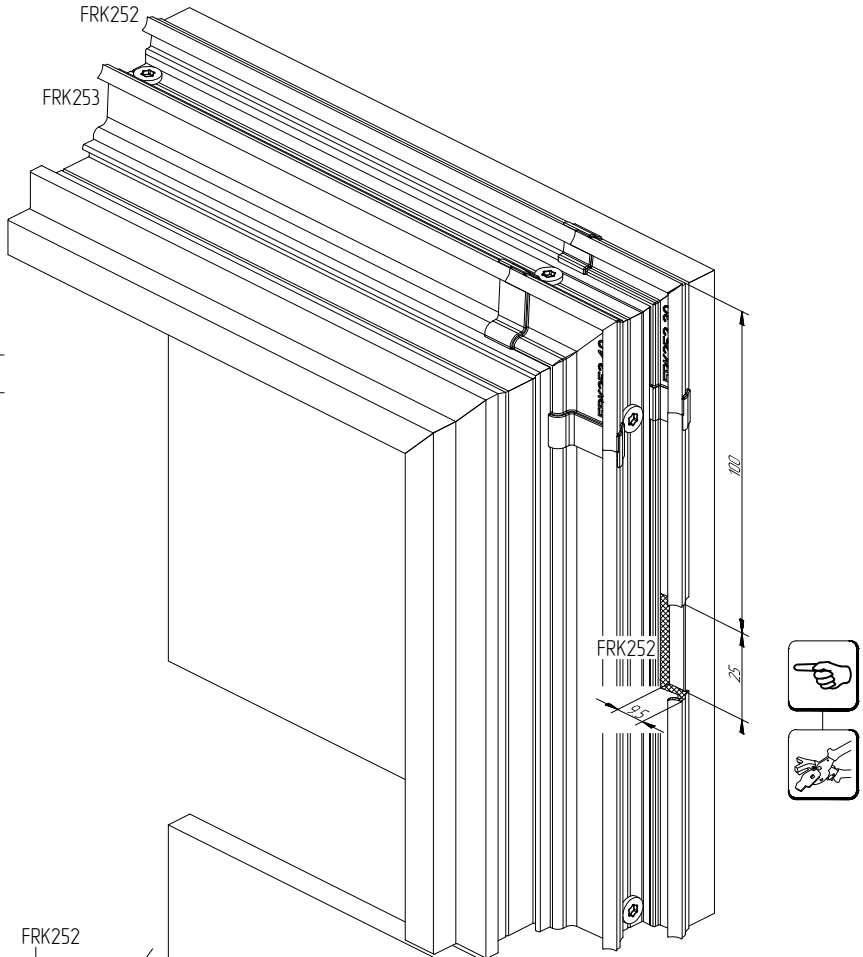
FRK252
FRK253
100
FRK252
25
9,5

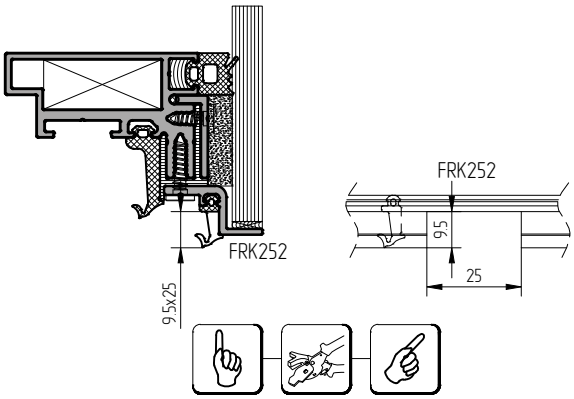
FRK252
9,5x25
FRK252
10
9,5
25

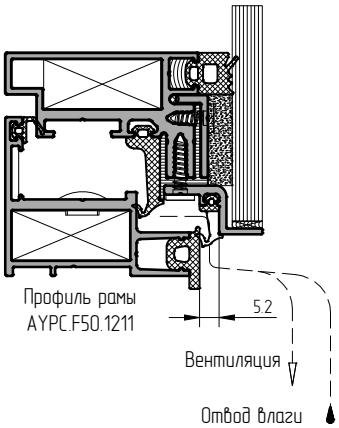
Профиль рамы
AYPC.F50.1211
5,2
Вентиляция
Отвод влаги

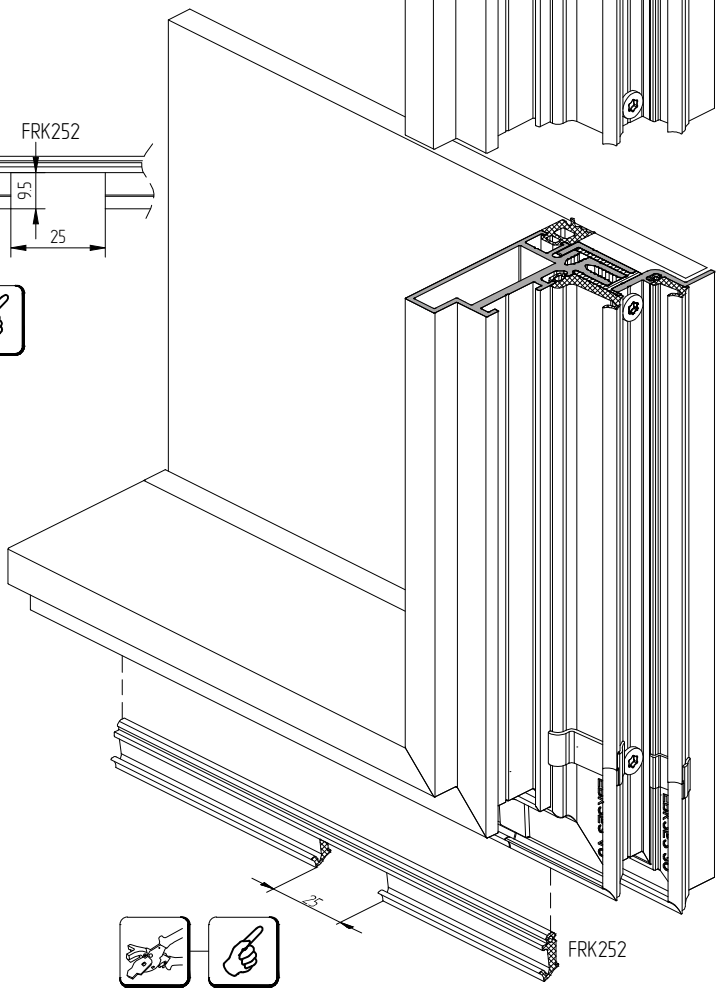
25
FRK252