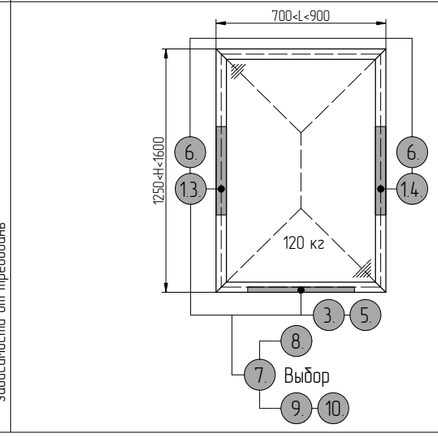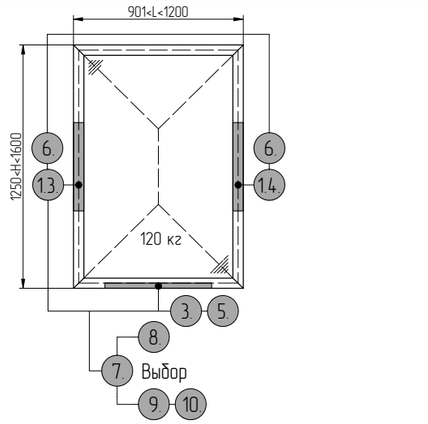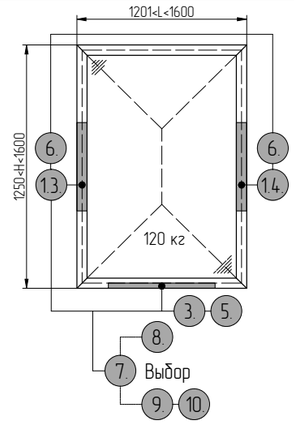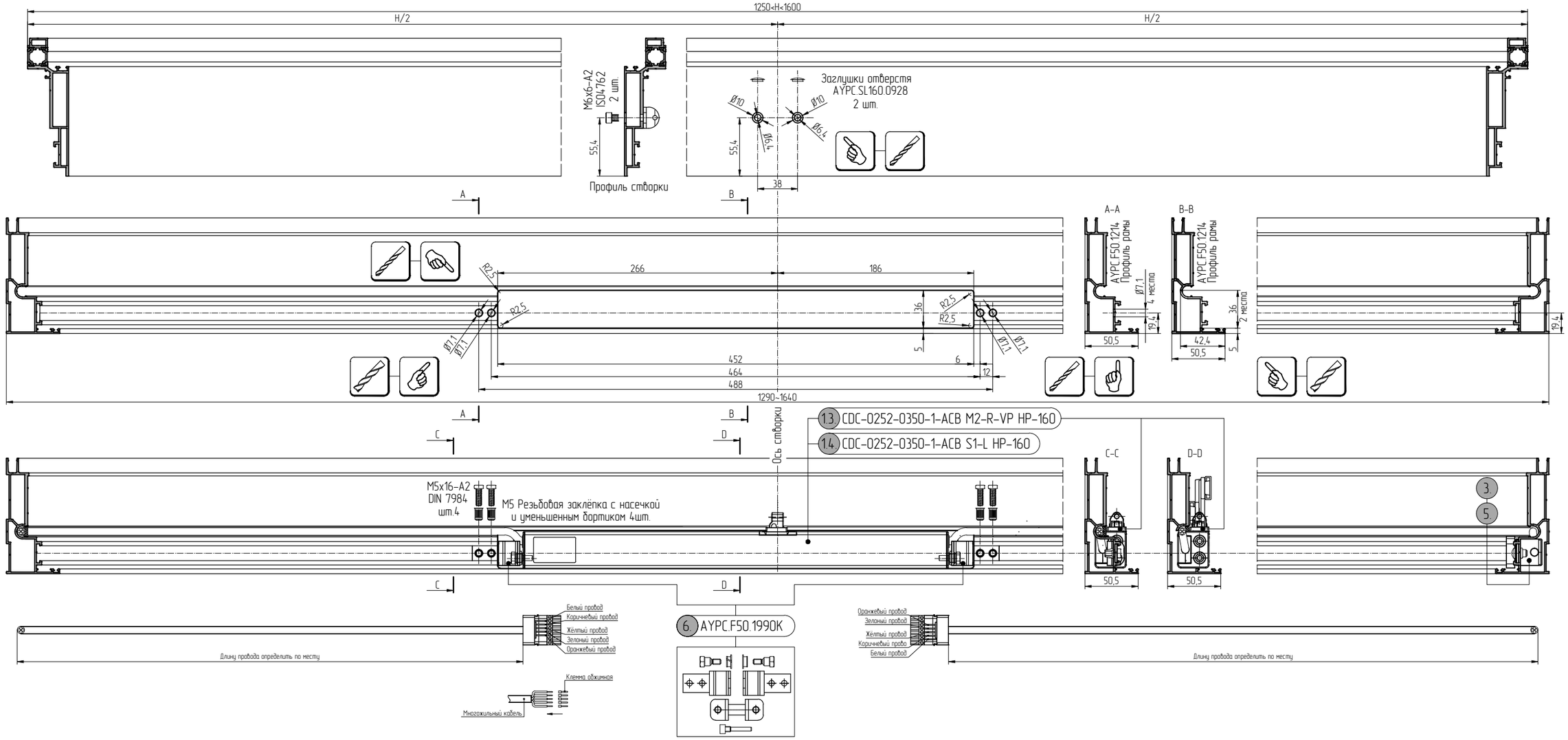Масса створки	Высота створки		Ширина створки			Угол открывания		Параллельно-отстойное
Max	Min	Max			Min-Max	Из плоскости		
120 кг	1250 мм	1600 мм	Автоматический привод и кронштейны	1.3, 6, 1.4, 6, 3, 5	700-1600 мм	HP=160 мм	Угол открывания зависит от длины цепи автоматического привода и может быть увеличенная или уменьшенная в зависимости от требований