АЛЮТЕХ
ПРОФИЛЬНЫЕ СИСТЕМЫ

Масса створки	Высота створки		Ширина створки			Угол открывания	
Max	Min	Max			Min–Max	X=150мм в свету	
			Автоматический привод и кронштейны	1.1. 6. 1.2. 6. 3. 5.			Угол открывания зависит от длины цепи автоматического привода и может быть увеличенная или уменьшенная в зависимости от требований
350 кг	2001 мм	3600 мм			1451–1800 мм		
350 кг	2001 мм	3600 мм			1801–2400 мм		

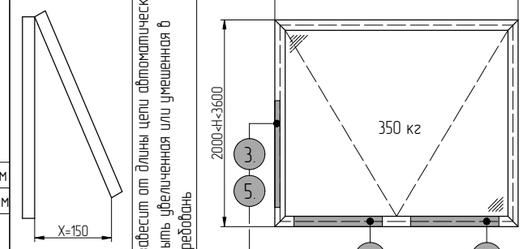

Верхнеподвесное

Нижнеподвесное

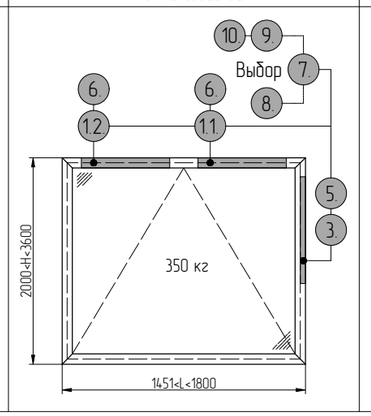

Верхнеподвесное

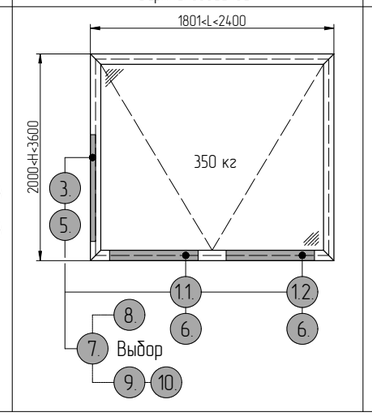

Нижнеподвесное

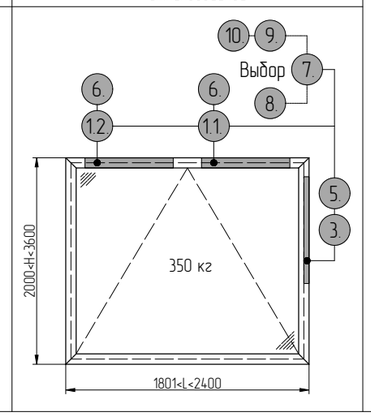

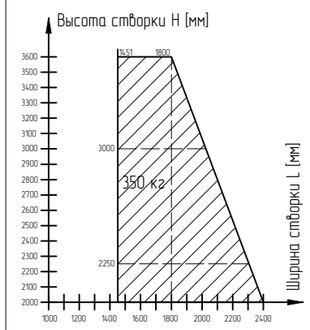

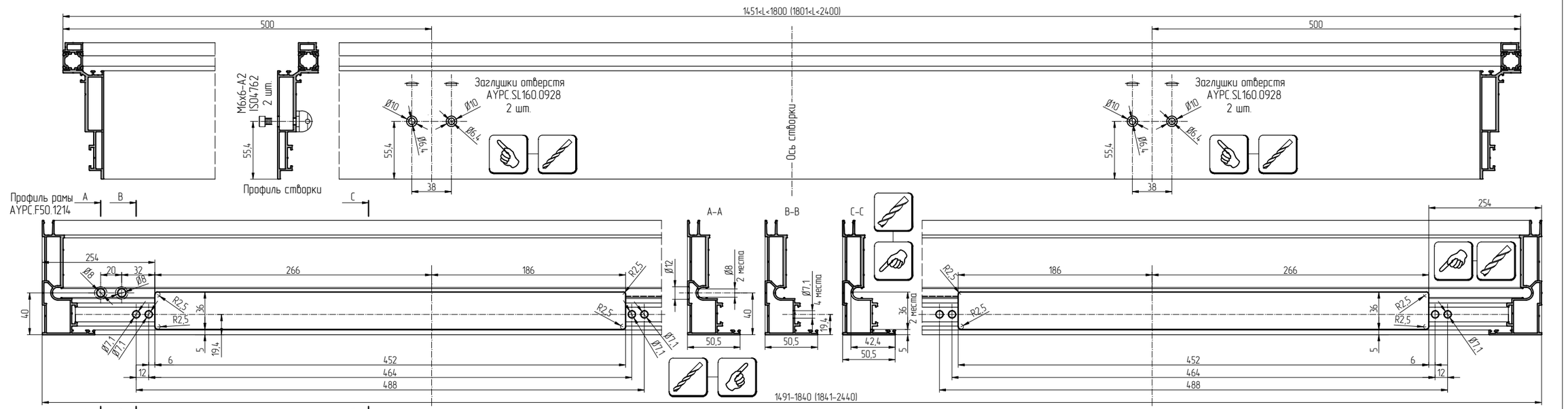

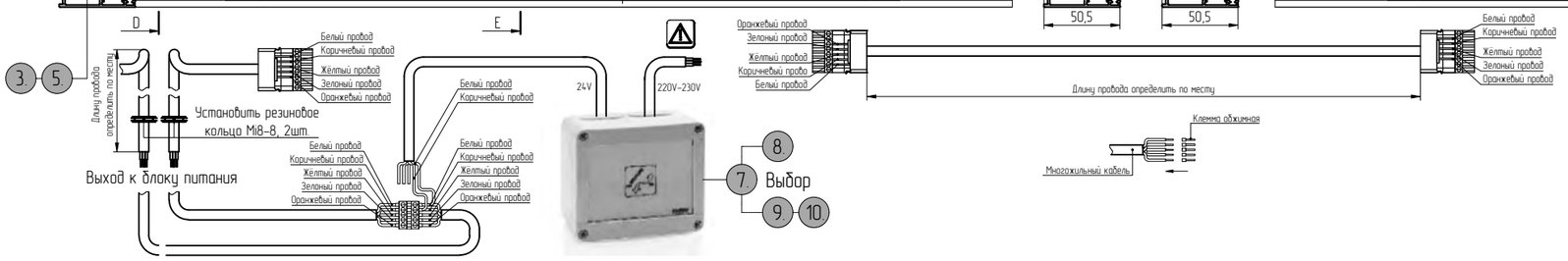

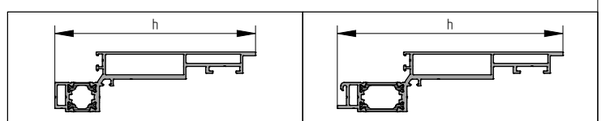

Профиль створки		h	Профиль створки		h
AYPC.F50.1322		131	AYPC.F50.1334		147.2
AYPC.F50.3.1323N	AYPC.F50.3.1323	143	AYPC.F50.3.1335N	AYPC.F50.3.1335	159.2
AYPC.F50.3.1324N	AYPC.F50.3.1324	155	AYPC.F50.3.1336N	AYPC.F50.3.1336	171.2
AYPC.F50.3.1325N	AYPC.F50.3.1325	167	AYPC.F50.3.1337N	AYPC.F50.3.1337	183.2