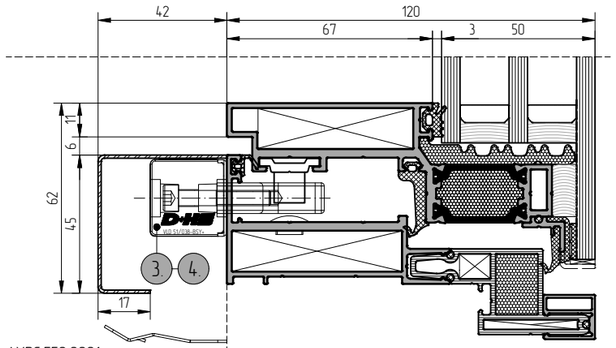

AYPC.F50.0991

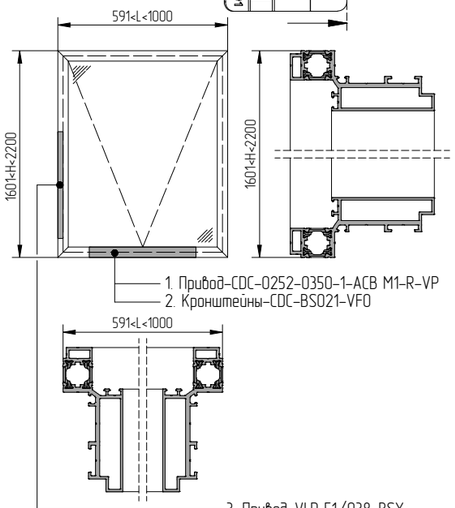

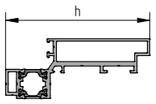

Профиль створки		h
AYPC.F50.1318		94
AYPC.F50.3.1319N	AYPC.F50.3.1319	106
AYPC.F50.3.1320N	AYPC.F50.3.1320	118
AYPC.F50.3.1321N	AYPC.F50.3.1321	130

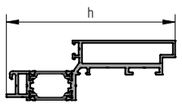
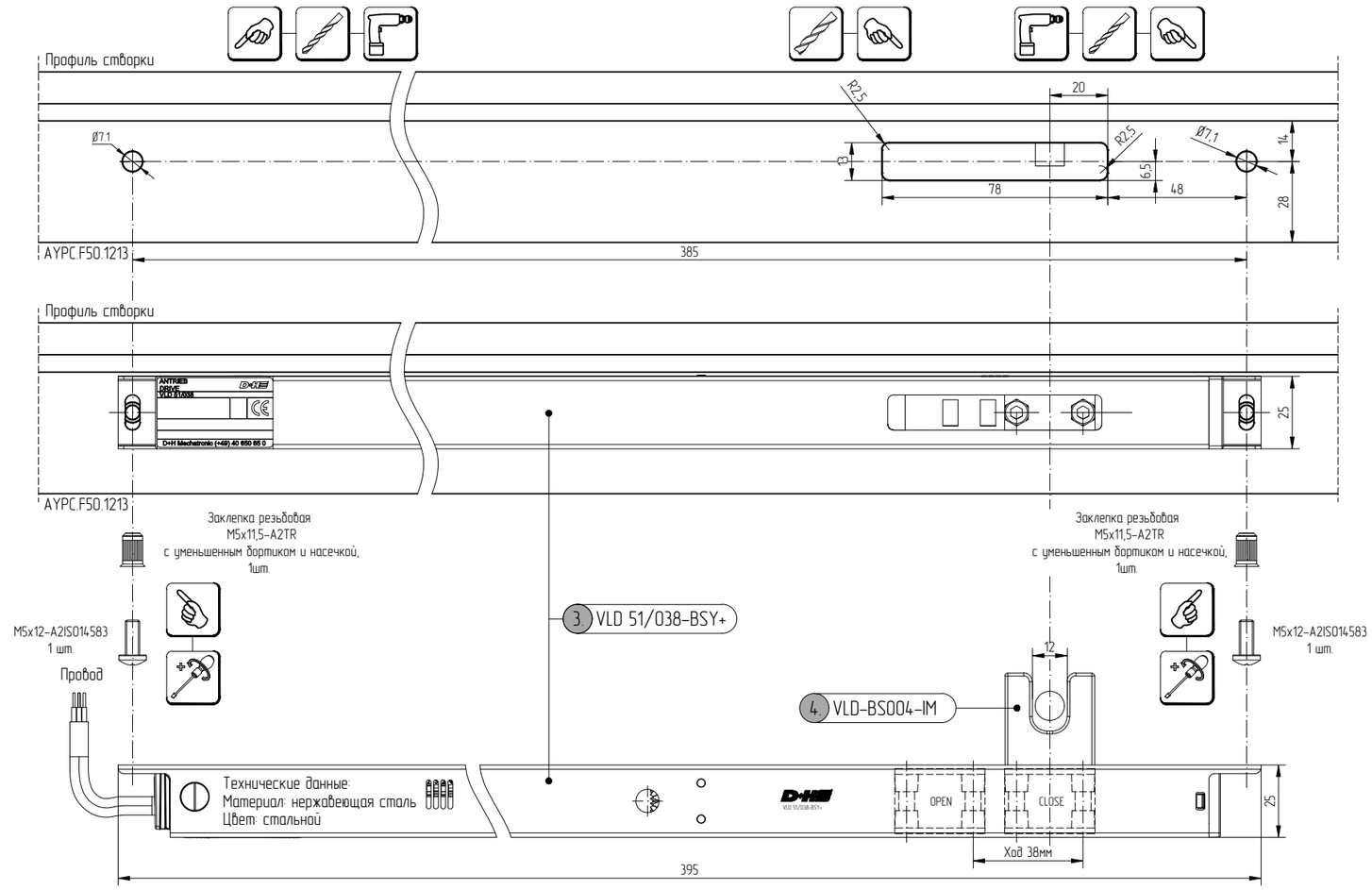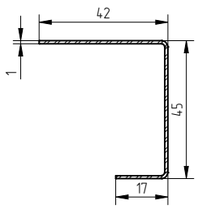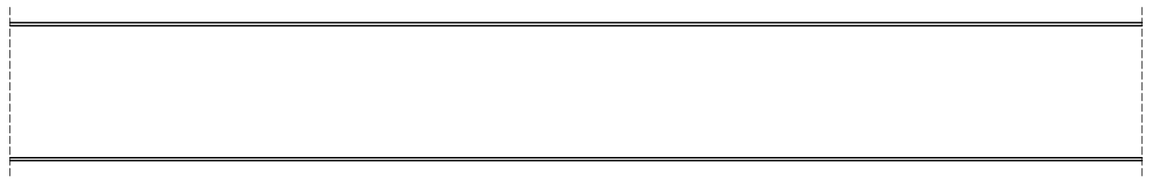
Профиль створки		h
AYPC.F50.1330		110.2
AYPC.F50.3.1331N	AYPC.F50.3.1331	122.2
AYPC.F50.3.1332N	AYPC.F50.3.1332	134.2
AYPC.F50.3.1333N	AYPC.F50.3.1333	148.2