АЛЮТЕХ
ПРОФИЛЬНЫЕ СИСТЕМЫ

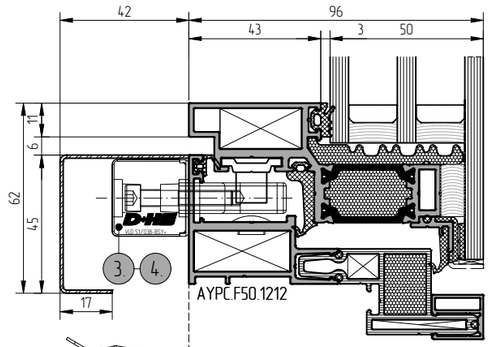

AYPC.F50.0991

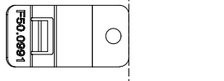

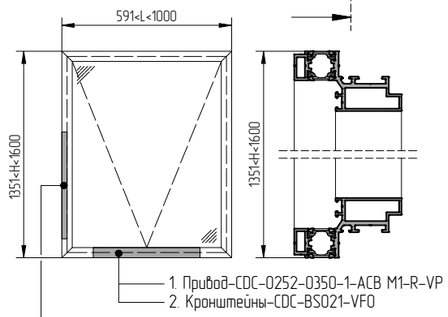

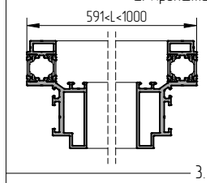

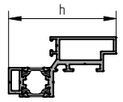

Профиль створки	h
AYPC.F50.1314	70
AYPC.F50.3.1315N AYPC.F50.3.1315	82
AYPC.F50.3.1316N AYPC.F50.3.1316	94
AYPC.F50.3.1317N AYPC.F50.3.1317	106

3. Привод-VLD 51/038-BSY+
4. Кронштейн-VLD-BS004-IM

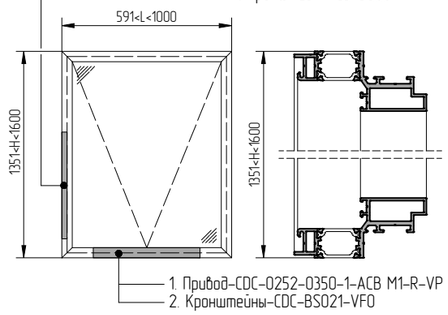

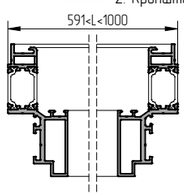

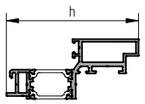
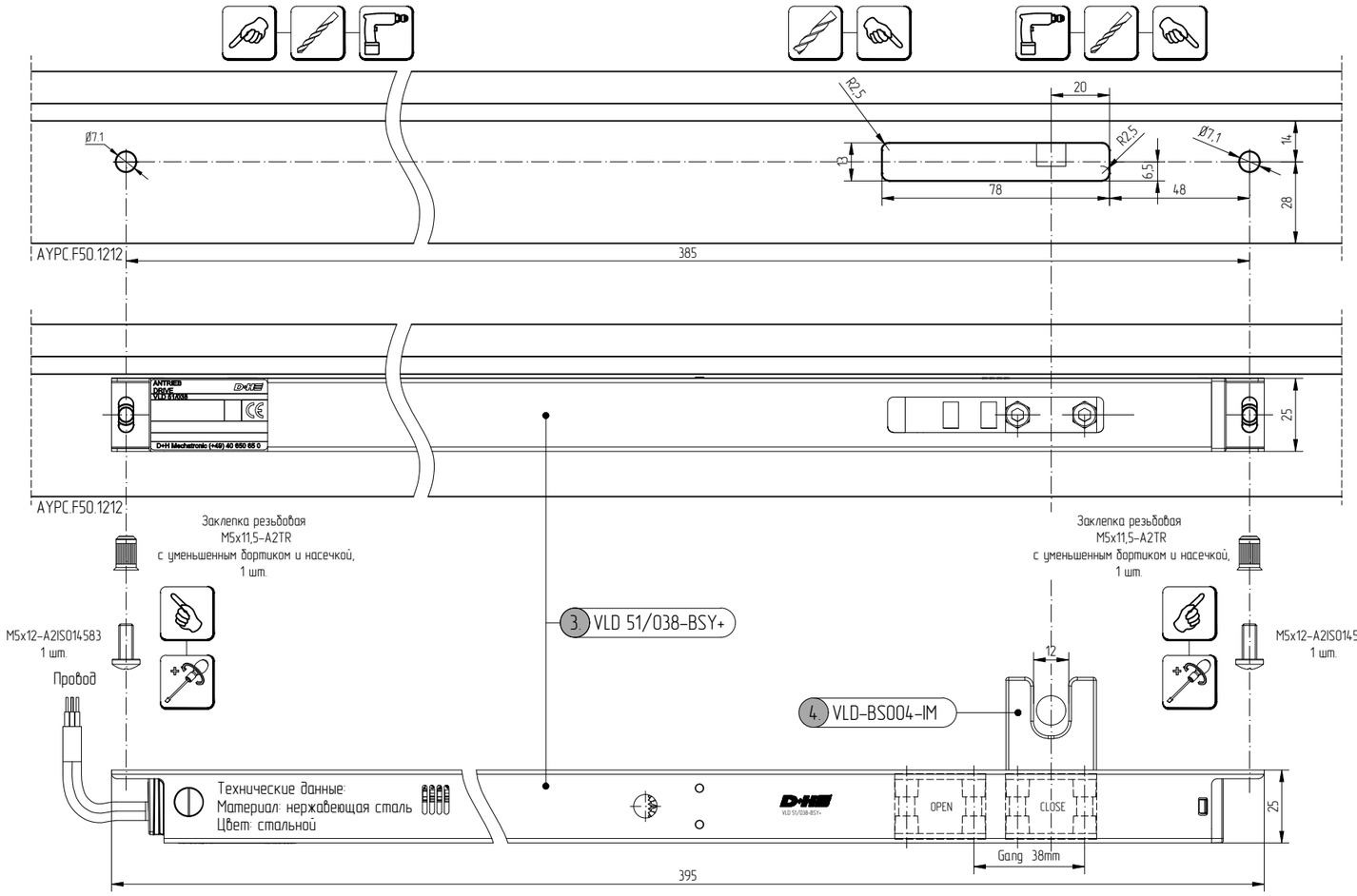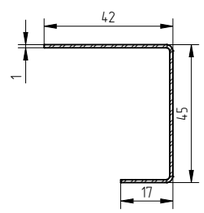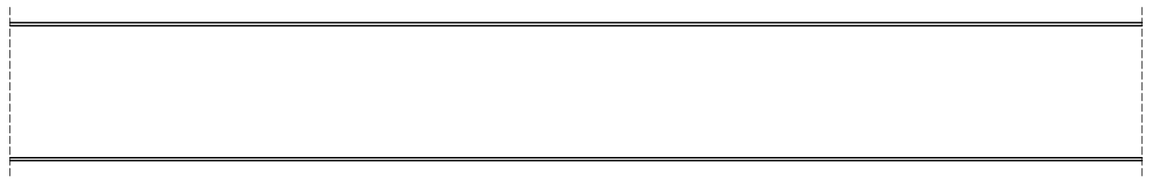
Профиль створки	h
AYPC.F50.1326	88.2
AYPC.F50.3.1327N AYPC.F50.3.1327	910.2
AYPC.F50.3.1328N AYPC.F50.3.1328	110.2
AYPC.F50.3.1329N AYPC.F50.3.1329	122.2