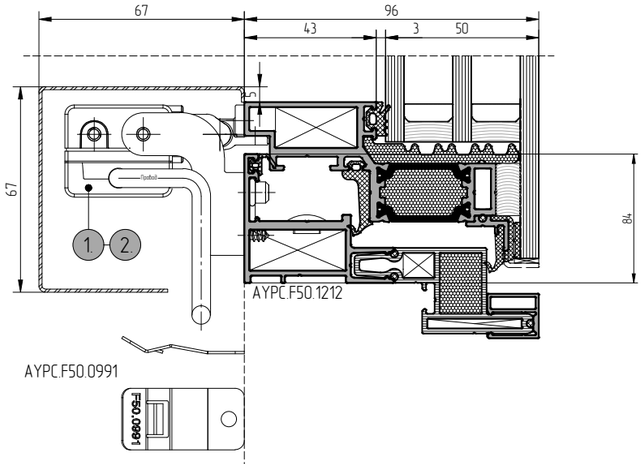

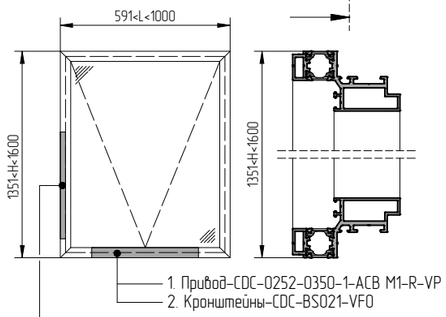

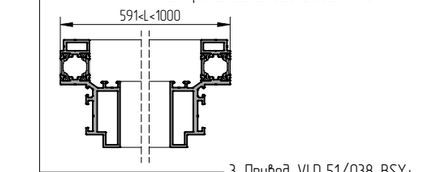

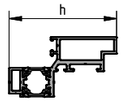

Профиль створки		h
AYPC.F50.1314		70
AYPC.F50.3.1315N	AYPC.F50.3.1315	82
AYPC.F50.3.1316N	AYPC.F50.3.1316	94
AYPC.F50.3.1317N	AYPC.F50.3.1317	106

3. Привод-VLD 51/038-BSY+
4. Кронштейн-VLD-BS004-IM

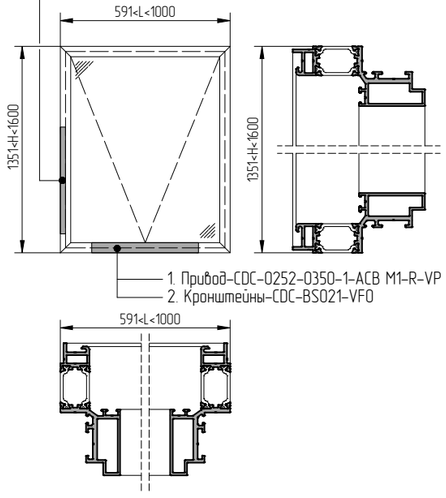

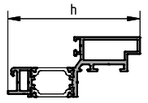
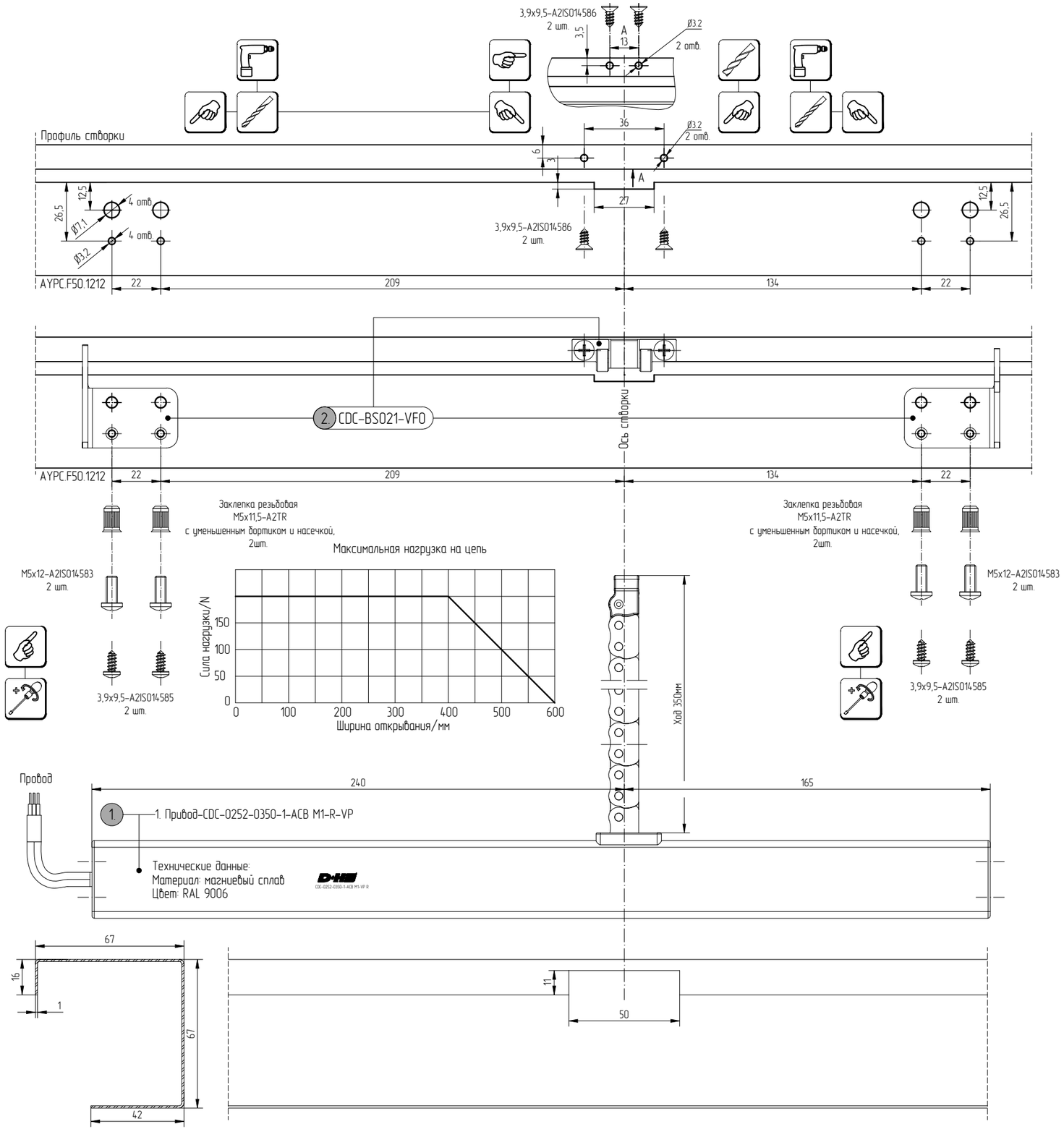
Профиль створки		h
AYPC.F50.1326		88.2
AYPC.F50.3.1327N	AYPC.F50.3.1327	910.2
AYPC.F50.3.1328N	AYPC.F50.3.1328	110.2
AYPC.F50.3.1329N	AYPC.F50.3.1329	122.2