Технический каталог

ФАСАДНЫЕ ОКНА
ALT F50 FW

ALUTECH
GROUP OF COMPANIES

ALUTECH

ALT F50 FW
ФАСАДНЫЕ ОКНА

АЛЮТЕХ
АЛЮМИНИЕВЫЕ
ПРОФИЛЬНЫЕ СИСТЕМЫ

ОБЩАЯ ИНФОРМАЦИЯ

Информационные пиктограммы и обозначения 01.01.01

Описание системы 01.01.03

Используемые материалы 01.01.04

Данные для заказа

Профили алюминиевые 01.02.01

Профили полимерные и теплоизоляционные 01.02.29

Уплотнители 01.02.30

Штучные изделия алюминиевые 01.02.37

Штучные изделия неалюминиевые 01.02.51

Метизы 01.02.53

Химическая продукция 01.02.54

Оборудование 01.02.56

Основные профили системы 01.04.01

Информационные пиктограммы

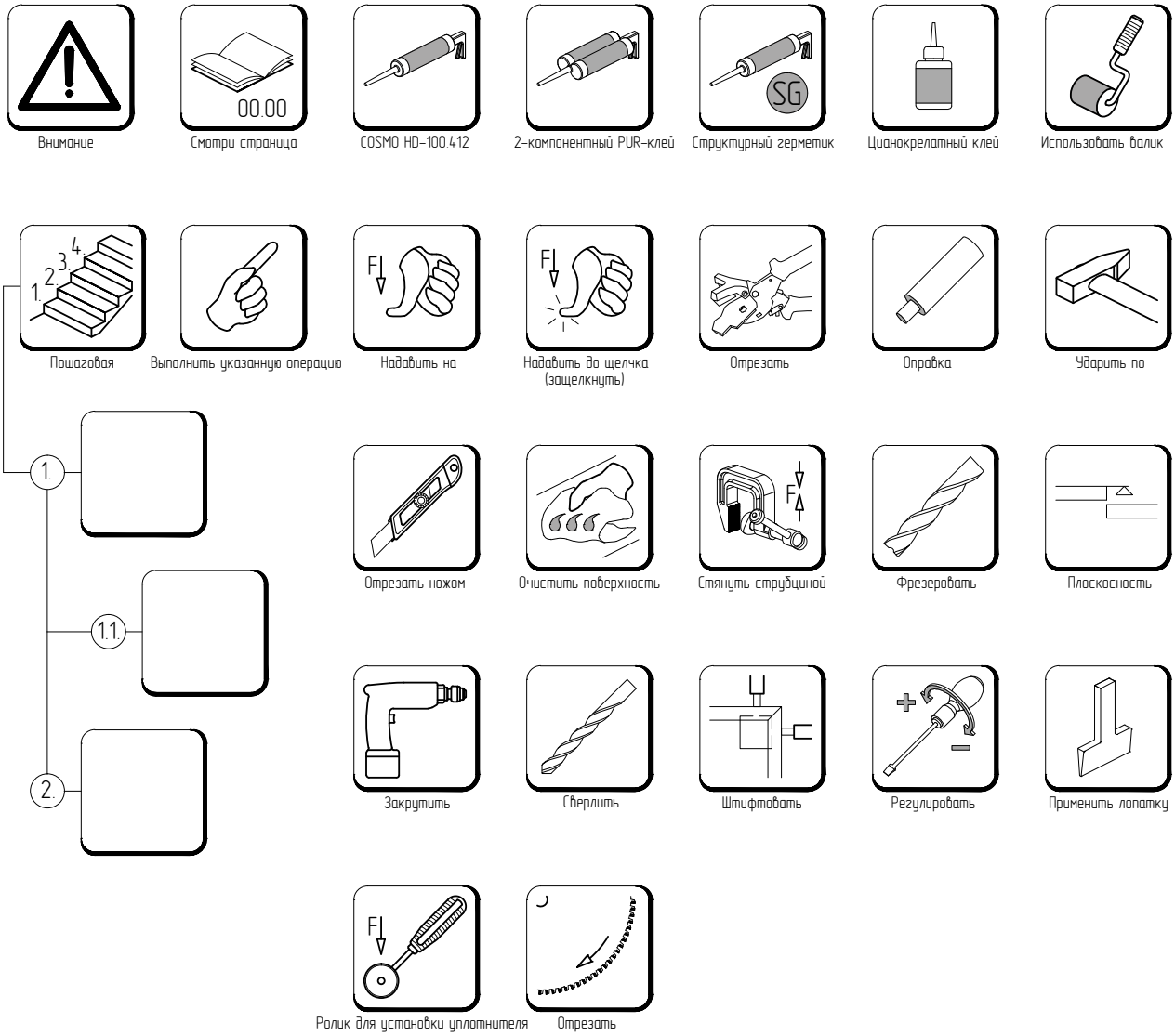

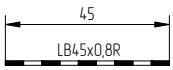

Фасадная лента ALUTECH
Длина ленты-15м
Кол-во в упаковке-60м

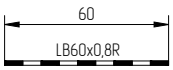

Фасадная лента ALUTECH
Длина ленты-15м
Кол-во в упаковке-60м

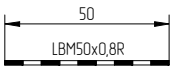

Металлиз. лента ALUTECH
Длина ленты-15м
Кол-во в упаковке-60м

Фасадная лента ALUTECH-гидроизоляционная самоклеющаяся лента на основе бутилкаучука, готова к непосредственному применению, не требующая специальных инструментов. Поверхности в зонах герметизации стеклопакетов должны быть очищены от загрязнений и обезжирены. Для обезжиривания поверхности рекомендуется применять изопропиловый спирт или толуол, методом "двух тряпок" (первой тряпкой удаляются загрязнения и жиры, второй вытирается насухо). Ленту необходимо приклеивать плотно по всей её длине, стыки выполнять внахлест.
Номинальная толщина ленты 0,8 мм.
Температура при нанесении: от +10 °С до + 40 °С (минимальная -15 °С).
Рабочая температура : от -40 °С до +80 °С.

Металлизированная лента ALUTECH – гидроизоляционная самоклеющаяся лента на основе бутилкаучука, готова к непосредственному применению, не требующая специальных инструментов. Поверхности в зонах герметизации стеклопакетов должны быть очищены от загрязнений и обезжирены. Для обезжиривания поверхности рекомендуется применять изопропиловый спирт или толуол, методом "двух тряпок" (первой тряпкой удаляются загрязнения и жиры, второй вытирается насухо). Ленту необходимо приклеивать плотно по всей её длине, стыки выполнять внахлест.
Номинальная толщина ленты 0,8мм.
Температура при нанесении : от +10 °С до + 40 °С (минимальная -15 °С).
Рабочая температура: от -40 °С до +80° С.

Внимание:
Не рекомендуется применять под прижимную планку

COSMO HD-100.412

COSMO HD-100.412 – устойчивый к старению и атмосферному воздействию герметик, применяется для склейки резиновых уплотнителей, герметизации узлов стыковки профилей между собой, зоны установки капельников, заглушек и т.д. Перед нанесением на окрашенные профили применять COSMO CL-310.110. Для удаления свежей, не затвердевшей массы с поверхностей и инструмента используйте очиститель COSMO CL-300.150.
Температура при нанесении: от +5 °С до +40 °С.
Рабочая температура: от -40 °С до +100 °С.

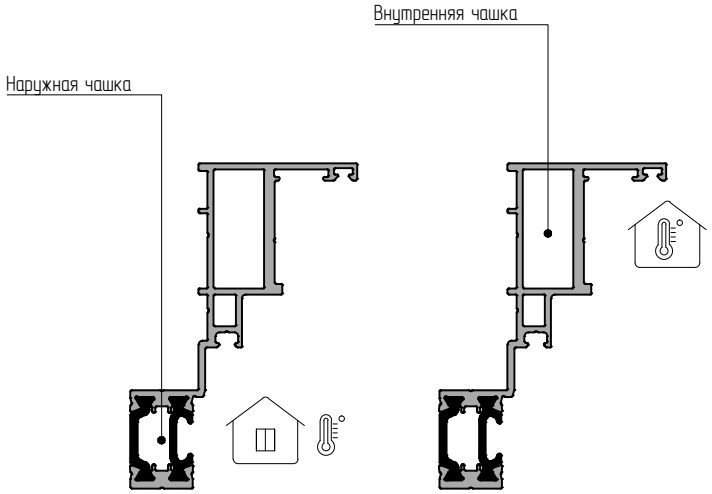
Внутренняя чашка
Наружная чашка

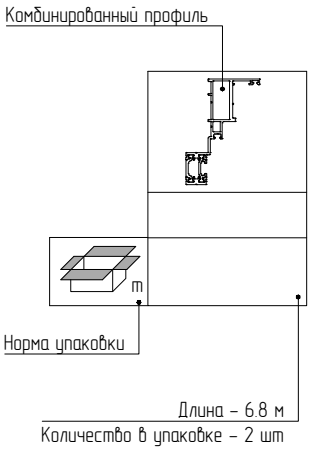
Комбинированный профиль
m
Норма упаковки
Длина – 6.8 м
Количество в упаковке – 2 шт

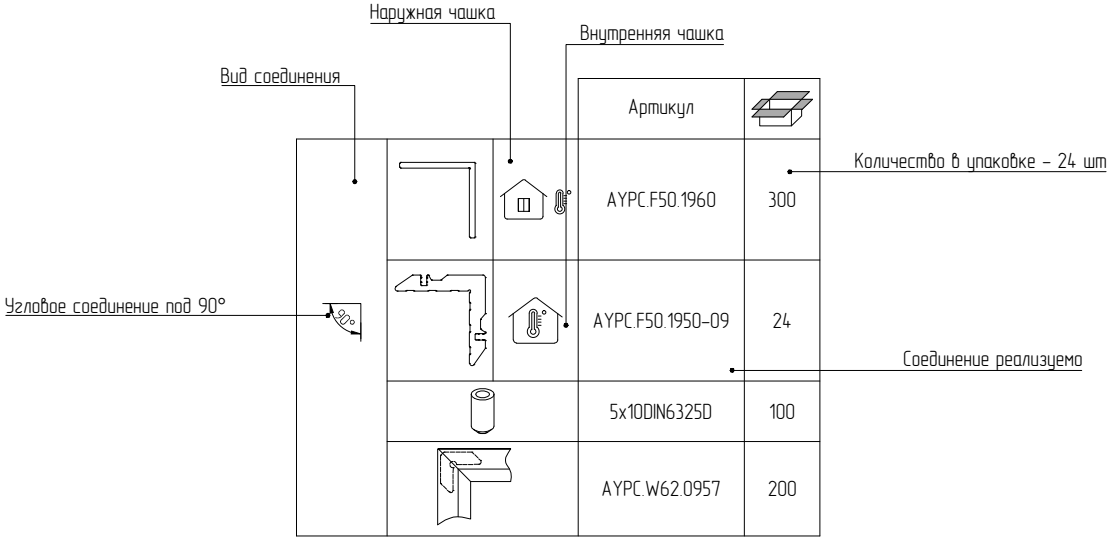
Наружная чашка
Внутренняя чашка
Вид соединения
Артикул
Количество в упаковке – 24 шт
AYPC.F50.1960
300
Угловое соединение под 90°
AYPC.F50.1950-09
24
Соединение реализуемо
5x10DIN6325D
100
AYPC.W62.0957
200

В данном каталоге представлены варианты исполнения конструкций интегрированных окон, встраиваемых в стоечно-ригельную систему ALT F50 и ее модификации, стоечно-ригельную систему ALT F60:

- интегрированное окно типа «скрытая створка» с выступом наружного стекла;
- интегрированное окно с установкой стандартного стеклопакета;
- интегрированное окно со створкой без терморазрыва;
- лючки дымоудаления.

Интегрированное окно в фасад – современное и практичное решение для обеспечения комфортных условий эксплуатации помещений и их проветривания.

Данный тип конструкций стал актуален благодаря развитию и широкому распространению технологии склеивания стекла и металлического каркаса при помощи структурных силиконовых герметиков. Фасад здания с применением оконных конструкций ALT F50 FW позволяет получить однородную плоскость остекления и полностью исключает оптическое искажение, присущее фасадам со стандартными окнами.

Комбинированные профили створки, состоящие из двух алюминиевых профилей, соединённых между собой с помощью двух термомостов из армированного стекловолокном полиамида от ведущих европейских производителей обеспечивают необходимые теплотехнические характеристики.

Конструкция рамы выполнена на базе алюминиевых профилей с дополнительной термовставкой дает возможность выполнения окон с большими габаритами и высокими техническими параметрами. Применение наружной доборной рамы из профиля ASA 8% GF позволяет увеличить долговечность конструкции окна и получить стабильные показатели в ходе всего срока эксплуатации.

Для достижения максимальной герметизации зоны установки заполнения используются устойчивые к атмосферным воздействиям EPDM уплотнители.

Набор используемых профилей и уплотнителей в серии ALT F50FW позволяет устанавливать стеклопакеты толщиной до 74 мм с напуском наружного стекла толщиной 6, 8, 10, 12 мм.

Реализованный диапазон заполнений позволяет комплексно закрывать требования по теплотехническим характеристикам, предъявляемые к фасаду в целом в любой модификации. Заполнение устанавливается на специальные опорные подкладки в соответствии со схемой установки.

В окнах реализованы различные виды открывания створки, что позволяет использовать окно в любом интерьере, делая его наиболее практичным и функциональным:

- верхнеподвесное открывание створки;
- параллельно-отставное открывание створки.

Способы открывания створок могут быть:

- ручное открывание;
- автоматическое открывание.

Посадочные размеры фурнитурного паза окон универсальны и позволяют устанавливать параллельно-отставные (с базовой высотой 21 мм) и фрикционные (европаз V1) ножницы различных производителей.

Специальная конструкция рамы разработана для простой и эстетичной установки приводов скрытого монтажа автоматического открывания цепного и фурнитурного.

Профили системы интегрированных окон типа «скрытая створка» с выступом наружного стекла и под установку стандартного стеклопакета разделены на четыре типоразмера с различным исполнением под классический фасад и структурное исполнение в зависимости от устанавливаемой толщины заполнения заполнения (Приложение 1). Это позволяет рационально использовать материалы при проектировании конструкций различных размеров — от малых окон до конструкций окон типа «пол-потолок».

- Указанные в данном каталоге размеры, периметры, масса и инерционные характеристики профилей являются теоретическими и могут изменятся в зависимости от допусков на размеры профилей.
- Разработчик системы оставляет за собой право внесения изменений, связанных с улучшением и дальнейшим развитием системы. Все материалы в данном издании принадлежат разработчику системы. Запрещается несанкционированное тиражирование.

Приложение 1

А, мм	22–38	40–50		52–62		64–74	
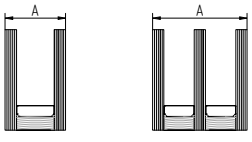	Профиль рамы	Профиль рамы		Профиль рамы		Профиль рамы	
	AYPC.F50.1908	AYPC.F50.1909		AYPC.F50.1910		AYPC.F50.1911	
	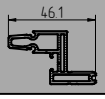	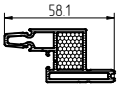		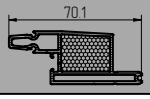		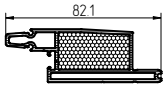	
Профиль рамы AYPC.F50.1212	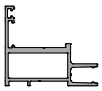			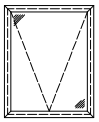			
Профиль створки	AYPC.F50.1314	AYPC.F50.3.1315	AYPC.F50.3.1315N	AYPC.F50.3.1316	AYPC.F50.3.1316N	AYPC.F50.3.1317	AYPC.F50.3.1317N
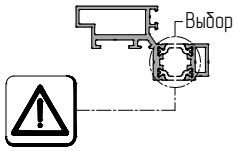			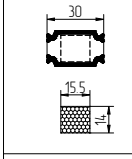	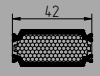	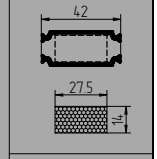	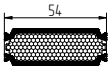	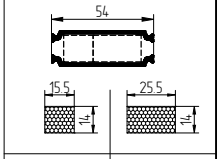
			XPS_15,5x14		XPS_27,5x14		XPS_15,5x14 XPS_25,5x14
Профиль створки	AYPC.F50.1326	AYPC.F50.3.1327	AYPC.F50.3.1327N	AYPC.F50.3.1328	AYPC.F50.3.1328N	AYPC.F50.3.1329	AYPC.F50.3.1329N
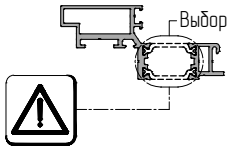			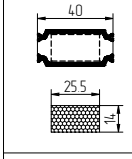	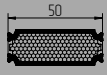	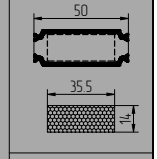	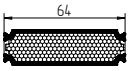	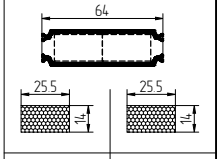
			XPS_25,5x14		XPS_35,5x14		XPS_25,5x14 XPS_25,5x14
Профиль рамы AYPC.F50.1213	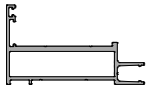			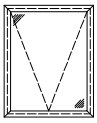	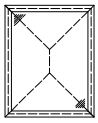		
Профиль створки	AYPC.F50.1318	AYPC.F50.3.1319	AYPC.F50.3.1319N	AYPC.F50.3.1320	AYPC.F50.3.1320N	AYPC.F50.3.1321	AYPC.F50.3.1321N
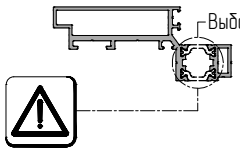			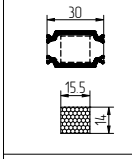	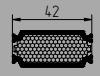	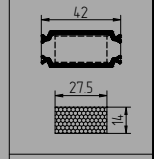	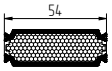	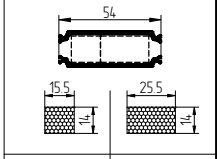
			XPS_15,5x14		XPS_27,5x14		XPS_15,5x14 XPS_25,5x14
Профиль створки	AYPC.F50.1330	AYPC.F50.3.1331	AYPC.F50.3.1331N	AYPC.F50.3.1332	AYPC.F50.3.1332N	AYPC.F50.3.1333	AYPC.F50.3.1333N
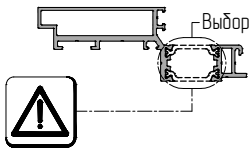			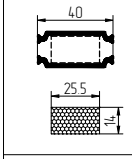	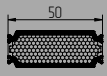	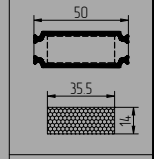	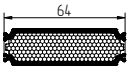	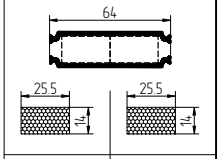
			XPS_25,5x14		XPS_35,5x14		XPS_25,5x14 XPS_25,5x14
Профиль рамы AYPC.F50.1214	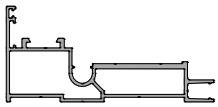			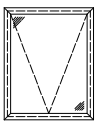	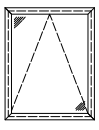	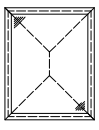	
Профиль створки	AYPC.F50.1322	AYPC.F50.3.1323	AYPC.F50.3.1323N	AYPC.F50.3.1324	AYPC.F50.3.1324N	AYPC.F50.3.1325	AYPC.F50.3.1325N
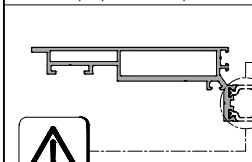			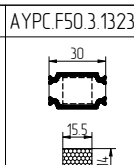	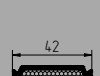	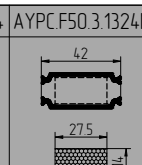	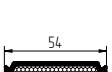	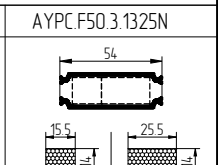
			XPS_15,5x14		XPS_27,5x14		XPS_15,5x14 XPS_25,5x14
Профиль створки	AYPC.F50.1334	AYPC.F50.3.1335	AYPC.F50.3.1335N	AYPC.F50.3.1336	AYPC.F50.3.1336N	AYPC.F50.3.1337	AYPC.F50.3.1337N
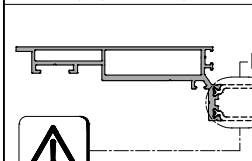			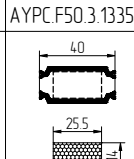	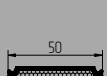	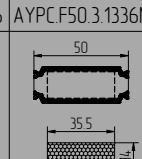	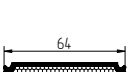	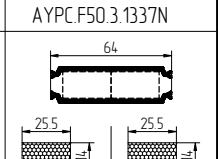
			XPS_25,5x14		XPS_35,5x14		XPS_25,5x14 XPS_25,5x14

Используемые материалы

Алюминиевый профиль

Профили из сплавов 6060, 6063 изготавливаются в соответствии с ГОСТ 22233–2018, состояние материала – Т66, Т6. Сплавы устойчивы к коррозии и позволяют изготавливать профили высокой прочности. Алюминиевые профили системы имеют порошковое полимерное покрытие (соответствующее требованиям Qualicoat) по ГОСТ 9.410–88, либо анодно-окисное (соответствующее требованиям Qualanod) по ГОСТ 9.305–84. Толщина полимерного покрытия составляет не менее 60 мкм, анодированного слоя – не менее 20 мкм. Покрытие не ниже IV класса по ГОСТ 9.032–74. Адгезия покрытия не более 1 балла по ГОСТ 15140–78.

Термомосты

Термовставки изготавливаются материала PA66GA25 – стеклонаполненный полиамид с содержанием стекловолокна 25% в соответствии с ГОСТ 31014-2002. Этот материал имеет низкую теплопроводность, гарантирует высокую точность размеров и формы, прочность и устойчивость к старению.

Уплотнители

Резиновые уплотнители, изготовленные на основе этиленпропиленовых каучуков (EPDM), используются для уплотнения заполнения, обеспечения притвора и для предотвращения контакта алюминия с другими материалами. Уплотнительные прокладки соединяются в углах при помощи клея на основе цианоакрилата. Физико-механические свойства уплотнителей соответствуют требованиям ГОСТ 30778–2001.

Термоизолирующие уплотнители

Для повышения термоизолирующих свойств профиля предусмотрены термоизолирующие вставки из экструдированного полистирола, которые устанавливаются в камеры профилей после нарезки профиля в готовый размер для сборки конструкций.

Уплотнитель фальца стеклопакета из вспененного материала PE – вспененный полиэтилен с замкнутыми порами, с высокими термоизолирующими параметрами.

Крепёжные элементы

Используемые в конструкции фасада соединительные и крепежные изделия (самонарезающие винты, болты, гайки и т.п.) должны быть изготовлены из нержавеющей стали класса не ниже А2.

Наименование, артикул, эскиз	Цвет профиля	Код по каталогу	Масса, кг/п.м	Длина хлыста, м	Внешний периметр, мм	Момент инерции, $см^4$		Момент сопротивления, $см^3$		Количество в упаковке		Масса упаковки брутто, кг
						J_x	J_y	W_x	W_y	шт.	п.м.	
Профиль рамы AYPC.F50.1209 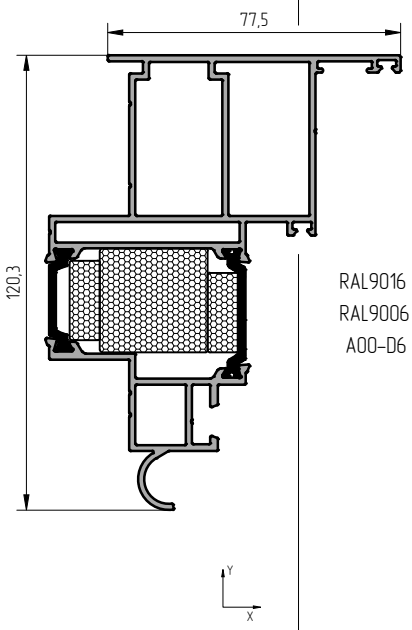	RAL9016 RAL9006 A00-D6	11305421 11305431 113054808	2.554	6.8	540.8	82.10	11.24	21.58	5.62	2	13.6	36.4 36.4 35.4
Профиль рамы AYPC.F50.1211 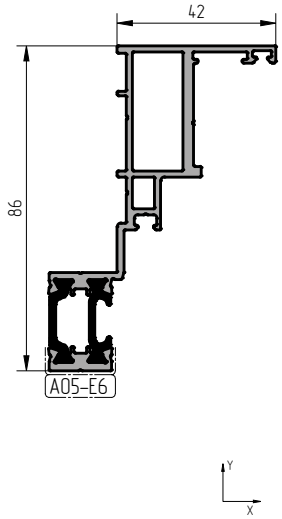	00 RAL9016 RAL9006 A00-D6	16315050 16315051 16315054 163150340	1.433	6.8	404.6	27.16	8.86	5.46	2.52	2	13.6	19.5 20.1 20.1 19.5
Профиль рамы AYPC.F50.1212 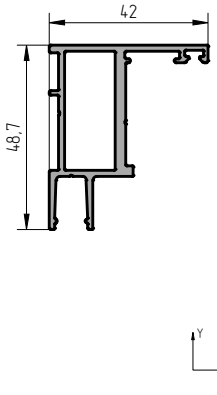	00 RAL9016 RAL9006 A00-D6	16310500 16310521 16310531 163105808	0.819	6.8	240.3	6.89	3.35	2.30	1.21	4	27.2	22.4 22.8 22.8 22.4

Наименование, артикул, эскиз	Цвет профиля	Код по каталогу	Масса, кг/п.м	Длина хлыста, м	Внешний периметр, мм	Момент инерции, $см^4$		Момент сопротивления, $см^3$		Количество в упаковке		Масса упаковки брутто, кг
						J_x	J_y	W_x	W_y	шт.	п.м.	
Профиль рамы AYPC.F50.1213 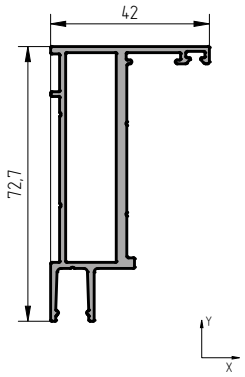	00 RAL9016 RAL9006 A00-D6	16310600 16310621 16310631 163106808	1.103	6.8	288.7	21.59	3.95	5.10	1.41	4	27.2	30.1 30.5 30.5 30.1
Профиль рамы AYPC.F50.1214 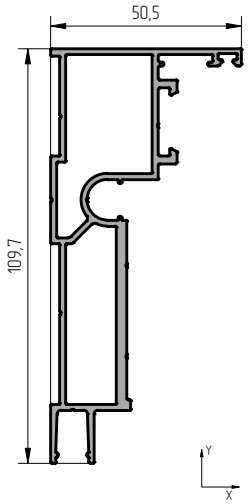	00 RAL9016 RAL9006 A00-D6	16310700 16310721 16310731 163107808	1.660	6.8	422.6	69.76	8.71	11.22	2.48	2	13.6	22.7 23.1 23.1 22.7
Профиль рамы AYPC.F50.1309 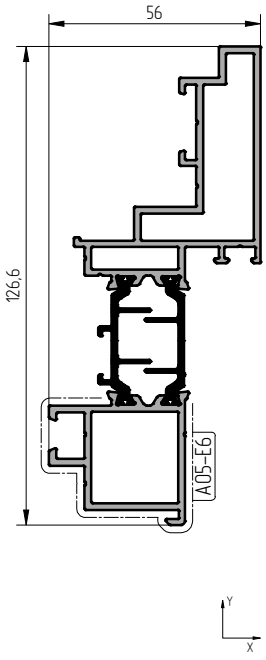	00 RAL9016 RAL9006 A00-D6	11305350 11305351 11305354 113053340	2.171	6.8	511.2	74.22	11.70	6.62	3.00	2	13.6	30.9 30.9 30.9 30.9

Наименование, артикул, эскиз	Цвет профиля	Код по каталогу	Масса, кг/п.м	Длина хлыста, м	Внешний периметр, мм	Момент инерции, $см^4$		Момент сопротивления, $см^3$		Количество в упаковке		Масса упаковки брутто, кг
						J_x	J_y	W_x	W_y	шт.	п.м.	
Профиль створки AYPC.F50.1313 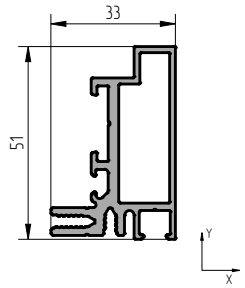	00 RAL9016 RAL9006 A00-D6	16310200 16310221 16310231 163102808	1.029	6.8	266.3	9.29	2.92	3.05	1.50	4	27.2	28.0 28.8 28.8 28.0
Профиль створки AYPC.F50.1314 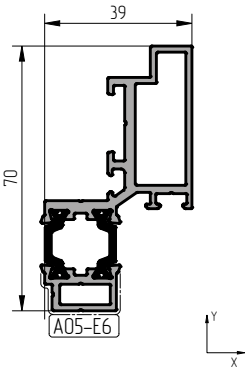	00 RAL9016 RAL9006 A00-D6	16315150 16315151 16315154 163151340	1.341	6.8	321.2	13.30	5.71	3.69	2.76	2	13.6	18.3 18.7 18.7 18.3
Профиль створки AYPC.F50.3.1315 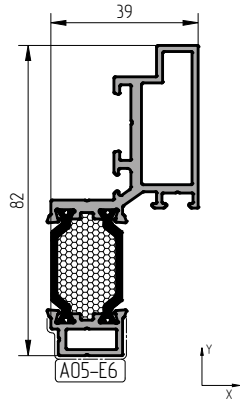	RAL9016 RAL9006 A00-D6	16315351 16315354 163153340	1.421	6.8	342.9	19.38	5.71	4.49	2.76	2	13.6	20.5 20.5 20.1
Профиль створки AYPC.F50.3.1315N 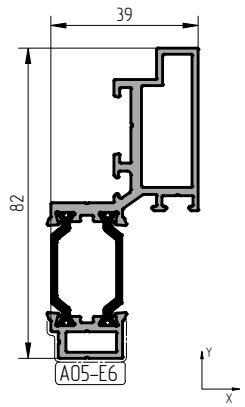	00 RAL9016 RAL9006 A00-D6	16315250 16315251 16315254 163152340	1.394	6.8	342.9	19.38	5.71	4.49	2.76	2	13.6	19.1 19.5 19.5 19.1

Наименование, артикул, эскиз	Цвет профиля	Код по каталогу	Масса, кг/п.м	Длина хлыста, м	Внешний периметр, мм	Момент инерции, $см^4$		Момент сопротивления, $см^3$		Количество в упаковке		Масса упаковки брутто, кг
						J_x	J_y	W_x	W_y	шт.	п.м.	
Профиль створки AYPC.F50.3.1316 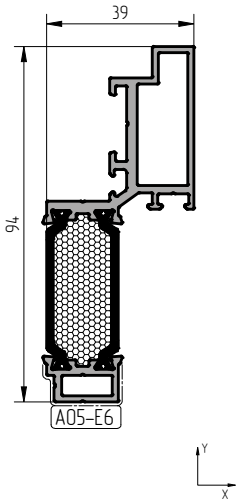	RAL9016 RAL9006 A00-D6	16315551 16315554 163155340	1.526	6.8	367.7	27.19	5.71	5.19	2.76	2	13.6	21.2 21.2 20.8
Профиль створки AYPC.F50.3.1316N 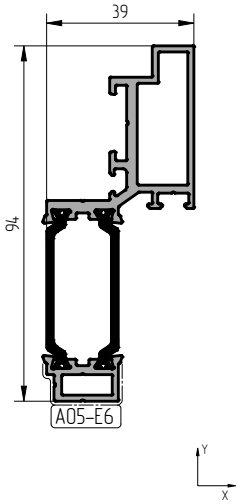	00 RAL9016 RAL9006 A00-D6	16315450 16315451 16315454 163154340	1.486	6.8	367.7	27.19	5.71	5.19	2.76	2	13.6	20.2 20.7 20.7 20.2
Профиль створки AYPC.F50.3.1317 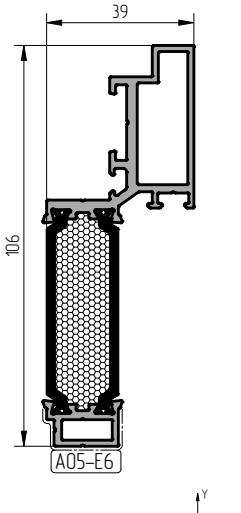	RAL9016 RAL9006 A00-D6	16315751 16315754 163157340	1.634	6.8	391.7	36.71	5.71	5.96	2.76	2	13.6	22.8 22.8 22.3

Наименование, артикул, эскиз	Цвет профиля	Код по каталогу	Масса, кг/п.м	Длина хлыста, м	Внешний периметр, мм	Момент инерции, $см^4$		Момент сопротивления, $см^3$		Количество в упаковке		Масса упаковки брутто, кг
						J_x	J_y	W_x	W_y	шт.	п.м.	
Профиль створки AYPC.F50.3.1317N 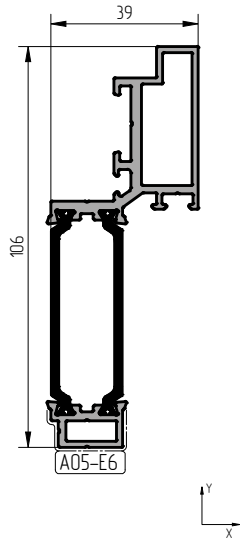	00 RAL9016 RAL9006 A00-D6	16315650 16315651 16315654 163156340	1.582	6.8	391.7	36.71	5.71	5.96	2.76	2	13.6	21.6 22.1 22.1 21.6
Профиль створки AYPC.F50.1318 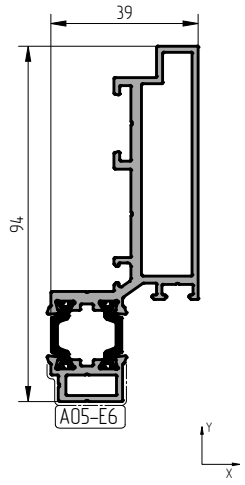	00 RAL9016 RAL9006 A00-D6	16315850 16315851 16315854 163158340	1.640	6.8	376.3	31.53	6.80	6.40	3.07	2	13.6	22.4 22.8 22.8 22.4
Профиль створки AYPC.F50.3.1319 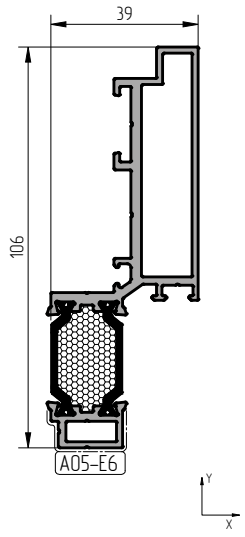	RAL9016 RAL9006 A00-D6	16316051 16316054 163160340	1.720	6.8	398.0	39.68	6.80	7.28	3.07	2	13.6	23.9 23.9 23.5

Наименование, артикул, эскиз	Цвет профиля	Код по каталогу	Масса, кг/п.м	Длина хлыста, м	Внешний периметр, мм	Момент инерции, $см^4$		Момент сопротивления, $см^3$		Количество в упаковке		Масса упаковки брутто, кг
						J_x	J_y	W_x	W_y	шт.	п.м.	
Профиль створки AYPC.F50.3.1319N 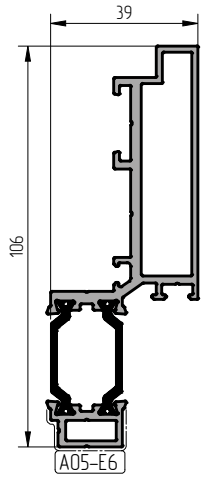	00 RAL9016 RAL9006 A00-D6	16315950 16315951 16315954 163159340	1.693	6.8	398.0	39.68	6.80	7.28	3.07	2	13.6	23.1 23.5 23.5 23.1
Профиль створки AYPC.F50.3.1320 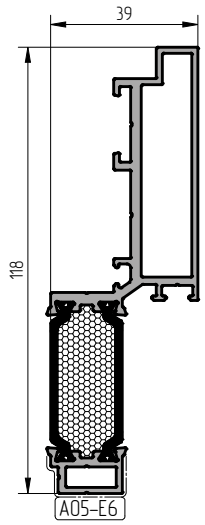	RAL9016 RAL9006 A00-D6	16316251 16316254 163162340	1.825	6.8	422.8	49.64	6.80	7.73	3.07	2	13.6	25.3 25.3 24.9

Наименование, артикул, эскиз	Цвет профиля	Код по каталогу	Масса, кг/п.м	Длина хлыста, м	Внешний периметр, мм	Момент инерции, $см^4$		Момент сопротивления, $см^3$		Количество в упаковке		Масса упаковки брутто, кг
						J_x	J_y	W_x	W_y	шт.	п.м.	
Профиль створки AYPC.F50.3.1320N 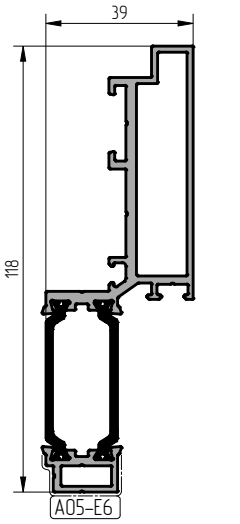	00 RAL9016 RAL9006 A00-D6	16316150 16316151 16316154 163161340	1.785	6.8	422.8	49.64	6.80	7.73	3.07	2	13.6	24.4 24.8 24.8 24.4
Профиль створки AYPC.F50.3.1321 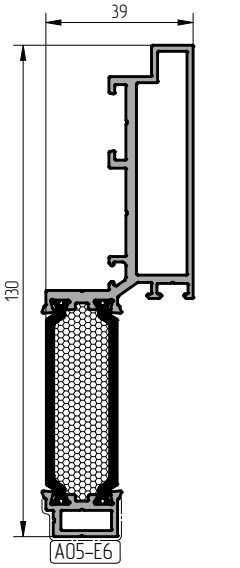	RAL9016 RAL9006 A00-D6	16316451 16316454 163164340	1.933	6.8	446.8	61.43	6.80	8.30	3.07	2	13.6	26.8 26.8 26.4

Наименование, артикул, эскиз	Цвет профиля	Код по каталогу	Масса, кг/п.м	Длина хлыста, м	Внешний периметр, мм	Момент инерции, $см^4$		Момент сопротивления, $см^3$		Количество в упаковке		Масса упаковки брутто, кг
						J_x	J_y	W_x	W_y	шт.	п.м.	
Профиль створки AYPC.F50.3.1321N 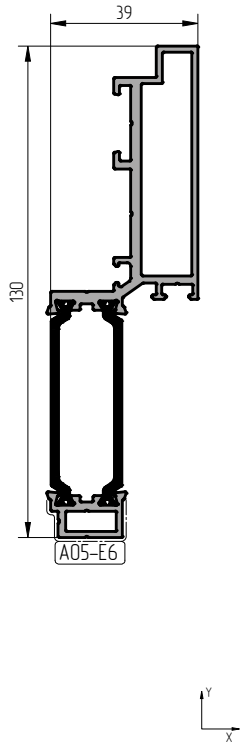	00 RAL9016 RAL9006 A00-D6	16316350 16316351 16316354 163163340	1.881	6.8	446.8	61.43	6.80	8.30	3.07	2	13.6	25.7 26.1 26.1 25.7
Профиль створки AYPC.F50.1322 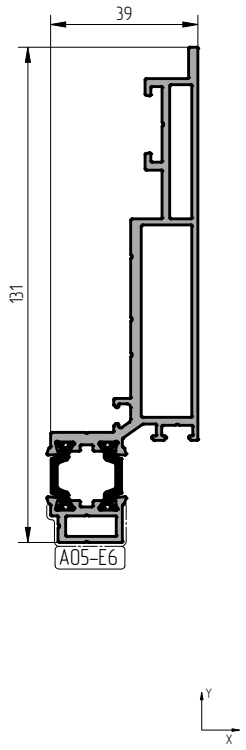	00 RAL9016 RAL9006 A00-D6	16316550 16316551 16316554 163165340	2.005	6.8	450.5	73.91	8.59	10.29	3.45	2	13.6	27.4 27.8 27.8 27.4

АЛЮТЕХ ПРОФИЛЬНЫЕ СИСТЕМЫ

Наименование, артикул, эскиз	Цвет профиля	Код по каталогу	Масса, кг/п.м	Длина хлыста, м	Внешний периметр, мм	Момент инерции, $см^4$		Момент сопротивления, $см^3$		Количество в упаковке		Масса упаковки брутто, кг
						J_x	J_y	W_x	W_y	шт.	п.м.	
Профиль створки AYPC.F50.3.1323 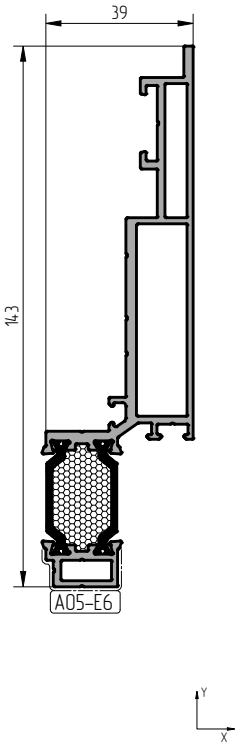	RAL9016 RAL9006 A00-D6	16316751 16316754 163167340	2.085	6.8	472.2	84.80	8.59	11.52	3.45	2	13.6	28.9 28.9 28.5
Профиль створки AYPC.F50.3.1323N 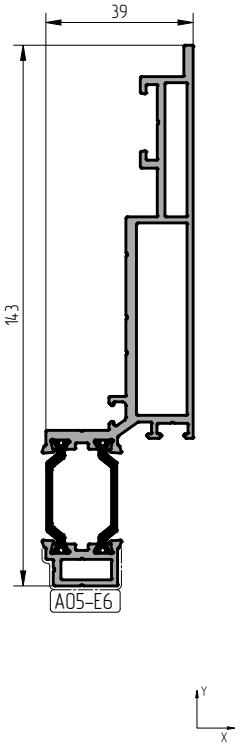	00 RAL9016 RAL9006 A00-D6	16316650 16316651 16316654 163166340	2.058	6.8	472.2	84.80	8.59	11.52	3.45	2	13.6	28.1 28.5 28.5 28.1

Наименование, артикул, эскиз	Цвет профиля	Код по каталогу	Масса, кг/п.м	Длина хлыста, м	Внешний периметр, мм	Момент инерции, $см^4$		Момент сопротивления, $см^3$		Количество в упаковке		Масса упаковки брутто, кг
						J_x	J_y	W_x	W_y	шт.	п.м.	
Профиль створки AYPC.F50.3.1324 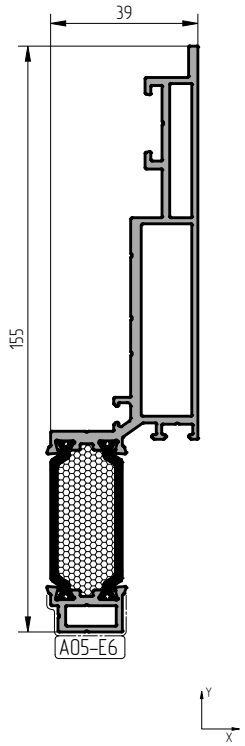	RAL9016 RAL9006 A00-D6	16316951 16316954 163169340	2.190	6.8	496.9	97.60	8.59	12.26	3.45	2	13.6	30.4 30.4 29.9
Профиль створки AYPC.F50.3.1324N 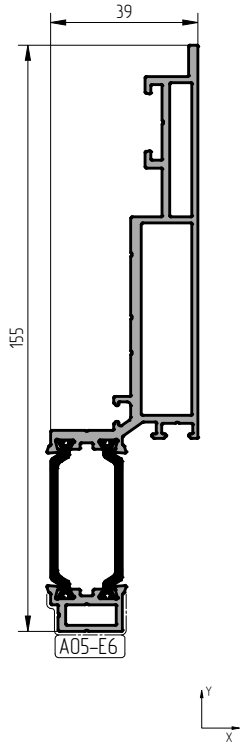	00 RAL9016 RAL9006 A00-D6	16316850 16316851 16316854 163168340	2.150	6.8	496.9	97.60	8.59	12.26	3.45	2	13.6	29.3 29.8 29.8 29.3

Наименование, артикул, эскиз	Цвет профиля	Код по каталогу	Масса, кг/п.м	Длина хлыста, м	Внешний периметр, мм	Момент инерции, $см^4$		Момент сопротивления, $см^3$		Количество в упаковке		Масса упаковки брутто, кг
						J_x	J_y	W_x	W_y	шт.	п.м.	
Профиль створки AYPC.F50.3.1325 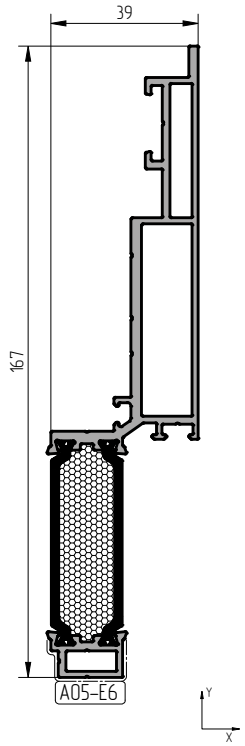	RAL9016 RAL9006 A00-D6	16317151 16317154 163171340	2.298	6.8	520.9	112.30	8.59	12.51	3.45	2	13.6	31.8 31.8 31.3
Профиль створки AYPC.F50.3.1325N 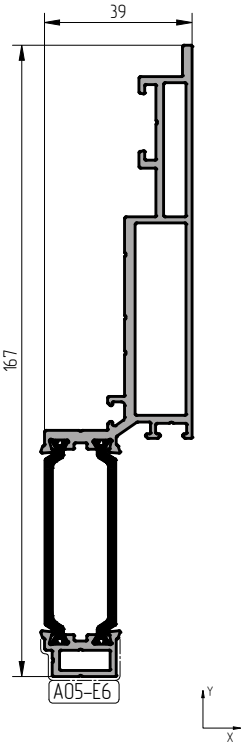	00 RAL9016 RAL9006 A00-D6	16317050 16317051 16317054 163170340	2.246	6.8	520.9	112.30	8.59	12.51	3.45	2	13.6	30.6 31.1 31.1 30.6

Наименование, артикул, эскиз	Цвет профиля	Код по каталогу	Масса, кг/п.м	Длина хлыста, м	Внешний периметр, мм	Момент инерции, $см^4$		Момент сопротивления, $см^3$		Количество в упаковке		Масса упаковки брутто, кг
						J_x	J_y	W_x	W_y	шт.	п.м.	
Профиль створки AYPC.F50.1326 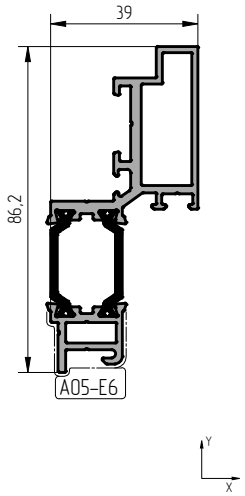	00 RAL9016 RAL9006 A00-D6	16317250 16317251 16317254 163172340	1.472	6.8	375.5	21.96	6.13	4.85	3.05	2	13.6	20.1 20.5 20.5 20.1
Профиль створки AYPC.F50.3.1327 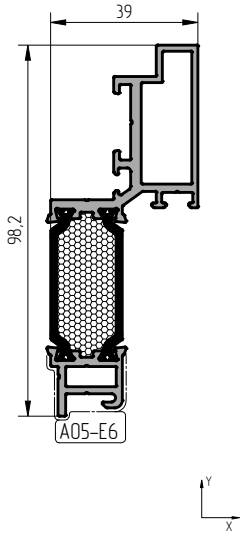	RAL9016 RAL9006 A00-D6	16317451 16317454 163174340	1.574	6.8	387.9	31.19	6.13	5.78	3.05	2	13.6	21.9 21.9 21.5
Профиль створки AYPC.F50.3.1327N 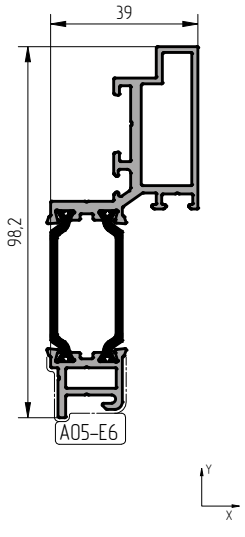	00 RAL9016 RAL9006 A00-D6	16317350 16317351 16317354 163173340	1.536	6.8	387.9	31.19	6.13	5.78	3.05	2	13.6	30.0 30.4 30.4 30.0

Наименование, артикул, эскиз	Цвет профиля	Код по каталогу	Масса, кг/п.м	Длина хлыста, м	Внешний периметр, мм	Момент инерции, $см^4$		Момент сопротивления, $см^3$		Количество в упаковке		Масса упаковки брутто, кг
						J_x	J_y	W_x	W_y	шт.	п.м.	
Профиль створки AYPC.F50.3.1328 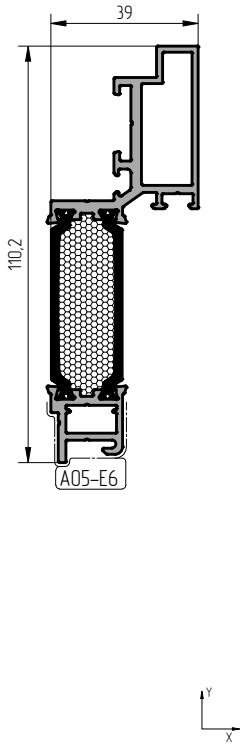	RAL9016 RAL9006 A00-D6	16317651 16317654 163176340	1.702	6.8	412.1	43.88	6.41	7.12	3.24	2	13.6	23.6 23.6 23.2
Профиль створки AYPC.F50.3.1328N 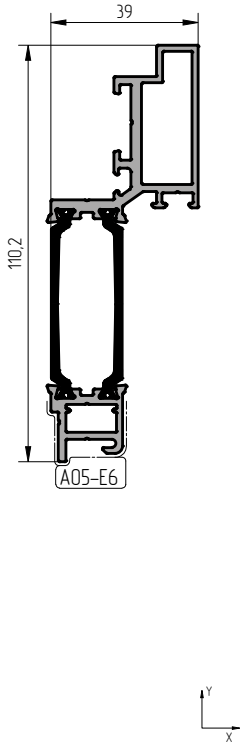	00 RAL9016 RAL9006 A00-D6	16317550 16317551 16317554 163175340	1.654	6.8	412.1	43.88	6.41	7.12	3.24	2	13.6	22.6 23.0 23.0 22.6

Наименование, артикул, эскиз	Цвет профиля	Код по каталогу	Масса, кг/п.м	Длина хлыста, м	Внешний периметр, мм	Момент инерции, $см^4$		Момент сопротивления, $см^3$		Количество в упаковке		Масса упаковки брутто, кг
						J_x	J_y	W_x	W_y	шт.	п.м.	
Профиль створки AYPC.F50.3.1329 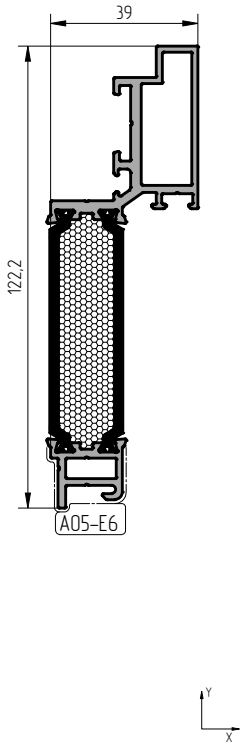	RAL9016 RAL9006 A00-D6	16317851 16317854 163178340	1.829	6.8	436.9	55.78	6.13	7.82	3.05	2	13.6	24.5 24.5 24.1
Профиль створки AYPC.F50.3.1329N 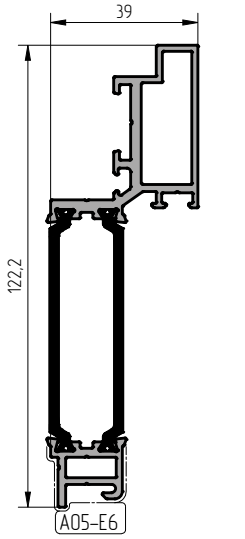	00 RAL9016 RAL9006 A00-D6	16317750 16317751 16317754 163177340	1.766	6.8	436.9	55.78	6.13	7.82	3.05	2	13.6	25.4 25.4 25.4 25.0

Наименование, артикул, эскиз	Цвет профиля	Код по каталогу	Масса, кг/п.м	Длина хлыста, м	Внешний периметр, мм	Момент инерции, $см^4$		Момент сопротивления, $см^3$		Количество в упаковке		Масса упаковки брутто, кг
						J_x	J_y	W_x	W_y	шт.	п.м.	
Профиль створки AYPC.F50.1330 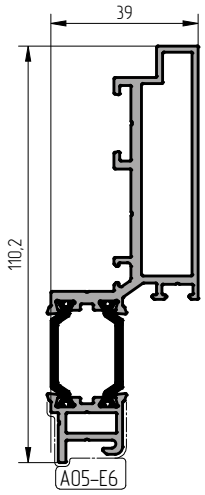	00 RAL9016 RAL9006 A00-D6	16317950 16317951 16317954 163179340	1.771	6.8	419.3	44.09	7.31	7.81	3.39	2	13.6	24.6 24.6 24.6 24.2
Профиль створки AYPC.F50.3.1331 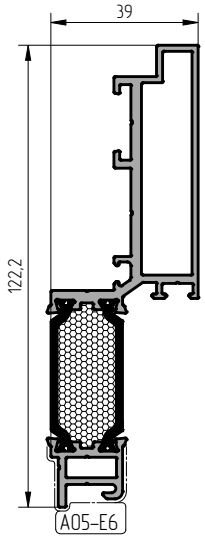	RAL9016 RAL9006 A00-D6	16318151 16318154 163181340	1.873	6.8	443.0	56.03	7.31	8.51	3.39	2	13.6	26.1 26.1 25.6

Наименование, артикул, эскиз	Цвет профиля	Код по каталогу	Масса, кг/п.м	Длина хлыста, м	Внешний периметр, мм	Момент инерции, $см^4$		Момент сопротивления, $см^3$		Количество в упаковке		Масса упаковки брутто, кг
						J_x	J_y	W_x	W_y	шт.	п.м.	
Профиль створки AYPC.F50.3.1331N 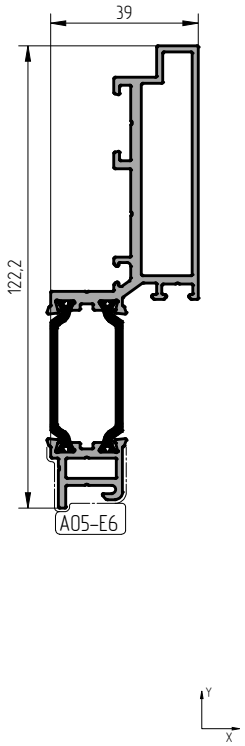	00 RAL9016 RAL9006 A00–D6	16318050 16318051 16318054 163180340	1.835	6.8	443.0	56.03	7.31	8.51	3.39	2	13.6	25.5 25.5 25.5 25.1
Профиль створки AYPC.F50.3.1332 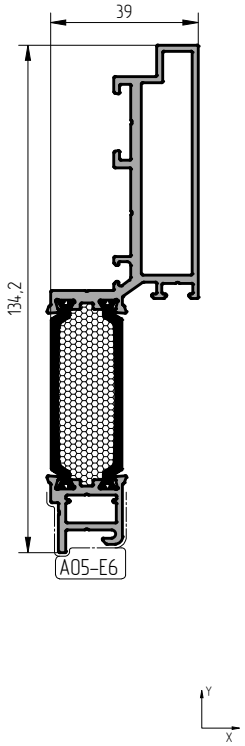	RAL9016 RAL9006 A00–D6	16318351 16318354 163183340	2.001	6.8	467.2	72.65	7.64	9.82	3.59	2	13.6	27.7 27.7 27.3

Наименование, артикул, эскиз	Цвет профиля	Код по каталогу	Масса, кг/п.м	Длина хлыста, м	Внешний периметр, мм	Момент инерции, $см^4$		Момент сопротивления, $см^3$		Количество в упаковке		Масса упаковки брутто, кг
						J_x	J_y	W_x	W_y	шт.	п.м.	
Профиль створки AYPC.F50.3.1332N 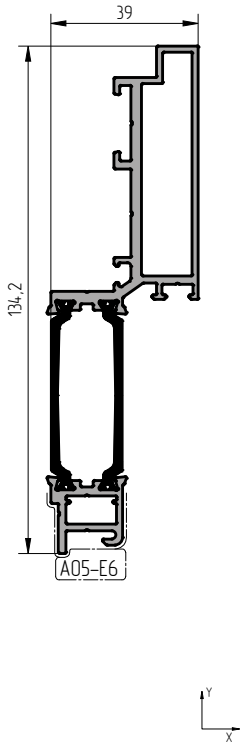	00 RAL9016 RAL9006 A00-D6	16318250 16318251 16318254 163182340	1.953	6.8	467.2	72.65	7.64	9.82	3.59	2	13.6	27.1 27.1 27.1 26.7
Профиль створки AYPC.F50.3.1333 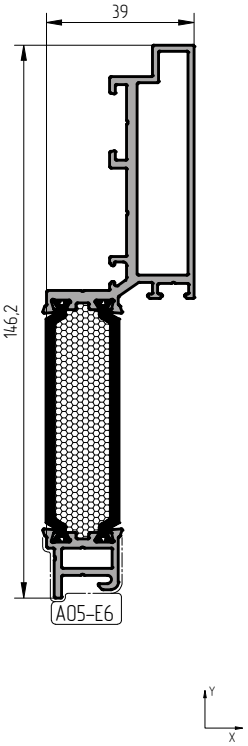	RAL9016 RAL9006 A00-D6	16318551 16318554 163185340	2.128	6.8	492.0	86.47	7.31	10.24	3.39	2	13.6	29.5 29.5 29.0

Наименование, артикул, эскиз	Цвет профиля	Код по каталогу	Масса, кг/п.м	Длина хлыста, м	Внешний периметр, мм	Момент инерции, $см^4$		Момент сопротивления, $см^3$		Количество в упаковке		Масса упаковки брутто, кг
						J_x	J_y	W_x	W_y	шт.	п.м.	
Профиль створки AYPC.F50.3.1333N 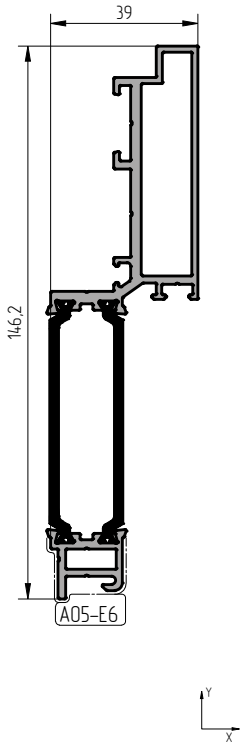	00 RAL9016 RAL9006 A00-D6	16318450 16318451 16318454 163184340	2.065	6.8	492.0	86.47	7.31	10.24	3.39	2	13.6	28.7 28.7 28.7 28.2
Профиль створки AYPC.F50.1334 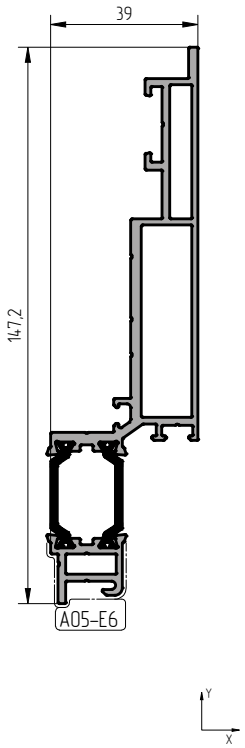	00 RAL9016 RAL9006 A00-D6	16318650 16318651 16318654 163186340	2.136	6.8	493.5	92.44	9.30	12.17	3.82	2	13.6	29.6 29.6 29.6 29.1

Наименование, артикул, эскиз	Цвет профиля	Код по каталогу	Масса, кг/п.м	Длина хлыста, м	Внешний периметр, мм	Момент инерции, $см^4$		Момент сопротивления, $см^3$		Количество в упаковке		Масса упаковки брутто, кг
						J_x	J_y	W_x	W_y	шт.	п.м.	
Профиль створки AYPC.F50.3.1335 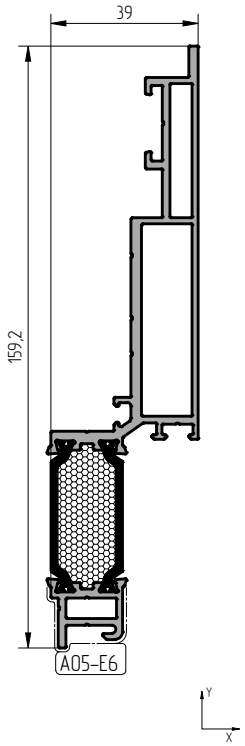	RAL9016 RAL9006 A00-D6	16318851 16318854 163188340	2.238	6.8	517.2	107.90	9.30	13.31	3.82	2	13.6	31.0 31.0 30.5
Профиль створки AYPC.F50.3.1335N 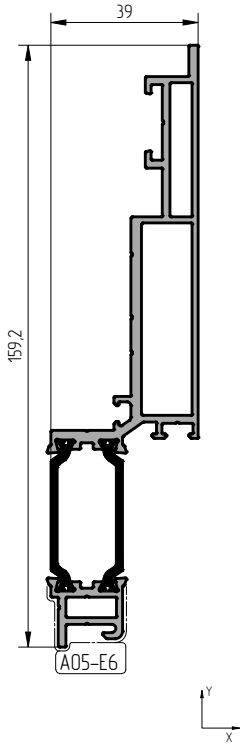	00 RAL9016 RAL9006 A00-D6	16318750 16318751 16318754 163187340	2.200	6.8	517.2	107.90	9.30	13.31	3.82	2	13.6	30.5 30.5 30.5 30.0

Наименование, артикул, эскиз	Цвет профиля	Код по каталогу	Масса, кг/п.м	Длина хлыста, м	Внешний периметр, мм	Момент инерции, $см^4$		Момент сопротивления, $см^3$		Количество в упаковке		Масса упаковки брутто, кг
						J_x	J_y	W_x	W_y	шт.	п.м.	
Профиль створки AYPC.F50.3.1336 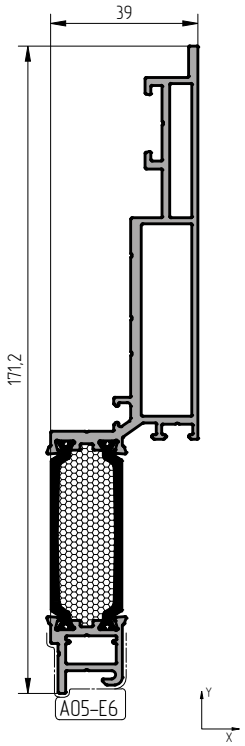	RAL9016 RAL9006 A00-D6	16319051 16319054 163190340	2.366	6.8	562.6	129.98	9.74	14.49	4.05	2	13.6	32.8 32.8 32.3
Профиль створки AYPC.F50.3.1336N 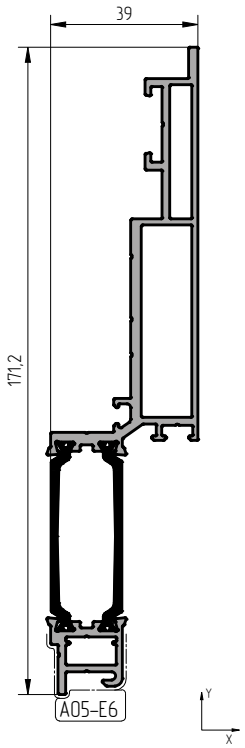	00 RAL9016 RAL9006 A00-D6	16318950 16318951 16318954 163189340	2.318	6.8	562.6	129.98	9.74	14.49	4.05	2	13.6	32.1 32.1 32.1 31.6

Наименование, артикул, эскиз	Цвет профиля	Код по каталогу	Масса, кг/п.м	Длина хлыста, м	Внешний периметр, мм	Момент инерции, $см^4$		Момент сопротивления, $см^3$		Количество в упаковке		Масса упаковки брутто, кг
						J_x	J_y	W_x	W_y	шт.	п.м.	
Профиль створки AYPC.F50.3.1337 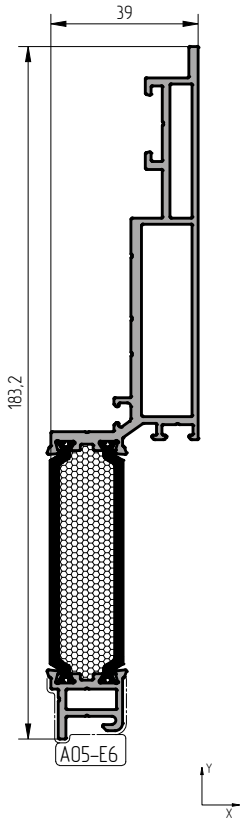	RAL9016 RAL9006 A00-D6	16319251 16319254 163192340	2.493	6.8	566.2	145.76	9.30	14.47	3.82	2	13.6	34.5 34.5 34.0
Профиль створки AYPC.F50.3.1337N 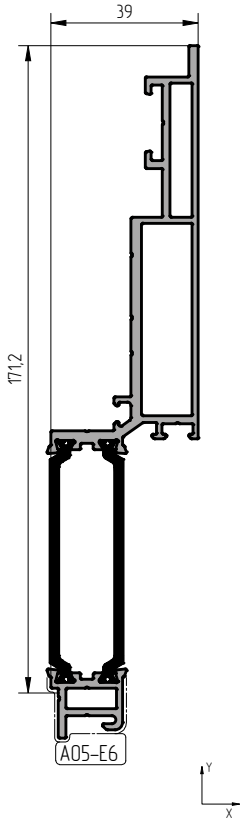	00 RAL9016 RAL9006 A00-D6	16319150 16319151 16319154 163191340	2.430	6.8	566.2	145.76	9.30	14.47	3.82	2	13.6	33.7 33.7 33.7 33.2

Наименование, артикул, эскиз	Цвет профиля	Код по каталогу	Масса, кг/п.м	Длина хлыста, м	Внешний периметр, мм	Момент инерции, $см^4$		Момент сопротивления, $см^3$		Количество в упаковке		Масса упаковки брутто, кг
						J_x	J_y	W_x	W_y	шт.	п.м.	
Профиль вспомогательный AYPC.F50.0701 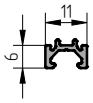	00 RAL9005|30	11204300 112043429	0.095	6.8	52.7	–	–	–	–	60	408	39.3 41.4
Профиль вспомогательный AYPC.F50.0702 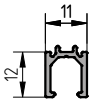	00 RAL9005|30	11204400 112074429	0.140	6.8	76.7	–	–	–	–	25	170	24.3 26.9
Профиль вспомогательный AYPC.F50.0703 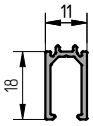	00 RAL9005|30	11267500 112675429	0.186	6.8	100.7	–	–	–	–	20	136	25.8 27.4
Профиль вспомогательный AYPC.F50.0704 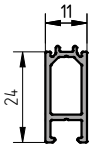	00 RAL9005|30	11267800 112678429	0.261	6.8	93.7	–	–	–	–	12	81.6	21.3 22.6
Профиль вспомогательный AYPC.120.0202 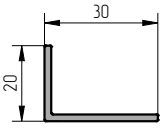	00 RAL9016 RAL9006 A00-E6	10609200 10609221 10609231 106092806	0.223	6.0	99.2	–	–	–	–	5	30	7.52 7.97 7.97 7.52

АЛЮТЕХ ПРОФИЛЬНЫЕ СИСТЕМЫ

Наименование, артикул, эскиз	Цвет профиля	Код по каталогу	Масса, кг/п.м	Длина хлыста, м	Внешний периметр, мм	Момент инерции, $см^4$		Момент сопротивления, $см^3$		Количество в упаковке		Масса упаковки брутто, кг
						J_x	J_y	W_x	W_y	шт.	п.м.	
Профиль опорный под стеклопакет AYPC.F50.0802 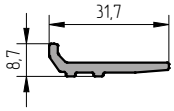	00	11203400	0.255	6.8	76.6	–	–	–	–	20	136	34.7
Профиль опорный под стеклопакет AYPC.F50.0803 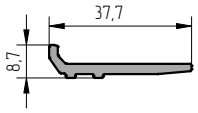	00	11203500	0.299	6.8	86.6	–	–	–	–	20	136	40.7
Профиль опорный под стеклопакет AYPC.F50.0804 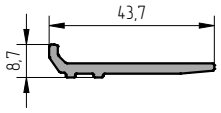	00	11203600	0.343	6.8	100.6	–	–	–	–	20	136	46.7
Профиль опорный под стеклопакет AYPC.F50.0805 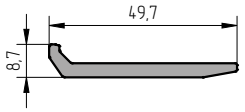	00	11250100	0.500	6.8	110	–	–	–	–	00	68	34.0
Профиль опорный под стеклопакет AYPC.F50.0806 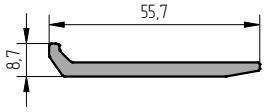	00	11250200	0.560	6.8	122.0	–	–	–	–	10	68	38.1
Профиль опорный под стеклопакет AYPC.F50.0815 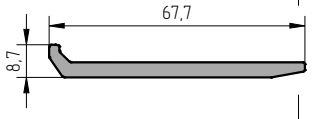	00	11254300	0.730	6.8	146.1	–	–	–	–	8	54.4	39.8
Профиль опорный под стеклопакет AYPC.F50.0865 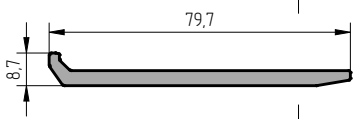	00	16312500	0.860	6.8	170.1	–	–	–	–	4	27.2	23.5

Наименование, артикул, эскиз	Цвет профиля	Код по каталогу	Масса, кг/п.м	Длина хлыста, м	Внешний периметр, мм	Момент инерции, $см^4$		Момент сопротивления, $см^3$		Количество в упаковке		Масса упаковки брутто, кг
						J_x	J_y	W_x	W_y	шт.	п.м.	
Профиль прижима AYPC.F50.1629 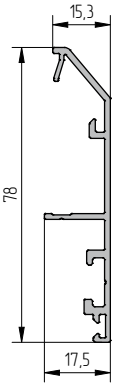	00 RAL9016 RAL9006 A00-D6	11305200 11305221 11305231 113052808	0.576	6.8	270.0	–	–	–	–	10	68.0	39.8 42.0 42.0 39.8
Профиль прижима AYPC.F50.1691 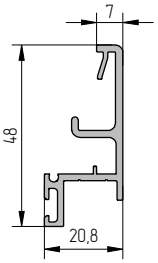	00 RAL9016 RAL9006 A00-D6	16313000 16313021 16313031 163130808	0.511	6.8	218.7	–	–	–	–	4	40.8	21.0 21.6 21.6 21.0
Профиль вспомогательный AYPC.F50.1703 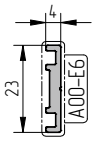	A00-E6	113038806	0.168	6.8	64.2	–	–	–	–	10	68.0	11.9
Профиль вспомогательный AYPC.F50.1708 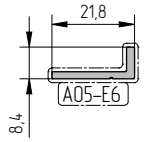	A05-E6	163103856	0.148	6.8	59.8	–	–	–	–	10	68.0	10.7
Профиль вспомогательный AYPC.F50.1709 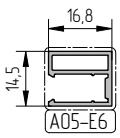	A05-E6	163126856	0.195	6.8	96.5	–	–	–	–	16	108.8	21.4
Профиль вспомогательный AYPC.F50.1710 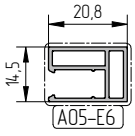	A05-E6	163127856	0.237	6.8	102.0	–	–	–	–	18	122.4	29.1

Наименование, артикул, эскиз	Цвет профиля	Код по каталогу	Масса, кг/п.м	Длина хлыста, м	Внешний периметр, мм	Момент инерции, $см^4$		Момент сопротивления, $см^3$		Количество в упаковке		Масса упаковки брутто, кг
						J_x	J_y	W_x	W_y	шт.	п.м.	
Профиль вспомогательный AYPC.F50.1711 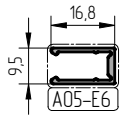	A05-E6	163128856	0.128	6.8	86.4	–	–	–	–	18	122.4	15.8
Профиль вспомогательный AYPC.F50.1712 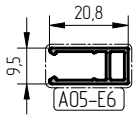	A05-E6	163129856	0.159	6.8	91.9	–	–	–	–	24	163.2	26.0
Профиль опорный под стеклопакет AYPC.F50.1814 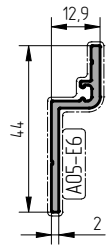	A05-E6	163104856	0.313	6.8	119.2	–	–	–	–	10	68.0	21.3
Профиль опорный под стеклопакет AYPC.F50.1815 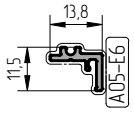	A05-E6	163114856	0.113	6.8	58.7	–	–	–	–	20	136	15.5
Профиль опорный под стеклопакет AYPC.F50.1816 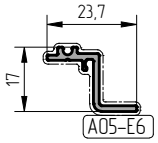	A05-E6	163115856	0.173	6.8	88.0	–	–	–	–	20	136	23.6
Профиль опорный под стеклопакет AYPC.F50.1817 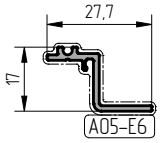	A05-E6	163116856	0.189	6.8	96.0	–	–	–	–	20	136	25.8
Профиль опорный под стеклопакет AYPC.F50.1818 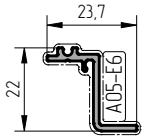	A05-E6	163117856	0.193	6.8	98.0	–	–	–	–	20	136	26.3

Наименование, артикул, эскиз	Цвет профиля	Код по каталогу	Масса, кг/п.м	Длина хлыста, м	Внешний периметр, мм	Момент инерции, $см^4$		Момент сопротивления, $см^3$		Количество в упаковке		Масса упаковки брутто, кг
						J_x	J_y	W_x	W_y	шт.	п.м.	
Профиль опорный под стеклопакет AYPC.F50.1819 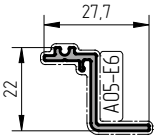	A05-E6	163118856	0.291	6.8	106,0	–	–	–	–	20	136	28.5
Профиль опорный под стеклопакет AYPC.F50.1820 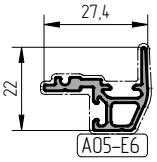	A05-E6	163119856	0.319	6.8	126.3	–	–	–	–	10	68	20.6
Профиль опорный под стеклопакет AYPC.F50.1821 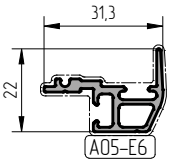	A05-E6	163120856	0.347	6.8	139.9	–	–	–	–	10	68	23.7
Профиль опорный под стеклопакет AYPC.F50.1822 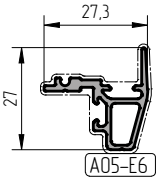	A05-E6	163121856	0.333	6.8	135.3	–	–	–	–	10	68	22.7
Профиль опорный под стеклопакет AYPC.F50.1823 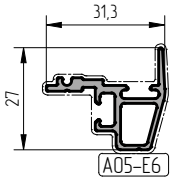	A05-E6	163122856	0.377	6.8	148.9	–	–	–	–	10	68	25.8
Профиль опорный под стеклопакет AYPC.F50.1824 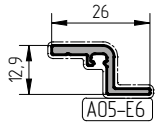	A05-E6	163123856	0.236	6.8	82.9	–	–	–	–	20	136	27.8
Профиль опорный под стеклопакет AYPC.F50.1825 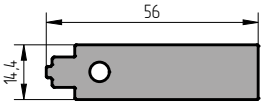	00	16312400	1.972	6.8	138.9	–	–	–	–	2	13.6	26.9

АЛЮТЕХ ПРОФИЛЬНЫЕ СИСТЕМЫ

Наименование, артикул, эскиз	Цвет профиля	Код по каталогу	Масса, кг/п.м	Длина хлыста, м	Внешний периметр, мм	Момент инерции, $см^4$		Момент сопротивления, $см^3$		Количество в упаковке		Масса упаковки брутто, кг
						J_x	J_y	W_x	W_y	шт.	п.м.	
Профиль тяги АУРС.С48.0612 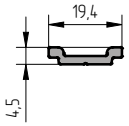	А00–Е6	10402580б	0.136	6.5	49.6	–	–	–	–	24	156	21.3
Профиль угловой обжимной АУРС.С48.0702 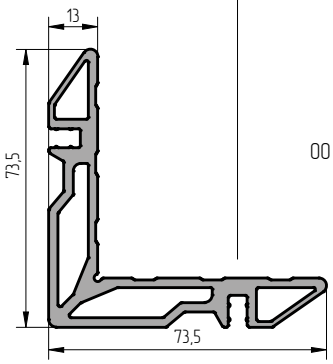	00	10403600	2.103	3.25	322.9	–	–	–	–	2	6.5	13.67
Профиль угловой обжимной АУРС.С48.0707 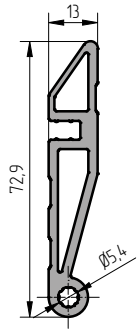	00	10405600	1.072	3.25	175.9	–	–	–	–	4	13.0	13.90
Профиль угловой обжимной АУРС.С48.0708 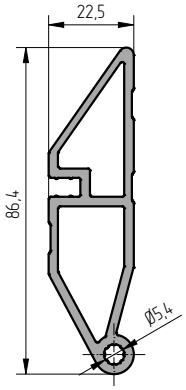	00	10405700	1.384	3.25	210.6	–	–	–	–	4	13.0	18.60

Наименование, артикул, эскиз	Цвет профиля	Код по каталогу	Масса, кг/п.м	Длина хлыста, м	Внешний периметр, мм	Момент инерции, $см^4$		Момент сопротивления, $см^3$		Количество в упаковке		Масса упаковки брутто, кг
						J_x	J_y	W_x	W_y	шт.	п.м.	
Профиль угловой обжимной AYPC.W50.0703 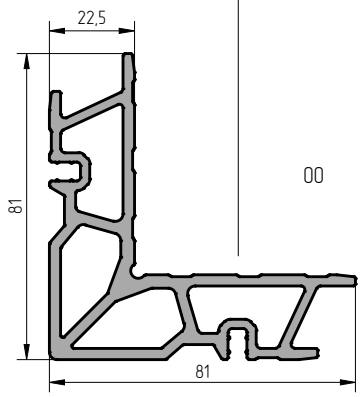	00	12402300	2.982	3.25	269.1	–	–	–	–	2	6.5	19.5
Профиль угловой обжимной AYPC.EF65.0809 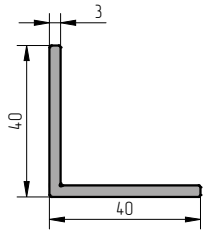	00	11703300	0.620	6.5	159.6	–	–	–	–	8	52	21.3
Профиль угловой обжимной AYPC.EF65.0810 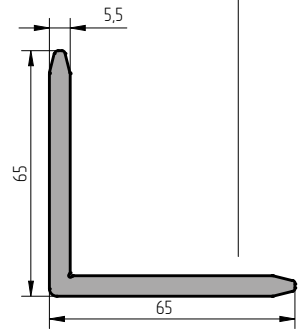	00	16313100	1.794	6.8	254.1	–	–	–	–	2	13.6	24.5
Профиль угловой обжимной AYPC.EF65.0811 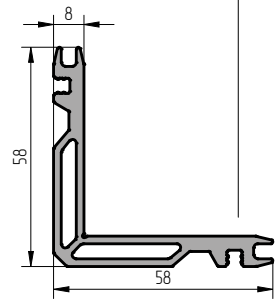	00	16313200	1.325	6.8	269.1	–	–	–	–	2	13.6	18.1

Наименование, артикул, эскиз	Цвет	Код по каталогу	Масса, кг/м.п.	Длина хлыста, м.п.	Количество в упаковке		Масса упаковки брутто, кг
					шт.	м.п.	
Профиль рассекательный AYPC.F50.1907 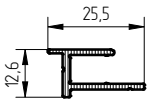	–	16320000	0.109	6.8	10	68	7.41
Профиль рамы AYPC.F50.1908 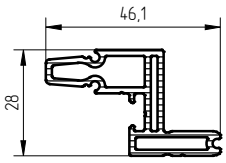	–	16320100	0.295	6.8	4	27.2	8.01
Профиль рамы AYPC.F50.1909 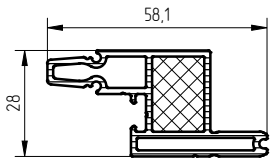	–	16320300	0.380	6.8	4	27.2	10.4
Профиль рамы AYPC.F50.1910 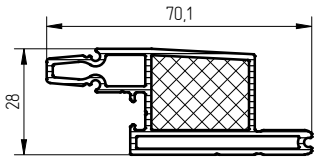	–	16320500	0.460	6.8	4	27.2	12.6
Профиль рамы AYPC.F50.1911 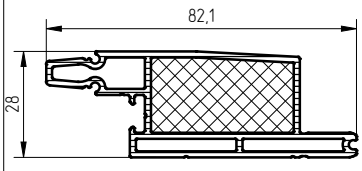	–	16320700	0.548	6.8	4	27.2	14.9

Наименование, артикул, эскиз	Цвет	Код по каталогу	Масса, кг/м.п.	Длина хлыста, м.п.	Количество в упаковке		Масса упаковки брутто, кг
					шт.	м.п.	
Вставка теплоизоляционная XPS_14x15.5 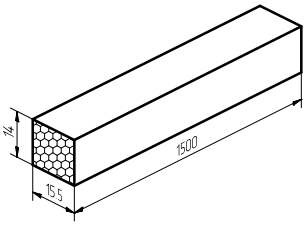	–	16320900	0.0053	1.5	90	135	0.73
Вставка теплоизоляционная XPS_14x25.5 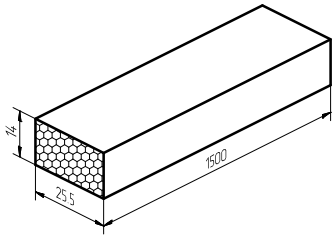	–	16321000	0.0087	1.5	50	75	0.67
Вставка теплоизоляционная XPS_14x27.5 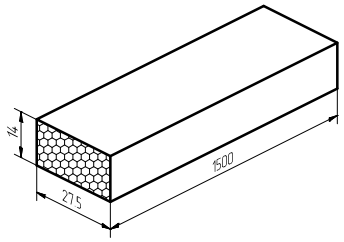	–	16321100	0.0093	1.5	45	67.5	0.65
Вставка теплоизоляционная XPS_14x35.5 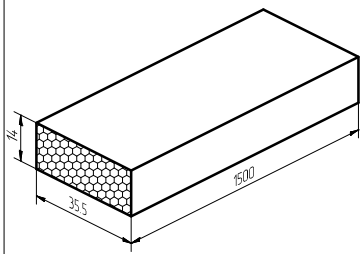	–	16321200	0.0127	1.5	35	52.5	0.67

Наименование, артикул, эскиз	Цвет	Код по каталогу	Масса, кг/м.п.	Количество в упаковке, м.п.	Масса упаковки брутто, кг
Уплотнитель резиновый FRK14 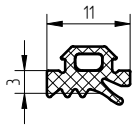	–	11215100	0.052	300	16.8
Уплотнитель резиновый FRK15 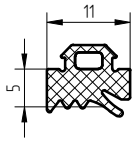	–	11215200	0.078	200	16.6
Уплотнитель резиновый FRK16 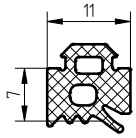	–	11215300	0.093	175	17.5
Уплотнитель резиновый FRK17 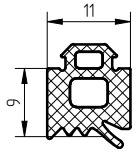	–	11215400	0.111	150	18.0
Уплотнитель резиновый FRK18 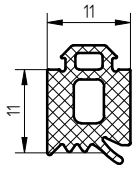	–	11215500	0.128	125	17.25
Уплотнитель резиновый FRK19 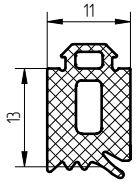	–	11215600	0.145	100	15.5
Уплотнитель резиновый FRK20 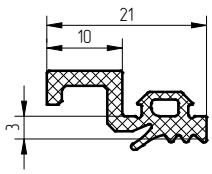	–	11215700	0,095	175	16.7

Наименование, артикул, эскиз	Цвет	Код по каталогу	Масса, кг/м.п.	Количество в упаковке, м.п.	Масса упаковки брутто, кг
Уплотнитель резиновый FRK21 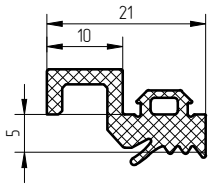	–	11215800	0.133	125	16.7
Уплотнитель резиновый FRK22 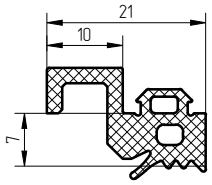	–	11215900	0.158	100	15.8
Уплотнитель резиновый FRK37 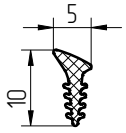	–	10415400	0.028	600	16.8
Уплотнитель резиновый FRK38 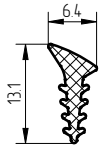	–	10415500	0.045	400	18.0
Уплотнитель резиновый FRK69 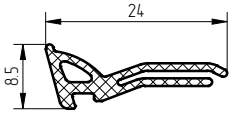	–	10820800	0.084	200	16.8
Уплотнитель резиновый FRK80 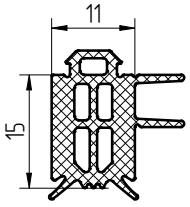	–	11410600	0.187	75	14.3
Уплотнитель резиновый FRK98 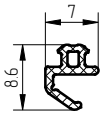	–	10821000	0.027	575	15.7

Наименование, артикул, эскиз	Цвет	Код по каталогу	Масса, кг/м.п.	Количество в упаковке, м.п.	Масса упаковки брутто, кг
Уплотнитель резиновый FRK127 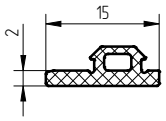	–	11316600	0.055	250	13.8
Уплотнитель резиновый FRK128 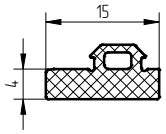	–	11316700	0.095	175	16.7
Уплотнитель резиновый FRK129 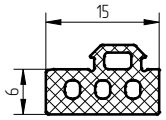	–	11316800	0.118	125	14.8
Уплотнитель резиновый FRK130 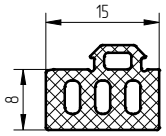	–	11316900	0.142	80	11.4
Уплотнитель резиновый FRK131 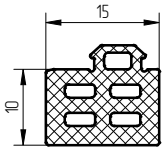	–	11317000	0.179	80	14.4
Уплотнитель резиновый FRK132 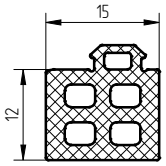	–	11317100	0.194	55	10.7
Уплотнитель резиновый FRK195 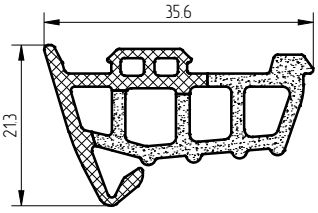	–	10940300	0.313	25	8.9

Наименование, артикул, эскиз	Цвет	Код по каталогу	Масса, кг/м.п.	Количество в упаковке, м.п.	Масса упаковки брутто, кг
Уплотнитель резиновый FRK198 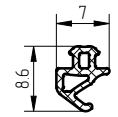	–	10825900	0.029	575	16.49
Уплотнитель резиновый FRK199 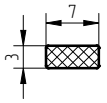	–	11240200	0,029	420	12,2
Уплотнитель резиновый FRK223 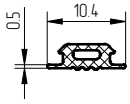	–	11318000	0,03	500	13,0
Уплотнитель резиновый FRK224 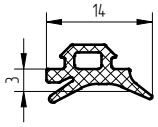	–	11318100	0,06	250	15,0
Уплотнитель резиновый FRK225 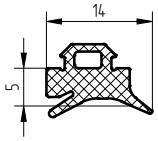	–	11318200	0,09	200	17,0
Уплотнитель резиновый FRK226 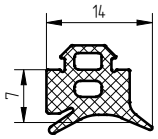	–	11318300	0,11	200	19,0
Уплотнитель резиновый FRK227 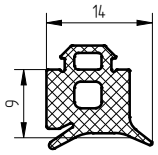	–	11318400	0,13	150	19,0
Уплотнитель резиновый FRK228 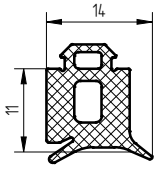	–	11318500	0,153	125	18,0

Наименование, артикул, эскиз	Цвет	Код по каталогу	Масса, кг/м.п.	Количество в упаковке, м.п.	Масса упаковки брутто, кг
Уплотнитель резиновый FRK229 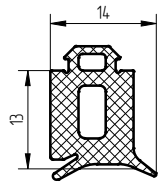	–	11318600	0,176	100	17,0
Уплотнитель резиновый FRK249 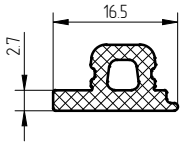	–	16345000	0.102	200	20.4
Уплотнитель резиновый FRK250 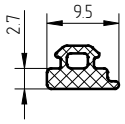	–	16345100	0.043	500	21.5
Уплотнитель резиновый FRK251 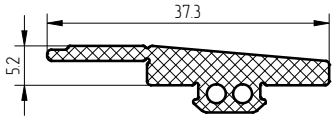	–	16345200	0.199	300	59.7
Уплотнитель резиновый FRK252 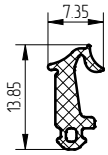	–	16345300	0.057	250	14.3
Уплотнитель резиновый FRK253 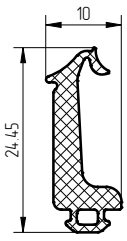	–	16345400	0.134	120	16.1

Наименование, артикул, эскиз	Цвет	Код по каталогу	Масса, кг/м.п.	Количество в упаковке, м.п.	Масса упаковки брутто, кг
Уплотнитель резиновый FRK254 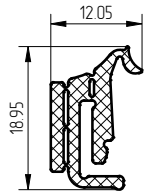	–	16345500	0.125	125	15.6
Уплотнитель резиновый FRK255 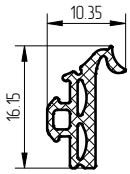	–	16345600	0.078	250	19.5
Уплотнитель резиновый FRK256 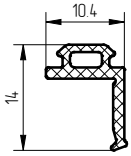	–	16345700	0.055	200	11.0
Уплотнитель резиновый FRK257 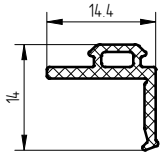	–	16345800	0.063	125	7.88
Уплотнитель резиновый FRK258 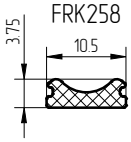	–	16345900	0.038	450	17.1
Уплотнитель фальца AYPC.F50.1959 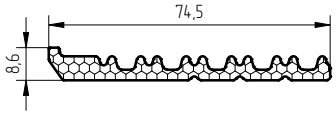	–	16320800	0.040	100	4.0
Уплотнитель резиновый AYPC.SL160.0948	–	12620500	0.006	100	0.6

Наименование, артикул, эскиз	Цвет	Код по каталогу	Масса, кг	Кол-во в упаковке, шт	Масса упаковки брутто, кг	Исходный профиль	Применение
Подкладка опорная AYPC.F50.0941 AYPC.F50.0941-01 AYPC.F50.0941-02 AYPC.F50.0952 AYPC.F50.0952-01 AYPC.F50.0952-03 AYPC.F50.0952-05 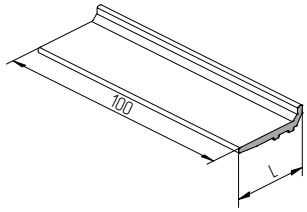 единица измерения – шт.	00	11220800 11220900 11221000 11230700 11230800 11236700 16356200	0.025 0.030 0.034 0.050 0.056 0.073 0.086	100 100 70 50 50 50 34	2.7 3.2 2.6 2.7 3.0 3.9 2.9	AYPC.F50.0802 AYPC.F50.0803 AYPC.F50.0804 AYPC.F50.0805 AYPC.F50.0806 AYPC.F50.0815 AYPC.F50.0865	Применяется как опорная подкладка под стеклопакет Толщина заполнения, мм / Длина L, мм 22–26 / 31.7 28–32 / 37.7 34–38 / 43.7 40–44 / 49.7 46–50 / 55.7 58–62 / 67.7 70–74 / 79.7 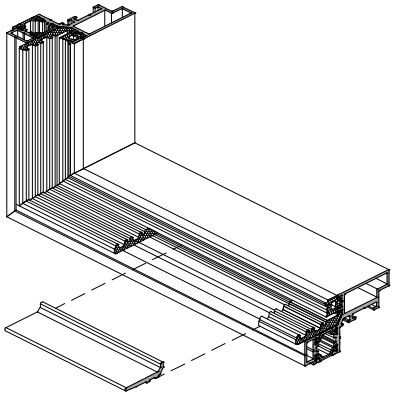
Закладная угловая AYPC.F50.1950-03 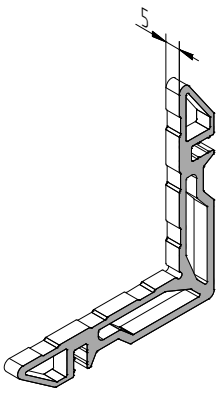 единица измерения – шт.	00	11227400	0.010	50	0.524	AYPC.C48.0702	Применяется для соединения профилей створки AYPC.F50.1314, AYPC.F50.3.1315, AYPC.F50.3.1315N, AYPC.F50.3.1316, AYPC.F50.3.1316N, AYPC.F50.3.1317, AYPC.F50.3.1317N, AYPC.F50.1318, AYPC.F50.3.1319, AYPC.F50.3.1319N, AYPC.F50.3.1320, AYPC.F50.3.1320N, AYPC.F50.3.1321, AYPC.F50.3.1321N, AYPC.F50.1322, AYPC.F50.3.1323, AYPC.F50.3.1323N, AYPC.F50.3.1324, AYPC.F50.3.1324N, AYPC.F50.3.1325, AYPC.F50.3.1325N, AYPC.F50.1326, AYPC.F50.3.1327, AYPC.F50.3.1327N, AYPC.F50.3.1328, AYPC.F50.3.1328N, AYPC.F50.3.1329, AYPC.F50.3.1329N, AYPC.F50.1330, AYPC.F50.3.131, AYPC.F50.3.131N, AYPC.F50.3.1332, AYPC.F50.3.1332N, AYPC.F50.3.1333, AYPC.F50.3.1333N, AYPC.F50.1334, AYPC.F50.3.1335, AYPC.F50.3.1335N, AYPC.F50.3.1336, AYPC.F50.3.1336N, AYPC.F50.3.1337, AYPC.F50.3.1337N 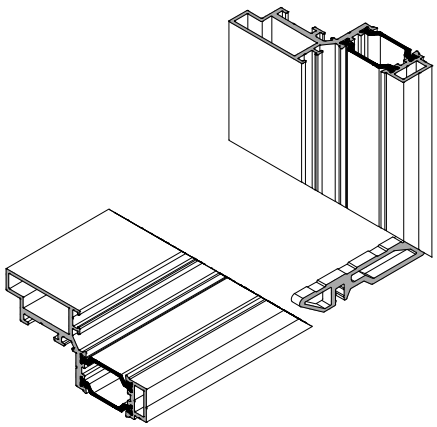

Наименование, артикул, эскиз	Цвет	Код по каталогу	Масса, кг	Кол-во в упаковке, шт	Масса упаковки брутто, кг	Исходный профиль	Применение
Закладная угловая AYPC.F50.1950-05 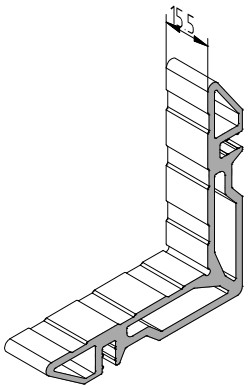 единица измерения – шт.	00	11231400	0.032	32	1.039	AYPC.C48.0702	Применяется для соединения профилей рамы AYPC.F50.1209 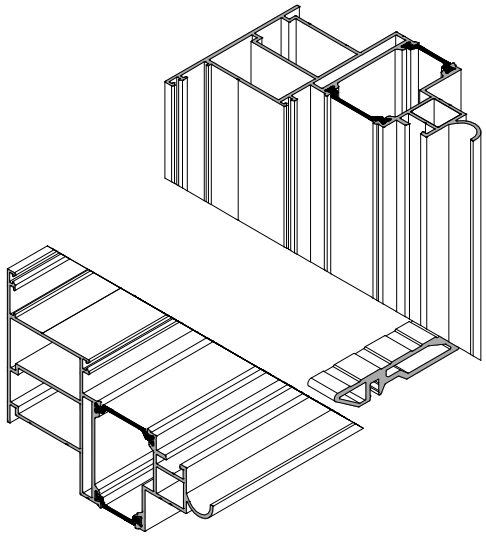
Закладная угловая AYPC.F50.1950-06 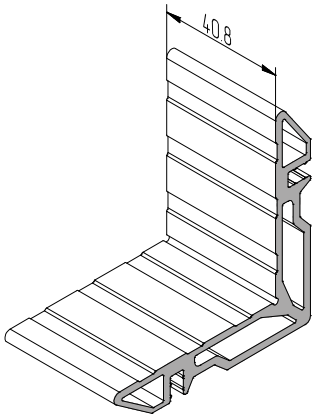 единица измерения – шт.	00	11231500	0.086	16	1.368	AYPC.C48.0702	Применяется для соединения профилей створки AYPC.F50.1309 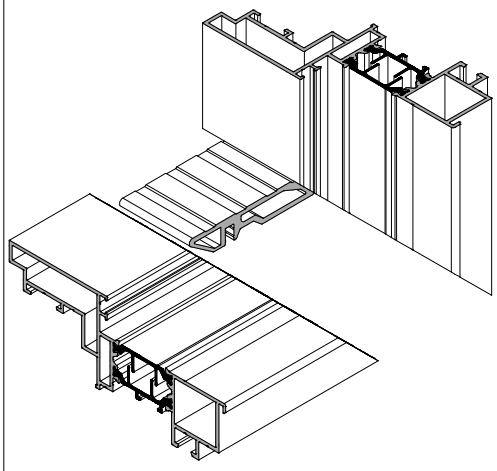

Наименование, артикул, эскиз	Цвет	Код по каталогу	Масса, кг	Кол-во в упаковке, шт	Масса упаковки брутто, кг	Исходный профиль	Применение
Закладная угловая AYPC.F50.1950-09 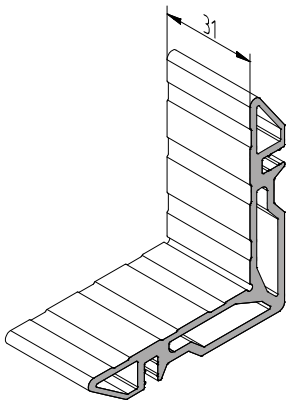	00	16355100	0.065	24	1.559	AYPC.C48.0702	Применяется для соединения профилей рамы AYPC.F50.1211 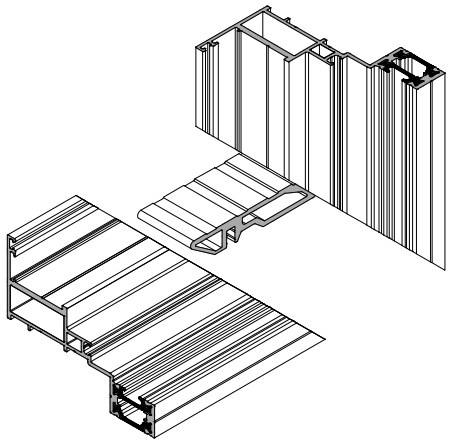 Применяется для соединения профилей створки AYPC.F50.1313 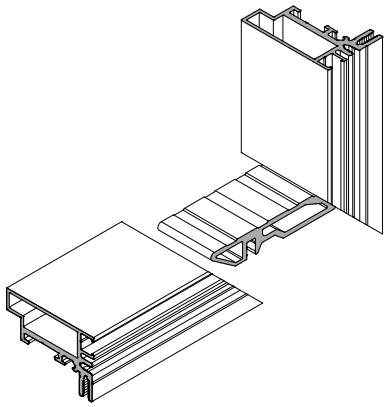 Применяется для соединения профилей рамы AYPC.F50.1212 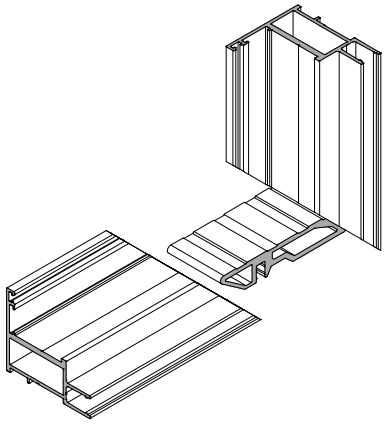

единица измерения – шт.

Наименование, артикул, эскиз	Цвет	Код по каталогу	Масса, кг	Кол-во в упаковке, шт	Масса упаковки брутто, кг	Исходный профиль	Применение
Закладная угловая AYPC.F50.1950-10 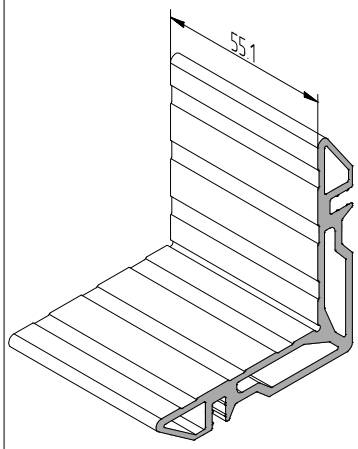 единица измерения – шт.	00	16355200	0.115	24	2.771	AYPC.C48.0702	Применяется для соединения профилей рамы AYPC.F50.1213 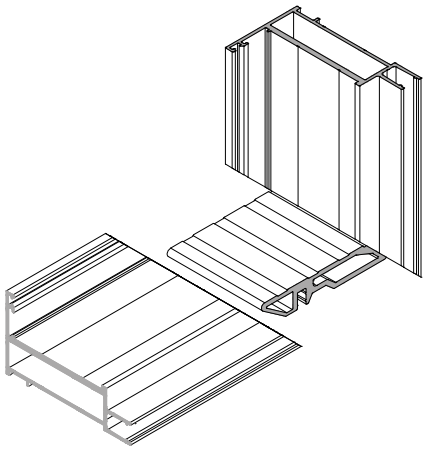
Закладная угловая AYPC.F50.1950-11 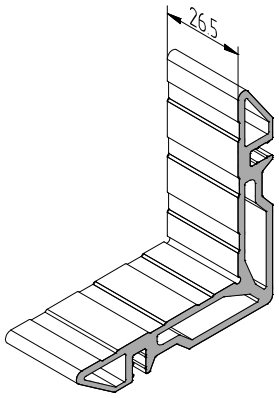 единица измерения – шт.	00	16355300	0.056	50	2.777	AYPC.C48.0702	Применяется для соединения профилей створки AYPC.F50.1314, AYPC.F50.3.1315, AYPC.F50.3.1315N, AYPC.F50.3.1316, AYPC.F50.3.1316N, AYPC.F50.3.1317, AYPC.F50.3.1317N, AYPC.F50.1326, AYPC.F50.3.1327, AYPC.F50.3.1327N, AYPC.F50.3.1328, AYPC.F50.3.1328N, AYPC.F50.3.1329, AYPC.F50.3.1329N 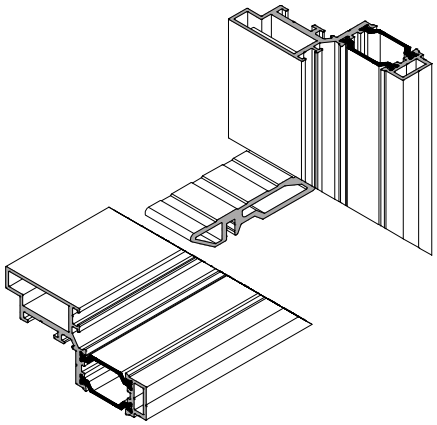

Наименование, артикул, эскиз	Цвет	Код по каталогу	Масса, кг	Кол-во в упаковке, шт	Масса упаковки брутто, кг	Исходный профиль	Применение
Закладная угловая AYPC.F50.1950-12 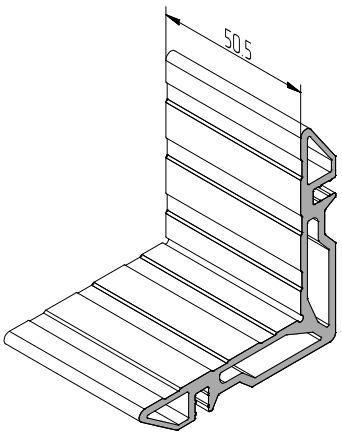 единица измерения – шт.	00	16355400	0.106	24	2.540	AYPC.C48.0702	Применяется для соединения профилей створки AYPC.F50.1318, AYPC.F50.3.1319, AYPC.F50.3.1319N, AYPC.F50.3.1320, AYPC.F50.3.1320N, AYPC.F50.3.1321, AYPC.F50.3.1321N, AYPC.F50.1322, AYPC.F50.3.1323, AYPC.F50.3.1323N, AYPC.F50.3.1324, AYPC.F50.3.1324N, AYPC.F50.3.1325, AYPC.F50.3.1325N, AYPC.F50.1330, AYPC.F50.3.1331, AYPC.F50.3.1331N, AYPC.F50.3.1332, AYPC.F50.3.1332N, AYPC.F50.3.1333, AYPC.F50.3.1333N, AYPC.F50.1334, AYPC.F50.3.1335, AYPC.F50.3.1335N, AYPC.F50.3.1336, AYPC.F50.3.1336N, AYPC.F50.3.1337, AYPC.F50.3.1337N 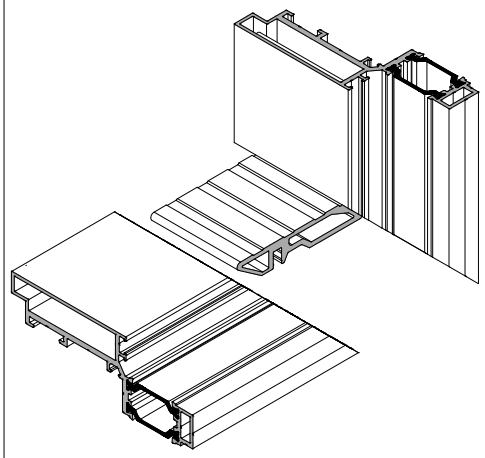
Закладная угловая AYPC.F50.1950-13 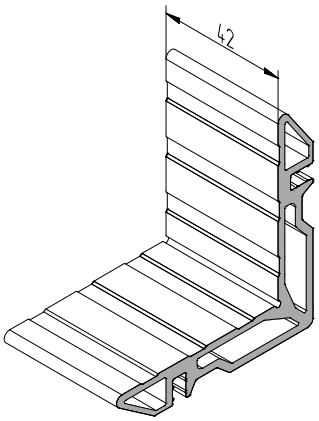 единица измерения – шт.	00	16355500	0.088	30	2.640	AYPC.C48.0702	Применяется для соединения профилей рамы AYPC.F50.1214 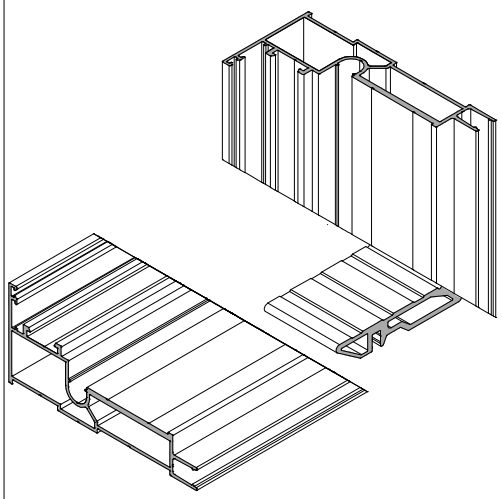

Наименование, артикул, эскиз	Цвет	Код по каталогу	Масса, кг	Кол-во в упаковке, шт	Масса упаковки брутто, кг	Исходный профиль	Применение
Закладная угловая AYPC.F50.1951-01 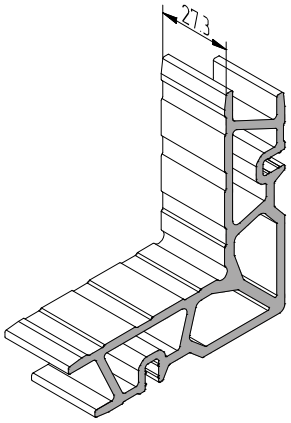 единица измерения – шт.	00	11231600	0.071	15	1.060	AYPC.W50.0703	Применяется для соединения профилей створки AYPC.F50.1309 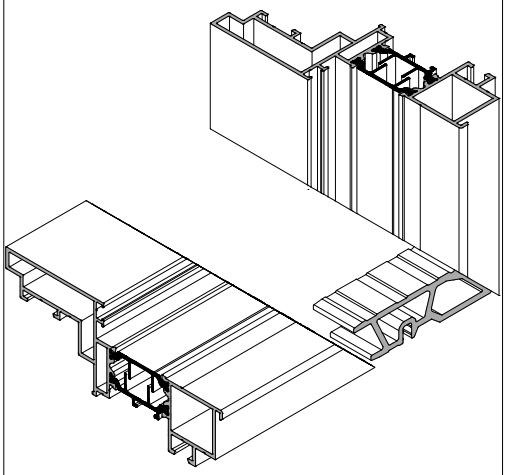
Закладная угловая AYPC.F50.1951-02 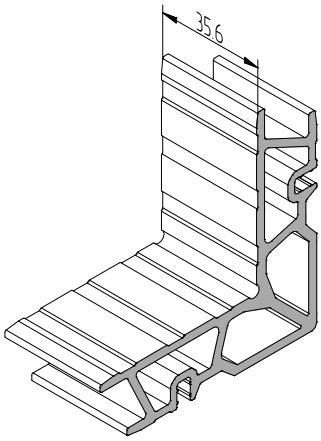 единица измерения – шт.	00	11231700	0.106	10	1.062	AYPC.W50.0703	Применяется для соединения профилей рамы AYPC.F50.1209 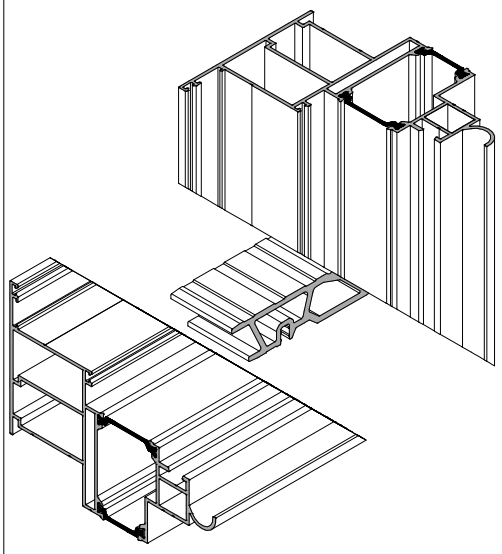

Наименование, артикул, эскиз	Цвет	Код по каталогу	Масса, кг	Кол-во в упаковке, шт	Масса упаковки брутто, кг	Исходный профиль	Применение
Закладная угловая AYPC.F50.1951-03 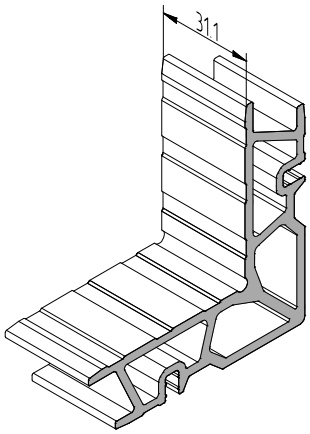 единица измерения – шт.	00	112317001	0.093	10	0.927	AYPC.W50.0703	Применяется для соединения профилей рамы AYPC.F50.1214 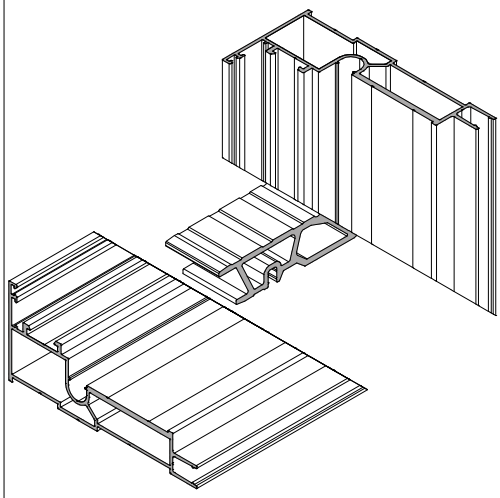
Закладная угловая AYPC.F50.1960 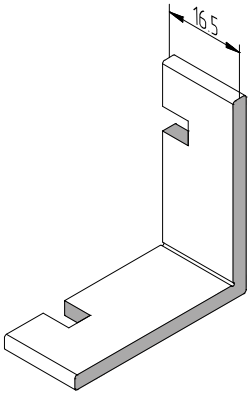 единица измерения – шт.	00	16355000	0.010	300	2.930	AYPC.EF65.0809	Применяется для соединения профилей рамы AYPC.F50.1211 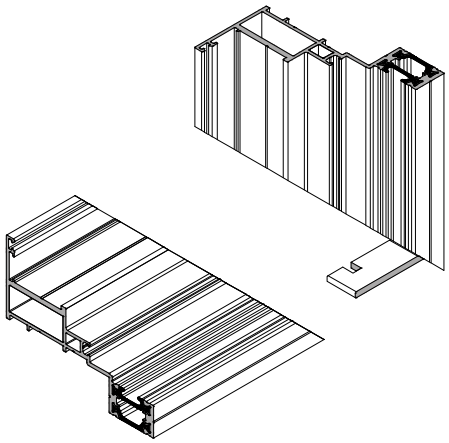

Наименование, артикул, эскиз	Цвет	Код по каталогу	Масса, кг	Кол-во в упаковке, шт	Масса упаковки брутто, кг	Исходный профиль	Применение
Закладная угловая AYPC.F50.1961 AYPC.F50.1961-01 AYPC.F50.1961-02 AYPC.F50.1961-03 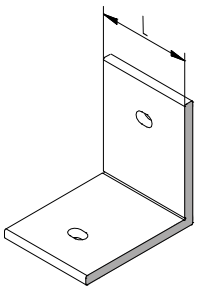 единица измерения – шт.	00	16355600 16355700 16355800 16355900	0.011 0.019 0.026 0.034	180 108 72 46	2.1 2.1 1.9 1.6	AYPC.EF65.0809	Применяется для соединения профилей рамы Длина L, мм: 18.4 – AYPC.F50.1908 (Для профиля рамы); 30.4 – AYPC.F50.1909; 42.4 – AYPC.F50.1910; 54.4 – AYPC.F50.1911 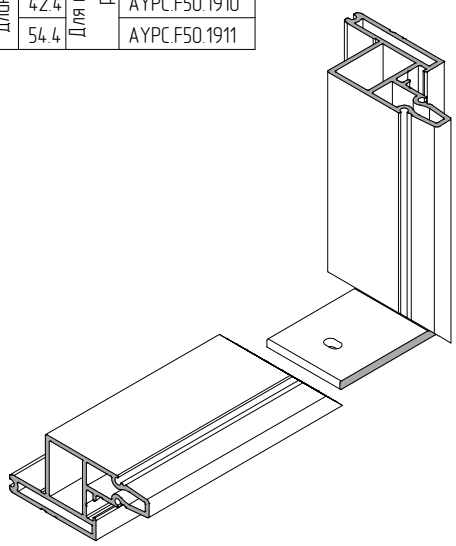
Закладная угловая AYPC.F50.1962 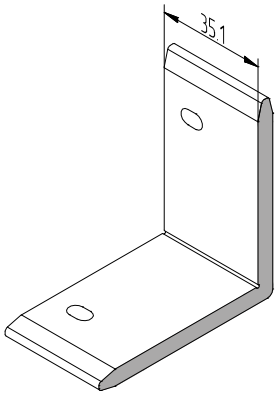 единица измерения – шт.	00	16356000	0.062	24	1.487	AYPC.EF65.0810	Применяется для соединения профилей створки AYPC.F50.1322, AYPC.F50.3.1323, AYPC.F50.3.1323N, AYPC.F50.3.1324, AYPC.F50.3.1324N, AYPC.F50.3.1325, AYPC.F50.3.1325N, AYPC.F50.1334, AYPC.F50.3.1335, AYPC.F50.3.1335N, AYPC.F50.3.1336, AYPC.F50.3.1336N, AYPC.F50.3.1337, AYPC.F50.3.1337N 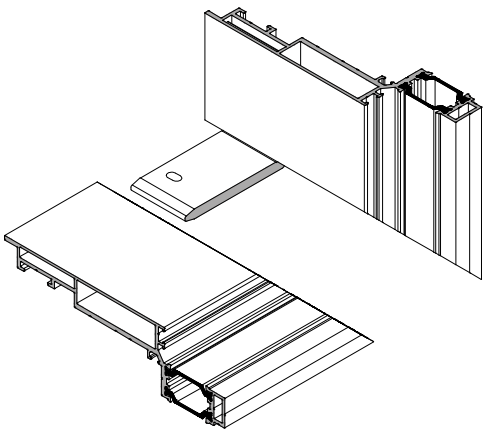

АЛЮТЕХ ПРОФИЛЬНЫЕ СИСТЕМЫ

Наименование, артикул, эскиз	Цвет	Код по каталогу	Масса, кг	Кол-во в упаковке, шт	Масса упаковки брутто, кг	Исходный профиль	Применение
Закладная угловая AYPC.F50.1963 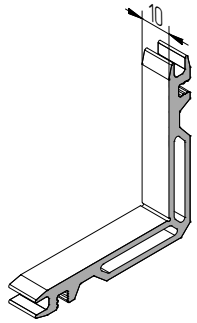 	00	16356100	0.013	120	1.590	AYPC.EF65.0811	Применяется для соединения профилей рамы AYPC.F50.1908, AYPC.F50.1909, AYPC.F50.1910, AYPC.F50.1911 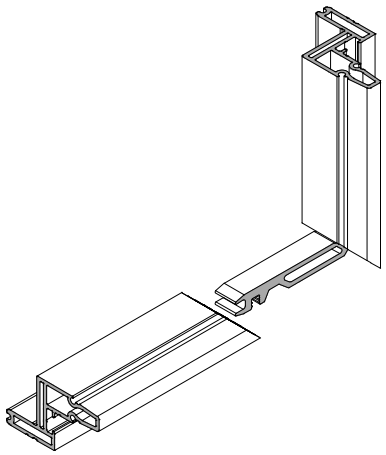
единица измерения – шт.							
Подкладка опорная	00					–	Применяется в совокупности при толщине заполнения от 50мм и массе створки от 180 кг
AYPC.F50.1977K		16357100	0.363	6	1.9		Для профиля створки: AYPC.F50.3.1320N, AYPC.F50.3.1320, AYPC.F50.3.1324N, AYPC.F50.3.1324
AYPC.F50.1978K		16357200	0.384	6	2.4		Для профиля створки: AYPC.F50.3.1332N, AYPC.F50.3.1332, AYPC.F50.3.1336N, AYPC.F50.3.1336
AYPC.F50.1979K		16357300	0.423	6	2.6		Для профиля створки: AYPC.F50.3.1321N, AYPC.F50.3.1321, AYPC.F50.3.1325N, AYPC.F50.3.1325
AYPC.F50.1980K		16357400	0.520	6	3.2		Для профиля створки: AYPC.F50.3.1333N, AYPC.F50.3.1333, AYPC.F50.3.1337N, AYPC.F50.3.1337
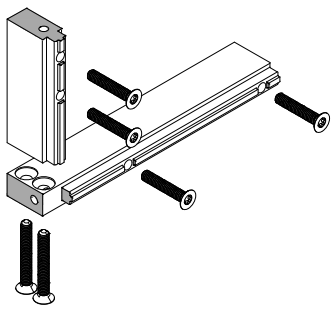							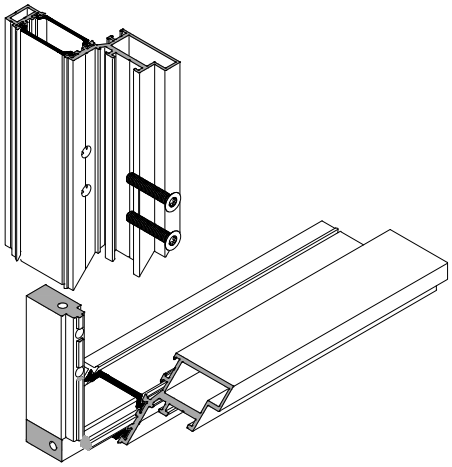
единица измерения – комплект							

Наименование, артикул, эскиз	Цвет	Код по каталогу	Масса, кг	Кол-во в упаковке, шт	Масса упаковки брутто, кг	Исходный профиль	Применение
Подкладка опорная							Применяется как опорная подкладка под стеклопакет
AYPC.F50.2016	A05-E6	163575856	0.017	90	1.6	AYPC.F50.1816	Толщина заполнения, мм: 6-8
AYPC.F50.2017		163576856	0.019	84	1.6	AYPC.F50.1817	10-12
AYPC.F50.2018		163577856	0.019	86	1.7	AYPC.F50.1818	6-8
AYPC.F50.2019		163578856	0.021	72	1.6	AYPC.F50.1819	10-12

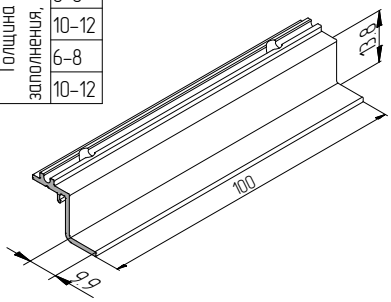

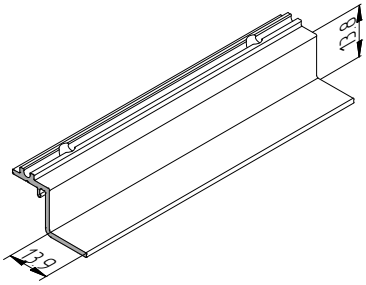

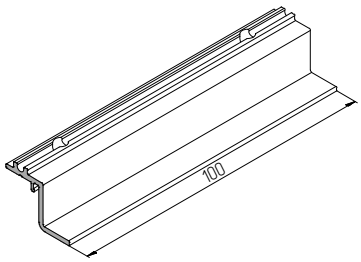

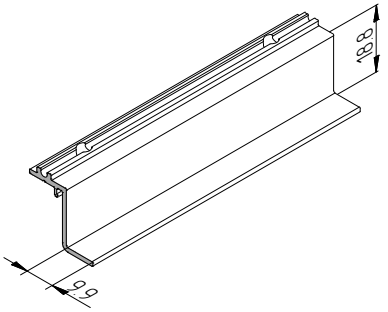

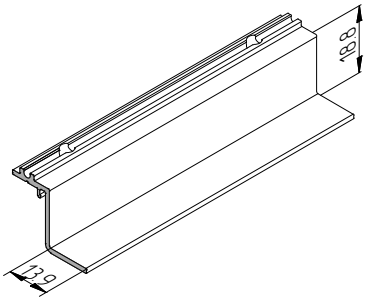

единица измерения – шт.

АЛЮТЕХ
ПРОФИЛЬНЫЕ СИСТЕМЫ

Наименование, артикул, эскиз	Цвет	Код по каталогу	Масса, кг	Кол-во в упаковке, шт	Масса упаковки брутто, кг	Применение
Подкладка рихтовочная	–		–		–	Рихтовочная подкладка под заполнение
100x26x1		10414600		1000		
100x26x2		10414700		1000		
100x26x3		10414800		1000		
100x38x1		11213700		100		
100x38x2		11213800		1000		
100x38x3		11213900		100		
100x50x1		11218400		100		
100x50x2		11218500		1000		
100x50x3		11218600		100		
100x56x1		11219100		100		
100x56x2		11219200		1000		
100x56x3		11219300		100		
100x74x1		11238000		1000		
100x74x2		11238100		1000		
100x74x3		11238200		1000		

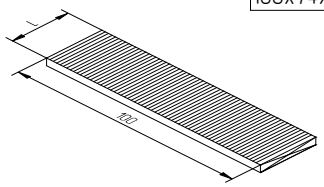

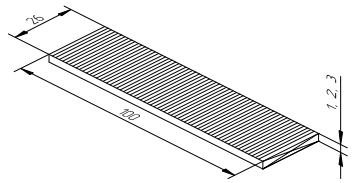

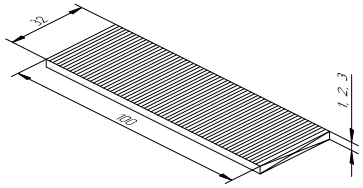

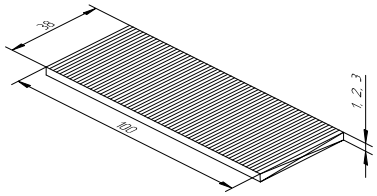

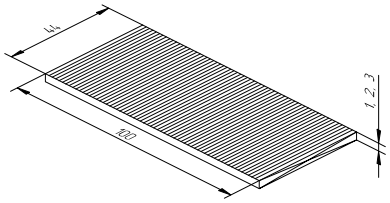

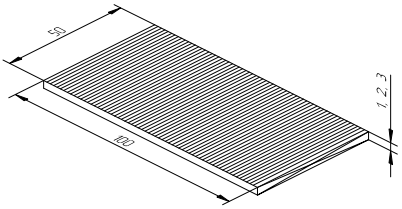

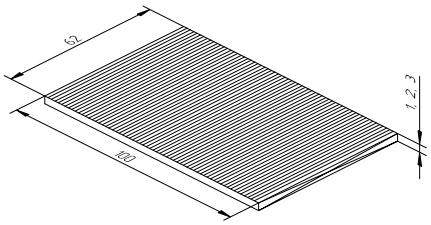

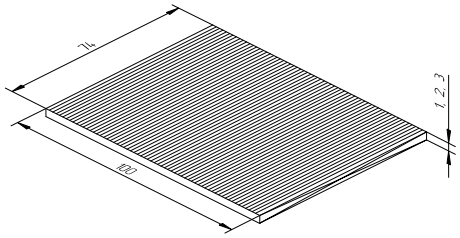

единица измерения – шт.

Наименование, артикул, эскиз	Цвет	Код по каталогу	Масса, кг	Кол-во в упаковке, шт	Масса упаковки брутто, кг	Исходный профиль	Применение
Закладная угловая AYPC.W62.0957 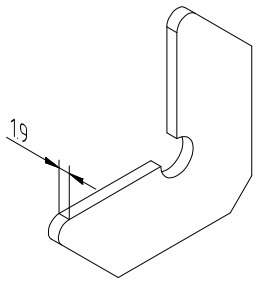	00	10813600	0.0034	200	0.68	–	Применяется для соединения профилей рамы AYPC.F50.1211 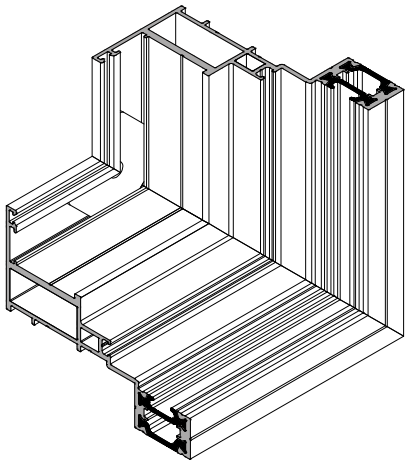 Применяется для соединения профилей рамы AYPC.F50.1212, AYPC.F50.1213, AYPC.F50.1214 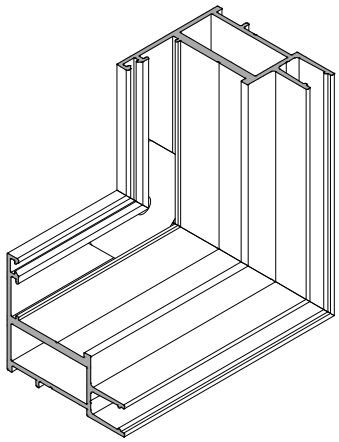 Применяется для соединения профилей рамы AYPC.F50.1209 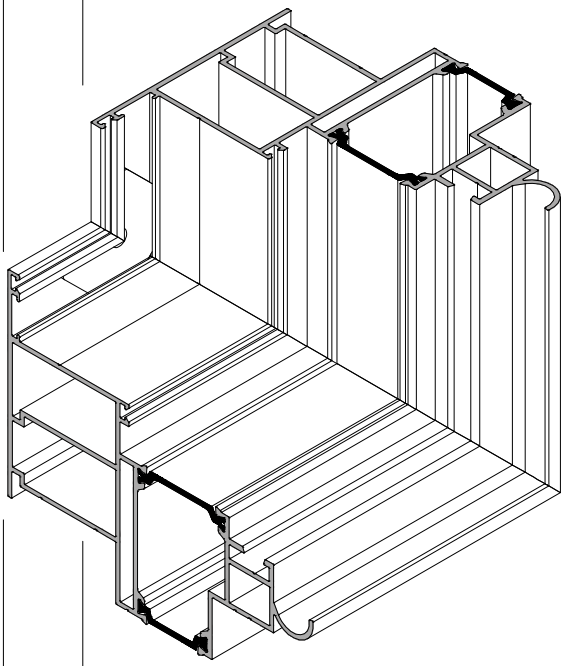

единица измерения – шт.

АЛЮТЕХ ПРОФИЛЬНЫЕ СИСТЕМЫ

Наименование, артикул, эскиз	Цвет	Код по каталогу	Масса, кг	Кол-во в упаковке, шт	Масса упаковки брутто, кг	Исходный профиль	Применение
Комплект закладной угловой AYPC.W62.0960K-07 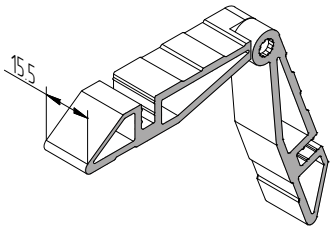 единица измерения – шт.	00	10815900	0.032	32	1,033	AYPC.C48.0707 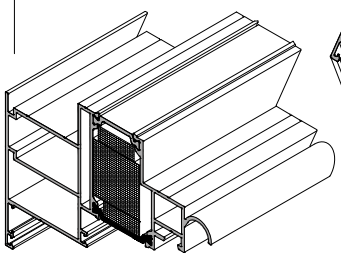	Применяется для соединения профилей рамы AYPC.F50.1209 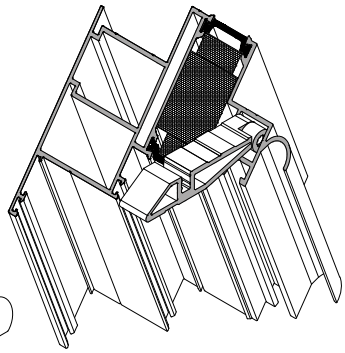
Комплект закладной угловой AYPC.W62.0960K-08 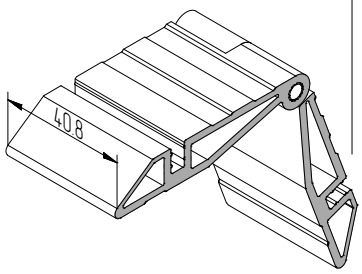 единица измерения – шт.	00	10816000	0.086	16	1.370	AYPC.C48.0707 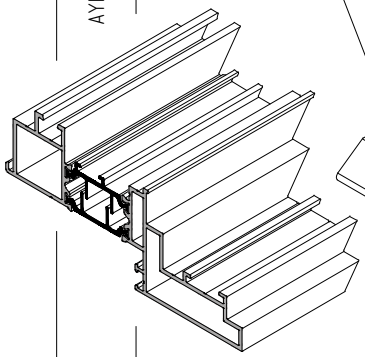	Применяется для соединения профилей створки AYPC.F50.1309 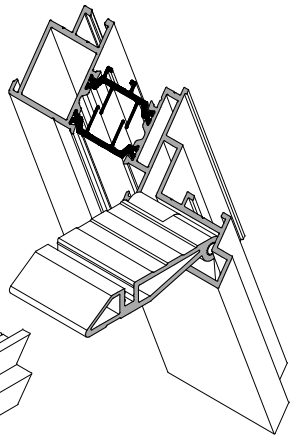

Наименование, артикул, эскиз	Цвет	Код по каталогу	Масса, кг	Кол-во в упаковке, шт	Масса упаковки брутто, кг	Исходный профиль	Применение
Комплект закладной угловой AYPC.W62.0962K-07 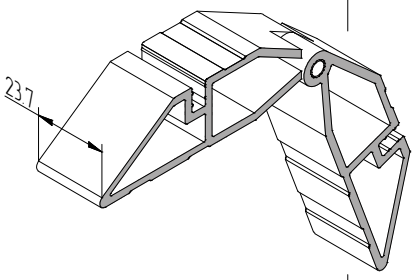 единица измерения – шт.	00	10816100	0.064	12	1.787	AYPC.C48.0708	Применяется для соединения профилей створки AYPC.F50.1309 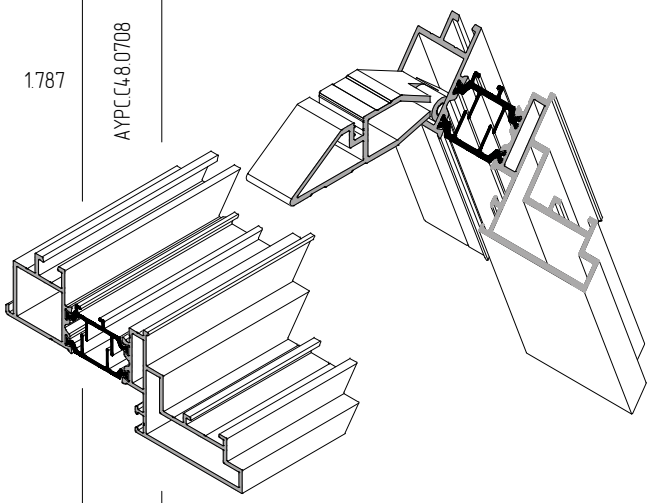
Комплект закладной угловой AYPC.W62.0962K-08 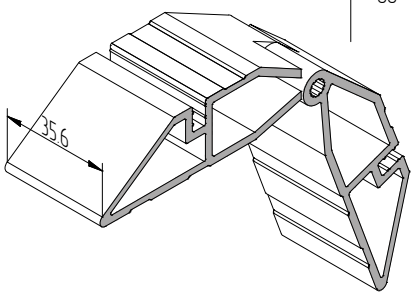 единица измерения – шт.	00	10816200	0.096	8	xx	AYPC.C48.0708	Применяется для соединения профилей рамы AYPC.F50.1209 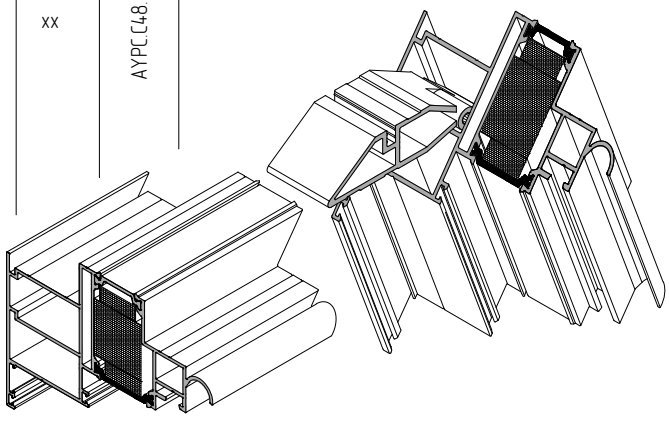

Наименование, артикул, эскиз	Цвет	Код по каталогу	Масса, кг	Кол-во в упаковке, шт	Масса упаковки брутто, кг	Применение
Уголок резиновый FRK252-30 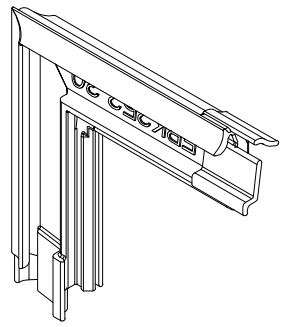 единица измерения – шт.	-	16350000	0.004	40	0.16	Соединяется в углах с уплотнителем FRK252 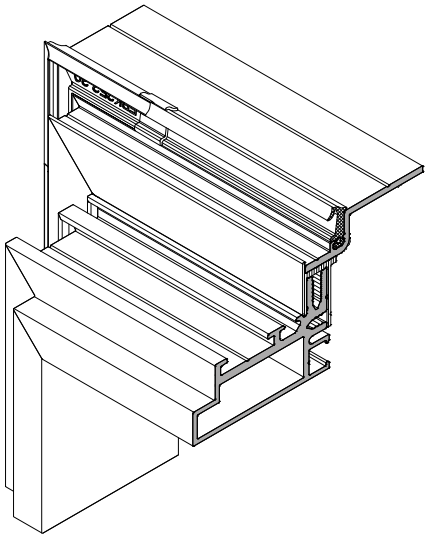
Уголок резиновый FRK253-40 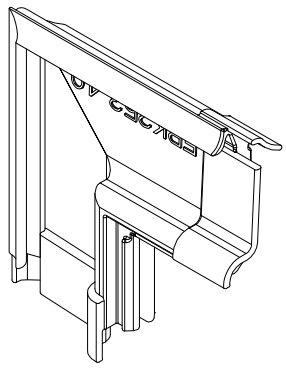 единица измерения – шт.	-	16350100	0.008	40	0.32	Соединяется в углах с уплотнителем FRK253 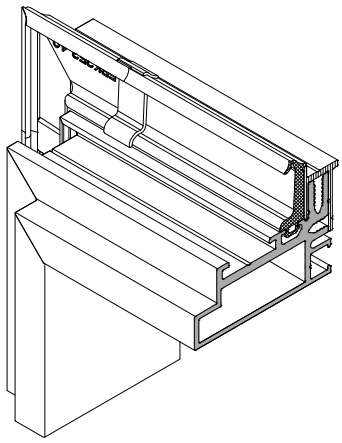
Уголок резиновый FRK255-40 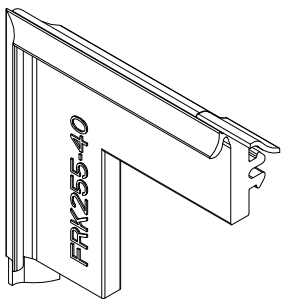 единица измерения – шт.	-	16350200	0.006	40	0.22	Соединяется в углах с уплотнителем FRK255 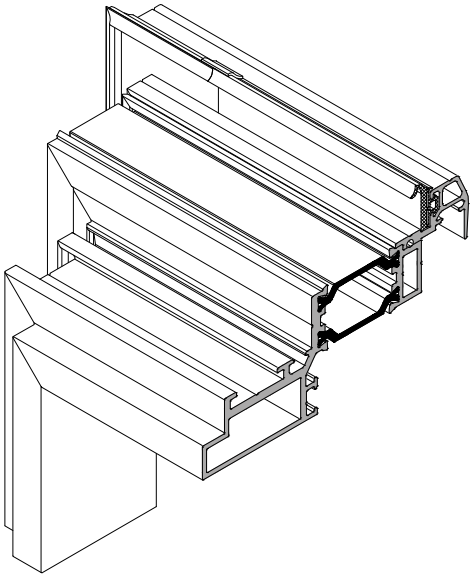

Наименование, артикул, эскиз	Цвет	Код по каталогу	Масса, кг	Кол-во в упаковке, шт	Масса упаковки брутто, кг	Применение
Заглушка декоративная 8мм AYPC.F50.0932 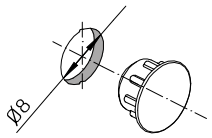 единица измерения – шт.	RAL9005 RAL9016	11219900 11219901	0.001	100	0.20	Предназначена для установки в отверстие, образованное при сверлении, для соединения профилей самонарезающими винтами 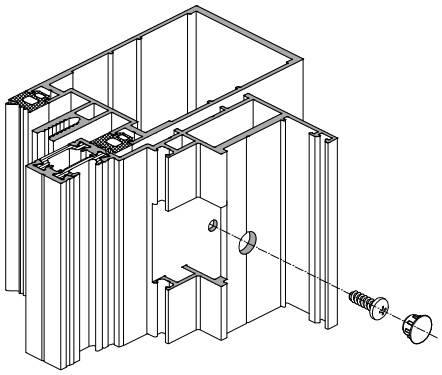
Клипса AYPC.F50.0991 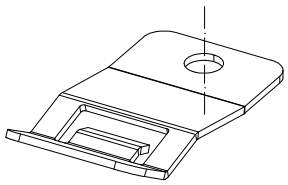 единица измерения – шт.	-	11327200	0.004	50	0.25	Предназначена для фиксации наличников 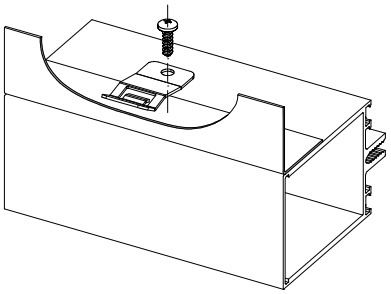
Заглушка декоративная 10мм AYPC.SL160.0928 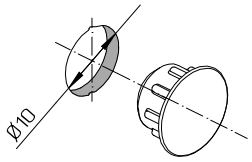 единица измерения – шт.	RAL9005 RAL9016	12655100 12655101	0.002	100	0.20	Предназначена для установки в отверстие, образованное при сверлении, для соединения профилей самонарезающими винтами 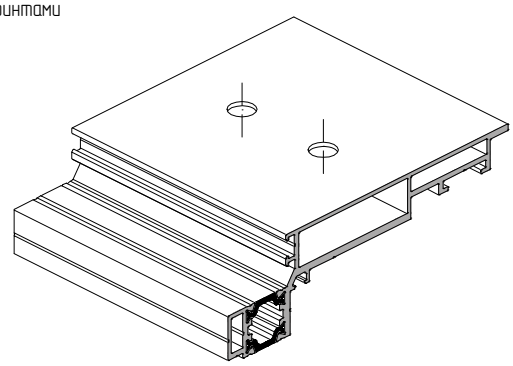
Втулка проходная изоляционная Mi8-8 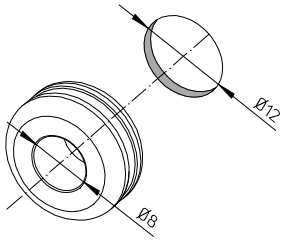 единица измерения – шт.	-	11220000	–	100	–	Предназначена для трассировки скрытой проводки 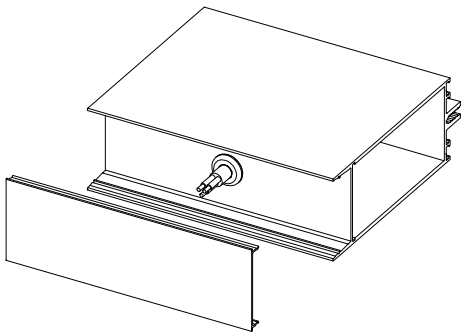

Наименование, эскиз	Артикул	Цвет	Код по каталогу	Масса, кг/100 шт	Единица измерения	Количество в упаковке	Масса упаковки брутто, кг
Винт самонарезающий 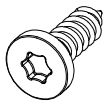	3,9x10TX	–	18115500	0.100	100 шт	1	0.130
	3,9x16TX	–	18115600	0.131	100 шт	1	0.161
Винт 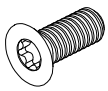	M5x16–A2ISO14581	–	18114000	0.244	100 шт	1	0.274
Винт 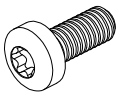	M5x12–A2ISO14583	–	18113800	0.341	100 шт	1	0.371
	M5x16–A2ISO14583	–	18922000	0.361	100 шт	1	0.391
Винт 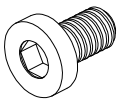	M6x6–A2ISO4762	–	18118100	0.390	100 шт	1	0.420
Винт самонарезающий 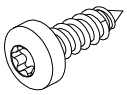	3,9x13–A2ISO14585	–	18100600	0.140	100 шт	1	0.170
	4,8x13–A2ISO14585	–	18122500	0.242	100 шт	1	0.272
	4,8x16–A2ISO14585	–	18101200	0.246	100 шт	1	0.276
Винт самонарезающий 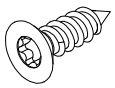	3,9x9,5–A2ISO14586	–	18100400	0.150	100 шт	1	0.180
	4,8x16–A2ISO14586	–	18140100	0.175	100 шт	1	0.205
Заклепка с внутренней резьбой	M5x11,5–A2TR	–	18111300	0.159	100 шт	1	0.189
Штифт	4x6–C1ISO8734	–	18112300	0.135	100 шт	1	0.165
Штифт	5x8DIN6325D	–	18101700	0.200	100 шт	1	0.230
Штифт	5x10DIN6325D	–	18112400	0.125	100 шт	1	0.152

Наименование, артикул, эскиз	Цвет	Код	Масса, кг	Объем, мл	Единица измерения	Количество в упаковке	Масса упаковки брутто, кг	Применение
Очиститель поверхности COSMO CL-300.150/1	–	18609300	0.710	1000 мл	шт	1	0.736	Позволяет очистить поверхность окрашенных профилей от полиуретановых клеев (зоны углового стыка после обжимки и штифтовки), удаляет силикон с уплотнителей, очищает места герметизации
Активатор поверхности COSMO CL-310.110/0.25	–	18609400	0.200	250 мл	шт	1	0.278	Применяется для подготовки поверхности (ПВХ профилей, крашенного алюминия и т.д.) при использовании герметика COSMO HD-100.412 (черный). Обеспечивает лучшую адгезию в сложных местах склейки (жирные пластики, полиамид, гладкие краски и т.д.).
Герметик антикоррозионный COSMO HD-100.411/0,31	–	18609500	0.440	310 мл	шт	1	0.525	Защищает стык алюминиевых профилей в торцах от межщелевой коррозии. Является в то же время герметиком, чем предотвращает попадание воды в профиль через неплотный стык
Герметизатор для резины COSMO HD-100.412/0,31	–	18609800	0.440	310 мл	шт	1	0.525	Для склейки резиновых уплотнителей, герметизации узлов стыковки профилей между собой, зоны установки капельников, заглушек и т.д. Перед нанесением на окрашенные профили применять COSMO CL-310.110
Клей цианокрелатный CA-500.200/0,02	–	18609600	0.020	20 мл	шт	1	0.032	Для быстрого соединения резиновых уплотнителей на основе EPDM (полиэтиленовый флакон с дозатором)

Наименование, артикул, эскиз	Цвет	Код	Масса, кг	Объем, мл	Единица измерения	Количество в упаковке	Масса упаковки брутто, кг	Применение
Грунтовка под склейку TPE резины и пластиков	–	18609700	0.035	50 мл	шт	1	0.107	Грунтовка для тяжело склеиваемых поверхностей
Клей двухкомпонентный COSMO PU-200.280/0,62	–	18609200	0.900	2x310 мл	шт	1	1.050	Для соединений алюминиевых профилей через закладные. Полимеризация клея происходит химическим путем за счет вступления в реакцию компонентов
Пистолет механический ручной COSMO SP-760.151	–	18605200	1.380	–	шт	1	1.780	Для дозированного выдавливания двухкомпонентного клея COSMO PU-200.280
Насадка COSMO SP-800.230	–	18605300	0.011	–	шт	1	0.013	Для применения двухкомпонентного клея COSMO PU-200.280

Перед началом работы с химической продукцией ознакомьтесь с рекомендациями производителя

Наименование, артикул, эскиз	Цвет	Код по каталогу	Масса, кг	Кол-во в упаковке, шт	Масса упаковки брутто, кг	Исходный профиль	Применение
Шаблон разметочный AYPC.F50.1048 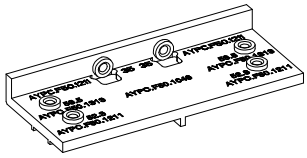 единица измерения – шт.	–	18568400	0.184	1	0.19	–	Применяется для разметки отверстий под установку штифтов на профиле рамы AYPC.F50.1211 и профиле створки AYPC.F50.1313 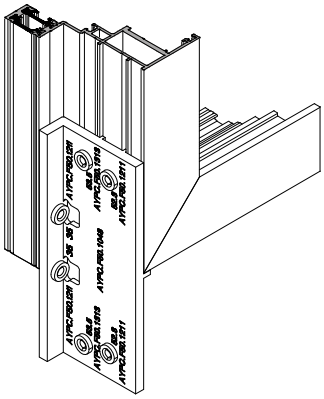 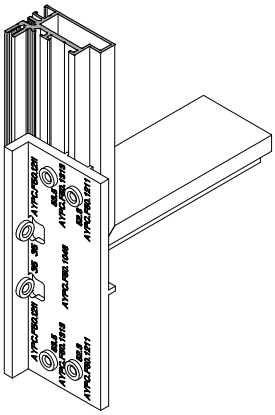

Наименование, артикул, эскиз	Цвет	Код по каталогу	Масса, кг	Кол-во в упаковке, шт	Масса упаковки брутто, кг
Фурнитура Stublina					
Ножницы 4060.07.55R 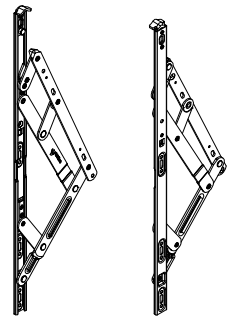 единица измерения – шт.	–	13119500	1.280	1	1.280
Ножницы 4060.08.55R 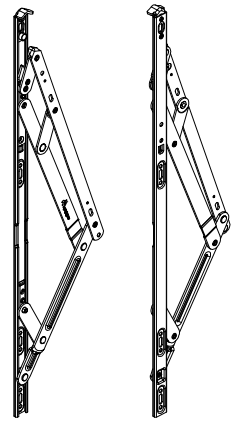 единица измерения – шт.	–	13211800	1.492	1	1.492
Ножницы 4060.09.55R 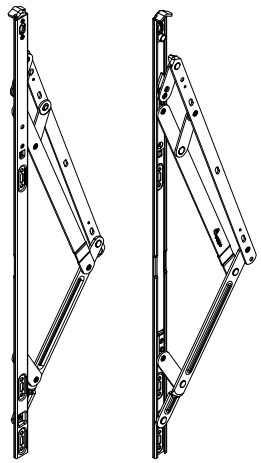 единица измерения – шт.	–	13210900	1.726	1	1.726

Наименование, артикул, эскиз	Цвет	Код по каталогу	Масса, кг	Кол-во в упаковке, шт	Масса упаковки брутто, кг
Фурнитура Stublina					
Подкладка ножниц фрикционных 4060.05.02 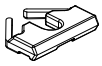	–	13211400	0.00025	1	0.00025
единица измерения – шт.					
Механизм регулировки 4060.04 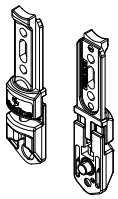	–	13211300	0.150	1	0.150
единица измерения – шт.					
Прижим дополнительный 4060.45 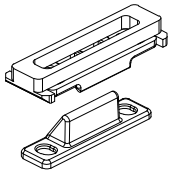	–	13210600	0.047	1	0.047
единица измерения – шт.					
Комплект запорный 4060.10.50 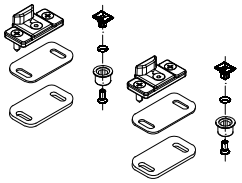	–	13311200	0.063	1	0.063
единица измерения – шт.					
Комплект ограничителей открывания 4065.00 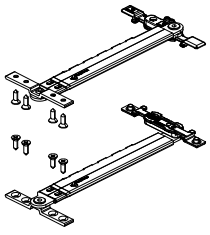	–	13211000	0.590	1	0.590
единица измерения – шт.					

Наименование, артикул, эскиз	Цвет	Код по каталогу	Масса, кг	Кол-во в упаковке, шт	Масса упаковки брутто, кг
Фурнитура Stublina					
Комплект ограничителей открывания 4065.30 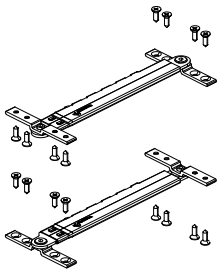	–	13214000	0.590	1	0.590
единица измерения – шт.					
Переключатель угловой 4010.20 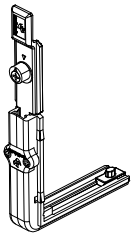	–	13113200	0.127	1	0.127
единица измерения – шт.					
Ручка 1107.10R 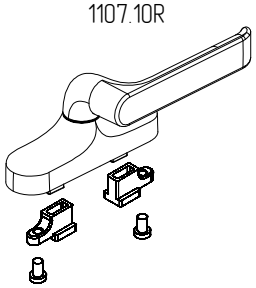	RAL9016 RAL9005 RAL9006	13213721 13213732 13213731	0.449	1	0.449
единица измерения – шт.					
Ручка 1107.10L 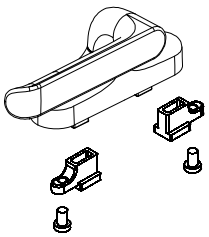	RAL9016 RAL9005 RAL9006	13213821 13213832 13213831	0.449	1	0.449
единица измерения – шт.					

Наименование, артикул, эскиз	Цвет	Код по каталогу	Масса, кг	Кол-во в упаковке, шт	Масса упаковки брутто, кг
Фурнитура KIN LONG					
Ограничитель открывания с ключом OS1 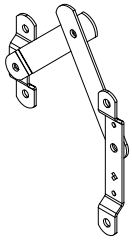 единица измерения – шт.	–	13106900	0.130	1	0.130
Ножницы параллельно-отставные HC820-19L 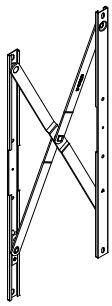 единица измерения – шт.	–	13375900	0.100	1	0.200
Ножницы параллельно-отставные HC820-19R 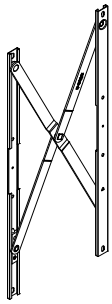 единица измерения – шт.	–	13376000	0.100	1	0.200
Ножницы параллельно-отставные HC820-28 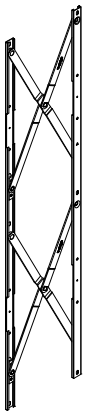 единица измерения – шт.	–	13376700	1.134	1	1.140

Наименование, артикул, эскиз	Цвет	Код по каталогу	Масса, кг	Кол-во в упаковке, шт	Масса упаковки брутто, кг
Фурнитура KIN LONG					
Ножницы параллельно-отставные НС820-40 единица измерения – шт.	–	13376800	1.599	1	1.680
Фурнитура AluminTechno					
Комплект фурнитуры AYPC.F50.2100.000 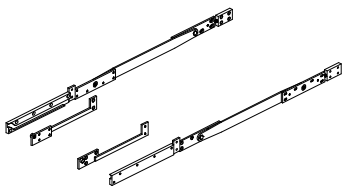 единица измерения – шт.	–	13228100	7.229	1	7.450
Фурнитура STAC					
Точка прижима STAC SOFT 113003C 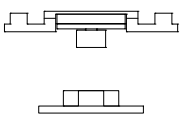 единица измерения – шт.	–	13203300	0.42	1	0.42
Передача угловая STAC SOFT 113420C 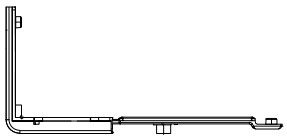 единица измерения – шт.	–	13203400	0.592	1	0.592

Наименование, артикул, эскиз	Цвет	Код по каталогу	Масса, кг	Кол-во в упаковке, шт	Масса упаковки брутто, кг
Фурнитура AluminTechno					
Комплект крепления привода AYPC.F50.1990K 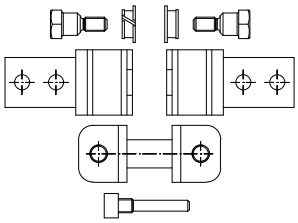 единица измерения – шт.	–	16358500	0.646	1	0.678
Фурнитура Fapim					
Комплект петель для лючков 71-412244 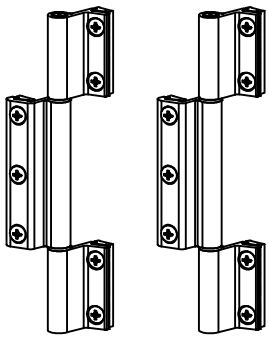 единица измерения – шт.	–	13311300	0.100	1	0.103

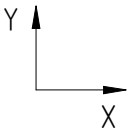

	AYPC.F50.1211	AYPC.F50.1115	AYPC.F50.1116	PA.022.N	PA.022.C	
m	6.8x2	6.8x12	6.8x4	6.8	6.8	–

Профиль рамы

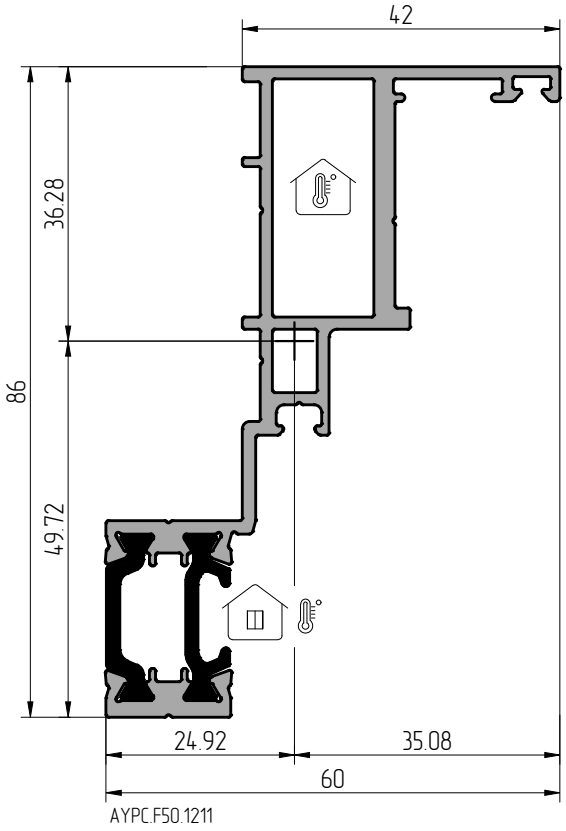

AYPC.F50.1211

	Артикул	
	AYPC.F50.1960	300
90°	AYPC.F50.1950-09	24
	5x10DIN6325D	100
	AYPC.W62.0957	200

Профиль	m, кг/м.п.	S, см^2	Jx, см^4	Wx, см^3	αy, см	Jy, см^4	Wy, см^3	αx, см
AYPC.F50.1211	1.433	5.885	27.16	5.46	4.972	8.86	2.52	3.508

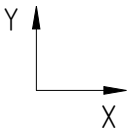

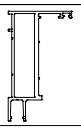

AYPC.F50.1213

m 6.8x4

Профиль рамы

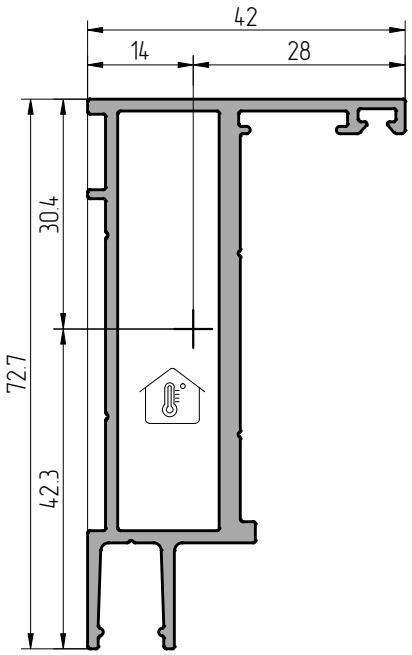

AYPC.F50.1213

		Артикул	
	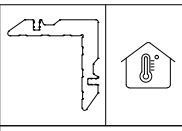	AYPC.F50.1950-10	24
		5x10DIN6325D	100
		AYPC.W62.0957	200

Профиль	m, кг/м.п.	S, см^2	Jx, см^4	Wx, см^3	ax, см	Jy, см^4	Wy, см^3	ax, см
AYPC.F50.1213	1.103	4.086	21.59	5.10	4.230	3.95	1.41	2.800

АЛЮТЕХ
ПРОФИЛЬНЫЕ СИСТЕМЫ

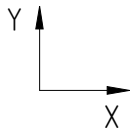

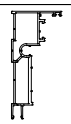

	AYPC.F50.1214
m	6.8x2

Профиль рамы

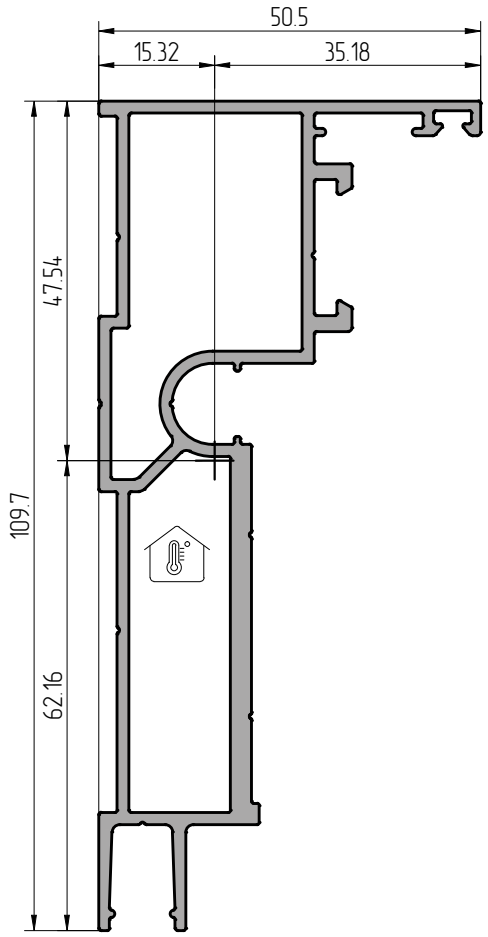

AYPC.F50.1214

		Артикул	
		AYPC.F50.1950-13	30
		5x10DIN6325D	100
90°		AYPC.F50.1951-03	10
		5x10DIN6325D	100
		AYPC.W62.0957	200

Профиль	m, кг/м.п.	S, см^2	Jx, см^4	Wx, см^3	ax, см	Jy, см^4	Wy, см^3	ay, см
AYPC.F50.1214	1.660	6.148	69.76	11.22	6.216	8.71	2.48	3.518

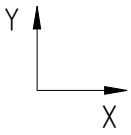

AYPC.F50.1313

6.8x4

Профиль створки

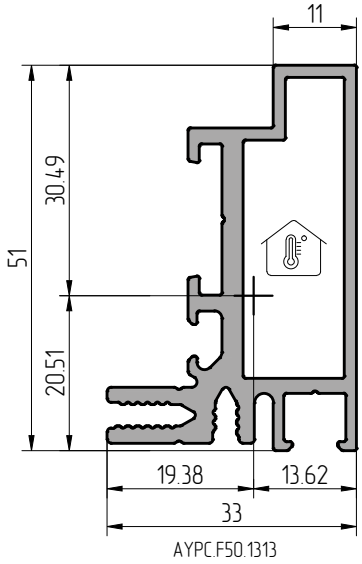

AYPC.F50.1313

		Артикул	
	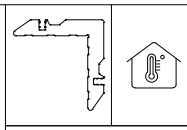	AYPC.F50.1950-09	24
		5x10DIN6325D	100

Профиль	m, кг/м.п.	S, см^2	Jx, см^4	Wx, см^3	ax, см	Jy, см^4	Wy, см^3	ay, см
AYPC.F50.1313	1.029	3.811	9.29	2.92	3.049	3.05	1.50	1.938

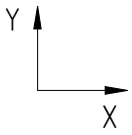

	AYPC.F50.1314	AYPC.F50.1120	AYPC.F50.1117	PA.018.N	PA.018.N	
m	6.8x2	6.8x12	6.8x4	6.8	6.8	–

Профиль створки

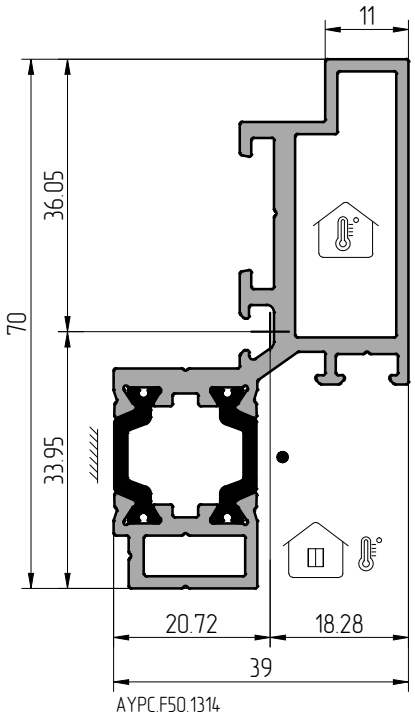

AYPC.F50.1314

	Артикул	
	AYPC.F50.1950-11	50
	AYPC.F50.1950-03	24
	5x10DIN6325D	100

Профиль	m, кг/м.п.	S, см^2	Jx, см^4	Wx, см^3	ax, см	Jy, см^4	Wy, см^3	ay, см
AYPC.F50.1314	1.341	5.401	13.30	3.69	3.605	5.71	2.76	2.072

Y
X

	AYPC.F50.3.1315	AYPC.F50.1120	AYPC.F50.1117	PA.030.N	PA.030.N	
	AYPC.F50.3.1315N	AYPC.F50.1120	AYPC.F50.1117	PA.030.N	PA.030.N	XPS14x15.5
m	6.8x2	6.8x12	6.8x4	6.8	6.8	1.5x90

Профиль створки

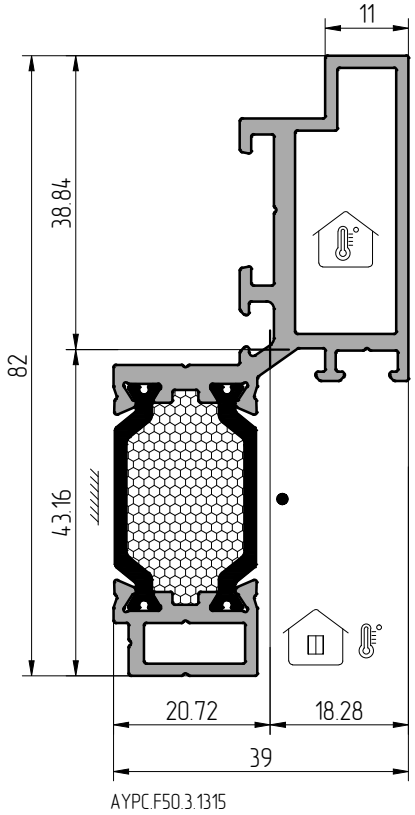

AYPC.F50.3.1315

	Артикул	
	AYPC.F50.1950-11	50
	AYPC.F50.1950-03	24
	5x10DIN6325D	100

Профиль створки

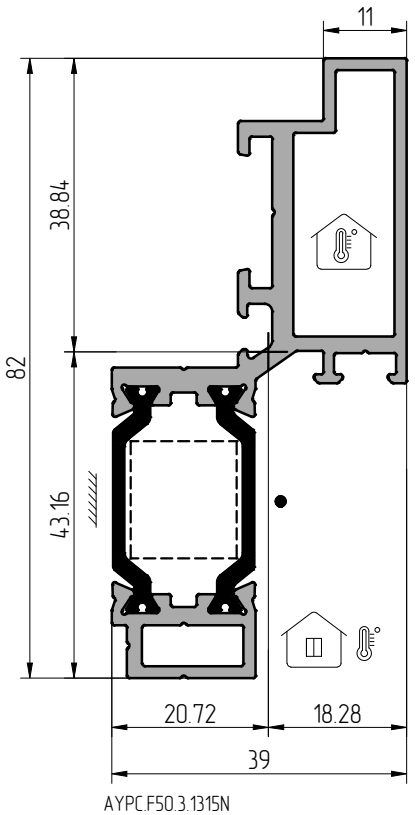

AYPC.F50.3.1315N

Профиль	m, кг/м.п.	S, см^2	Jx, см^4	Wx, см^3	ay, см	Jy, см^4	Wy, см^3	ax, см
AYPC.F50.3.1315	1.421	5.769	19.38	4.49	4.316	5.71	2.76	2.072
AYPC.F50.3.1315N	1.394							

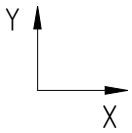

	AYPC.F50.3.1316	AYPC.F50.1120	AYPC.F50.1117	PA.042.N	PA.042.N	
	AYPC.F50.3.1316N	AYPC.F50.1120	AYPC.F50.1117	PA.042.N	PA.042.N	XPS14x27.5
m	6.8x2	6.8x12	6.8x4	6.8	6.8	1.5x45

Профиль створки

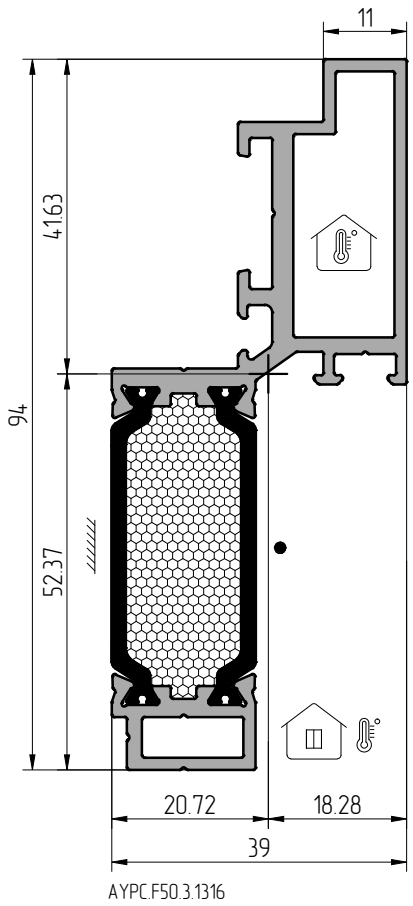

AYPC.F50.3.1316

	Артикул	
	AYPC.F50.1950-11	50
	AYPC.F50.1950-03	24
	5x10DIN6325D	100

Профиль створки

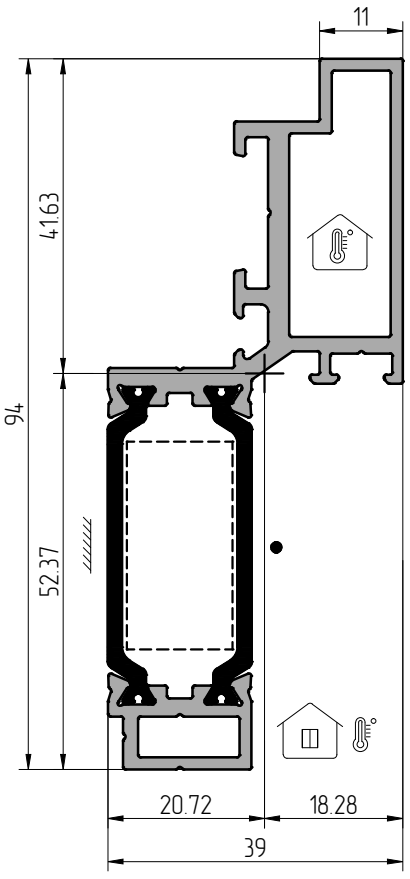

AYPC.F50.3.1316N

Профиль	m, кг/м.п.	S, см^2	Jx, см^4	Wx, см^3	αy, см	Jy, см^4	Wy, см^3	αx, см
AYPC.F50.3.1316	1.526	6.402	27.19	5.19	5.237	5.71	2.76	2.072
AYPC.F50.3.1316N	1.486							

Y
X

	AYPC.F50.3.1317	AYPC.F50.1120	AYPC.F50.1117	PA.054.N	PA.054.N	
	AYPC.F50.3.1317N	AYPC.F50.1120	AYPC.F50.1117	PA.054.N	PA.054.N	XPS14x15.5 XPS14x25.5
m	6.8x2	6.8x12	6.8x4	6.8	6.8	1.5x90 1.5x50

Профиль створки

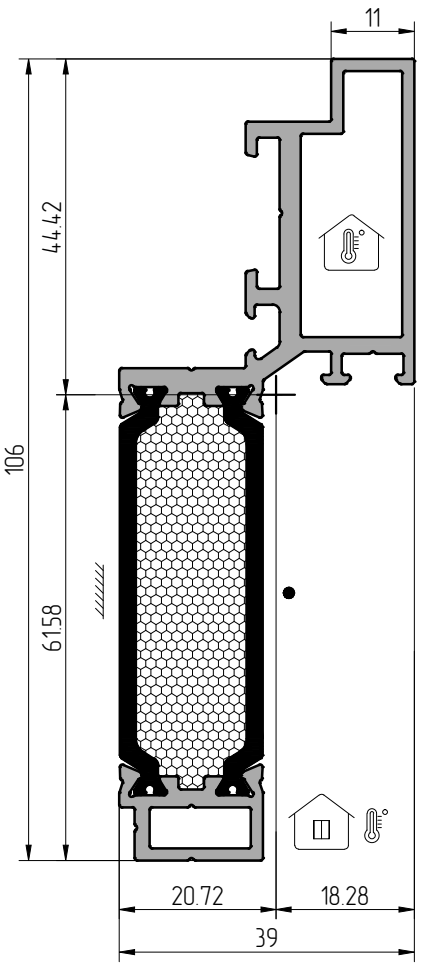

AYPC.F50.3.1317

	Артикул	
	AYPC.F50.1950-11	50
	AYPC.F50.1950-03	24
	5x10DIN6325D	100

Профиль створки

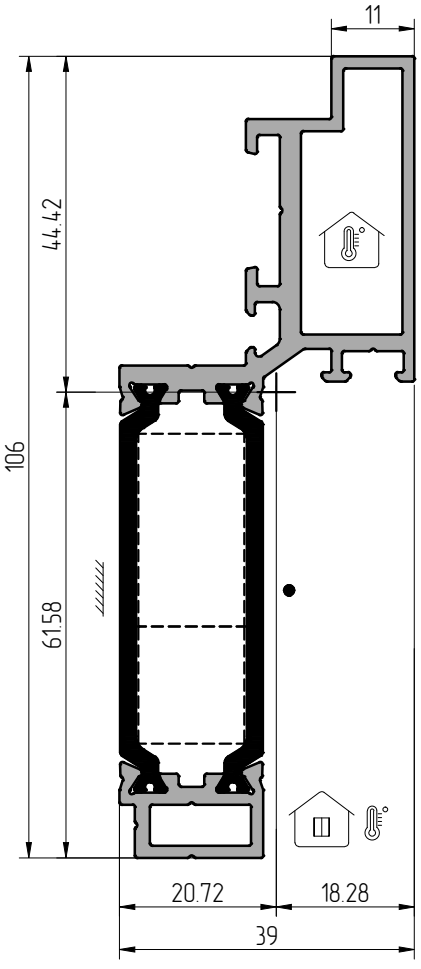

AYPC.F50.3.1317N

Профиль	m, кг/м.п.	S, см^2	Jx, см^4	Wx, см^3	ay, см	Jy, см^4	Wy, см^3	ax, см
AYPC.F50.3.1317	1.634	7.063	36.71	5.96	6.158	5.71	2.76	2.072
AYPC.F50.3.1317N	1.582							

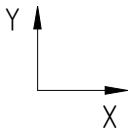

	AYPC.F50.1318	AYPC.F50.1120	AYPC.F50.1118	PA.018.N	PA.018.N	
m	6.8x2	6.8x12	6.8x4	6.8	6.8	–

Профиль створки

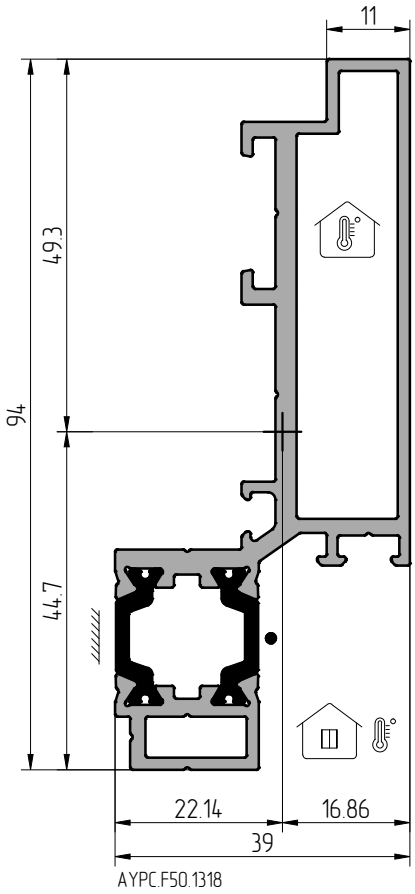

AYPC.F50.1318

	Артикул	
	AYPC.F50.1950-12	24
	AYPC.F50.1950-03	24
	5x10DIN6325D	100

Профиль	m, кг/м.п.	S, см^2	Jx, см^4	Wx, см^3	ay, см	Jy, см^4	Wy, см^3	ax, см
AYPC.F50.1318	1.640	6.509	31.53	6.40	4,930	6.80	3.07	2.214

Y
X

	AYPC.F50.3.1319	AYPC.F50.1120	AYPC.F50.1118	PA.030.N	PA.030.N	
	AYPC.F50.3.1319N	AYPC.F50.1120	AYPC.F50.1118	PA.030.N	PA.030.N	XPS14x15.5
m	6.8x2	6.8x12	6.8x4	6.8	6.8	1.5x90

Профиль створки

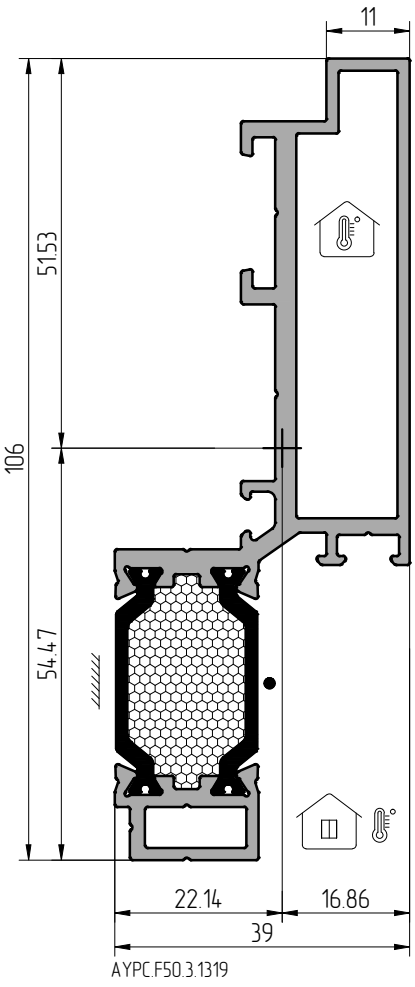

AYPC.F50.3.1319

	Артикул	
90°	AYPC.F50.1950-12	24
	AYPC.F50.1950-03	24
	5x10DIN6325D	100

Профиль створки

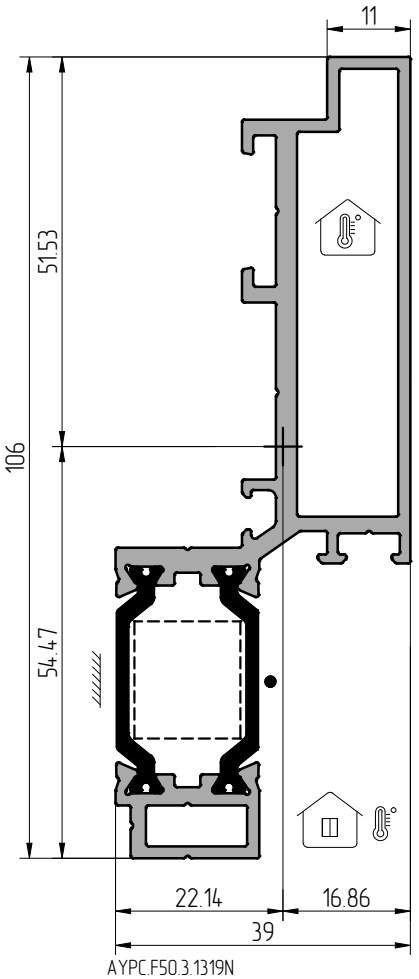

AYPC.F50.3.1319N

Профиль	m, кг/м.п.	S, см^2	Jx, см^4	Wx, см^3	ax, см	Jy, см^4	Wy, см^3	ax, см
AYPC.F50.3.1319	1.720	6.509	39.68	7.28	5.447	6.80	3.07	2.214
AYPC.F50.3.1319N	1.693							

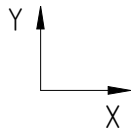

	AYPC.F50.3.1320	AYPC.F50.1120	AYPC.F50.1118	PA.042.N	PA.042.N	
	AYPC.F50.3.1320N	AYPC.F50.1120	AYPC.F50.1118	PA.042.N	PA.042.N	XPS14x27.5
m	6.8x2	6.8x12	6.8x4	6.8	6.8	1.5x45

Профиль створки

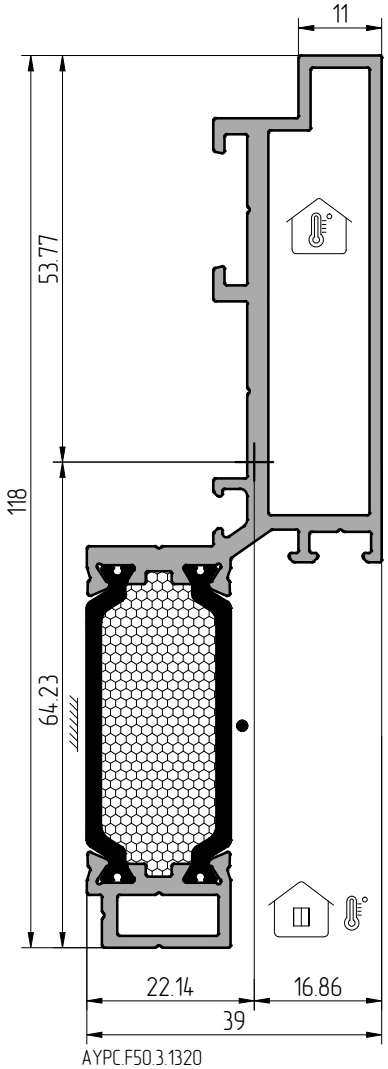

AYPC.F50.3.1320

Профиль створки

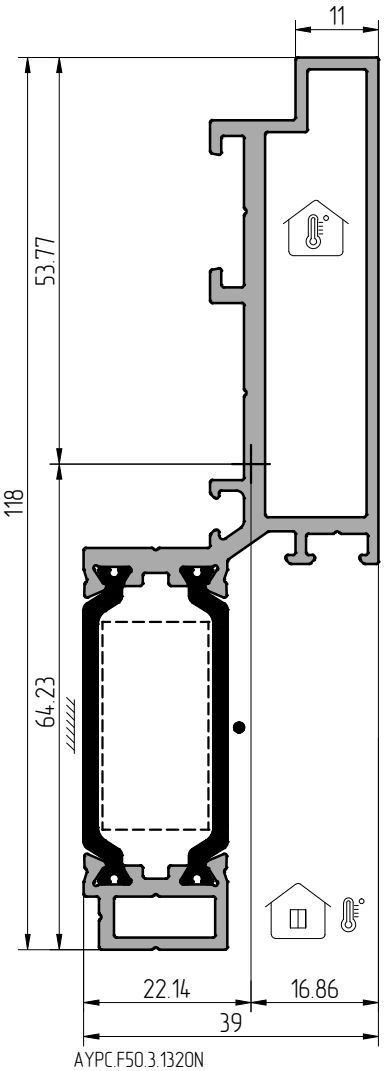

AYPC.F50.3.1320N

	Артикул	
	AYPC.F50.1950-12	24
	AYPC.F50.1950-03	24
	5x10DIN6325D	100

Профиль	m, кг/м.п.	S, см^2	Jx, см^4	Wx, см^3	αy, см	Jy, см^4	Wy, см^3	αx, см
AYPC.F50.3.1320	1.825	7.510	49.64	7.73	6.423	6.80	3.07	2.214
AYPC.F50.3.1320N	1.785							

Y
X

	AYPC.F50.3.1317	AYPC.F50.1120	AYPC.F50.1118	PA.054.N	PA.054.N	
	AYPC.F50.3.1317N	AYPC.F50.1120	AYPC.F50.1118	PA.054.N	PA.054.N	XPS14x15.5 XPS14x25.5
m	6.8x2	6.8x12	6.8x4	6.8	6.8	1.5x90 1.5x50

Профиль створки

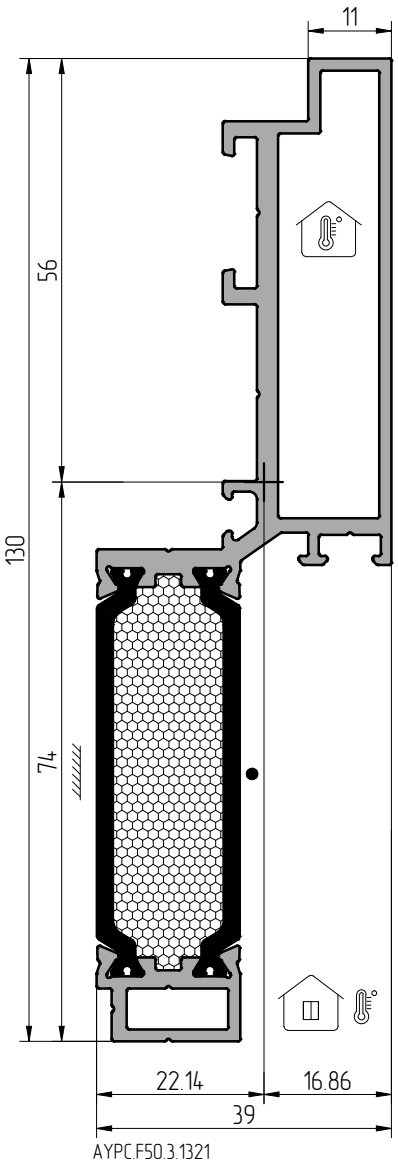

AYPC.F50.3.1321

Профиль створки

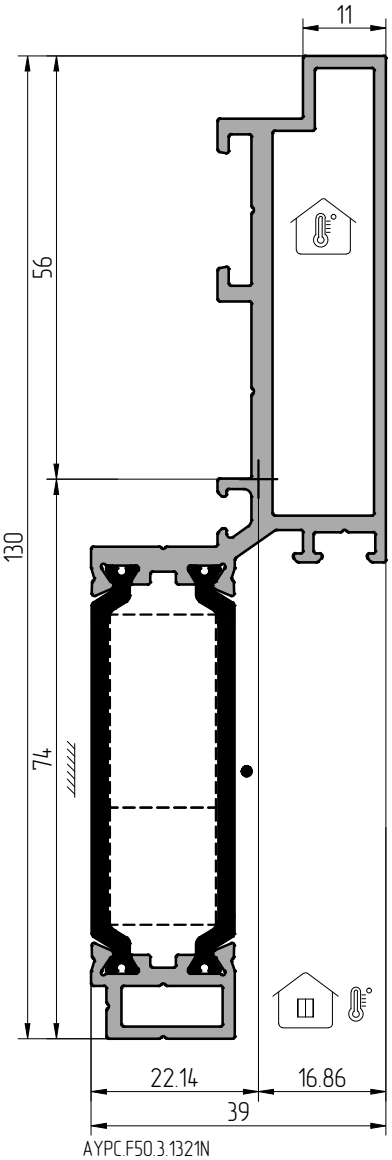

AYPC.F50.3.1321N

	Артикул	
	AYPC.F50.1950-12	24
	AYPC.F50.1950-03	24
	5x10DIN6325D	100

Профиль	m, кг/м.п.	S, см^2	Jx, см^4	Wx, см^3	ay, см	Jy, см^4	Wy, см^3	ax, см
AYPC.F50.3.1321	1.933	8.171	61.43	8.30	7.400	6.80	3.07	2.214
AYPC.F50.3.1321N	1.881							

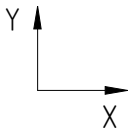

	AYPC.F50.1322	AYPC.F50.1120	AYPC.F50.1119	PA.018.N	PA.018.N	
m	6.8x2	6.8x12	6.8x2	6.8	6.8	–

Профиль створки

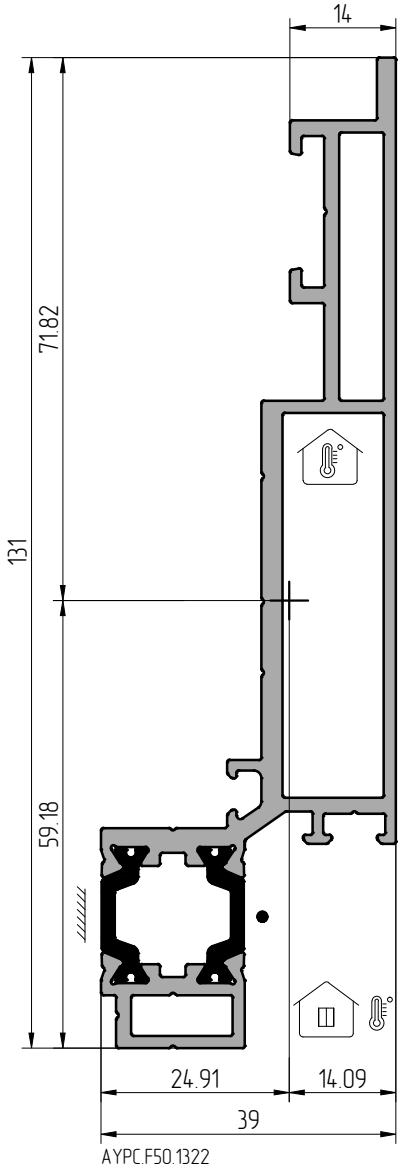

AYPC.F50.1322

	Артикул	
	AYPC.F50.1962	24
	AYPC.F50.1950-12	24
	AYPC.F50.1950-03	24
	5x8DIN6325D	100
	5x10DIN6325D	100

Профиль	m, кг/м.п.	S, см^2	Jx, см^4	Wx, см^3	ay, см	Jy, см^4	Wy, см^3	ax, см
AYPC.F50.1322	2.005	7.861	73.91	10.29	7.182	8.59	3.45	2.491

Y
X

	AYPC.F50.3.1323	AYPC.F50.1120	AYPC.F50.1119	PA.030.N	PA.030.N	
	AYPC.F50.3.1323N	AYPC.F50.1120	AYPC.F50.1119	PA.030.N	PA.030.N	XPS14x15.5
m	6.8x2	6.8x12	6.8x2	6.8	6.8	1.5x90

Профиль створки

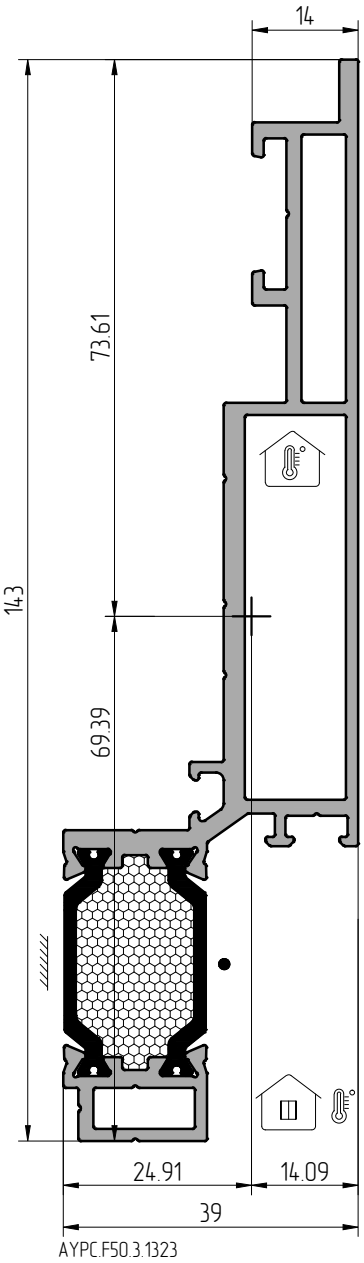

AYPC.F50.3.1323

Профиль створки

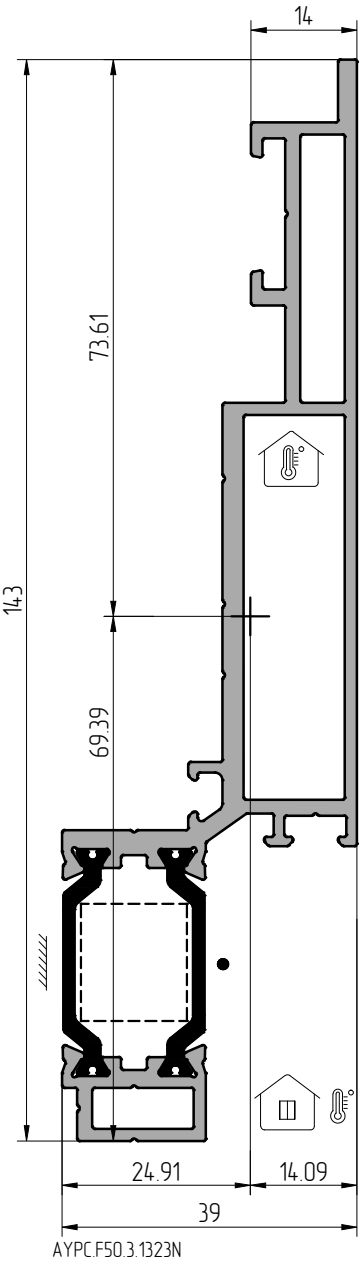

AYPC.F50.3.1323N

	Артикул	
	AYPC.F50.1962	24
	AYPC.F50.1950-12	24
	AYPC.F50.1950-03	24
	5x8DIN6325D	100
	5x10DIN6325D	100

Профиль	m, кг/м.п.	S, см^2	Jx, см^4	Wx, см^3	ay, см	Jy, см^4	Wy, см^3	ax, см
AYPC.F50.3.1323	2.085	8.229	84.80	11.52	7.361	8.59	3.45	2.491
AYPC.F50.3.1323N	2.058							

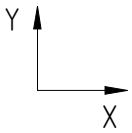

	AYPC.F50.3.1324	AYPC.F50.1120	AYPC.F50.1119	PA.042.N	PA.042.N	
	AYPC.F50.3.1324N	AYPC.F50.1120	AYPC.F50.1119	PA.042.N	PA.042.N	XPS14x27.5
m	6.8x2	6.8x12	6.8x2	6.8	6.8	1.5x45

Профиль створки

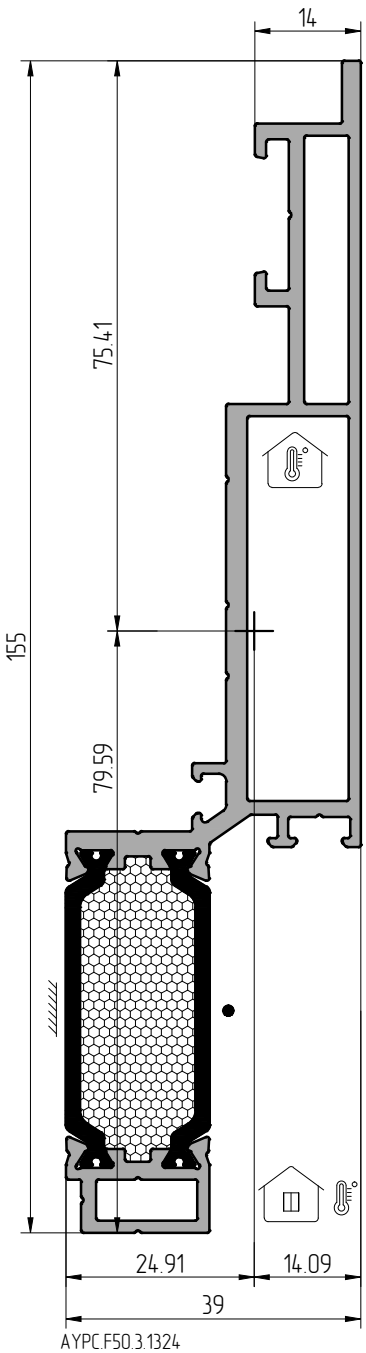

AYPC.F50.3.1324

Профиль створки

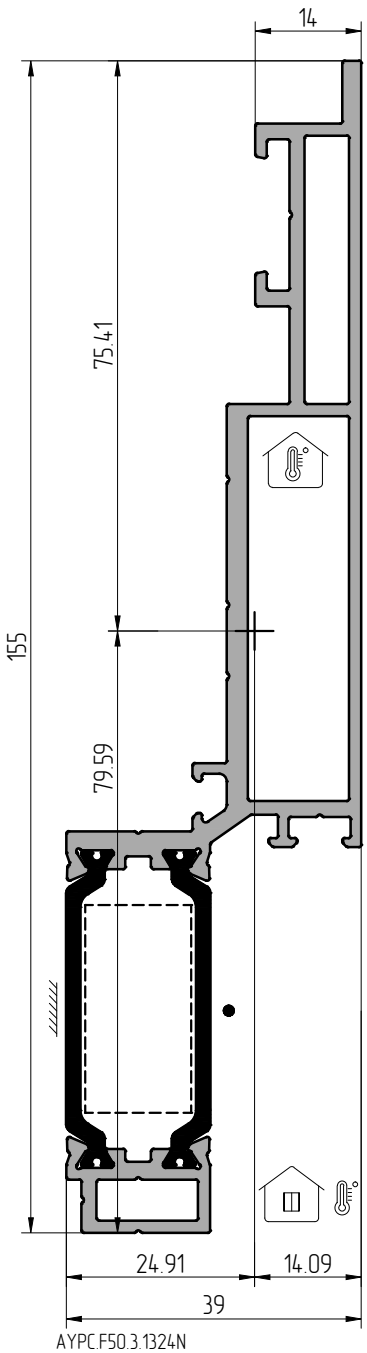

AYPC.F50.3.1324N

	Артикул	
	AYPC.F50.1962	24
	AYPC.F50.1950-12	24
	AYPC.F50.1950-03	24
	5x8DIN6325D	100
	5x10DIN6325D	100

Профиль	m, кг/м.п.	S, см^2	Jx, см^4	Wx, см^3	ay, см	Jy, см^4	Wy, см^3	ax, см
AYPC.F50.3.1324	2.190	8.862	97.60	12.26	7.959	8.59	3.45	2.491
AYPC.F50.3.1324N	2.150							

Y
X

	AYPC.F50.3.1325	AYPC.F50.1120	AYPC.F50.1119	PA.054.N	PA.054.N	
	AYPC.F50.3.1325N	AYPC.F50.1120	AYPC.F50.1119	PA.054.N	PA.054.N	XPS14x15.5 XPS14x25.5
m	6.8x2	6.8x12	6.8x4	6.8	6.8	1.5x90 1.5x50

Профиль створки

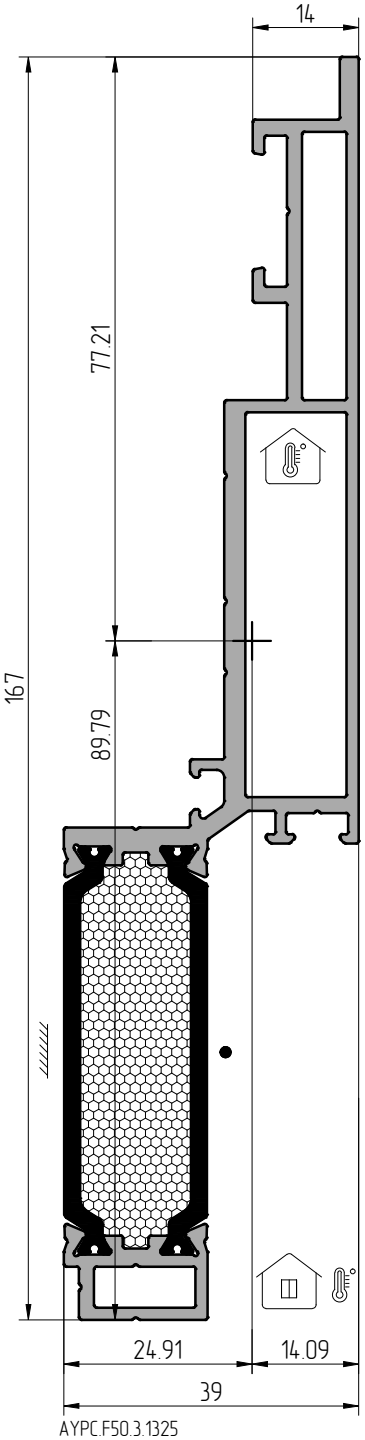

AYPC.F50.3.1325

Профиль створки

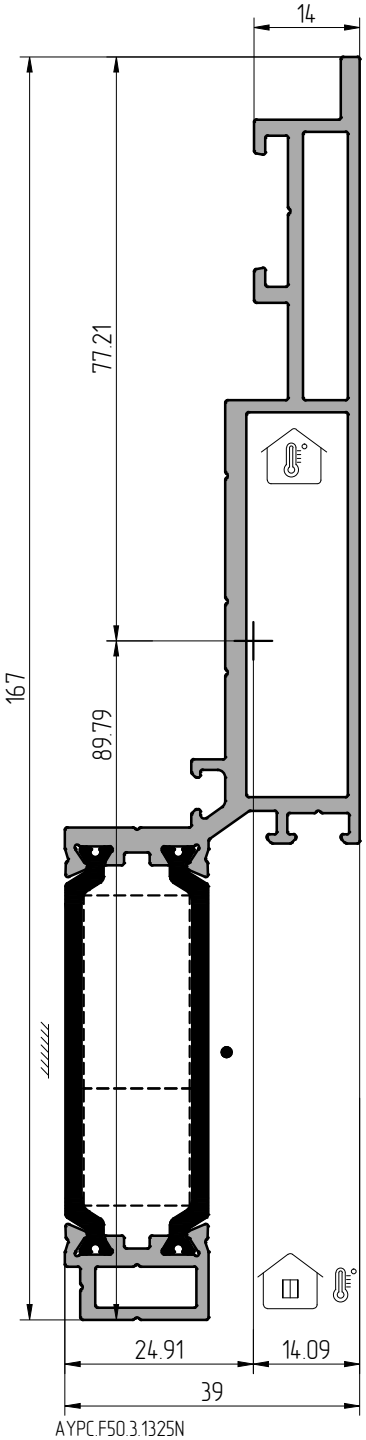

AYPC.F50.3.1325N

	Артикул	
	AYPC.F50.1962	24
	AYPC.F50.1950-12	24
	AYPC.F50.1950-03	24
	5x8DIN6325D	100
	5x10DIN6325D	100

Профиль	m, кг/м.п.	S, см^2	Jx, см^4	Wx, см^3	ay, см	Jy, см^4	Wy, см^3	ax, см
AYPC.F50.3.1325	2.298	9.523	112.3	12.51	8.979	8.59	3.45	2.491
AYPC.F50.3.1325N	2.246							

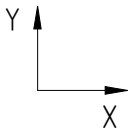

	AYPC.F50.1326	AYPC.F50.1121	AYPC.F50.1117	PA.028.N	PA.028.N	
m	6.8x2	6.8x12	6.8x4	6.8	6.8	–

Профиль створки

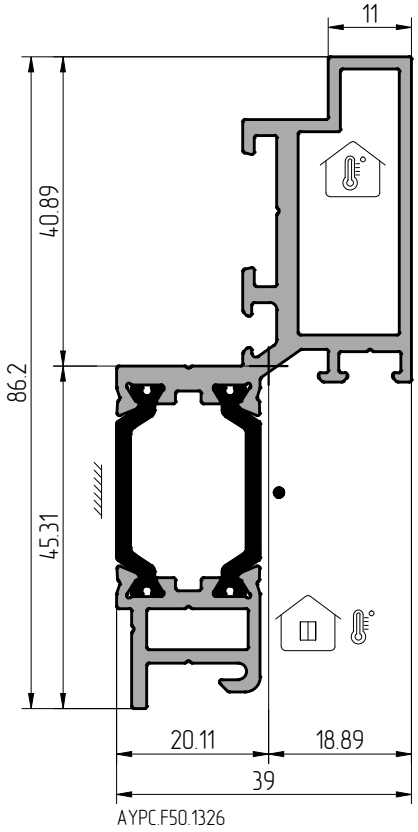

AYPC.F50.1326

		Артикул	
90°		AYPC.F50.1950-11	50
		AYPC.F50.1950-03	24
		5x10DIN6325D	100

Профиль	m, кг/м.п.	S, см^2	Jx, см^4	Wx, см^3	ay, см	Jy, см^4	Wy, см^3	ax, см
AYPC.F50.1326	1.472	6.071	21.96	4.85	4.531	6.13	3.05	2.011

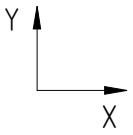

	AYPC.F50.3.1327	AYPC.F50.1121	AYPC.F50.1117	PA.040.N	PA.040.N	
	AYPC.F50.3.1327N	AYPC.F50.1121	AYPC.F50.1117	PA.040.N	PA.040.N	XPS14x25.5
m	6.8x2	6.8x12	6.8x4	6.8	6.8	1.5x50

Профиль створки

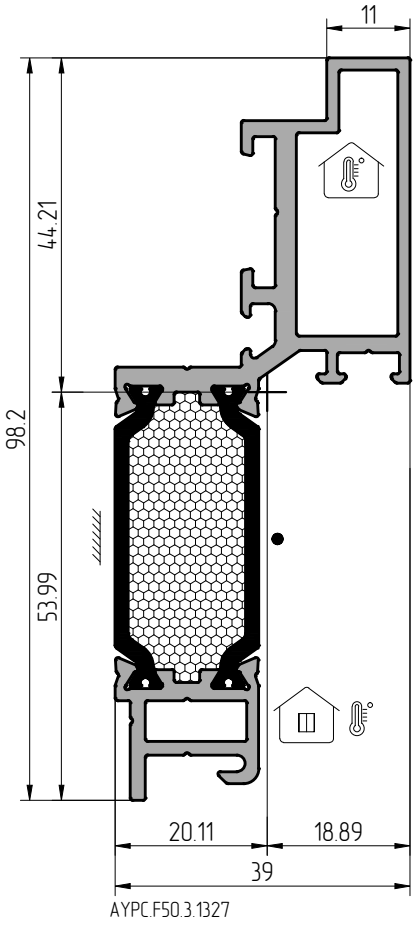

AYPC.F50.3.1327

	Артикул	
	AYPC.F50.1950-11	50
	AYPC.F50.1950-03	24
	5x10DIN6325D	100

Профиль створки

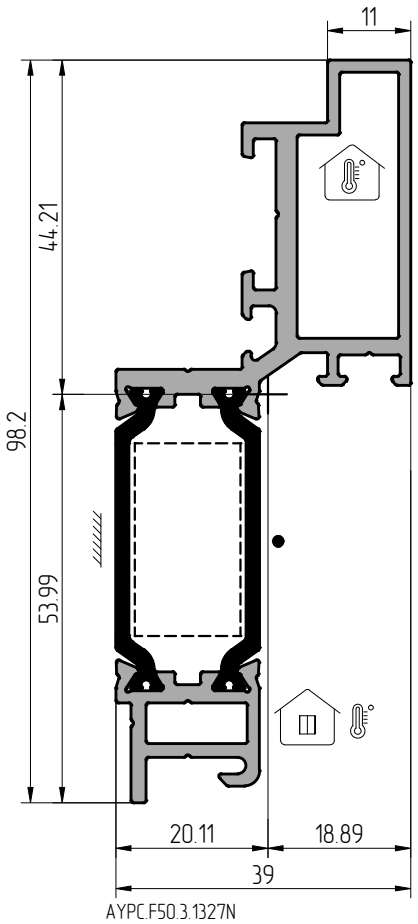

AYPC.F50.3.1327N

Профиль	m, кг/м.п.	S, см^2	Jx, см^4	Wx, см^3	ax, см	Jy, см^4	Wy, см^3	ay, см
AYPC.F50.3.1327	1.574	6.514	31.19	5.78	5.399	6.13	3.05	2.011
AYPC.F50.3.1327N	1.536							

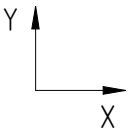

	AYPC.F50.3.1328	AYPC.F50.1122	AYPC.F50.1117	PA.050.N	PA.050.N	
	AYPC.F50.3.1328N	AYPC.F50.1122	AYPC.F50.1117	PA.050.N	PA.050.N	XPS14x35.5
m	6.8x2	6.8x12	6.8x4	6.8	6.8	1.5x436

	Артикул	
	AYPC.F50.1950-11	50
	AYPC.F50.1950-03	24
	5x10DIN6325D	100

Профиль створки

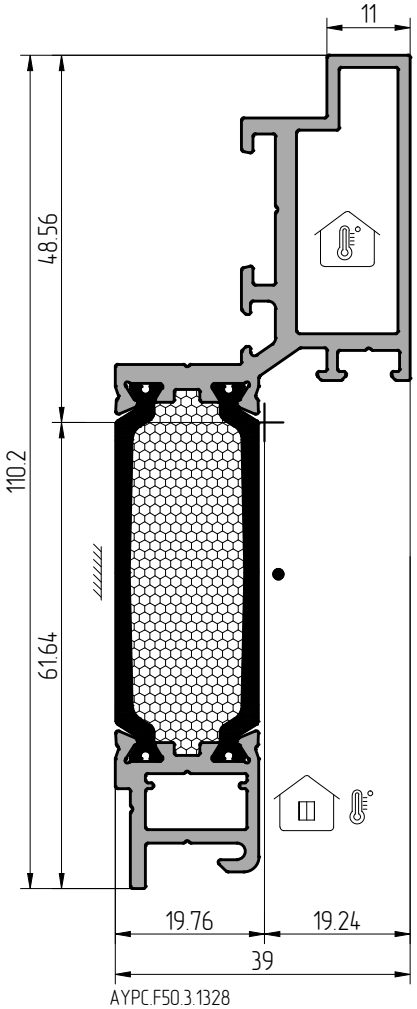

AYPC.F50.3.1328

Профиль створки

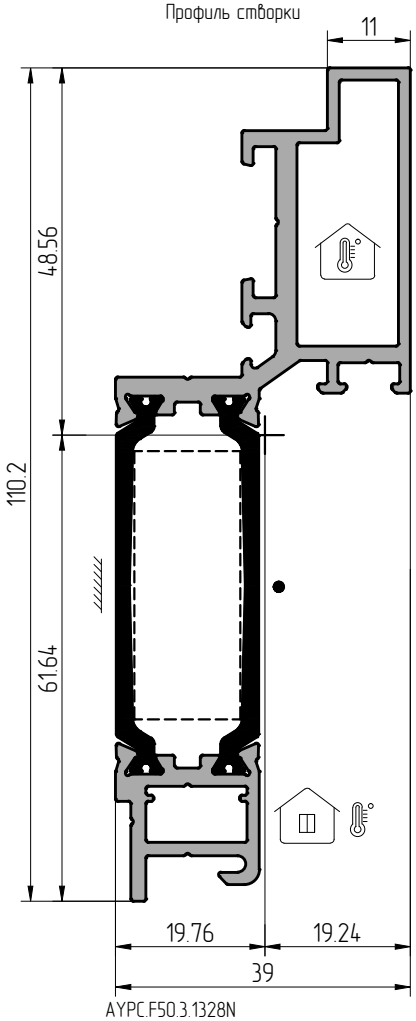

AYPC.F50.3.1328N

Профиль	m, кг/м.п.	S, см^2	Jx, см^4	Wx, см^3	ax, см	Jy, см^4	Wy, см^3	ay, см
AYPC.F50.3.1328	1.702	7.219	43.88	7.12	6.164	6.41	3.24	1.976
AYPC.F50.3.1328N	1.654							

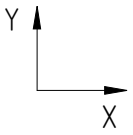

	AYPC.F50.3.1329	AYPC.F50.1121	AYPC.F50.1117	PA.064.N	PA.064.N	
	AYPC.F50.3.1329N	AYPC.F50.1121	AYPC.F50.1117	PA.064.N	PA.064.N	XPS14x25.5 XPS14x25.5
m	6.8x2	6.8x12	6.8x4	6.8	6.8	1.5x50 1.5x50

Профиль створки

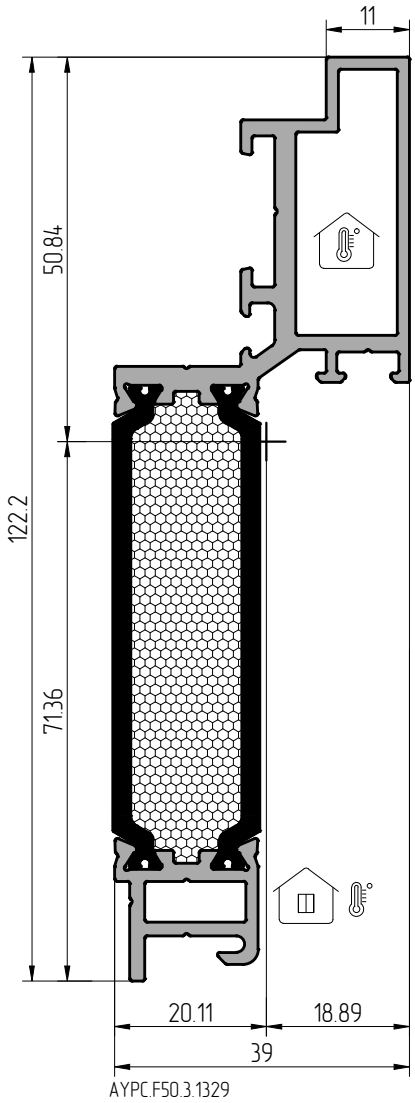

AYPC.F50.3.1329

	Артикул	
	AYPC.F50.1950-11	50
	AYPC.F50.1950-03	24
	5x10DIN6325D	100

Профиль створки

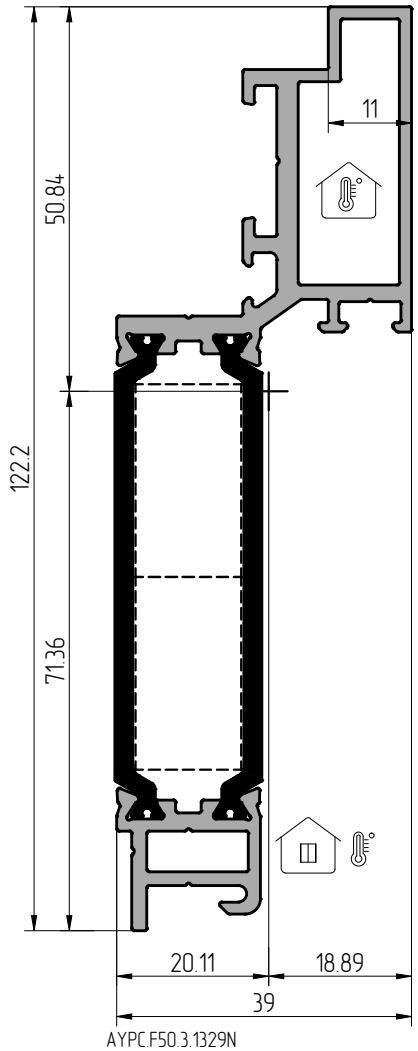

AYPC.F50.3.1329N

Профиль	m, кг/м.п.	S, см^2	Jx, см^4	Wx, см^3	ay, см	Jy, см^4	Wy, см^3	ax, см
AYPC.F50.3.1329	1.829	8.103	55.78	7.82	7.136	6.13	3.05	2.011
AYPC.F50.3.1329N	1.766							

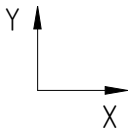

	AYPC.F50.1330	AYPC.F50.1121	AYPC.F50.1118	PA.028.N	PA.028.N	
m	6.8x2	6.8x12	6.8x4	6.8	6.8	–

Профиль створки

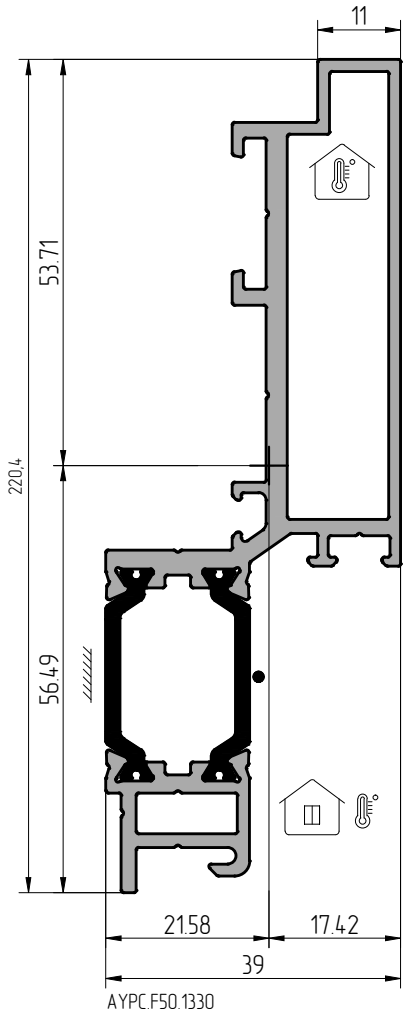

AYPC.F50.1330

	Артикул	
	AYPC.F50.1950-12	24
	AYPC.F50.1950-03	24
	5x10DIN6325D	100

Профиль	m, кг/м.п.	S, см^2	Jx, см^4	Wx, см^3	ax, см	Jy, см^4	Wy, см^3	ay, см
AYPC.F50.1330	1.771	7.179	44.09	7.81	5.649	7.31	3.39	2.158

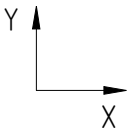

	AYPC.F50.3.1331	AYPC.F50.1121	AYPC.F50.1118	PA.040.N	PA.040.N	
	AYPC.F50.3.1331N	AYPC.F50.1121	AYPC.F50.1118	PA.040.N	PA.040.N	XPS14x25.5
m	6.8x2	6.8x12	6.8x4	6.8	6.8	1.5x50

Профиль створки

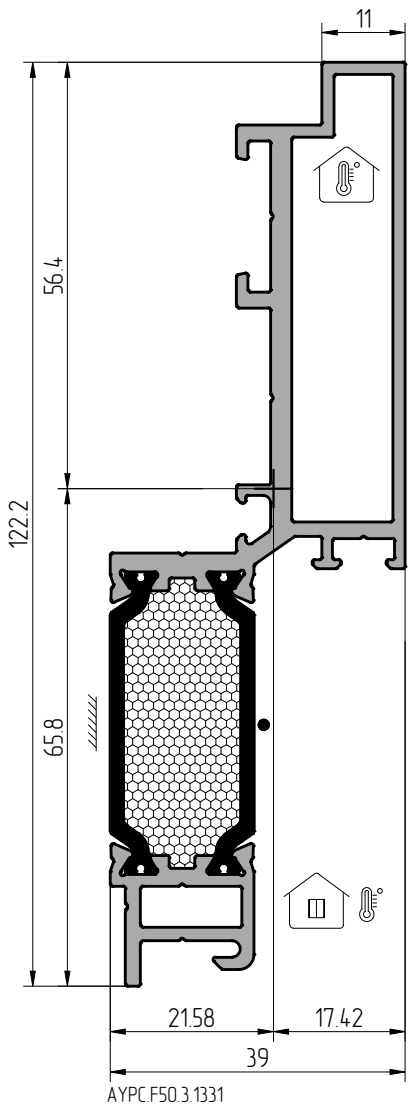

AYPC.F50.3.1331

	Артикул	
90°	AYPC.F50.1950-12	24
	AYPC.F50.1950-03	24
	5x10DIN6325D	100

Профиль створки

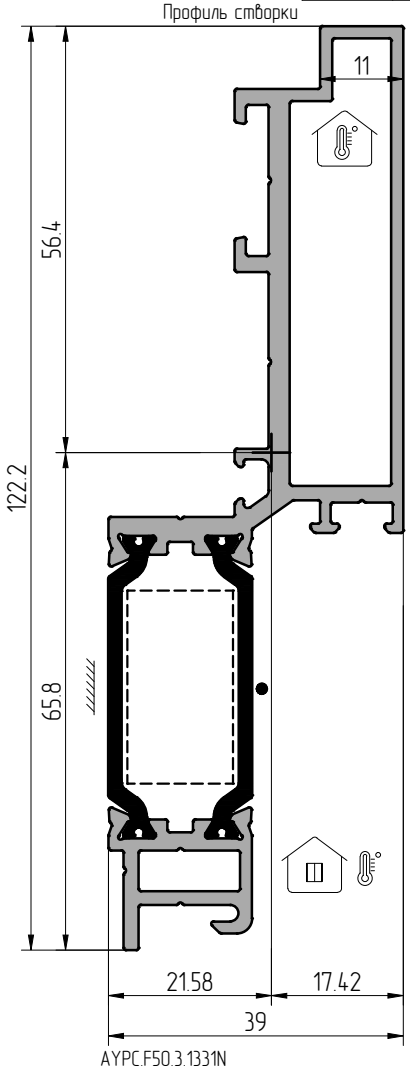

AYPC.F50.3.1331N

Профиль	m, кг/м.п.	S, см^2	Jx, см^4	Wx, см^3	ax, см	Jy, см^4	Wy, см^3	ax, см
AYPC.F50.3.1331	1.873	7.622	56.03	8.51	6.580	7.31	3.39	2.158
AYPC.F50.3.1331N	1.835							

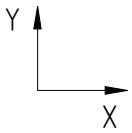

	AYPC.F50.3.1332	AYPC.F50.1122	AYPC.F50.1118	PA.050.N	PA.050.N	
	AYPC.F50.3.1332N	AYPC.F50.1122	AYPC.F50.1118	PA.050.N	PA.050.N	XPS14x35.5
m	6.8x2	6.8x12	6.8x4	6.8	6.8	1.5x436

	Артикул	
	AYPC.F50.1950-12	24
	AYPC.F50.1950-03	24
	5x10DIN6325D	100

Профиль створки

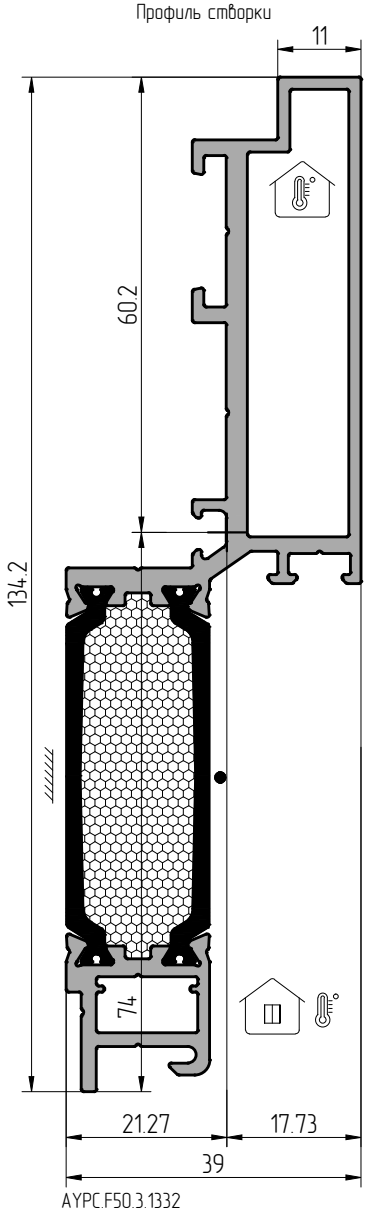

AYPC.F50.3.1332

Профиль створки

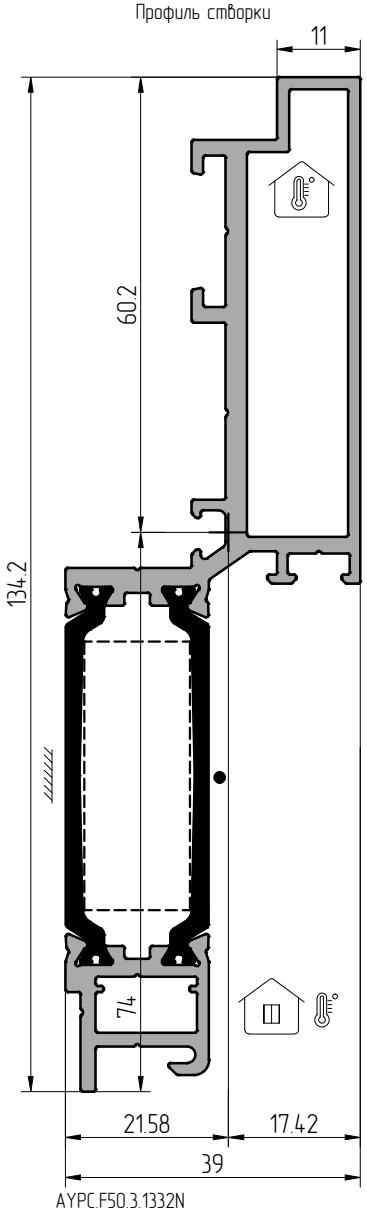

AYPC.F50.3.1332N

Профиль	m, кг/м.п.	S, см^2	Jx, см^4	Wx, см^3	ax, см	Jy, см^4	Wy, см^3	ay, см
AYPC.F50.3.1332	2.001	8.327	72.65	9.82	7.400	7.64	3.59	2.127
AYPC.F50.3.1332N	1.953							

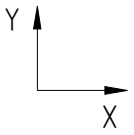

	AYPC.F50.3.1333	AYPC.F50.1121	AYPC.F50.1118	PA.064.N	PA.064.N	
	AYPC.F50.3.1333N	AYPC.F50.1121	AYPC.F50.1118	PA.064.N	PA.064.N	XPS14x25.5
						XPS14x25.5
m	6.8x2	6.8x12	6.8x4	6.8	6.8	1.5x50
						1.5x50

Профиль створки

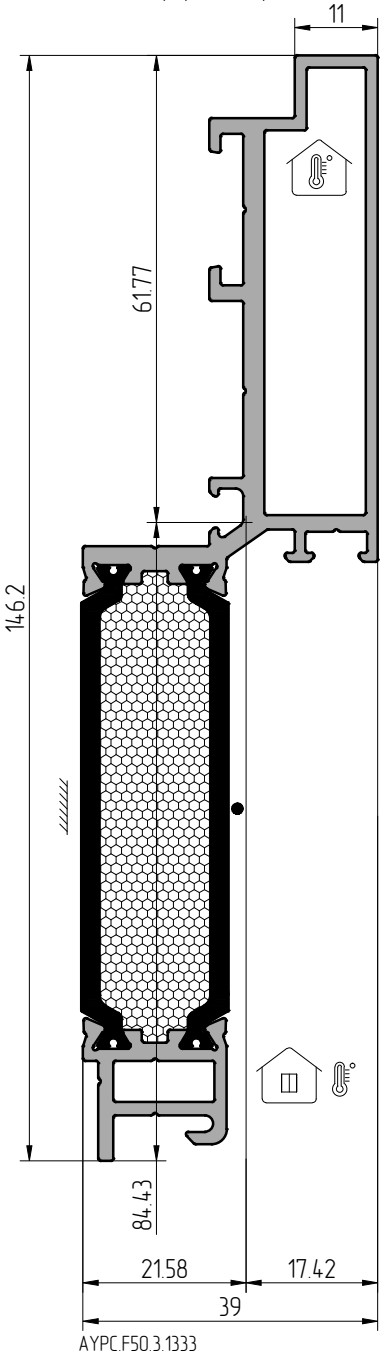

AYPC.F50.3.1333

Профиль створки

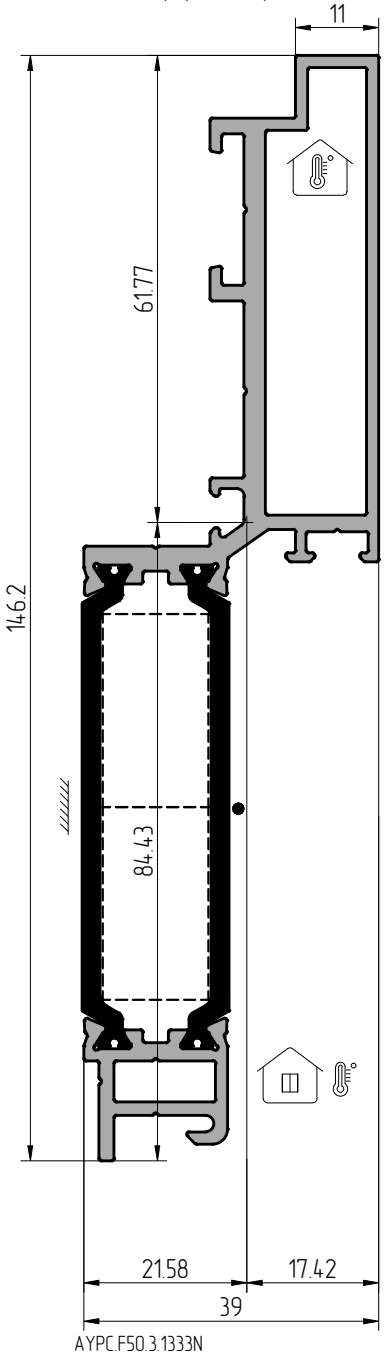

AYPC.F50.3.1333N

	Артикул	
90°	AYPC.F50.1950-12	50
	AYPC.F50.1950-03	24
	5x10DIN6325D	100

AYPC.F50.1329N

Профиль	m, кг/м.п.	S, см^2	Jx, см^4	Wx, см^3	ay, см	Jy, см^4	Wy, см^3	ax, см
AYPC.F50.3.1333	2.128	9.211	86.47	10.24	8.443	7.31	3.39	2.158
AYPC.F50.3.1333N	2.065							

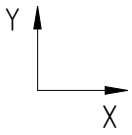

	AYPC.F50.1334	AYPC.F50.1121	AYPC.F50.1119	PA.028.N	PA.028.N	
m	6.8x2	6.8x12	6.8x2	6.8	6.8	–

Профиль створки

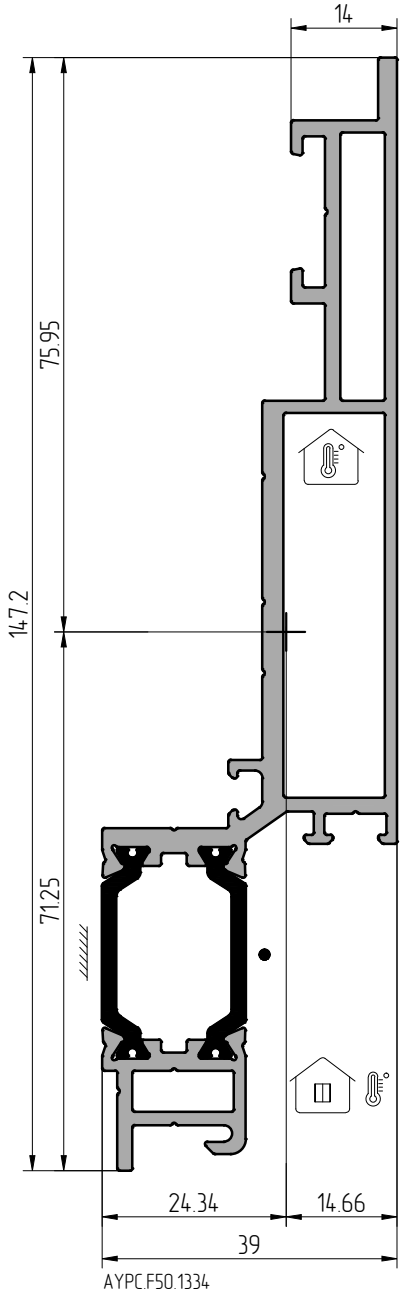

AYPC.F50.1334

	Артикул	
	AYPC.F50.1962	24
	AYPC.F50.1950-12	24
	AYPC.F50.1950-03	24
	5x8DIN6325D	100
	5x10DIN6325D	100

Профиль	m, кг/м.п.	S, см^2	Jx, см^4	Wx, см^3	ax, см	Jy, см^4	Wy, см^3	ay, см
AYPC.F50.1334	2.136	8.530	92.44	12.17	7.595	9.30	3.82	2.434

	AYPC.F50.3.1335	AYPC.F50.1121	AYPC.F50.1119	PA.040.N	PA.040.N	
	AYPC.F50.3.1335N	AYPC.F50.1121	AYPC.F50.1119	PA.040.N	PA.040.N	XPS14x25.5
m	6.8x2	6.8x12	6.8x2	6.8	6.8	1.5x50

Профиль створки

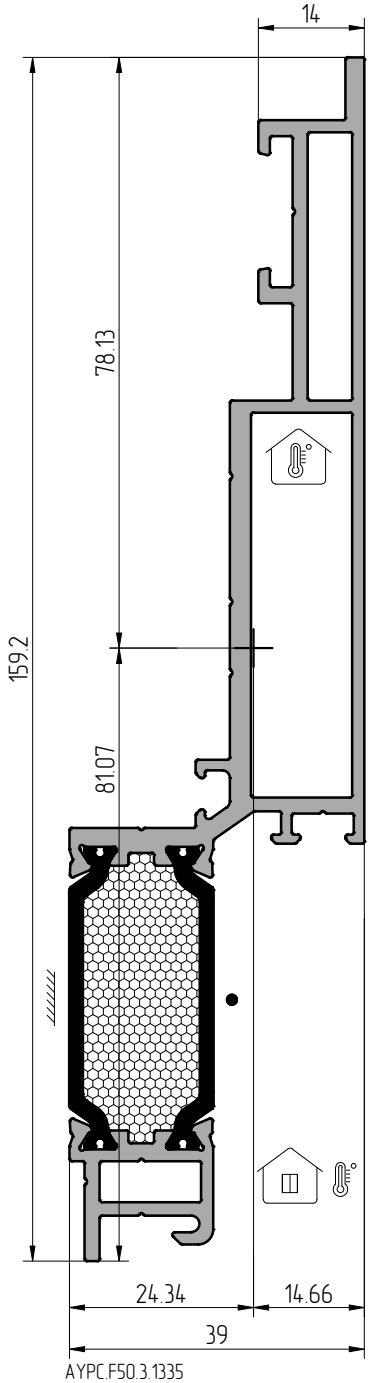

AYPC.F50.3.1335

Профиль створки

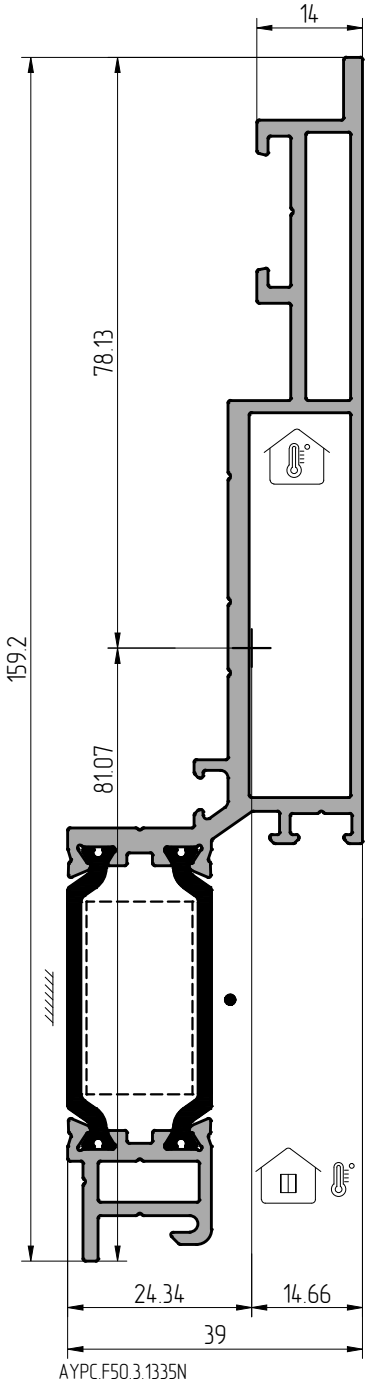

AYPC.F50.3.1335N

	Артикул	
	AYPC.F50.1962	24
	AYPC.F50.1950-12	24
	AYPC.F50.1950-03	24
	5x8DIN6325D	100
	5x10DIN6325D	100

Профиль	m, кг/м.п.	S, см^2	Jx, см^4	Wx, см^3	ax, см	Jy, см^4	Wy, см^3	ay, см
AYPC.F50.3.1335	2.238	8.973	107.90	13.31	8.107	9.30	3.82	2.434
AYPC.F50.3.1335N	2.200							

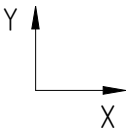

	AYPC.F50.3.1336	AYPC.F50.1122	AYPC.F50.1119	PA.050.N	PA.050.N	
	AYPC.F50.3.1336N	AYPC.F50.1122	AYPC.F50.1119	PA.050.N	PA.050.N	XPS14x35.5
m	6.8x2	6.8x12	6.8x2	6.8	6.8	1.5x436

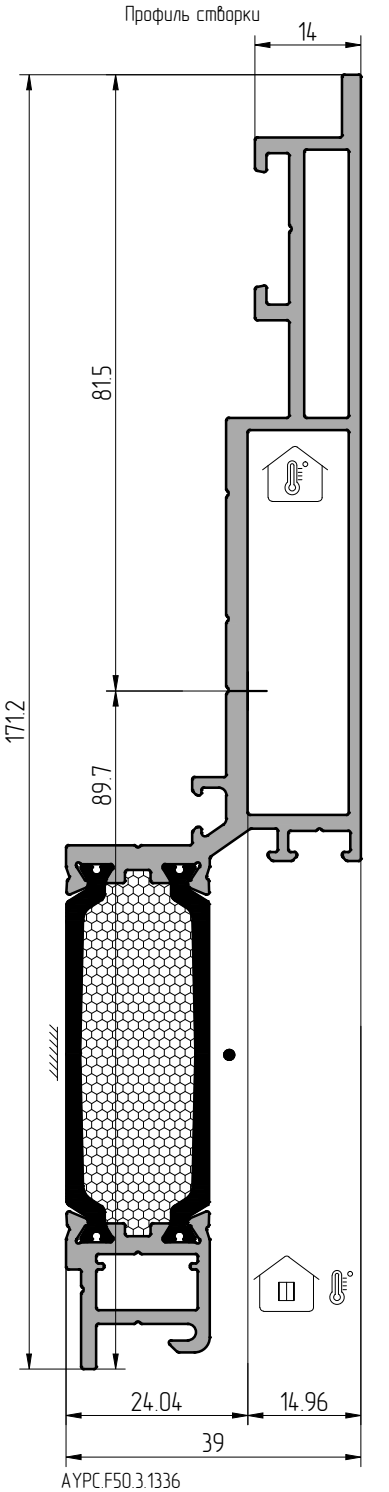

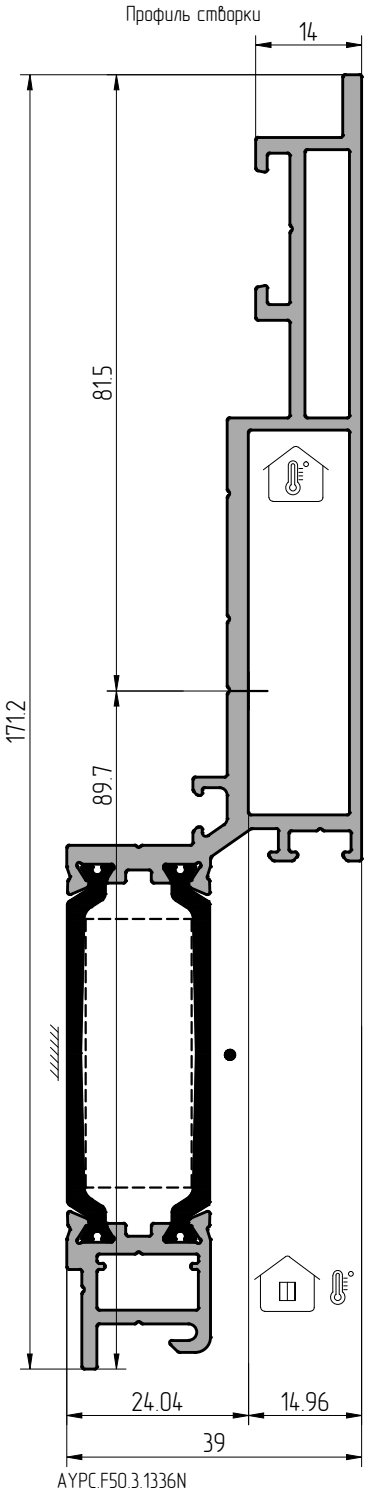

	Артикул	
	AYPC.F50.1962	24
	AYPC.F50.1950-12	24
	AYPC.F50.1950-03	24
	5x8DIN6325D	100
	5x10DIN6325D	100

Профиль	m, кг/м.п.	S, см^2	Jx, см^4	Wx, см^3	ax, см	Jy, см^4	Wy, см^3	ay, см
AYPC.F50.3.1336	2.366	9.678	129.98	14.49	8.970	9.74	4.05	2.404
AYPC.F50.3.1336N	2.318							

Y
X

	AYPC.F50.3.1337	AYPC.F50.1121	AYPC.F50.1119	PA.064.N	PA.064.N	
	AYPC.F50.3.1337N	AYPC.F50.1121	AYPC.F50.1119	PA.064.N	PA.064.N	XPS14x25.5 XPS14x25.5
m	6.8x2	6.8x12	6.8x4	6.8	6.8	1.5x50 1.5x50

Профиль створки

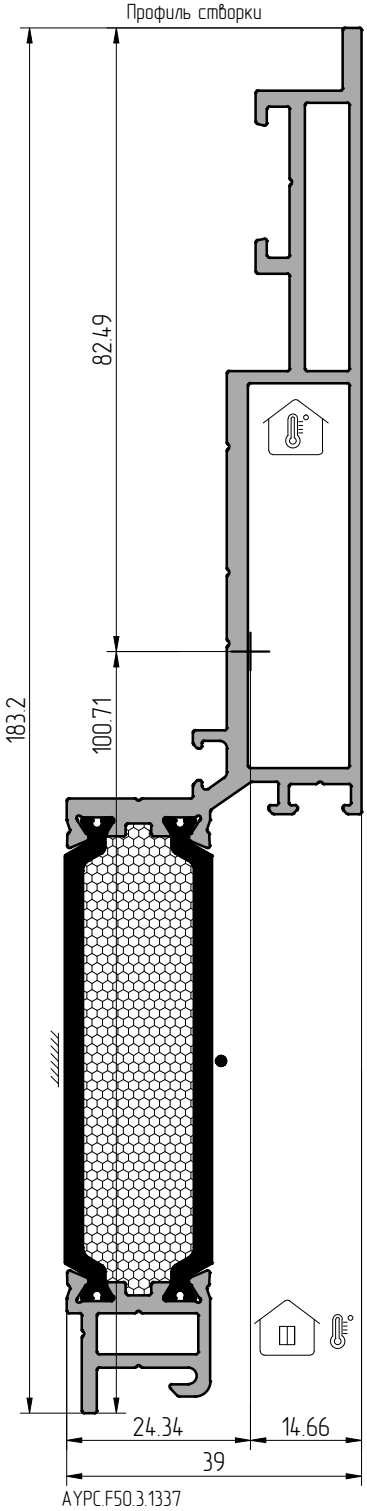

AYPC.F50.3.1337

Профиль створки

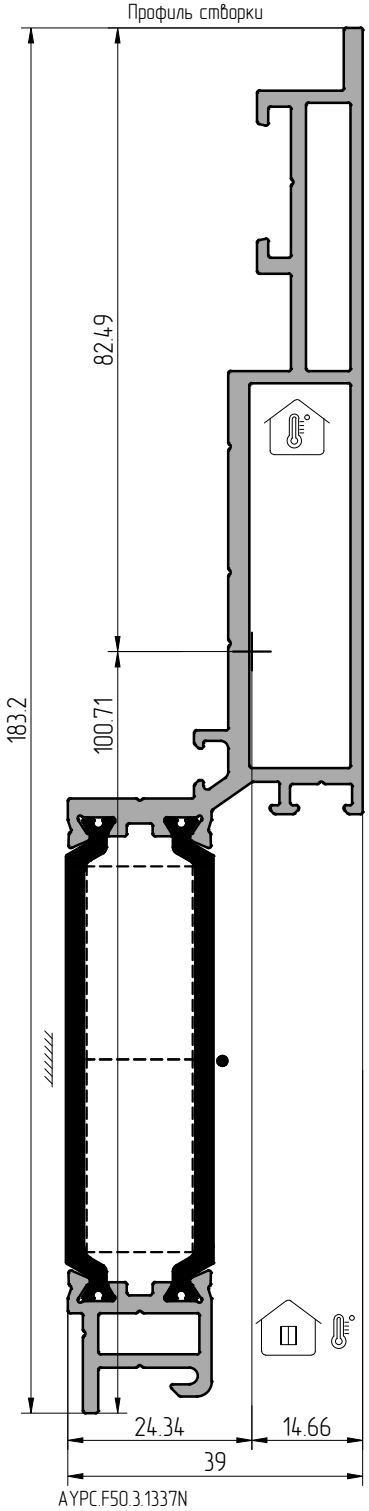

AYPC.F50.3.1337N

	Артикул	
	AYPC.F50.1962	24
90°	AYPC.F50.1950-12	24
	AYPC.F50.1950-03	24
	5x8DIN6325D	100
	5x10DIN6325D	100

Профиль	m, кг/м.п.	S, см^2	Jx, см^4	Wx, см^3	ay, см	Jy, см^4	Wy, см^3	ax, см
AYPC.F50.3.1337	2.493	10.562	145.76	14.47	10.071	9.30	3.82	2.434
AYPC.F50.3.1337N	2.430							

АЛЮТЕХ
АЛЮМИНИЕВЫЕ
ПРОФИЛЬНЫЕ СИСТЕМЫ

ТАБЛИЦЫ ОСТЕКЛЕНИЯ

ALT F50, ALT F50 TT, ALT F60 . . . . . 02.01.01

ALT F50 SG 02.02.01

ALT F50 SSG 02.03.01

ALT F50 HL 02.04.01

ALT F50 VL 02.05.01

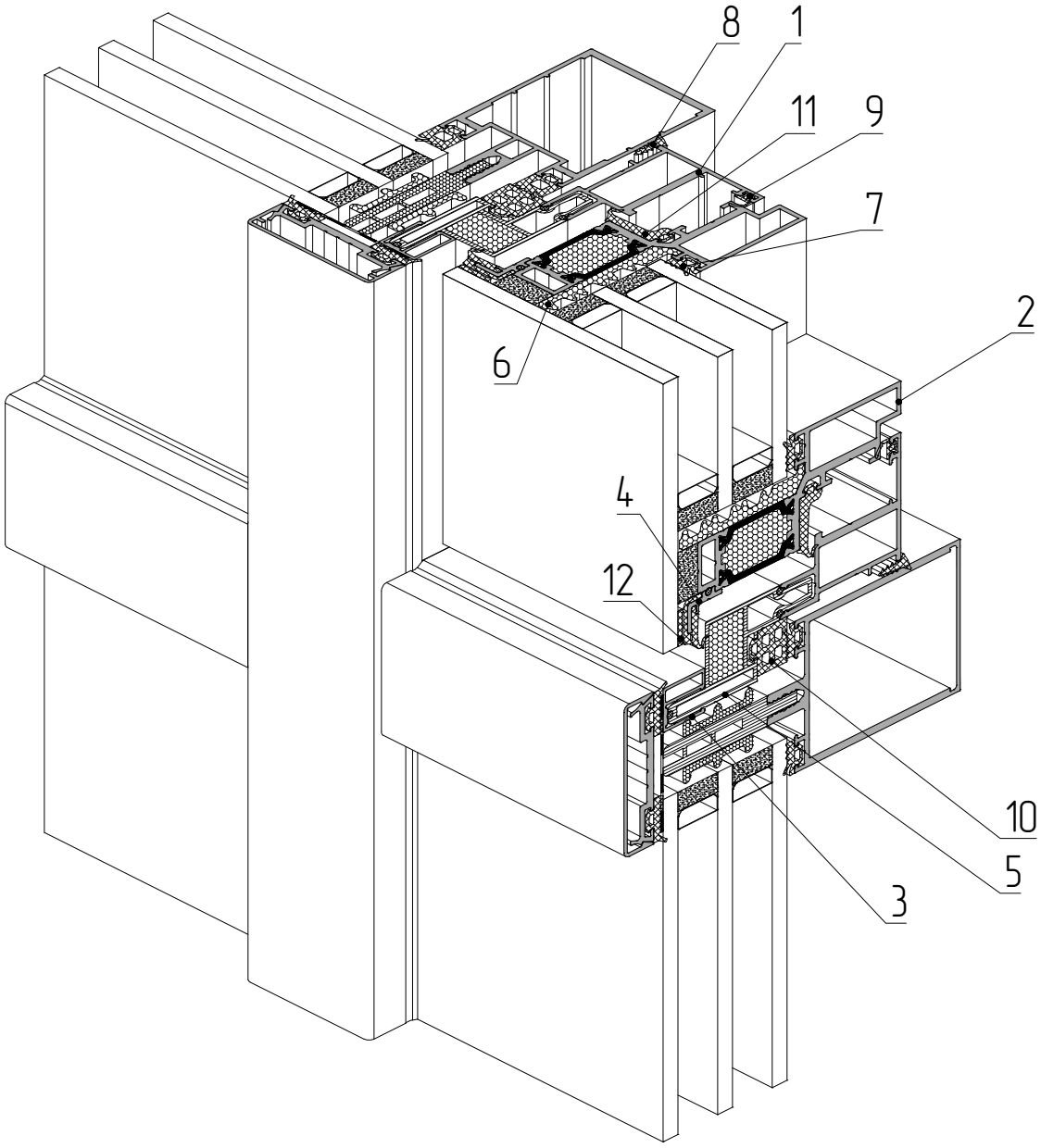

1 – профиль рамы AYPC.F50.1212
2 – профиль створки AYPC.F50.3.1315
3 – профиль вспомогательный AYPC.F50.1709
4 – профиль опорный под стеклопакет AYPC.F50.1815
5 – профиль рамы AYPC.F50.1909
6 – уплотнитель фальца AYPC.F50.1959
7 – уплотнитель резиновый FRK14
8 – уплотнитель резиновый FRK38
9 – уплотнитель резиновый FRK98
10 – уплотнитель резиновый FRK132
11 – уплотнитель резиновый FRK253
12 – уплотнитель резиновый FRK254

ALT F50

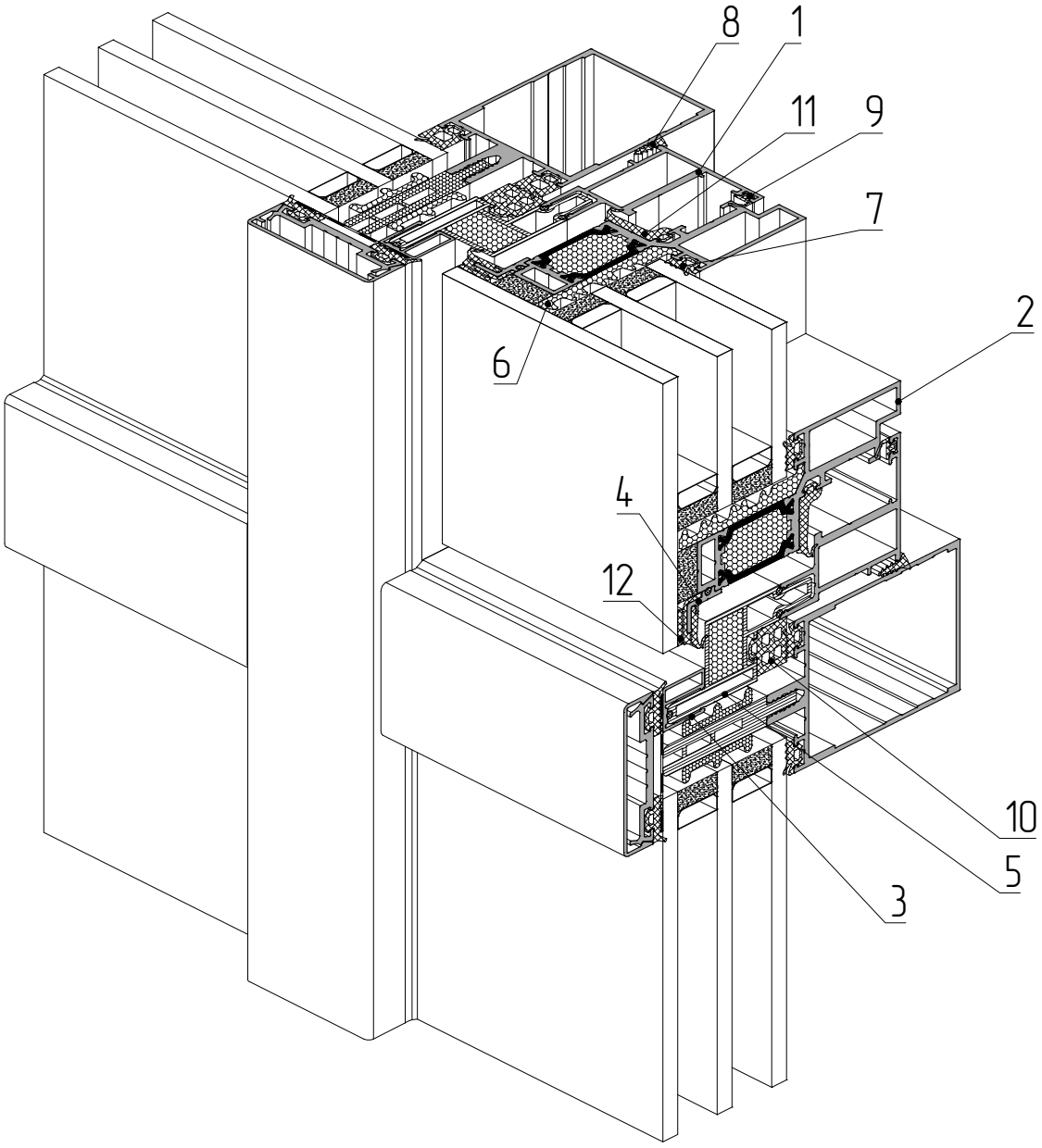

1 – профиль рамы AYPC.F50.1212
2 – профиль створки AYPC.F50.3.1315
3 – профиль вспомогательный AYPC.F50.1709
4 – профиль опорный под стеклопакет AYPC.F50.1815
5 – профиль рамы AYPC.F50.1909
6 – уплотнитель фальца AYPC.F50.1959
7 – уплотнитель резиновый FRK14
8 – уплотнитель резиновый FRK38
9 – уплотнитель резиновый FRK98
10 – уплотнитель резиновый FRK132
11 – уплотнитель резиновый FRK253
12 – уплотнитель резиновый FRK254

ALT F50TT

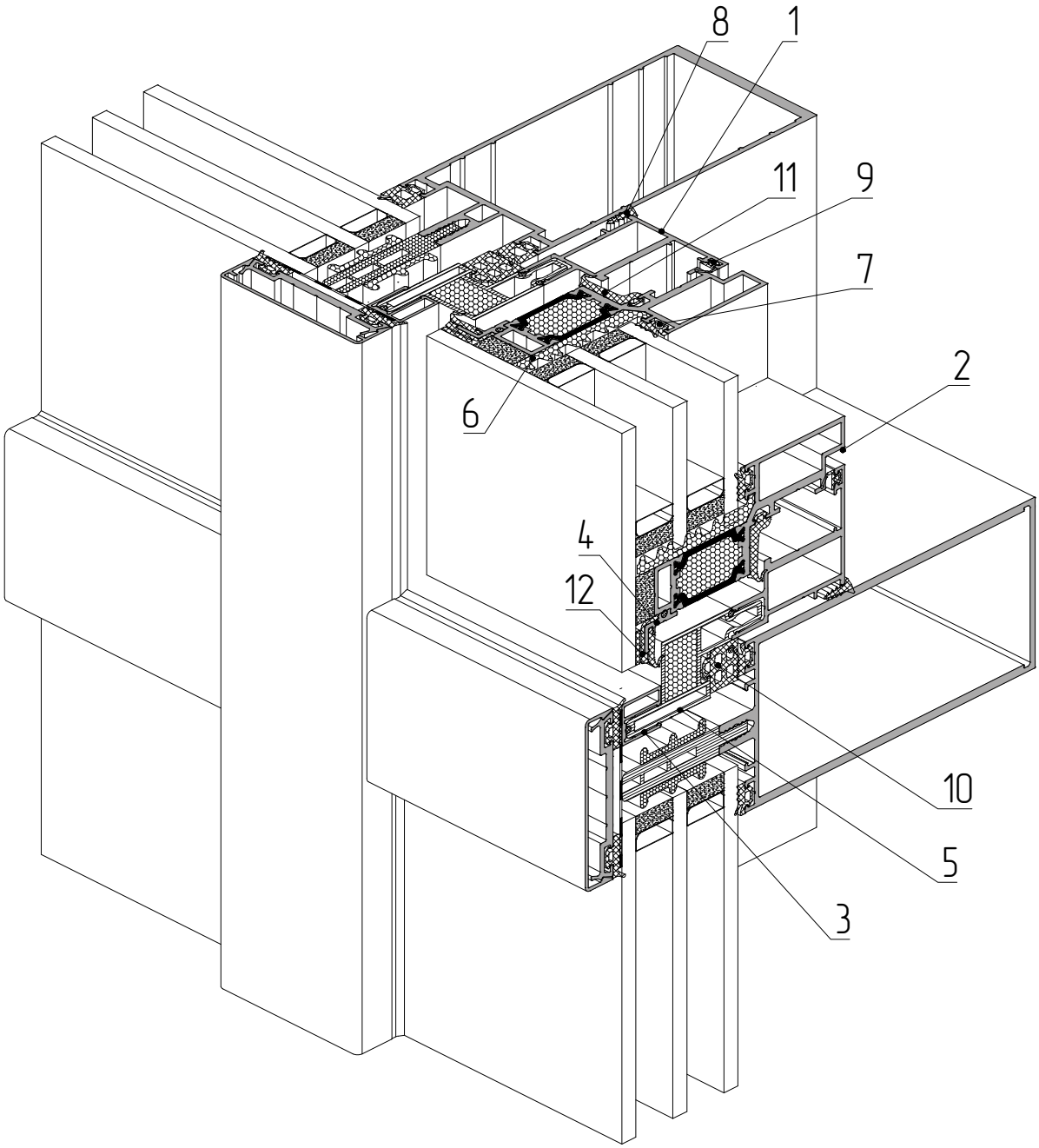

1 – профиль рамы AYPC.F50.1212
2 – профиль створки AYPC.F50.3.1315
3 – профиль вспомогательный AYPC.F50.1709
4 – профиль опорный под стеклопакет AYPC.F50.1815
5 – профиль рамы AYPC.F50.1909
6 – уплотнитель фальца AYPC.F50.1959
7 – уплотнитель резиновый FRK14
8 – уплотнитель резиновый FRK38
9 – уплотнитель резиновый FRK98
10 – уплотнитель резиновый FRK132
11 – уплотнитель резиновый FRK253
12 – уплотнитель резиновый FRK254

ALT F60

Остекление интегрированного окна в стоечно-ригельной фасадной системе ALT F50, ALTF50TT, ALT F60

Ригель внахлест

Сечение через стойку

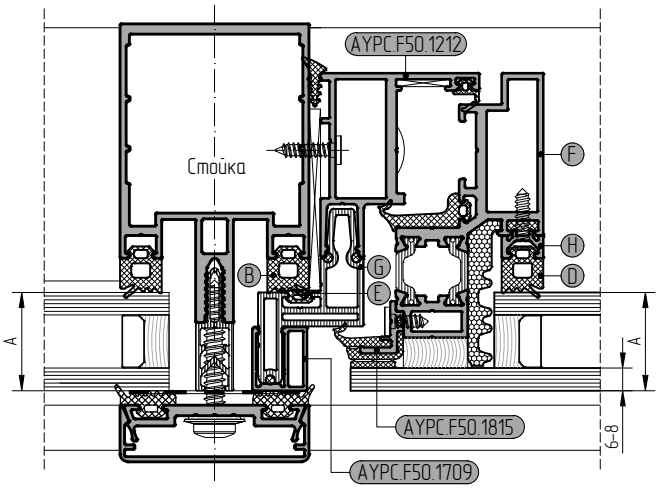

Сечение через ригель

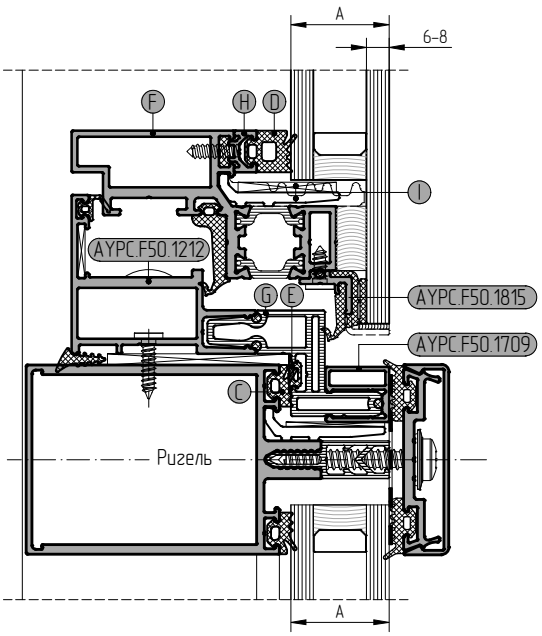

Толщина заполнения	Уплотнитель				Профиль створки	Профиль рамы	Профиль вспомогател.	Подкл. под стекло
	на профиле стойки	на профиле ригеля	на профиле створки	на профиле рамы	алюминиевая	пластиковая	на профиле стойки	алюминиевая / пластиковая
A	B	C	D	E	F	G	H	I
22 мм	FRK17	FRK14	FRK19	FRK223	AYPC.F50.1314	AYPC.F50.1908	AYPC.F50.0701	AYPC.F50.0941 100x26x3
24 мм	FRK17	FRK14	FRK18	FRK223	AYPC.F50.1314	AYPC.F50.1908	AYPC.F50.0701	AYPC.F50.0941 100x26x3
26 мм	FRK17	FRK14	FRK17	FRK223	AYPC.F50.1314	AYPC.F50.1908	AYPC.F50.0701	AYPC.F50.0941 100x26x3
28 мм	FRK19	FRK16	FRK19	FRK127	AYPC.F50.1314	AYPC.F50.1908	–	AYPC.F50.0941 100x26x3
30 мм	FRK18	FRK15	FRK18	FRK128	AYPC.F50.1314	AYPC.F50.1908	–	AYPC.F50.0941 100x26x3
32 мм	FRK17	FRK14	FRK17	FRK129	AYPC.F50.1314	AYPC.F50.1908	–	AYPC.F50.0941 100x26x3
34 мм	FRK19	FRK16	FRK16	FRK130	AYPC.F50.1314	AYPC.F50.1908	–	AYPC.F50.0941 100x26x3
36 мм	FRK18	FRK15	FRK15	FRK131	AYPC.F50.1314	AYPC.F50.1908	–	AYPC.F50.0941 100x26x3
38 мм	FRK17	FRK14	FRK14	FRK132	AYPC.F50.1314	AYPC.F50.1908	–	AYPC.F50.0941 100x26x3
40 мм	FRK19	FRK16	FRK19	FRK127	AYPC.F50.3.1315N AYPC.F50.3.1315	AYPC.F50.1909	–	AYPC.F50.0941-02 100x38x3
42 мм	FRK18	FRK15	FRK18	FRK128	AYPC.F50.3.1315N AYPC.F50.3.1315	AYPC.F50.1909	–	AYPC.F50.0941-02 100x38x3
44 мм	FRK17	FRK14	FRK17	FRK129	AYPC.F50.3.1315N AYPC.F50.3.1315	AYPC.F50.1909	–	AYPC.F50.0941-02 100x38x3
46 мм	FRK19	FRK16	FRK16	FRK130	AYPC.F50.3.1315N AYPC.F50.3.1315	AYPC.F50.1909	–	AYPC.F50.0941-02 100x38x3
48 мм	FRK18	FRK15	FRK15	FRK131	AYPC.F50.3.1315N AYPC.F50.3.1315	AYPC.F50.1909	–	AYPC.F50.0941-02 100x38x3
50 мм	FRK17	FRK14	FRK14	FRK132	AYPC.F50.3.1315N AYPC.F50.3.1315	AYPC.F50.1909	–	AYPC.F50.0941-02 100x38x3
52 мм	FRK19	FRK16	FRK19	FRK127	AYPC.F50.3.1316N AYPC.F50.3.1316	AYPC.F50.1910	–	AYPC.F50.0952-01 100x50x3
54 мм	FRK18	FRK15	FRK18	FRK128	AYPC.F50.3.1316N AYPC.F50.3.1316	AYPC.F50.1910	–	AYPC.F50.0952-01 100x50x3
56 мм	FRK17	FRK14	FRK17	FRK129	AYPC.F50.3.1316N AYPC.F50.3.1316	AYPC.F50.1910	–	AYPC.F50.0952-01 100x50x3
58 мм	FRK19	FRK16	FRK16	FRK130	AYPC.F50.3.1316N AYPC.F50.3.1316	AYPC.F50.1910	–	AYPC.F50.0952-01 100x50x3
60 мм	FRK18	FRK15	FRK15	FRK131	AYPC.F50.3.1316N AYPC.F50.3.1316	AYPC.F50.1910	–	AYPC.F50.0952-01 100x50x3
62 мм	FRK17	FRK14	FRK14	FRK132	AYPC.F50.3.1316N AYPC.F50.3.1316	AYPC.F50.1910	–	AYPC.F50.0952-01 100x50x3
64 мм	FRK19	FRK16	FRK19	FRK127	AYPC.F50.3.1317N AYPC.F50.3.1317	AYPC.F50.1911	–	AYPC.F50.0952-03 100x62x3
66 мм	FRK18	FRK15	FRK18	FRK128	AYPC.F50.3.1317N AYPC.F50.3.1317	AYPC.F50.1911	–	AYPC.F50.0952-03 100x62x3
68 мм	FRK17	FRK14	FRK17	FRK129	AYPC.F50.3.1317N AYPC.F50.3.1317	AYPC.F50.1911	–	AYPC.F50.0952-03 100x62x3
70 мм	FRK19	FRK16	FRK16	FRK130	AYPC.F50.3.1317N AYPC.F50.3.1317	AYPC.F50.1911	–	AYPC.F50.0952-03 100x62x3
72 мм	FRK18	FRK15	FRK15	FRK131	AYPC.F50.3.1317N AYPC.F50.3.1317	AYPC.F50.1911	–	AYPC.F50.0952-03 100x62x3
74 мм	FRK17	FRK14	FRK14	FRK132	AYPC.F50.3.1317N AYPC.F50.3.1317	AYPC.F50.1911	–	AYPC.F50.0952-03 100x62x3

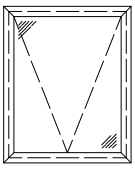

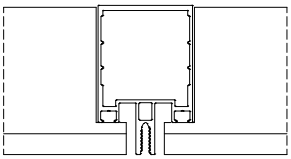

Ригель внахлест

АЛЮТЕХ ПРОФИЛЬНЫЕ СИСТЕМЫ

Остекление интегрированного окна в стоечно-ригельной фасадной системе ALT F50, ALTF50TT, ALT F60

Ригель внахлест

Сечение через стойку

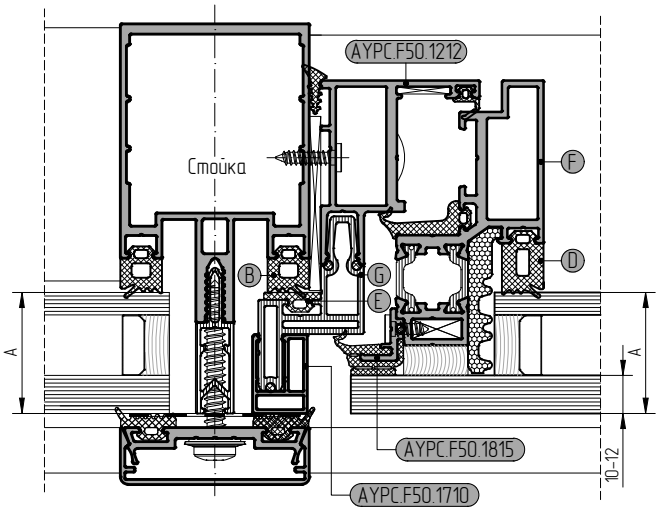

Сечение через ригель

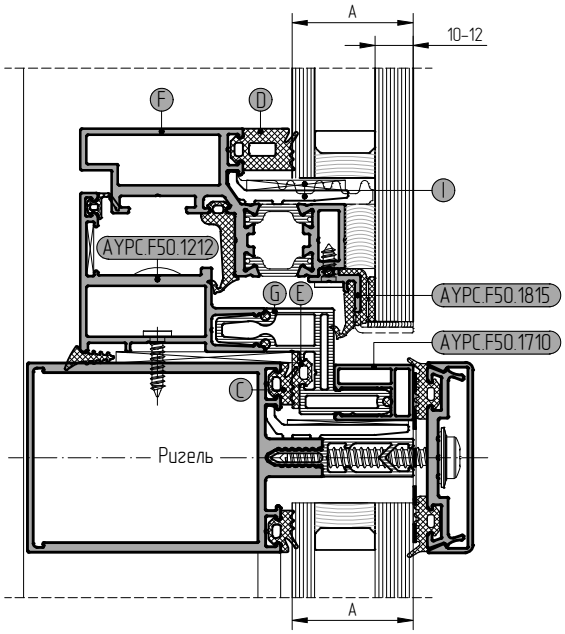

Толщина заполнения	Уплотнитель				Профиль створки	Профиль рамы	Профиль вспомогател.	Подкл. под стекло
	на профиле стойки	на профиле ригеля	на профиле створки	на профиле рамы	алюминиевая	пластиковая	на профиле стойки	алюминиевая / пластиковая
A	B	C	D	E	F	G	–	I
32 мм	FRK17	FRK14	FRK19	FRK127	AYPC.F50.1314	AYPC.F50.1908	–	AYPC.F50.0941 100x26x3
34 мм	FRK19	FRK16	FRK18	FRK128	AYPC.F50.1314	AYPC.F50.1908	–	AYPC.F50.0941 100x26x3
36 мм	FRK18	FRK15	FRK17	FRK129	AYPC.F50.1314	AYPC.F50.1908	–	AYPC.F50.0941 100x26x3
38 мм	FRK17	FRK14	FRK16	FRK130	AYPC.F50.1314	AYPC.F50.1908	–	AYPC.F50.0941 100x26x3
40 мм	FRK19	FRK16	FRK15	FRK131	AYPC.F50.1314	AYPC.F50.1908	–	AYPC.F50.0941 100x26x3
42 мм	FRK18	FRK15	FRK14	FRK132	AYPC.F50.1314	AYPC.F50.1908	–	AYPC.F50.0941 100x26x3
44 мм	FRK17	FRK14	FRK19	FRK127	AYPC.F50.3.1315N AYPC.F50.3.1315	AYPC.F50.1909	–	AYPC.F50.0941-02 100x38x3
46 мм	FRK19	FRK16	FRK18	FRK128	AYPC.F50.3.1315N AYPC.F50.3.1315	AYPC.F50.1909	–	AYPC.F50.0941-02 100x38x3
48 мм	FRK18	FRK15	FRK17	FRK129	AYPC.F50.3.1315N AYPC.F50.3.1315	AYPC.F50.1909	–	AYPC.F50.0941-02 100x38x3
50 мм	FRK17	FRK14	FRK16	FRK130	AYPC.F50.3.1315N AYPC.F50.3.1315	AYPC.F50.1909	–	AYPC.F50.0941-02 100x38x3
52 мм	FRK19	FRK16	FRK15	FRK131	AYPC.F50.3.1315N AYPC.F50.3.1315	AYPC.F50.1909	–	AYPC.F50.0941-02 100x38x3
54 мм	FRK18	FRK15	FRK14	FRK132	AYPC.F50.3.1315N AYPC.F50.3.1315	AYPC.F50.1909	–	AYPC.F50.0941-02 100x38x3
56 мм	FRK17	FRK14	FRK19	FRK127	AYPC.F50.3.1316N AYPC.F50.3.1316	AYPC.F50.1910	–	AYPC.F50.0952-01 100x50x3
58 мм	FRK19	FRK16	FRK18	FRK128	AYPC.F50.3.1316N AYPC.F50.3.1316	AYPC.F50.1910	–	AYPC.F50.0952-01 100x50x3
60 мм	FRK18	FRK15	FRK17	FRK129	AYPC.F50.3.1316N AYPC.F50.3.1316	AYPC.F50.1910	–	AYPC.F50.0952-01 100x50x3
62 мм	FRK17	FRK14	FRK16	FRK130	AYPC.F50.3.1316N AYPC.F50.3.1316	AYPC.F50.1910	–	AYPC.F50.0952-01 100x50x3
64 мм	FRK19	FRK16	FRK15	FRK131	AYPC.F50.3.1316N AYPC.F50.3.1316	AYPC.F50.1910	–	AYPC.F50.0952-01 100x50x3
66 мм	FRK18	FRK15	FRK14	FRK132	AYPC.F50.3.1316N AYPC.F50.3.1316	AYPC.F50.1910	–	AYPC.F50.0952-01 100x50x3
68 мм	FRK17	FRK14	FRK19	FRK127	AYPC.F50.3.1317N AYPC.F50.3.1317	AYPC.F50.1911	–	AYPC.F50.0952-03 100x62x3
70 мм	FRK19	FRK16	FRK18	FRK128	AYPC.F50.3.1317N AYPC.F50.3.1317	AYPC.F50.1911	–	AYPC.F50.0952-03 100x62x3
72 мм	FRK18	FRK15	FRK17	FRK129	AYPC.F50.3.1317N AYPC.F50.3.1317	AYPC.F50.1911	–	AYPC.F50.0952-03 100x62x3
74 мм	FRK17	FRK14	FRK16	FRK130	AYPC.F50.3.1317N AYPC.F50.3.1317	AYPC.F50.1911	–	AYPC.F50.0952-03 100x62x3

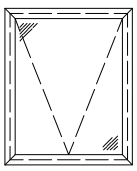

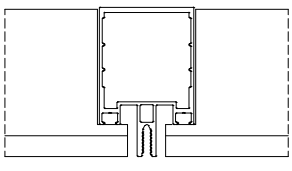

Ригель внахлест

Остекление интегрированного окна в стоечно-ригельной фасадной системе ALT F50, ALTF50TT, ALT F60

Ригель внахлест

Сечение через стойку

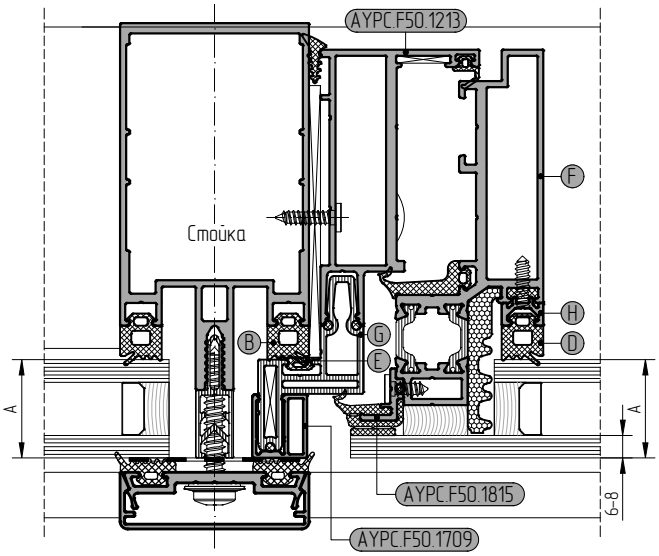

Сечение через ригель

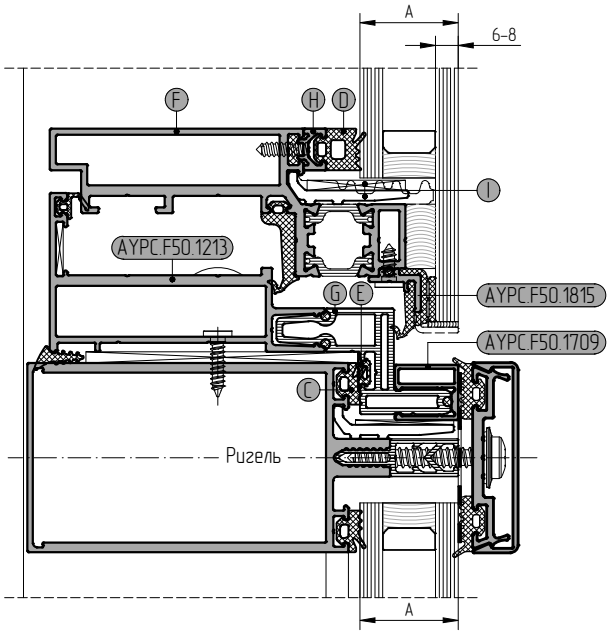

Толщина заполнения	Уплотнитель				Профиль створки	Профиль рамы	Профиль вспомогател.	Подкл. под стекло
	на профиле стойки	на профиле ригеля	на профиле створки	на профиле рамы	алюминиевая	пластиковая	на профиле стойки	алюминиевая / пластиковая
A	B	C	D	E	F	G	H	I
22 мм	FRK17	FRK14	FRK19	FRK223	AYPC.F50.1318	AYPC.F50.1908	AYPC.F50.0701	AYPC.F50.0941 100x26x3
24 мм	FRK17	FRK14	FRK18	FRK223	AYPC.F50.1318	AYPC.F50.1908	AYPC.F50.0701	AYPC.F50.0941 100x26x3
26 мм	FRK17	FRK14	FRK17	FRK223	AYPC.F50.1318	AYPC.F50.1908	AYPC.F50.0701	AYPC.F50.0941 100x26x3
28 мм	FRK19	FRK16	FRK19	FRK127	AYPC.F50.1318	AYPC.F50.1908	–	AYPC.F50.0941 100x26x3
30 мм	FRK18	FRK15	FRK18	FRK128	AYPC.F50.1318	AYPC.F50.1908	–	AYPC.F50.0941 100x26x3
32 мм	FRK17	FRK14	FRK17	FRK129	AYPC.F50.1318	AYPC.F50.1908	–	AYPC.F50.0941 100x26x3
34 мм	FRK19	FRK16	FRK16	FRK130	AYPC.F50.1318	AYPC.F50.1908	–	AYPC.F50.0941 100x26x3
36 мм	FRK18	FRK15	FRK15	FRK131	AYPC.F50.1318	AYPC.F50.1908	–	AYPC.F50.0941 100x26x3
38 мм	FRK17	FRK14	FRK14	FRK132	AYPC.F50.1318	AYPC.F50.1908	–	AYPC.F50.0941 100x26x3
40 мм	FRK19	FRK16	FRK19	FRK127	AYPC.F50.3.1319N AYPC.F50.3.1319	AYPC.F50.1909	–	AYPC.F50.0941-02 100x38x3
42 мм	FRK18	FRK15	FRK18	FRK128	AYPC.F50.3.1319N AYPC.F50.3.1319	AYPC.F50.1909	–	AYPC.F50.0941-02 100x38x3
44 мм	FRK17	FRK14	FRK17	FRK129	AYPC.F50.3.1319N AYPC.F50.3.1319	AYPC.F50.1909	–	AYPC.F50.0941-02 100x38x3
46 мм	FRK19	FRK16	FRK16	FRK130	AYPC.F50.3.1319N AYPC.F50.3.1319	AYPC.F50.1909	–	AYPC.F50.0941-02 100x38x3
48 мм	FRK18	FRK15	FRK15	FRK131	AYPC.F50.3.1319N AYPC.F50.3.1319	AYPC.F50.1909	–	AYPC.F50.0941-02 100x38x3
50 мм	FRK17	FRK14	FRK14	FRK132	AYPC.F50.3.1319N AYPC.F50.3.1319	AYPC.F50.1909	–	AYPC.F50.0941-02 100x38x3
52 мм	FRK19	FRK16	FRK19	FRK127	AYPC.F50.3.1320N AYPC.F50.3.1320	AYPC.F50.1910	–	AYPC.F50.0952-01 100x50x3
54 мм	FRK18	FRK15	FRK18	FRK128	AYPC.F50.3.1320N AYPC.F50.3.1320	AYPC.F50.1910	–	AYPC.F50.0952-01 100x50x3
56 мм	FRK17	FRK14	FRK17	FRK129	AYPC.F50.3.1320N AYPC.F50.3.1320	AYPC.F50.1910	–	AYPC.F50.0952-01 100x50x3
58 мм	FRK19	FRK16	FRK16	FRK130	AYPC.F50.3.1320N AYPC.F50.3.1320	AYPC.F50.1910	–	AYPC.F50.0952-01 100x50x3
60 мм	FRK18	FRK15	FRK15	FRK131	AYPC.F50.3.1320N AYPC.F50.3.1320	AYPC.F50.1910	–	AYPC.F50.0952-01 100x50x3
62 мм	FRK17	FRK14	FRK14	FRK132	AYPC.F50.3.1320N AYPC.F50.3.1320	AYPC.F50.1910	–	AYPC.F50.0952-01 100x50x3
64 мм	FRK19	FRK16	FRK19	FRK127	AYPC.F50.3.1321N AYPC.F50.3.1321	AYPC.F50.1911	–	AYPC.F50.0952-03 100x62x3
66 мм	FRK18	FRK15	FRK18	FRK128	AYPC.F50.3.1321N AYPC.F50.3.1321	AYPC.F50.1911	–	AYPC.F50.0952-03 100x62x3
68 мм	FRK17	FRK14	FRK17	FRK129	AYPC.F50.3.1321N AYPC.F50.3.1321	AYPC.F50.1911	–	AYPC.F50.0952-03 100x62x3
70 мм	FRK19	FRK16	FRK16	FRK130	AYPC.F50.3.1321N AYPC.F50.3.1321	AYPC.F50.1911	–	AYPC.F50.0952-03 100x62x3
72 мм	FRK18	FRK15	FRK15	FRK131	AYPC.F50.3.1321N AYPC.F50.3.1321	AYPC.F50.1911	–	AYPC.F50.0952-03 100x62x3
74 мм	FRK17	FRK14	FRK14	FRK132	AYPC.F50.3.1321N AYPC.F50.3.1321	AYPC.F50.1911	–	AYPC.F50.0952-03 100x62x3

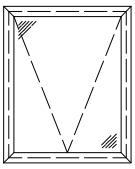

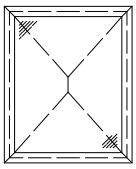

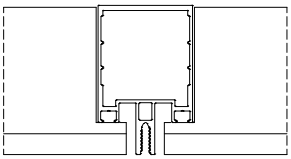

Ригель внахлест

АЛЮТЕХ ПРОФИЛЬНЫЕ СИСТЕМЫ

Остекление интегрированного окна в стоечно-ригельной фасадной системе ALT F50, ALTF50TT, ALT F60

Ригель внахлест

Сечение через стойку

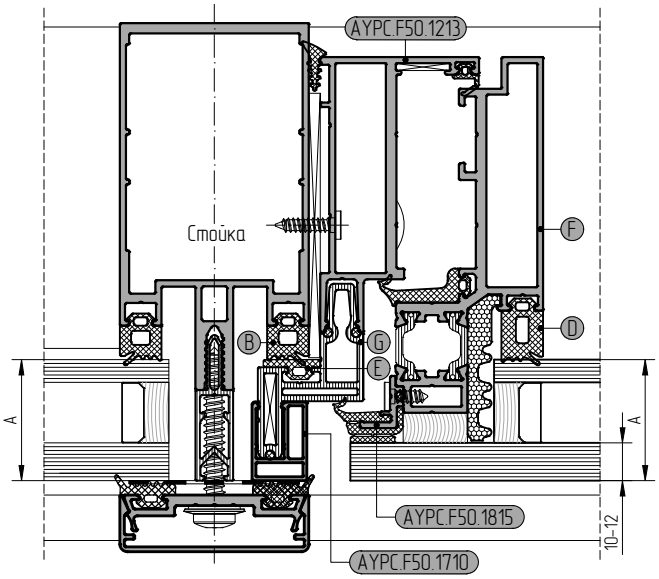

Сечение через ригель

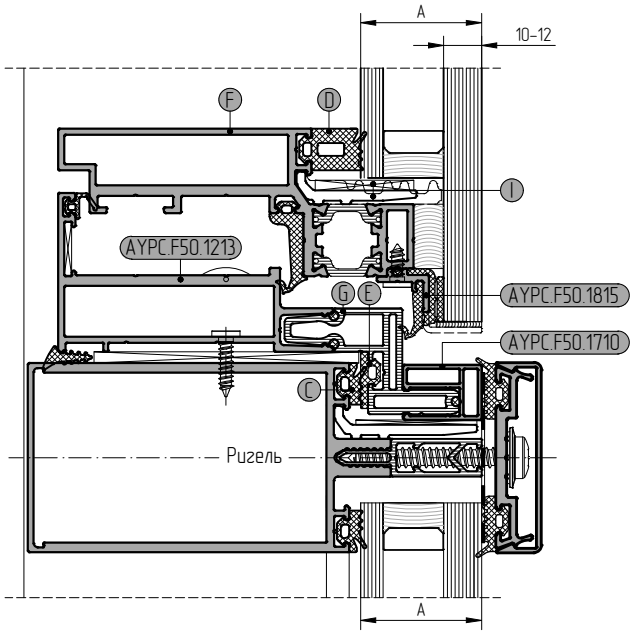

Толщина заполнения	Уплотнитель				Профиль створки	Профиль рамы	Профиль вспомогател.	Подкл. под стекло
	на профиле стойки	на профиле ригеля	на профиле створки	на профиле рамы	алюминиевая	пластиковая	на профиле стойки	алюминиевая / пластиковая
A	B	C	D	E	F	G	–	I
32 мм	FRK17	FRK14	FRK19	FRK127	AYPC.F50.1318	AYPC.F50.1908	–	AYPC.F50.0941 100x26x3
34 мм	FRK19	FRK16	FRK18	FRK128	AYPC.F50.1318	AYPC.F50.1908	–	AYPC.F50.0941 100x26x3
36 мм	FRK18	FRK15	FRK17	FRK129	AYPC.F50.1318	AYPC.F50.1908	–	AYPC.F50.0941 100x26x3
38 мм	FRK17	FRK14	FRK16	FRK130	AYPC.F50.1318	AYPC.F50.1908	–	AYPC.F50.0941 100x26x3
40 мм	FRK19	FRK16	FRK15	FRK131	AYPC.F50.1318	AYPC.F50.1908	–	AYPC.F50.0941 100x26x3
42 мм	FRK18	FRK15	FRK14	FRK132	AYPC.F50.1318	AYPC.F50.1908	–	AYPC.F50.0941 100x26x3
44 мм	FRK17	FRK14	FRK19	FRK127	AYPC.F50.3.1319N AYPC.F50.3.1319	AYPC.F50.1909	–	AYPC.F50.0941-02 100x38x3
46 мм	FRK19	FRK16	FRK18	FRK128	AYPC.F50.3.1319N AYPC.F50.3.1319	AYPC.F50.1909	–	AYPC.F50.0941-02 100x38x3
48 мм	FRK18	FRK15	FRK17	FRK129	AYPC.F50.3.1319N AYPC.F50.3.1319	AYPC.F50.1909	–	AYPC.F50.0941-02 100x38x3
50 мм	FRK17	FRK14	FRK16	FRK130	AYPC.F50.3.1319N AYPC.F50.3.1319	AYPC.F50.1909	–	AYPC.F50.0941-02 100x38x3
52 мм	FRK19	FRK16	FRK15	FRK131	AYPC.F50.3.1319N AYPC.F50.3.1319	AYPC.F50.1909	–	AYPC.F50.0941-02 100x38x3
54 мм	FRK18	FRK15	FRK14	FRK132	AYPC.F50.3.1319N AYPC.F50.3.1319	AYPC.F50.1909	–	AYPC.F50.0941-02 100x38x3
56 мм	FRK17	FRK14	FRK19	FRK127	AYPC.F50.3.1320N AYPC.F50.3.1320	AYPC.F50.1910	–	AYPC.F50.0952-01 100x50x3
58 мм	FRK19	FRK16	FRK18	FRK128	AYPC.F50.3.1320N AYPC.F50.3.1320	AYPC.F50.1910	–	AYPC.F50.0952-01 100x50x3
60 мм	FRK18	FRK15	FRK17	FRK129	AYPC.F50.3.1320N AYPC.F50.3.1320	AYPC.F50.1910	–	AYPC.F50.0952-01 100x50x3
62 мм	FRK17	FRK14	FRK16	FRK130	AYPC.F50.3.1320N AYPC.F50.3.1320	AYPC.F50.1910	–	AYPC.F50.0952-01 100x50x3
64 мм	FRK19	FRK16	FRK15	FRK131	AYPC.F50.3.1320N AYPC.F50.3.1320	AYPC.F50.1910	–	AYPC.F50.0952-01 100x50x3
66 мм	FRK18	FRK15	FRK14	FRK132	AYPC.F50.3.1320N AYPC.F50.3.1320	AYPC.F50.1910	–	AYPC.F50.0952-01 100x50x3
68 мм	FRK17	FRK14	FRK19	FRK127	AYPC.F50.3.1321N AYPC.F50.3.1321	AYPC.F50.1911	–	AYPC.F50.0952-03 100x62x3
70 мм	FRK19	FRK16	FRK18	FRK128	AYPC.F50.3.1321N AYPC.F50.3.1321	AYPC.F50.1911	–	AYPC.F50.0952-03 100x62x3
72 мм	FRK18	FRK15	FRK17	FRK129	AYPC.F50.3.1321N AYPC.F50.3.1321	AYPC.F50.1911	–	AYPC.F50.0952-03 100x62x3
74 мм	FRK17	FRK14	FRK16	FRK130	AYPC.F50.3.1321N AYPC.F50.3.1321	AYPC.F50.1911	–	AYPC.F50.0952-03 100x62x3

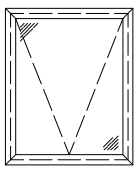

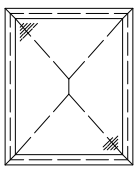

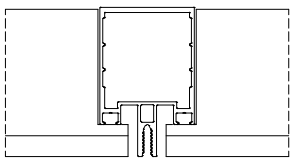

Ригель внахлест

Остекление интегрированного окна в стоечно-ригельной фасадной системе ALT F50, ALTF50TT, ALT F60

Ригель внахлест

Сечение через стойку

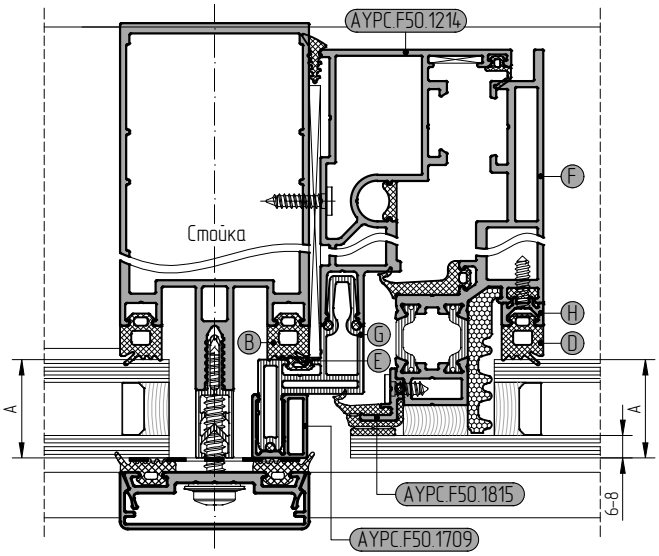

Сечение через ригель

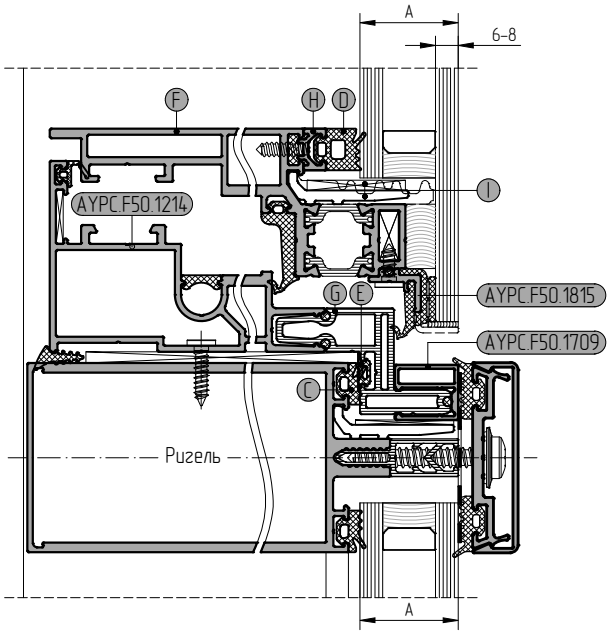

Толщина заполнения	Уплотнитель				Профиль створки	Профиль рамы	Профиль вспомогател.	Подкл. под стекло
	на профиле стойки	на профиле ригеля	на профиле створки	на профиле рамы	алюминиевая	пластиковая	на профиле стойки	алюминиевая / пластиковая
A	B	C	D	E	F	G	H	I
22 мм	FRK17	FRK14	FRK19	FRK223	AYPC.F50.1322	AYPC.F50.1908	AYPC.F50.0701	AYPC.F50.0941 100x26x3
24 мм	FRK17	FRK14	FRK18	FRK223	AYPC.F50.1322	AYPC.F50.1908	AYPC.F50.0701	AYPC.F50.0941 100x26x3
26 мм	FRK17	FRK14	FRK17	FRK223	AYPC.F50.1322	AYPC.F50.1908	AYPC.F50.0701	AYPC.F50.0941 100x26x3
28 мм	FRK19	FRK16	FRK19	FRK127	AYPC.F50.1322	AYPC.F50.1908	–	AYPC.F50.0941 100x26x3
30 мм	FRK18	FRK15	FRK18	FRK128	AYPC.F50.1322	AYPC.F50.1908	–	AYPC.F50.0941 100x26x3
32 мм	FRK17	FRK14	FRK17	FRK129	AYPC.F50.1322	AYPC.F50.1908	–	AYPC.F50.0941 100x26x3
34 мм	FRK19	FRK16	FRK16	FRK130	AYPC.F50.1322	AYPC.F50.1908	–	AYPC.F50.0941 100x26x3
36 мм	FRK18	FRK15	FRK15	FRK131	AYPC.F50.1322	AYPC.F50.1908	–	AYPC.F50.0941 100x26x3
38 мм	FRK17	FRK14	FRK14	FRK132	AYPC.F50.1322	AYPC.F50.1908	–	AYPC.F50.0941 100x26x3
40 мм	FRK19	FRK16	FRK19	FRK127	AYPC.F50.3.1323N AYPC.F50.3.1323	AYPC.F50.1909	–	AYPC.F50.0941-02 100x38x3
42 мм	FRK18	FRK15	FRK18	FRK128	AYPC.F50.3.1323N AYPC.F50.3.1323	AYPC.F50.1909	–	AYPC.F50.0941-02 100x38x3
44 мм	FRK17	FRK14	FRK17	FRK129	AYPC.F50.3.1323N AYPC.F50.3.1323	AYPC.F50.1909	–	AYPC.F50.0941-02 100x38x3
46 мм	FRK19	FRK16	FRK16	FRK130	AYPC.F50.3.1323N AYPC.F50.3.1323	AYPC.F50.1909	–	AYPC.F50.0941-02 100x38x3
48 мм	FRK18	FRK15	FRK15	FRK131	AYPC.F50.3.1323N AYPC.F50.3.1323	AYPC.F50.1909	–	AYPC.F50.0941-02 100x38x3
50 мм	FRK17	FRK14	FRK14	FRK132	AYPC.F50.3.1323N AYPC.F50.3.1323	AYPC.F50.1909	–	AYPC.F50.0941-02 100x38x3
52 мм	FRK19	FRK16	FRK19	FRK127	AYPC.F50.3.1324N AYPC.F50.3.1324	AYPC.F50.1910	–	AYPC.F50.0952-01 100x50x3
54 мм	FRK18	FRK15	FRK18	FRK128	AYPC.F50.3.1324N AYPC.F50.3.1324	AYPC.F50.1910	–	AYPC.F50.0952-01 100x50x3
56 мм	FRK17	FRK14	FRK17	FRK129	AYPC.F50.3.1324N AYPC.F50.3.1324	AYPC.F50.1910	–	AYPC.F50.0952-01 100x50x3
58 мм	FRK19	FRK16	FRK16	FRK130	AYPC.F50.3.1324N AYPC.F50.3.1324	AYPC.F50.1910	–	AYPC.F50.0952-01 100x50x3
60 мм	FRK18	FRK15	FRK15	FRK131	AYPC.F50.3.1324N AYPC.F50.3.1324	AYPC.F50.1910	–	AYPC.F50.0952-01 100x50x3
62 мм	FRK17	FRK14	FRK14	FRK132	AYPC.F50.3.1324N AYPC.F50.3.1324	AYPC.F50.1910	–	AYPC.F50.0952-01 100x50x3
64 мм	FRK19	FRK16	FRK19	FRK127	AYPC.F50.3.1325N AYPC.F50.3.1325	AYPC.F50.1911	–	AYPC.F50.0952-03 100x62x3
66 мм	FRK18	FRK15	FRK18	FRK128	AYPC.F50.3.1325N AYPC.F50.3.1325	AYPC.F50.1911	–	AYPC.F50.0952-03 100x62x3
68 мм	FRK17	FRK14	FRK17	FRK129	AYPC.F50.3.1325N AYPC.F50.3.1325	AYPC.F50.1911	–	AYPC.F50.0952-03 100x62x3
70 мм	FRK19	FRK16	FRK16	FRK130	AYPC.F50.3.1325N AYPC.F50.3.1325	AYPC.F50.1911	–	AYPC.F50.0952-03 100x62x3
72 мм	FRK18	FRK15	FRK15	FRK131	AYPC.F50.3.1325N AYPC.F50.3.1325	AYPC.F50.1911	–	AYPC.F50.0952-03 100x62x3
74 мм	FRK17	FRK14	FRK14	FRK132	AYPC.F50.3.1325N AYPC.F50.3.1325	AYPC.F50.1911	–	AYPC.F50.0952-03 100x62x3

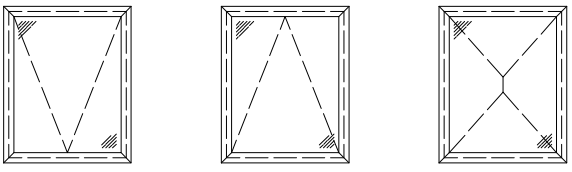

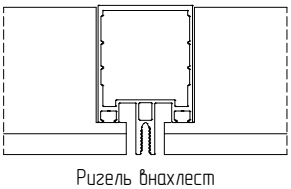

Ригель внахлест

АЛЮТЕХ ПРОФИЛЬНЫЕ СИСТЕМЫ

Остекление интегрированного окна в стоечно-ригельной фасадной системе ALT F50, ALTF50TT, ALT F60

Ригель внахлест

Сечение через стойку

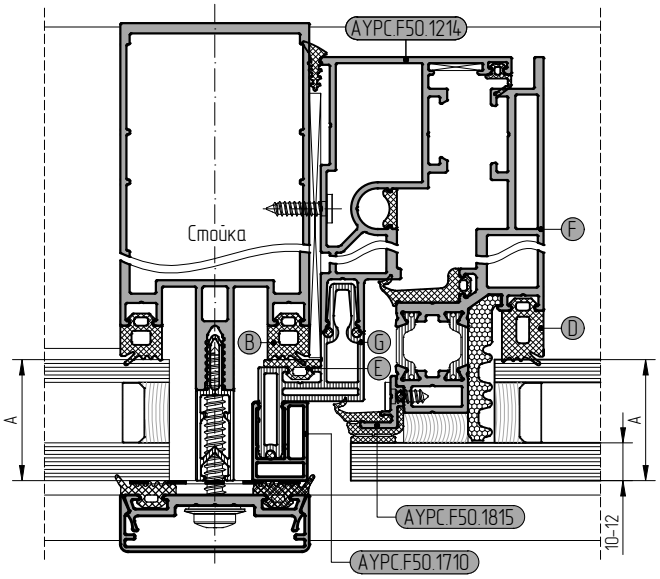

Сечение через ригель

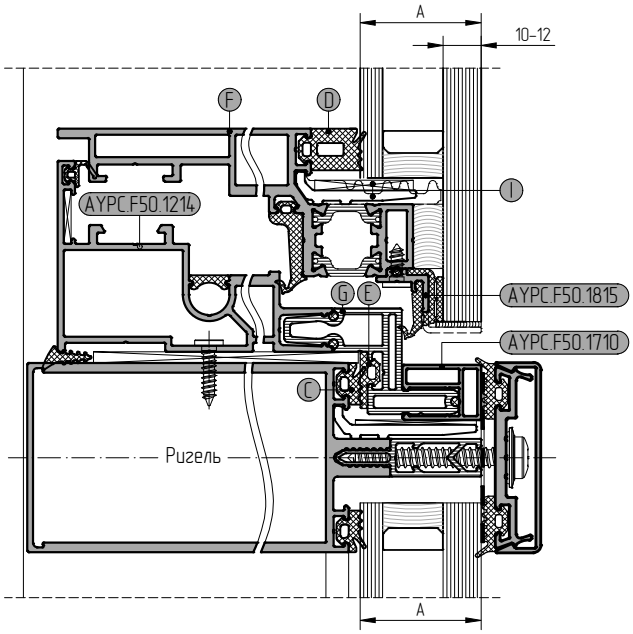

Толщина заполнения	Уплотнитель				Профиль створки	Профиль рамы	Профиль вспомогател.	Подкл. под стекло
	на профиле стойки	на профиле ригеля	на профиле створки	на профиле рамы	алюминиевая	пластиковая	на профиле стойки	алюминиевая / пластиковая
A	B	C	D	E	F	G	–	I
32 мм	FRK17	FRK14	FRK19	FRK127	AYPC.F50.1322	AYPC.F50.1908	–	AYPC.F50.0941 100x26x3
34 мм	FRK19	FRK16	FRK18	FRK128	AYPC.F50.1322	AYPC.F50.1908	–	AYPC.F50.0941 100x26x3
36 мм	FRK18	FRK15	FRK17	FRK129	AYPC.F50.1322	AYPC.F50.1908	–	AYPC.F50.0941 100x26x3
38 мм	FRK17	FRK14	FRK16	FRK130	AYPC.F50.1322	AYPC.F50.1908	–	AYPC.F50.0941 100x26x3
40 мм	FRK19	FRK16	FRK15	FRK131	AYPC.F50.1322	AYPC.F50.1908	–	AYPC.F50.0941 100x26x3
42 мм	FRK18	FRK15	FRK14	FRK132	AYPC.F50.1322	AYPC.F50.1908	–	AYPC.F50.0941 100x26x3
44 мм	FRK17	FRK14	FRK19	FRK127	AYPC.F50.3.1323N AYPC.F50.3.1323	AYPC.F50.1909	–	AYPC.F50.0941-02 100x38x3
46 мм	FRK19	FRK16	FRK18	FRK128	AYPC.F50.3.1323N AYPC.F50.3.1323	AYPC.F50.1909	–	AYPC.F50.0941-02 100x38x3
48 мм	FRK18	FRK15	FRK17	FRK129	AYPC.F50.3.1323N AYPC.F50.3.1323	AYPC.F50.1909	–	AYPC.F50.0941-02 100x38x3
50 мм	FRK17	FRK14	FRK16	FRK130	AYPC.F50.3.1323N AYPC.F50.3.1323	AYPC.F50.1909	–	AYPC.F50.0941-02 100x38x3
52 мм	FRK19	FRK16	FRK15	FRK131	AYPC.F50.3.1323N AYPC.F50.3.1323	AYPC.F50.1909	–	AYPC.F50.0941-02 100x38x3
54 мм	FRK18	FRK15	FRK14	FRK132	AYPC.F50.3.1323N AYPC.F50.3.1323	AYPC.F50.1909	–	AYPC.F50.0941-02 100x38x3
56 мм	FRK17	FRK14	FRK19	FRK127	AYPC.F50.3.1324N AYPC.F50.3.1324	AYPC.F50.1910	–	AYPC.F50.0952-01 100x50x3
58 мм	FRK19	FRK16	FRK18	FRK128	AYPC.F50.3.1324N AYPC.F50.3.1324	AYPC.F50.1910	–	AYPC.F50.0952-01 100x50x3
60 мм	FRK18	FRK15	FRK17	FRK129	AYPC.F50.3.1324N AYPC.F50.3.1324	AYPC.F50.1910	–	AYPC.F50.0952-01 100x50x3
62 мм	FRK17	FRK14	FRK16	FRK130	AYPC.F50.3.1324N AYPC.F50.3.1324	AYPC.F50.1910	–	AYPC.F50.0952-01 100x50x3
64 мм	FRK19	FRK16	FRK15	FRK131	AYPC.F50.3.1324N AYPC.F50.3.1324	AYPC.F50.1910	–	AYPC.F50.0952-01 100x50x3
66 мм	FRK18	FRK15	FRK14	FRK132	AYPC.F50.3.1324N AYPC.F50.3.1324	AYPC.F50.1910	–	AYPC.F50.0952-01 100x50x3
68 мм	FRK17	FRK14	FRK19	FRK127	AYPC.F50.3.1325N AYPC.F50.3.1325	AYPC.F50.1911	–	AYPC.F50.0952-03 100x62x3
70 мм	FRK19	FRK16	FRK18	FRK128	AYPC.F50.3.1325N AYPC.F50.3.1325	AYPC.F50.1911	–	AYPC.F50.0952-03 100x62x3
72 мм	FRK18	FRK15	FRK17	FRK129	AYPC.F50.3.1325N AYPC.F50.3.1325	AYPC.F50.1911	–	AYPC.F50.0952-03 100x62x3
74 мм	FRK17	FRK14	FRK16	FRK130	AYPC.F50.3.1325N AYPC.F50.3.1325	AYPC.F50.1911	–	AYPC.F50.0952-03 100x62x3

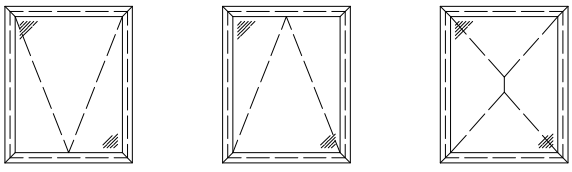

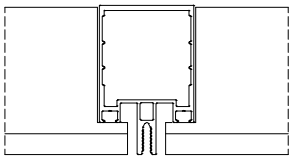

Ригель внахлест

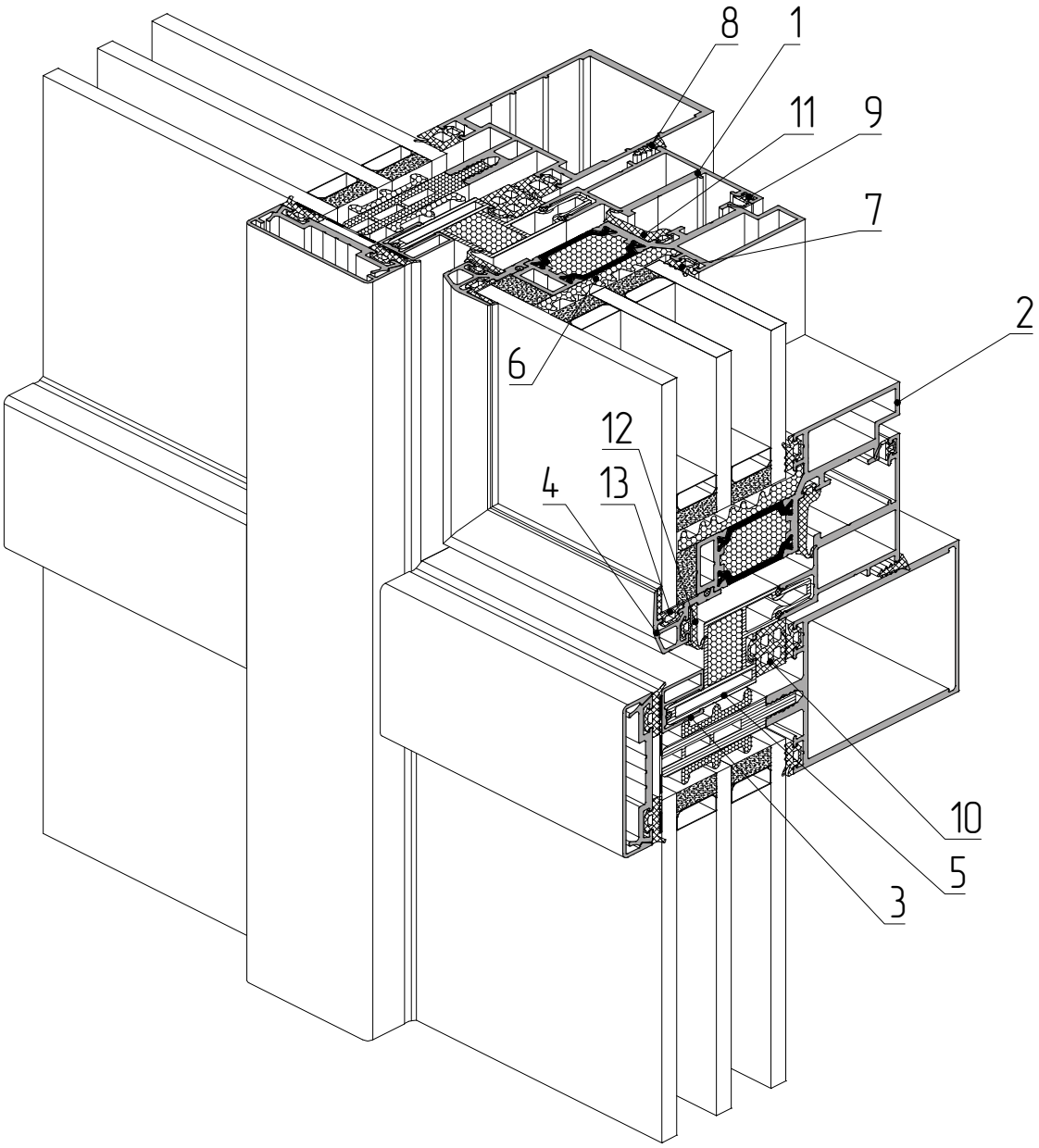

1 – профиль рамы AYPC.F50.1212
2 – профиль створки AYPC.F50.3.1315
3 – профиль вспомогательный AYPC.F50.1709
4 – профиль опорный под стеклопакет AYPC.F50.1820
5 – профиль рамы AYPC.F50.1909
6 – уплотнитель фальца AYPC.F50.1959
7 – уплотнитель резиновый FRK14
8 – уплотнитель резиновый FRK38
9 – уплотнитель резиновый FRK98
10 – уплотнитель резиновый FRK132
11 – уплотнитель резиновый FRK253
12 – уплотнитель резиновый FRK255
13 – уплотнитель резиновый FRK256

ALT F50

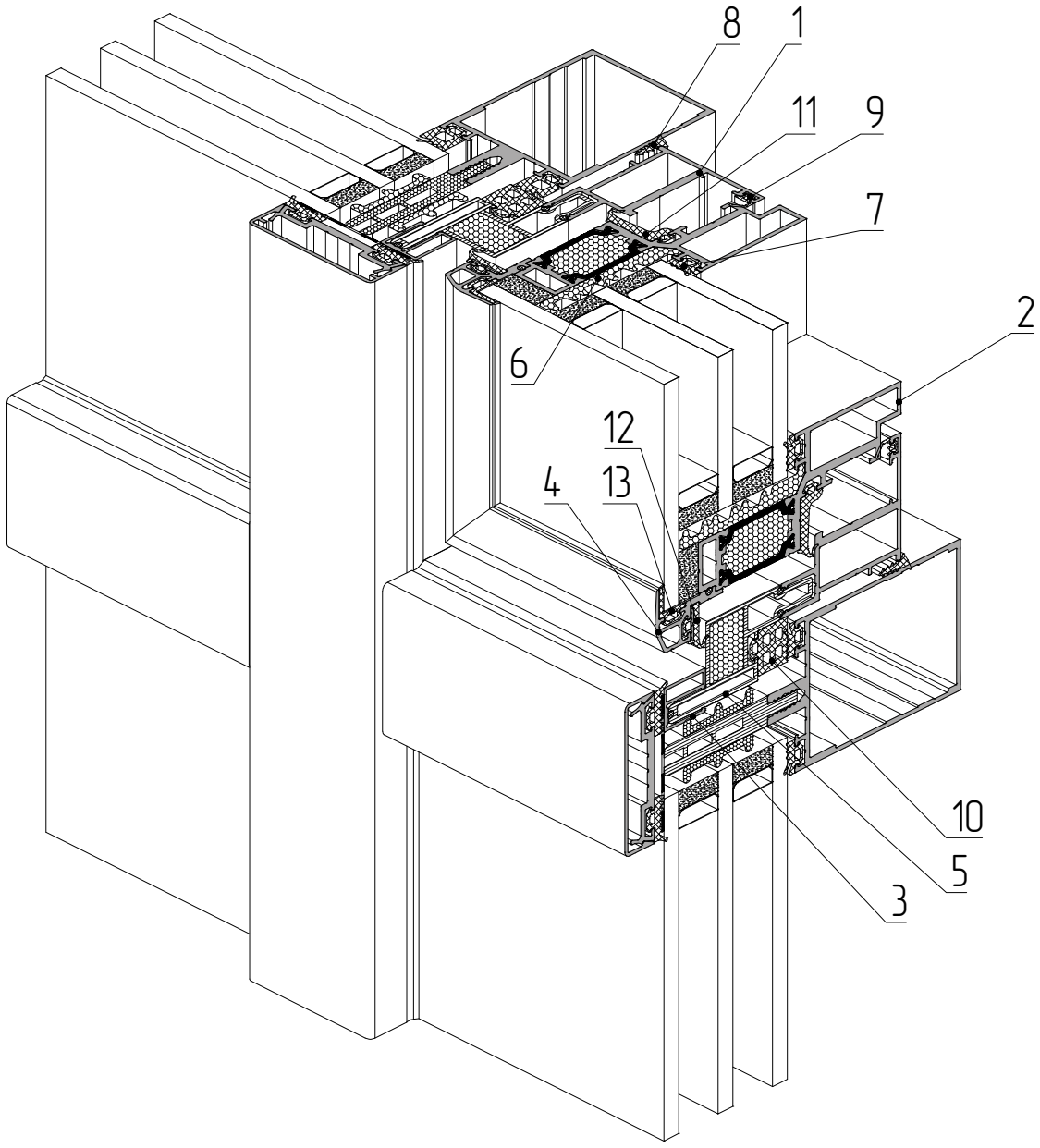

1 – профиль рамы AYPC.F50.1212
2 – профиль створки AYPC.F50.3.1315
3 – профиль вспомогательный AYPC.F50.1709
4 – профиль опорный под стеклопакет AYPC.F50.1820
5 – профиль рамы AYPC.F50.1909
6 – уплотнитель фальца AYPC.F50.1959
7 – уплотнитель резиновый FRK14
8 – уплотнитель резиновый FRK38
9 – уплотнитель резиновый FRK98
10 – уплотнитель резиновый FRK132
11 – уплотнитель резиновый FRK253
12 – уплотнитель резиновый FRK255
13 – уплотнитель резиновый FRK256

ALT F50TT

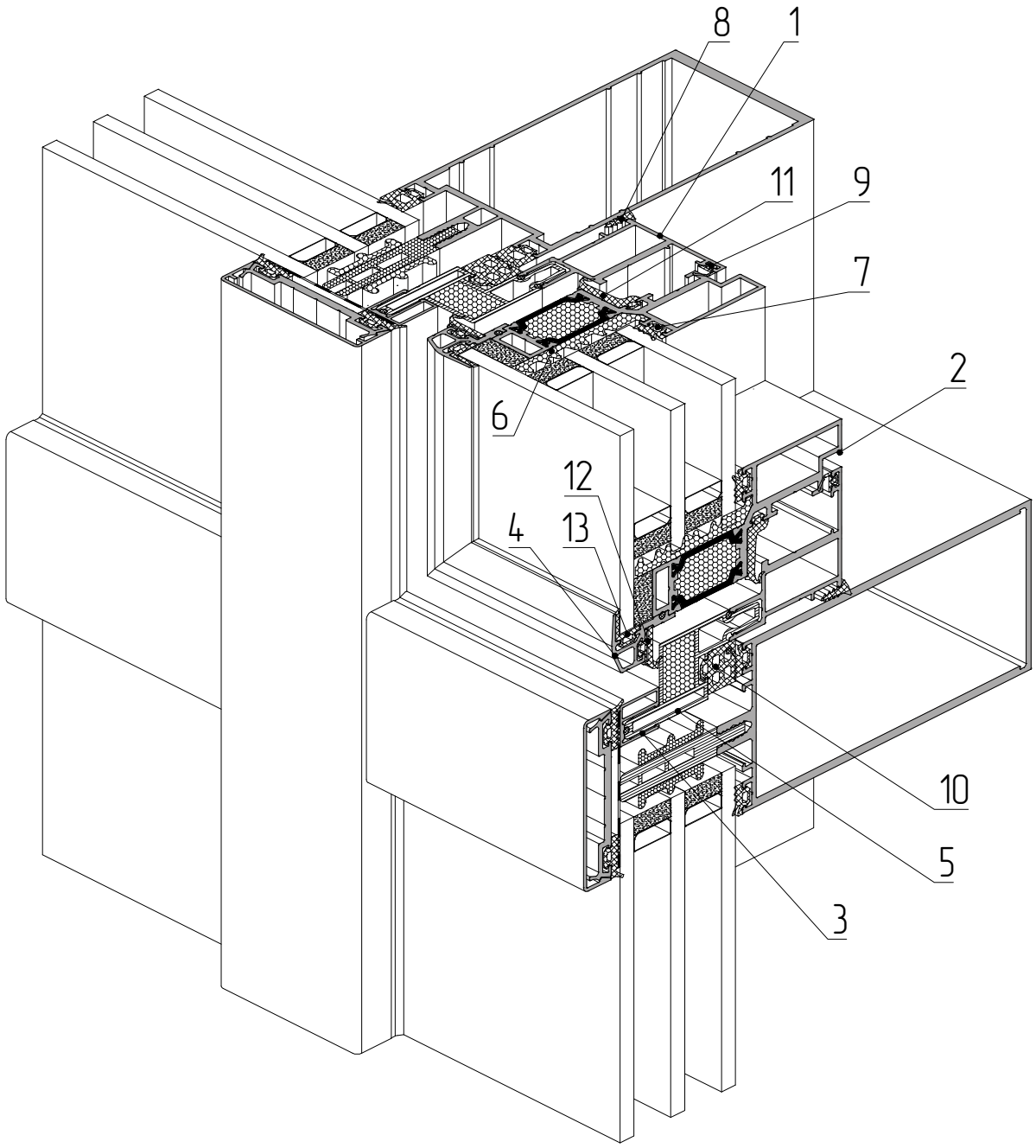

1 – профиль рамы AYPC.F50.1212
2 – профиль створки AYPC.F50.3.1315
3 – профиль вспомогательный AYPC.F50.1709
4 – профиль опорный под стеклопакет AYPC.F50.1820
5 – профиль рамы AYPC.F50.1909
6 – уплотнитель фальца AYPC.F50.1959
7 – уплотнитель резиновый FRK14
8 – уплотнитель резиновый FRK38
9 – уплотнитель резиновый FRK98
10 – уплотнитель резиновый FRK132
11 – уплотнитель резиновый FRK253
12 – уплотнитель резиновый FRK255
13 – уплотнитель резиновый FRK256

ALT F60

АЛЮТЕХ
ПРОФИЛЬНЫЕ СИСТЕМЫ

Остекление интегрированного окна в стоечно-ригельной фасадной системе ALT F50, ALTF50TT, ALT F60

Ригель внахлест

Сечение через стойку

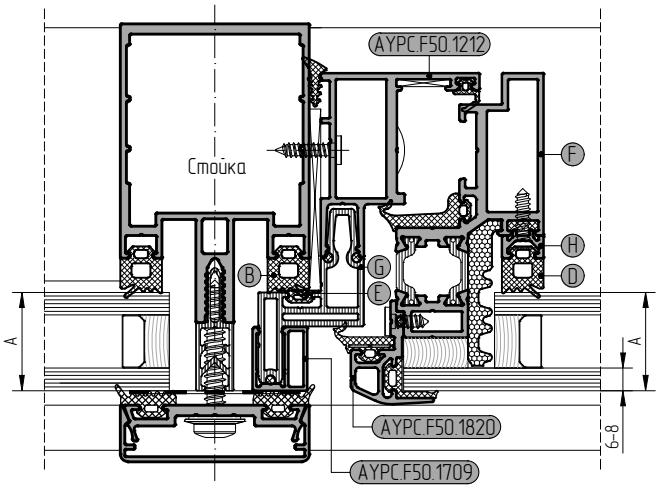

Сечение через ригель

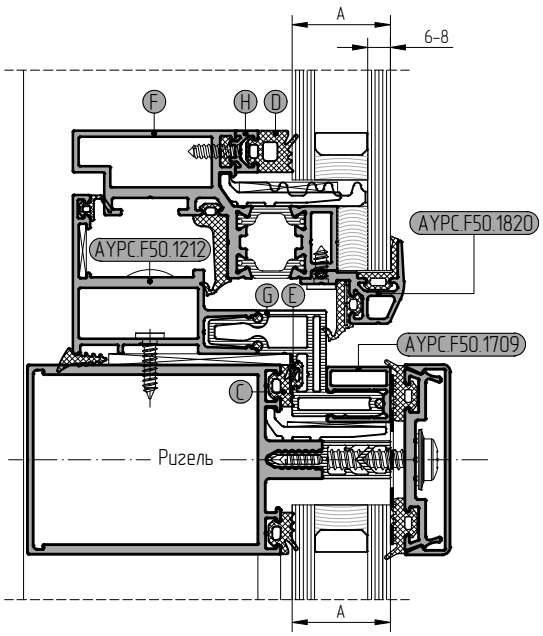

Толщина заполнения	Уплотнитель				Профиль створки	Профиль рамы	Профиль вспомогател.	Подкл. под стекло
	на профиле стойки	на профиле ригеля	на профиле створки	на профиле рамы	алюминиевая	пластиковая	на профиле стойки	алюминиевая / пластиковая
A	B	C	D	E	F	G	H	I
22 мм	FRK17	FRK14	FRK19	FRK223	АУРС.F50.1314	АУРС.F50.1908	АУРС.F50.0701	АУРС.F50.0941 100x26x3
24 мм	FRK17	FRK14	FRK18	FRK223	АУРС.F50.1314	АУРС.F50.1908	АУРС.F50.0701	АУРС.F50.0941 100x26x3
26 мм	FRK17	FRK14	FRK17	FRK223	АУРС.F50.1314	АУРС.F50.1908	АУРС.F50.0701	АУРС.F50.0941 100x26x3
28 мм	FRK19	FRK16	FRK19	FRK127	АУРС.F50.1314	АУРС.F50.1908	–	АУРС.F50.0941 100x26x3
30 мм	FRK18	FRK15	FRK18	FRK128	АУРС.F50.1314	АУРС.F50.1908	–	АУРС.F50.0941 100x26x3
32 мм	FRK17	FRK14	FRK17	FRK129	АУРС.F50.1314	АУРС.F50.1908	–	АУРС.F50.0941 100x26x3
34 мм	FRK19	FRK16	FRK16	FRK130	АУРС.F50.1314	АУРС.F50.1908	–	АУРС.F50.0941 100x26x3
36 мм	FRK18	FRK15	FRK15	FRK131	АУРС.F50.1314	АУРС.F50.1908	–	АУРС.F50.0941 100x26x3
38 мм	FRK17	FRK14	FRK14	FRK132	АУРС.F50.1314	АУРС.F50.1908	–	АУРС.F50.0941 100x26x3
40 мм	FRK19	FRK16	FRK19	FRK127	АУРС.F50.3.1315N / АУРС.F50.3.1315	АУРС.F50.1909	–	АУРС.F50.0941-02 100x38x3
42 мм	FRK18	FRK15	FRK18	FRK128	АУРС.F50.3.1315N / АУРС.F50.3.1315	АУРС.F50.1909	–	АУРС.F50.0941-02 100x38x3
44 мм	FRK17	FRK14	FRK17	FRK129	АУРС.F50.3.1315N / АУРС.F50.3.1315	АУРС.F50.1909	–	АУРС.F50.0941-02 100x38x3
46 мм	FRK19	FRK16	FRK16	FRK130	АУРС.F50.3.1315N / АУРС.F50.3.1315	АУРС.F50.1909	–	АУРС.F50.0941-02 100x38x3
48 мм	FRK18	FRK15	FRK15	FRK131	АУРС.F50.3.1315N / АУРС.F50.3.1315	АУРС.F50.1909	–	АУРС.F50.0941-02 100x38x3
50 мм	FRK17	FRK14	FRK14	FRK132	АУРС.F50.3.1315N / АУРС.F50.3.1315	АУРС.F50.1909	–	АУРС.F50.0941-02 100x38x3
52 мм	FRK19	FRK16	FRK19	FRK127	АУРС.F50.3.1316N / АУРС.F50.3.1316	АУРС.F50.1910	–	АУРС.F50.0952-01 100x50x3
54 мм	FRK18	FRK15	FRK18	FRK128	АУРС.F50.3.1316N / АУРС.F50.3.1316	АУРС.F50.1910	–	АУРС.F50.0952-01 100x50x3
56 мм	FRK17	FRK14	FRK17	FRK129	АУРС.F50.3.1316N / АУРС.F50.3.1316	АУРС.F50.1910	–	АУРС.F50.0952-01 100x50x3
58 мм	FRK19	FRK16	FRK16	FRK130	АУРС.F50.3.1316N / АУРС.F50.3.1316	АУРС.F50.1910	–	АУРС.F50.0952-01 100x50x3
60 мм	FRK18	FRK15	FRK15	FRK131	АУРС.F50.3.1316N / АУРС.F50.3.1316	АУРС.F50.1910	–	АУРС.F50.0952-01 100x50x3
62 мм	FRK17	FRK14	FRK14	FRK132	АУРС.F50.3.1316N / АУРС.F50.3.1316	АУРС.F50.1910	–	АУРС.F50.0952-01 100x50x3
64 мм	FRK19	FRK16	FRK19	FRK127	АУРС.F50.3.1317N / АУРС.F50.3.1317	АУРС.F50.1911	–	АУРС.F50.0952-03 100x62x3
66 мм	FRK18	FRK15	FRK18	FRK128	АУРС.F50.3.1317N / АУРС.F50.3.1317	АУРС.F50.1911	–	АУРС.F50.0952-03 100x62x3
68 мм	FRK17	FRK14	FRK17	FRK129	АУРС.F50.3.1317N / АУРС.F50.3.1317	АУРС.F50.1911	–	АУРС.F50.0952-03 100x62x3
70 мм	FRK19	FRK16	FRK16	FRK130	АУРС.F50.3.1317N / АУРС.F50.3.1317	АУРС.F50.1911	–	АУРС.F50.0952-03 100x62x3
72 мм	FRK18	FRK15	FRK15	FRK131	АУРС.F50.3.1317N / АУРС.F50.3.1317	АУРС.F50.1911	–	АУРС.F50.0952-03 100x62x3
74 мм	FRK17	FRK14	FRK14	FRK132	АУРС.F50.3.1317N / АУРС.F50.3.1317	АУРС.F50.1911	–	АУРС.F50.0952-03 100x62x3

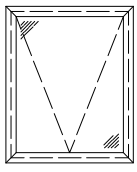

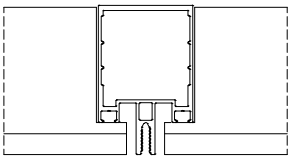

Ригель внахлест

Остекление интегрированного окна в стоечно-ригельной фасадной системе ALT F50, ALTF50TT, ALT F60

Ригель внахлест

Сечение через стойку

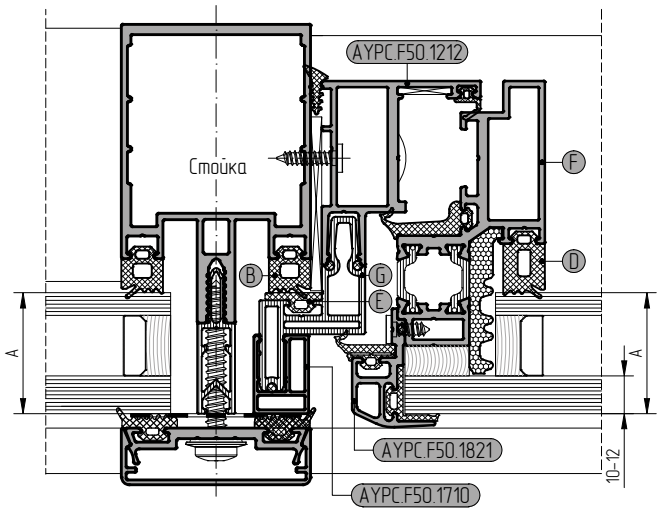

Сечение через ригель

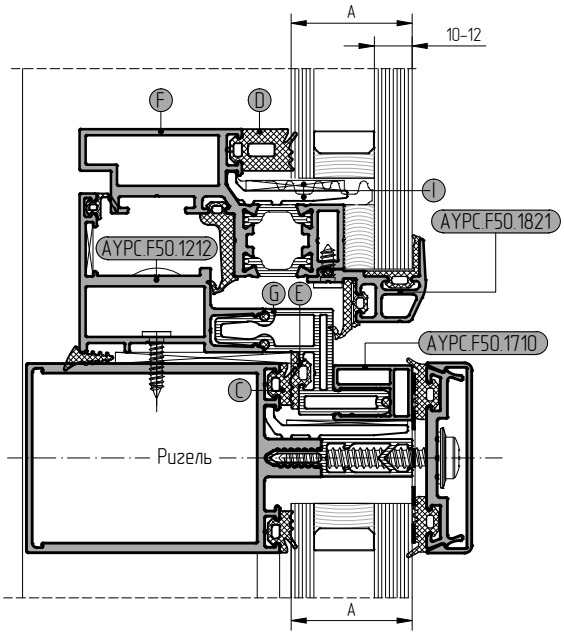

Толщина заполнения	Уплотнитель				Профиль створки	Профиль рамы	Профиль вспомогател.	Подкл. под стекло
	на профиле стойки	на профиле ригеля	на профиле створки	на профиле рамы	алюминиевая	пластиковая	на профиле стойки	алюминиевая / пластиковая
A	B	C	D	E	F	G	–	I
32 мм	FRK17	FRK14	FRK19	FRK127	AYPC.F50.1314	AYPC.F50.1908	–	AYPC.F50.0941 100x26x3
34 мм	FRK19	FRK16	FRK18	FRK128	AYPC.F50.1314	AYPC.F50.1908	–	AYPC.F50.0941 100x26x3
36 мм	FRK18	FRK15	FRK17	FRK129	AYPC.F50.1314	AYPC.F50.1908	–	AYPC.F50.0941 100x26x3
38 мм	FRK17	FRK14	FRK16	FRK130	AYPC.F50.1314	AYPC.F50.1908	–	AYPC.F50.0941 100x26x3
40 мм	FRK19	FRK16	FRK15	FRK131	AYPC.F50.1314	AYPC.F50.1908	–	AYPC.F50.0941 100x26x3
42 мм	FRK18	FRK15	FRK14	FRK132	AYPC.F50.1314	AYPC.F50.1908	–	AYPC.F50.0941 100x26x3
44 мм	FRK17	FRK14	FRK19	FRK127	AYPC.F50.3.1315N AYPC.F50.3.1315	AYPC.F50.1909	–	AYPC.F50.0941-02 100x38x3
46 мм	FRK19	FRK16	FRK18	FRK128	AYPC.F50.3.1315N AYPC.F50.3.1315	AYPC.F50.1909	–	AYPC.F50.0941-02 100x38x3
48 мм	FRK18	FRK15	FRK17	FRK129	AYPC.F50.3.1315N AYPC.F50.3.1315	AYPC.F50.1909	–	AYPC.F50.0941-02 100x38x3
50 мм	FRK17	FRK14	FRK16	FRK130	AYPC.F50.3.1315N AYPC.F50.3.1315	AYPC.F50.1909	–	AYPC.F50.0941-02 100x38x3
52 мм	FRK19	FRK16	FRK15	FRK131	AYPC.F50.3.1315N AYPC.F50.3.1315	AYPC.F50.1909	–	AYPC.F50.0941-02 100x38x3
54 мм	FRK18	FRK15	FRK14	FRK132	AYPC.F50.3.1315N AYPC.F50.3.1315	AYPC.F50.1909	–	AYPC.F50.0941-02 100x38x3
56 мм	FRK17	FRK14	FRK19	FRK127	AYPC.F50.3.1316N AYPC.F50.3.1316	AYPC.F50.1910	–	AYPC.F50.0952-01 100x50x3
58 мм	FRK19	FRK16	FRK18	FRK128	AYPC.F50.3.1316N AYPC.F50.3.1316	AYPC.F50.1910	–	AYPC.F50.0952-01 100x50x3
60 мм	FRK18	FRK15	FRK17	FRK129	AYPC.F50.3.1316N AYPC.F50.3.1316	AYPC.F50.1910	–	AYPC.F50.0952-01 100x50x3
62 мм	FRK17	FRK14	FRK16	FRK130	AYPC.F50.3.1316N AYPC.F50.3.1316	AYPC.F50.1910	–	AYPC.F50.0952-01 100x50x3
64 мм	FRK19	FRK16	FRK15	FRK131	AYPC.F50.3.1316N AYPC.F50.3.1316	AYPC.F50.1910	–	AYPC.F50.0952-01 100x50x3
66 мм	FRK18	FRK15	FRK14	FRK132	AYPC.F50.3.1316N AYPC.F50.3.1316	AYPC.F50.1910	–	AYPC.F50.0952-01 100x50x3
68 мм	FRK17	FRK14	FRK19	FRK127	AYPC.F50.3.1317N AYPC.F50.3.1317	AYPC.F50.1911	–	AYPC.F50.0952-03 100x62x3
70 мм	FRK19	FRK16	FRK18	FRK128	AYPC.F50.3.1317N AYPC.F50.3.1317	AYPC.F50.1911	–	AYPC.F50.0952-03 100x62x3
72 мм	FRK18	FRK15	FRK17	FRK129	AYPC.F50.3.1317N AYPC.F50.3.1317	AYPC.F50.1911	–	AYPC.F50.0952-03 100x62x3
74 мм	FRK17	FRK14	FRK16	FRK130	AYPC.F50.3.1317N AYPC.F50.3.1317	AYPC.F50.1911	–	AYPC.F50.0952-03 100x62x3

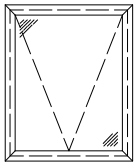

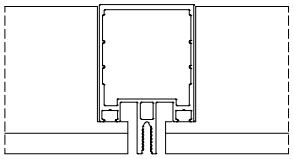

Ригель внахлест

АЛЮТЕХ
ПРОФИЛЬНЫЕ СИСТЕМЫ

Остекление интегрированного окна в стоечно-ригельной фасадной системе ALT F50, ALTF50TT, ALT F60

Ригель внахлест

Сечение через стойку

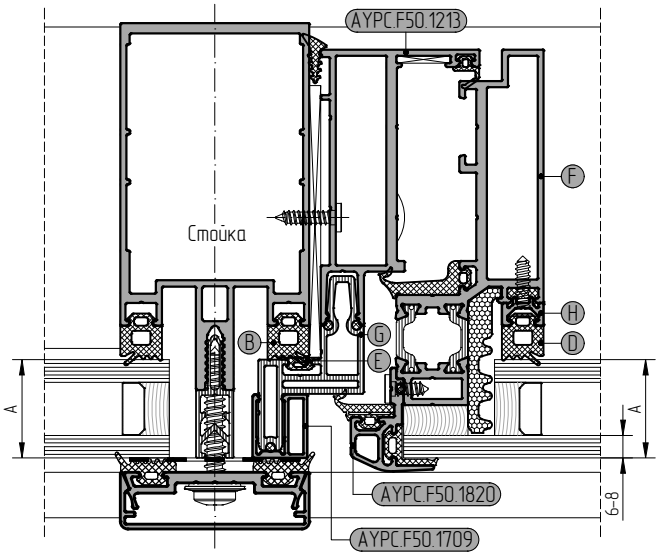

Сечение через ригель

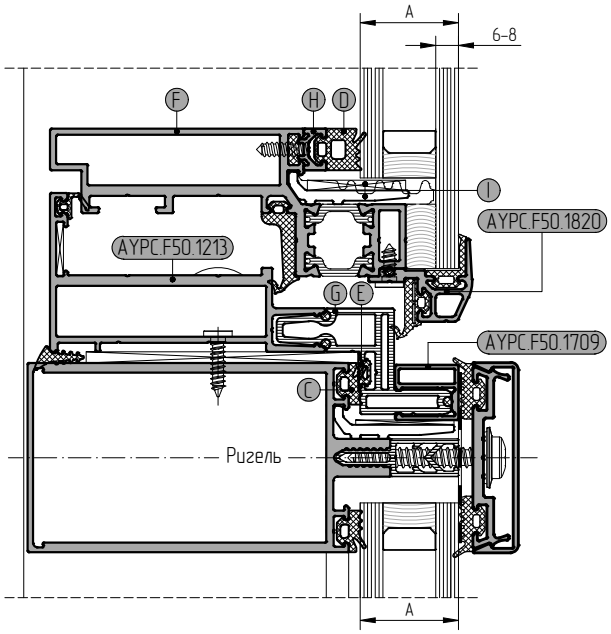

Толщина заполнения	Уплотнитель				Профиль створки	Профиль рамы	Профиль вспомогател.	Подкл. под стекло
	на профиле стойки	на профиле ригеля	на профиле створки	на профиле рамы	алюминиевая	пластиковая	на профиле стойки	алюминиевая / пластиковая
A	B	C	D	E	F	G	H	I
22 мм	FRK17	FRK14	FRK19	FRK223	AYPC.F50.1318	AYPC.F50.1908	AYPC.F50.0701	AYPC.F50.0941 100x26x3
24 мм	FRK17	FRK14	FRK18	FRK223	AYPC.F50.1318	AYPC.F50.1908	AYPC.F50.0701	AYPC.F50.0941 100x26x3
26 мм	FRK17	FRK14	FRK17	FRK223	AYPC.F50.1318	AYPC.F50.1908	AYPC.F50.0701	AYPC.F50.0941 100x26x3
28 мм	FRK19	FRK16	FRK19	FRK127	AYPC.F50.1318	AYPC.F50.1908	–	AYPC.F50.0941 100x26x3
30 мм	FRK18	FRK15	FRK18	FRK128	AYPC.F50.1318	AYPC.F50.1908	–	AYPC.F50.0941 100x26x3
32 мм	FRK17	FRK14	FRK17	FRK129	AYPC.F50.1318	AYPC.F50.1908	–	AYPC.F50.0941 100x26x3
34 мм	FRK19	FRK16	FRK16	FRK130	AYPC.F50.1318	AYPC.F50.1908	–	AYPC.F50.0941 100x26x3
36 мм	FRK18	FRK15	FRK15	FRK131	AYPC.F50.1318	AYPC.F50.1908	–	AYPC.F50.0941 100x26x3
38 мм	FRK17	FRK14	FRK14	FRK132	AYPC.F50.1318	AYPC.F50.1908	–	AYPC.F50.0941 100x26x3
40 мм	FRK19	FRK16	FRK19	FRK127	AYPC.F50.3.1319N AYPC.F50.3.1319	AYPC.F50.1909	–	AYPC.F50.0941-02 100x38x3
42 мм	FRK18	FRK15	FRK18	FRK128	AYPC.F50.3.1319N AYPC.F50.3.1319	AYPC.F50.1909	–	AYPC.F50.0941-02 100x38x3
44 мм	FRK17	FRK14	FRK17	FRK129	AYPC.F50.3.1319N AYPC.F50.3.1319	AYPC.F50.1909	–	AYPC.F50.0941-02 100x38x3
46 мм	FRK19	FRK16	FRK16	FRK130	AYPC.F50.3.1319N AYPC.F50.3.1319	AYPC.F50.1909	–	AYPC.F50.0941-02 100x38x3
48 мм	FRK18	FRK15	FRK15	FRK131	AYPC.F50.3.1319N AYPC.F50.3.1319	AYPC.F50.1909	–	AYPC.F50.0941-02 100x38x3
50 мм	FRK17	FRK14	FRK14	FRK132	AYPC.F50.3.1319N AYPC.F50.3.1319	AYPC.F50.1909	–	AYPC.F50.0941-02 100x38x3
52 мм	FRK19	FRK16	FRK19	FRK127	AYPC.F50.3.1320N AYPC.F50.3.1320	AYPC.F50.1910	–	AYPC.F50.0952-01 100x50x3
54 мм	FRK18	FRK15	FRK18	FRK128	AYPC.F50.3.1320N AYPC.F50.3.1320	AYPC.F50.1910	–	AYPC.F50.0952-01 100x50x3
56 мм	FRK17	FRK14	FRK17	FRK129	AYPC.F50.3.1320N AYPC.F50.3.1320	AYPC.F50.1910	–	AYPC.F50.0952-01 100x50x3
58 мм	FRK19	FRK16	FRK16	FRK130	AYPC.F50.3.1320N AYPC.F50.3.1320	AYPC.F50.1910	–	AYPC.F50.0952-01 100x50x3
60 мм	FRK18	FRK15	FRK15	FRK131	AYPC.F50.3.1320N AYPC.F50.3.1320	AYPC.F50.1910	–	AYPC.F50.0952-01 100x50x3
62 мм	FRK17	FRK14	FRK14	FRK132	AYPC.F50.3.1320N AYPC.F50.3.1320	AYPC.F50.1910	–	AYPC.F50.0952-01 100x50x3
64 мм	FRK19	FRK16	FRK19	FRK127	AYPC.F50.3.1321N AYPC.F50.3.1321	AYPC.F50.1911	–	AYPC.F50.0952-03 100x62x3
66 мм	FRK18	FRK15	FRK18	FRK128	AYPC.F50.3.1321N AYPC.F50.3.1321	AYPC.F50.1911	–	AYPC.F50.0952-03 100x62x3
68 мм	FRK17	FRK14	FRK17	FRK129	AYPC.F50.3.1321N AYPC.F50.3.1321	AYPC.F50.1911	–	AYPC.F50.0952-03 100x62x3
70 мм	FRK19	FRK16	FRK16	FRK130	AYPC.F50.3.1321N AYPC.F50.3.1321	AYPC.F50.1911	–	AYPC.F50.0952-03 100x62x3
72 мм	FRK18	FRK15	FRK15	FRK131	AYPC.F50.3.1321N AYPC.F50.3.1321	AYPC.F50.1911	–	AYPC.F50.0952-03 100x62x3
74 мм	FRK17	FRK14	FRK14	FRK132	AYPC.F50.3.1321N AYPC.F50.3.1321	AYPC.F50.1911	–	AYPC.F50.0952-03 100x62x3

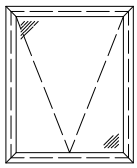

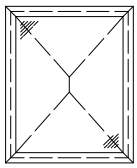

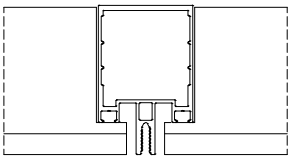

Ригель внахлест

Остекление интегрированного окна в стоечно-ригельной фасадной системе ALT F50, ALTF50TT, ALT F60 | Ригель внахлест

Сечение через стойку

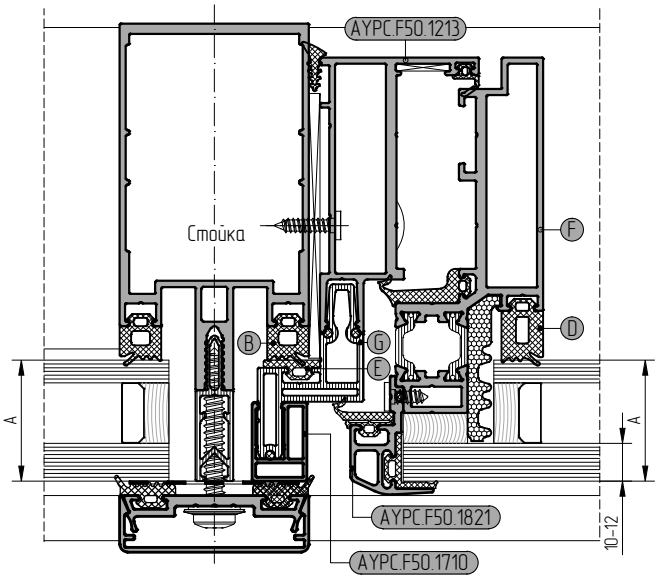

Сечение через ригель

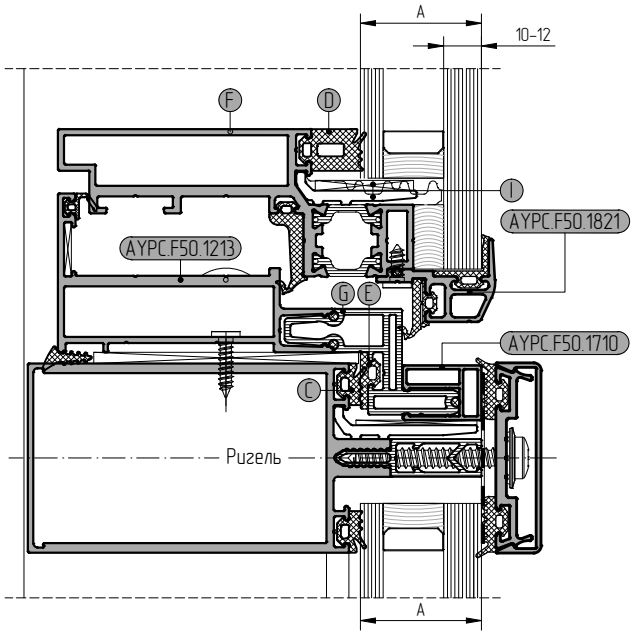

Толщина заполнения	Уплотнитель				Профиль створки	Профиль рамы	Профиль вспомогател.	Подкл. под стекло
	на профиле стойки	на профиле ригеля	на профиле створки	на профиле рамы	алюминиевая	пластиковая	на профиле стойки	алюминиевая / пластиковая
A	B	C	D	E	F	G	–	I
32 мм	FRK17	FRK14	FRK19	FRK127	AYPC.F50.1318	AYPC.F50.1908	–	AYPC.F50.0941 100x26x3
34 мм	FRK19	FRK16	FRK18	FRK128	AYPC.F50.1318	AYPC.F50.1908	–	AYPC.F50.0941 100x26x3
36 мм	FRK18	FRK15	FRK17	FRK129	AYPC.F50.1318	AYPC.F50.1908	–	AYPC.F50.0941 100x26x3
38 мм	FRK17	FRK14	FRK16	FRK130	AYPC.F50.1318	AYPC.F50.1908	–	AYPC.F50.0941 100x26x3
40 мм	FRK19	FRK16	FRK15	FRK131	AYPC.F50.1318	AYPC.F50.1908	–	AYPC.F50.0941 100x26x3
42 мм	FRK18	FRK15	FRK14	FRK132	AYPC.F50.1318	AYPC.F50.1908	–	AYPC.F50.0941 100x26x3
44 мм	FRK17	FRK14	FRK19	FRK127	AYPC.F50.3.1319N AYPC.F50.3.1319	AYPC.F50.1909	–	AYPC.F50.0941-02 100x38x3
46 мм	FRK19	FRK16	FRK18	FRK128	AYPC.F50.3.1319N AYPC.F50.3.1319	AYPC.F50.1909	–	AYPC.F50.0941-02 100x38x3
48 мм	FRK18	FRK15	FRK17	FRK129	AYPC.F50.3.1319N AYPC.F50.3.1319	AYPC.F50.1909	–	AYPC.F50.0941-02 100x38x3
50 мм	FRK17	FRK14	FRK16	FRK130	AYPC.F50.3.1319N AYPC.F50.3.1319	AYPC.F50.1909	–	AYPC.F50.0941-02 100x38x3
52 мм	FRK19	FRK16	FRK15	FRK131	AYPC.F50.3.1319N AYPC.F50.3.1319	AYPC.F50.1909	–	AYPC.F50.0941-02 100x38x3
54 мм	FRK18	FRK15	FRK14	FRK132	AYPC.F50.3.1319N AYPC.F50.3.1319	AYPC.F50.1909	–	AYPC.F50.0941-02 100x38x3
56 мм	FRK17	FRK14	FRK19	FRK127	AYPC.F50.3.1320N AYPC.F50.3.1320	AYPC.F50.1910	–	AYPC.F50.0952-01 100x50x3
58 мм	FRK19	FRK16	FRK18	FRK128	AYPC.F50.3.1320N AYPC.F50.3.1320	AYPC.F50.1910	–	AYPC.F50.0952-01 100x50x3
60 мм	FRK18	FRK15	FRK17	FRK129	AYPC.F50.3.1320N AYPC.F50.3.1320	AYPC.F50.1910	–	AYPC.F50.0952-01 100x50x3
62 мм	FRK17	FRK14	FRK16	FRK130	AYPC.F50.3.1320N AYPC.F50.3.1320	AYPC.F50.1910	–	AYPC.F50.0952-01 100x50x3
64 мм	FRK19	FRK16	FRK15	FRK131	AYPC.F50.3.1320N AYPC.F50.3.1320	AYPC.F50.1910	–	AYPC.F50.0952-01 100x50x3
66 мм	FRK18	FRK15	FRK14	FRK132	AYPC.F50.3.1320N AYPC.F50.3.1320	AYPC.F50.1910	–	AYPC.F50.0952-01 100x50x3
68 мм	FRK17	FRK14	FRK19	FRK127	AYPC.F50.3.1321N AYPC.F50.3.1321	AYPC.F50.1911	–	AYPC.F50.0952-03 100x62x3
70 мм	FRK19	FRK16	FRK18	FRK128	AYPC.F50.3.1321N AYPC.F50.3.1321	AYPC.F50.1911	–	AYPC.F50.0952-03 100x62x3
72 мм	FRK18	FRK15	FRK17	FRK129	AYPC.F50.3.1321N AYPC.F50.3.1321	AYPC.F50.1911	–	AYPC.F50.0952-03 100x62x3
74 мм	FRK17	FRK14	FRK16	FRK130	AYPC.F50.3.1321N AYPC.F50.3.1321	AYPC.F50.1911	–	AYPC.F50.0952-03 100x62x3

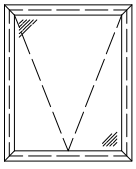

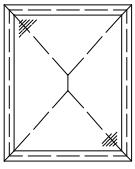

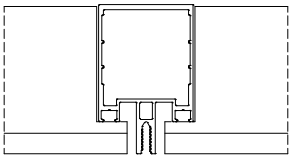

Ригель внахлест

АЛЮТЕХ
ПРОФИЛЬНЫЕ СИСТЕМЫ

Остекление интегрированного окна в стоечно-ригельной фасадной системе ALT F50, ALTF50TT, ALT F60

Ригель внахлест

Сечение через стойку

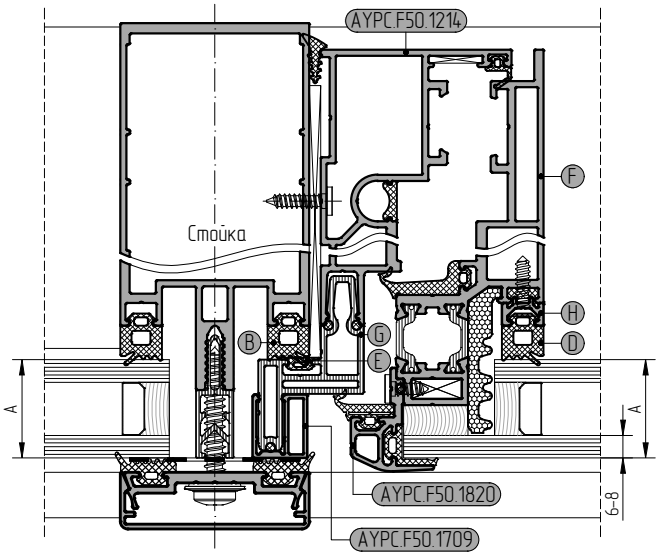

Сечение через ригель

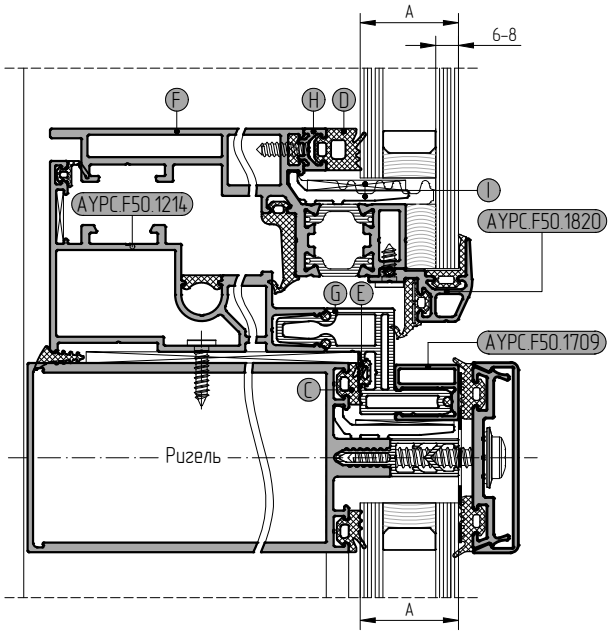

Толщина заполнения	Уплотнитель				Профиль створки	Профиль рамы	Профиль вспомогател.	
	на профиле стойки	на профиле ригеля	на профиле створки	на профиле рамы				
A	B	C	D	E	F	G	H	I
22 мм	FRK17	FRK14	FRK19	FRK223	AYPC.F50.1322	AYPC.F50.1908	AYPC.F50.0701	AYPC.F50.0941 100x26x3
24 мм	FRK17	FRK14	FRK18	FRK223	AYPC.F50.1322	AYPC.F50.1908	AYPC.F50.0701	AYPC.F50.0941 100x26x3
26 мм	FRK17	FRK14	FRK17	FRK223	AYPC.F50.1322	AYPC.F50.1908	AYPC.F50.0701	AYPC.F50.0941 100x26x3
28 мм	FRK19	FRK16	FRK19	FRK127	AYPC.F50.1322	AYPC.F50.1908	–	AYPC.F50.0941 100x26x3
30 мм	FRK18	FRK15	FRK18	FRK128	AYPC.F50.1322	AYPC.F50.1908	–	AYPC.F50.0941 100x26x3
32 мм	FRK17	FRK14	FRK17	FRK129	AYPC.F50.1322	AYPC.F50.1908	–	AYPC.F50.0941 100x26x3
34 мм	FRK19	FRK16	FRK16	FRK130	AYPC.F50.1322	AYPC.F50.1908	–	AYPC.F50.0941 100x26x3
36 мм	FRK18	FRK15	FRK15	FRK131	AYPC.F50.1322	AYPC.F50.1908	–	AYPC.F50.0941 100x26x3
38 мм	FRK17	FRK14	FRK14	FRK132	AYPC.F50.1322	AYPC.F50.1908	–	AYPC.F50.0941 100x26x3
40 мм	FRK19	FRK16	FRK19	FRK127	AYPC.F50.3.1323N AYPC.F50.3.1323	AYPC.F50.1909	–	AYPC.F50.0941-02 100x38x3
42 мм	FRK18	FRK15	FRK18	FRK128	AYPC.F50.3.1323N AYPC.F50.3.1323	AYPC.F50.1909	–	AYPC.F50.0941-02 100x38x3
44 мм	FRK17	FRK14	FRK17	FRK129	AYPC.F50.3.1323N AYPC.F50.3.1323	AYPC.F50.1909	–	AYPC.F50.0941-02 100x38x3
46 мм	FRK19	FRK16	FRK16	FRK130	AYPC.F50.3.1323N AYPC.F50.3.1323	AYPC.F50.1909	–	AYPC.F50.0941-02 100x38x3
48 мм	FRK18	FRK15	FRK15	FRK131	AYPC.F50.3.1323N AYPC.F50.3.1323	AYPC.F50.1909	–	AYPC.F50.0941-02 100x38x3
50 мм	FRK17	FRK14	FRK14	FRK132	AYPC.F50.3.1323N AYPC.F50.3.1323	AYPC.F50.1909	–	AYPC.F50.0941-02 100x38x3
52 мм	FRK19	FRK16	FRK19	FRK127	AYPC.F50.3.1324N AYPC.F50.3.1324	AYPC.F50.1910	–	AYPC.F50.0952-01 100x50x3
54 мм	FRK18	FRK15	FRK18	FRK128	AYPC.F50.3.1324N AYPC.F50.3.1324	AYPC.F50.1910	–	AYPC.F50.0952-01 100x50x3
56 мм	FRK17	FRK14	FRK17	FRK129	AYPC.F50.3.1324N AYPC.F50.3.1324	AYPC.F50.1910	–	AYPC.F50.0952-01 100x50x3
58 мм	FRK19	FRK16	FRK16	FRK130	AYPC.F50.3.1324N AYPC.F50.3.1324	AYPC.F50.1910	–	AYPC.F50.0952-01 100x50x3
60 мм	FRK18	FRK15	FRK15	FRK131	AYPC.F50.3.1324N AYPC.F50.3.1324	AYPC.F50.1910	–	AYPC.F50.0952-01 100x50x3
62 мм	FRK17	FRK14	FRK14	FRK132	AYPC.F50.3.1324N AYPC.F50.3.1324	AYPC.F50.1910	–	AYPC.F50.0952-01 100x50x3
64 мм	FRK19	FRK16	FRK19	FRK127	AYPC.F50.3.1325N AYPC.F50.3.1325	AYPC.F50.1911	–	AYPC.F50.0952-03 100x62x3
66 мм	FRK18	FRK15	FRK18	FRK128	AYPC.F50.3.1325N AYPC.F50.3.1325	AYPC.F50.1911	–	AYPC.F50.0952-03 100x62x3
68 мм	FRK17	FRK14	FRK17	FRK129	AYPC.F50.3.1325N AYPC.F50.3.1325	AYPC.F50.1911	–	AYPC.F50.0952-03 100x62x3
70 мм	FRK19	FRK16	FRK16	FRK130	AYPC.F50.3.1325N AYPC.F50.3.1325	AYPC.F50.1911	–	AYPC.F50.0952-03 100x62x3
72 мм	FRK18	FRK15	FRK15	FRK131	AYPC.F50.3.1325N AYPC.F50.3.1325	AYPC.F50.1911	–	AYPC.F50.0952-03 100x62x3
74 мм	FRK17	FRK14	FRK14	FRK132	AYPC.F50.3.1325N AYPC.F50.3.1325	AYPC.F50.1911	–	AYPC.F50.0952-03 100x62x3

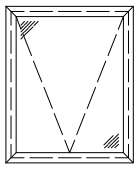

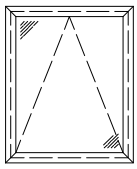

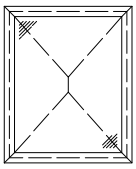

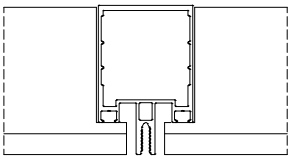

Ригель внахлест

Остекление интегрированного окна в стоечно-ригельной фасадной системе ALT F50, ALTF50TT, ALT F60

Ригель внахлест

Сечение через стойку

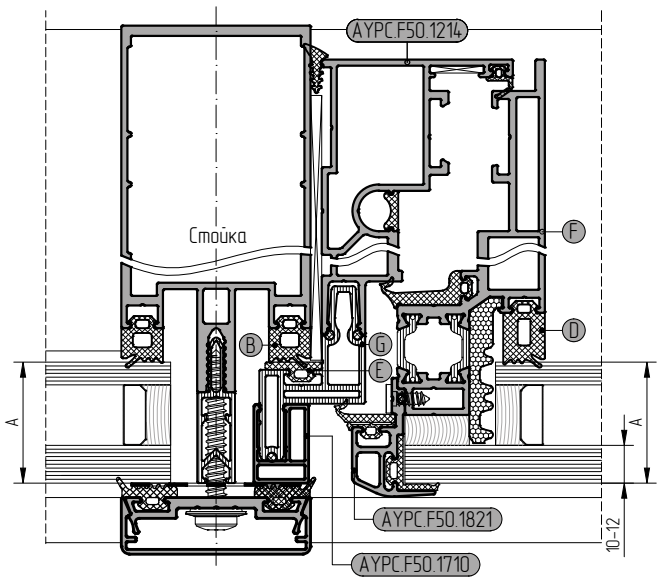

Сечение через ригель

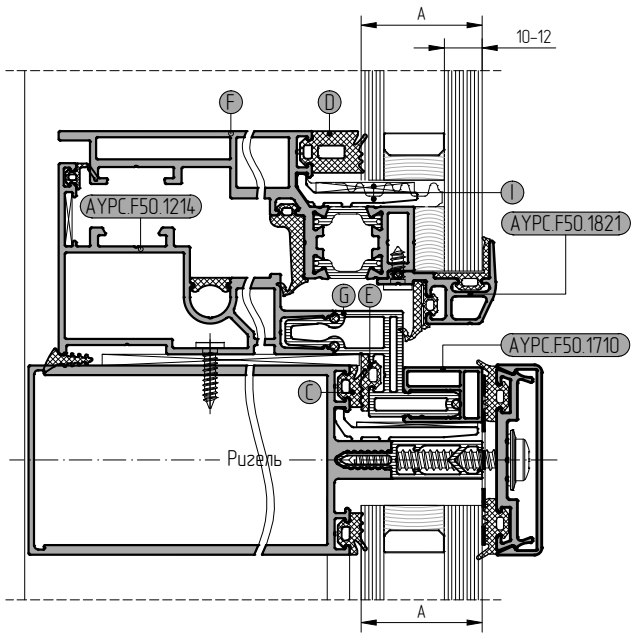

Толщина заполнения	Уплотнитель				Профиль створки	Профиль рамы	Профиль вспомогател.	Подкл. под стекло
	на профиле стойки	на профиле ригеля	на профиле створки	на профиле рамы	алюминиевая	пластиковая	на профиле стойки	алюминиевая / пластиковая
A	B	C	D	E	F	G	–	I
32 мм	FRK17	FRK14	FRK19	FRK127	AYPC.F50.1322	AYPC.F50.1908	–	AYPC.F50.0941 100x26x3
34 мм	FRK19	FRK16	FRK18	FRK128	AYPC.F50.1322	AYPC.F50.1908	–	AYPC.F50.0941 100x26x3
36 мм	FRK18	FRK15	FRK17	FRK129	AYPC.F50.1322	AYPC.F50.1908	–	AYPC.F50.0941 100x26x3
38 мм	FRK17	FRK14	FRK16	FRK130	AYPC.F50.1322	AYPC.F50.1908	–	AYPC.F50.0941 100x26x3
40 мм	FRK19	FRK16	FRK15	FRK131	AYPC.F50.1322	AYPC.F50.1908	–	AYPC.F50.0941 100x26x3
42 мм	FRK18	FRK15	FRK14	FRK132	AYPC.F50.1322	AYPC.F50.1908	–	AYPC.F50.0941 100x26x3
44 мм	FRK17	FRK14	FRK19	FRK127	AYPC.F50.3.1323N AYPC.F50.3.1323	AYPC.F50.1909	–	AYPC.F50.0941-02 100x38x3
46 мм	FRK19	FRK16	FRK18	FRK128	AYPC.F50.3.1323N AYPC.F50.3.1323	AYPC.F50.1909	–	AYPC.F50.0941-02 100x38x3
48 мм	FRK18	FRK15	FRK17	FRK129	AYPC.F50.3.1323N AYPC.F50.3.1323	AYPC.F50.1909	–	AYPC.F50.0941-02 100x38x3
50 мм	FRK17	FRK14	FRK16	FRK130	AYPC.F50.3.1323N AYPC.F50.3.1323	AYPC.F50.1909	–	AYPC.F50.0941-02 100x38x3
52 мм	FRK19	FRK16	FRK15	FRK131	AYPC.F50.3.1323N AYPC.F50.3.1323	AYPC.F50.1909	–	AYPC.F50.0941-02 100x38x3
54 мм	FRK18	FRK15	FRK14	FRK132	AYPC.F50.3.1323N AYPC.F50.3.1323	AYPC.F50.1909	–	AYPC.F50.0941-02 100x38x3
56 мм	FRK17	FRK14	FRK19	FRK127	AYPC.F50.3.1324N AYPC.F50.3.1324	AYPC.F50.1910	–	AYPC.F50.0952-01 100x50x3
58 мм	FRK19	FRK16	FRK18	FRK128	AYPC.F50.3.1324N AYPC.F50.3.1324	AYPC.F50.1910	–	AYPC.F50.0952-01 100x50x3
60 мм	FRK18	FRK15	FRK17	FRK129	AYPC.F50.3.1324N AYPC.F50.3.1324	AYPC.F50.1910	–	AYPC.F50.0952-01 100x50x3
62 мм	FRK17	FRK14	FRK16	FRK130	AYPC.F50.3.1324N AYPC.F50.3.1324	AYPC.F50.1910	–	AYPC.F50.0952-01 100x50x3
64 мм	FRK19	FRK16	FRK15	FRK131	AYPC.F50.3.1324N AYPC.F50.3.1324	AYPC.F50.1910	–	AYPC.F50.0952-01 100x50x3
66 мм	FRK18	FRK15	FRK14	FRK132	AYPC.F50.3.1324N AYPC.F50.3.1324	AYPC.F50.1910	–	AYPC.F50.0952-01 100x50x3
68 мм	FRK17	FRK14	FRK19	FRK127	AYPC.F50.3.1325N AYPC.F50.3.1325	AYPC.F50.1911	–	AYPC.F50.0952-03 100x62x3
70 мм	FRK19	FRK16	FRK18	FRK128	AYPC.F50.3.1325N AYPC.F50.3.1325	AYPC.F50.1911	–	AYPC.F50.0952-03 100x62x3
72 мм	FRK18	FRK15	FRK17	FRK129	AYPC.F50.3.1325N AYPC.F50.3.1325	AYPC.F50.1911	–	AYPC.F50.0952-03 100x62x3
74 мм	FRK17	FRK14	FRK16	FRK130	AYPC.F50.3.1325N AYPC.F50.3.1325	AYPC.F50.1911	–	AYPC.F50.0952-03 100x62x3

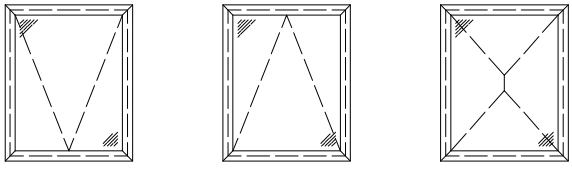

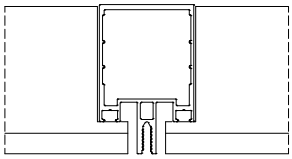

Ригель внахлест

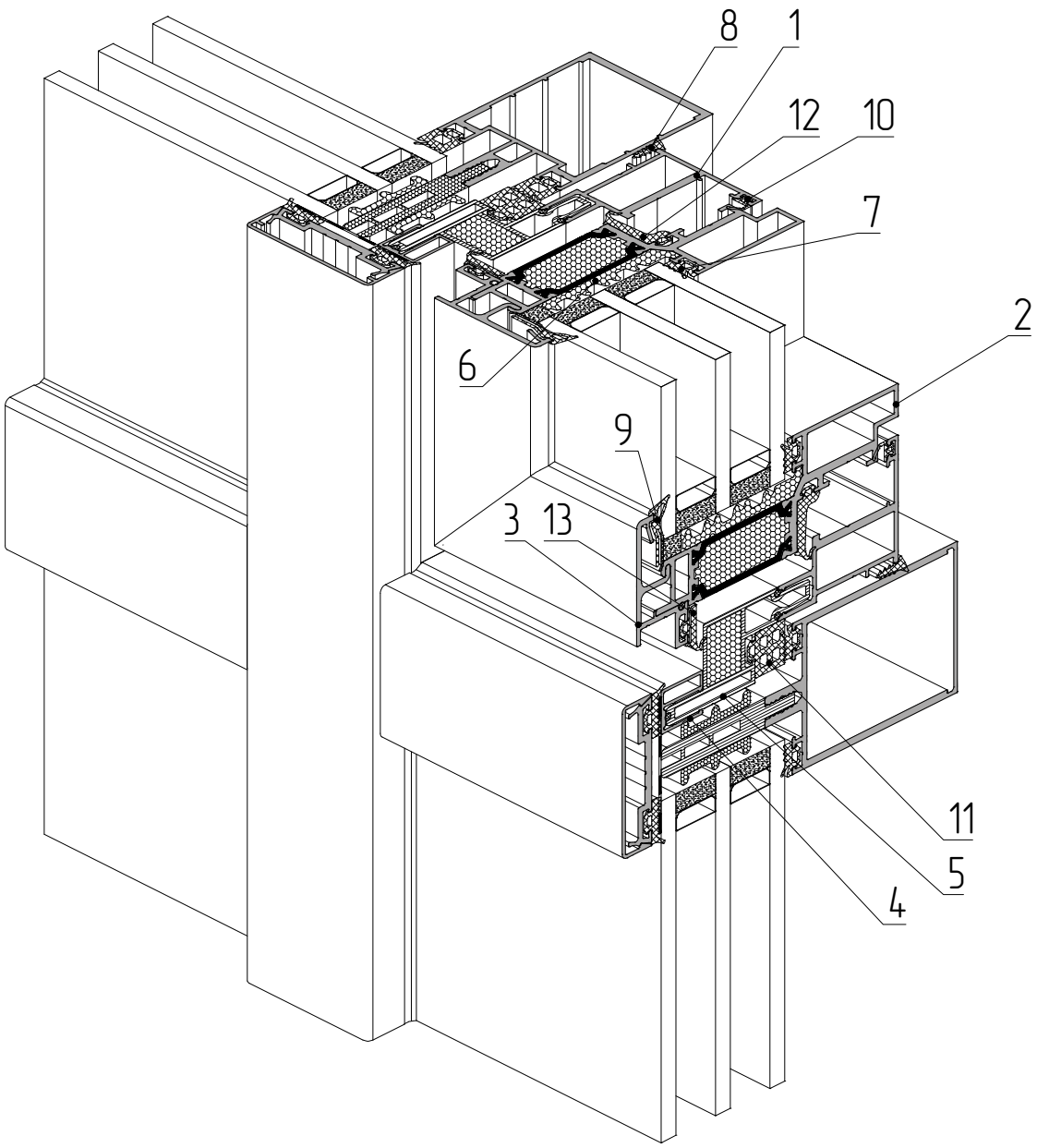

1 – профиль рамы AYPC.F50.1212
2 – профиль створки AYPC.F50.3.1327
3 – профиль прижимной планки AYPC.F50.1691
4 – профиль вспомогательный AYPC.F50.1709
5 – профиль рамы AYPC.F50.1909
6 – уплотнитель фальца AYPC.F50.1959
7 – уплотнитель резиновый FRK14
8 – уплотнитель резиновый FRK38
9 – уплотнитель резиновый FRK69
10 – уплотнитель резиновый FRK98
11 – уплотнитель резиновый FRK132
12 – уплотнитель резиновый FRK253
13 – уплотнитель резиновый FRK255

ALT F50

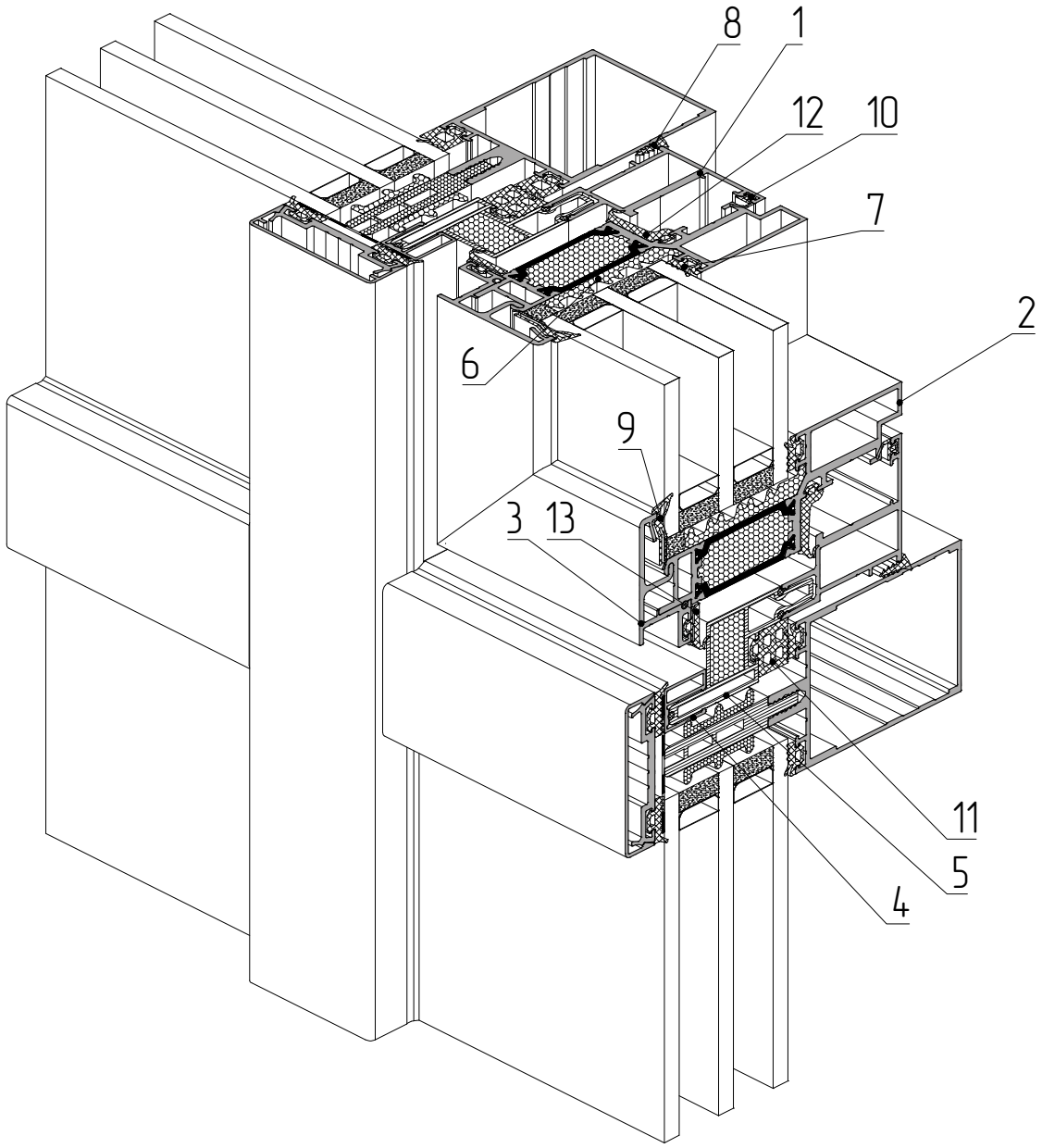

1 – профиль рамы AYPC.F50.1212
2 – профиль створки AYPC.F50.3.1327
3 – профиль прижимной планки AYPC.F50.1691
4 – профиль вспомогательный AYPC.F50.1709
5 – профиль рамы AYPC.F50.1909
6 – уплотнитель фальца AYPC.F50.1959
7 – уплотнитель резиновый FRK14
8 – уплотнитель резиновый FRK38
9 – уплотнитель резиновый FRK69
10 – уплотнитель резиновый FRK98
11 – уплотнитель резиновый FRK132
12 – уплотнитель резиновый FRK253
13 – уплотнитель резиновый FRK255

ALT F50TT

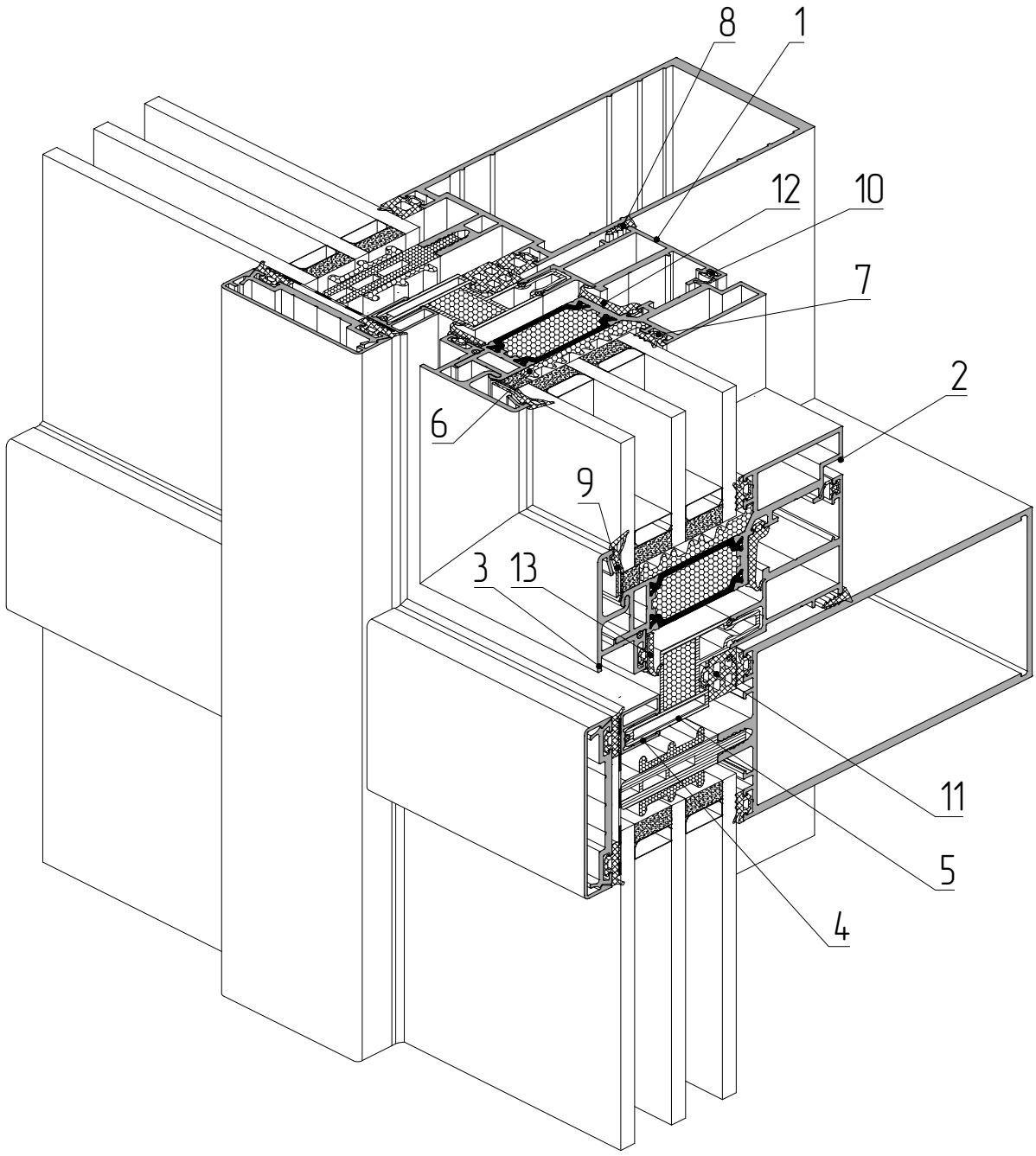

1 – профиль рамы AYPC.F50.1212
2 – профиль створки AYPC.F50.3.1327
3 – профиль прижимной планки AYPC.F50.1691
4 – профиль вспомогательный AYPC.F50.1709
5 – профиль рамы AYPC.F50.1909
6 – уплотнитель фальца AYPC.F50.1959
7 – уплотнитель резиновый FRK14
8 – уплотнитель резиновый FRK38
9 – уплотнитель резиновый FRK69
10 – уплотнитель резиновый FRK98
11 – уплотнитель резиновый FRK132
12 – уплотнитель резиновый FRK253
13 – уплотнитель резиновый FRK255

ALT F60

Остекление интегрированного окна в стоечно-ригельной фасадной системе ALT F50, ALTF50TT, ALT F60

Ригель внахлест

Сечение через стойку

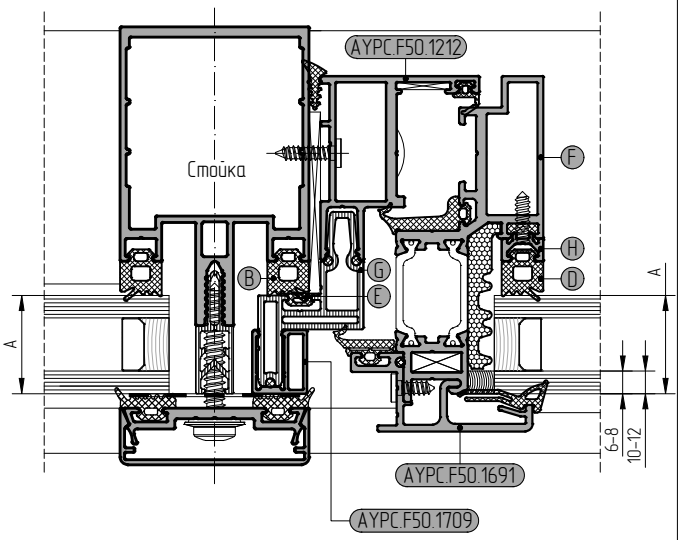

Сечение через ригель

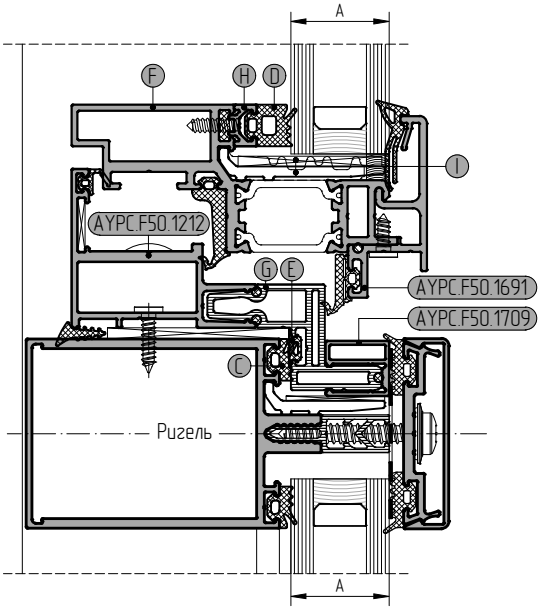

Толщина заполнения	Уплотнитель				Профиль створки	Профиль рамы	Профиль вспомогател.	Подкл. под стекло
	на профиле стойки	на профиле ригеля	на профиле створки	на профиле рамы	алюминиевая	пластиковая	на профиле стойки	алюминиевая / пластиковая
A	B	C	D	E	F	G	H	I
22 мм	FRK17	FRK14	FRK19	FRK223	AYPC.F50.1326	AYPC.F50.1908	AYPC.F50.0701	AYPC.F50.0941-02 100x38x3
24 мм	FRK17	FRK14	FRK18	FRK223	AYPC.F50.1326	AYPC.F50.1908	AYPC.F50.0701	AYPC.F50.0941-02 100x38x3
26 мм	FRK17	FRK14	FRK17	FRK223	AYPC.F50.1326	AYPC.F50.1908	AYPC.F50.0701	AYPC.F50.0941-02 100x38x3
28 мм	FRK19	FRK16	FRK19	FRK127	AYPC.F50.1326	AYPC.F50.1908	–	AYPC.F50.0941-02 100x38x3
30 мм	FRK18	FRK15	FRK18	FRK128	AYPC.F50.1326	AYPC.F50.1908	–	AYPC.F50.0941-02 100x38x3
32 мм	FRK17	FRK14	FRK17	FRK129	AYPC.F50.1326	AYPC.F50.1908	–	AYPC.F50.0941-02 100x38x3
34 мм	FRK19	FRK16	FRK16	FRK130	AYPC.F50.1326	AYPC.F50.1908	–	AYPC.F50.0941-02 100x38x3
36 мм	FRK18	FRK15	FRK15	FRK131	AYPC.F50.1326	AYPC.F50.1908	–	AYPC.F50.0941-02 100x38x3
38 мм	FRK17	FRK14	FRK14	FRK132	AYPC.F50.1326	AYPC.F50.1908	–	AYPC.F50.0941-02 100x38x3
40 мм	FRK19	FRK16	FRK19	FRK127	AYPC.F50.3.1327N AYPC.F50.3.1327	AYPC.F50.1909	–	AYPC.F50.0952-01 100x50x3
42 мм	FRK18	FRK15	FRK18	FRK128	AYPC.F50.3.1327N AYPC.F50.3.1327	AYPC.F50.1909	–	AYPC.F50.0952-01 100x50x3
44 мм	FRK17	FRK14	FRK17	FRK129	AYPC.F50.3.1327N AYPC.F50.3.1327	AYPC.F50.1909	–	AYPC.F50.0952-01 100x50x3
46 мм	FRK19	FRK16	FRK16	FRK130	AYPC.F50.3.1327N AYPC.F50.3.1327	AYPC.F50.1909	–	AYPC.F50.0952-01 100x50x3
48 мм	FRK18	FRK15	FRK15	FRK131	AYPC.F50.3.1327N AYPC.F50.3.1327	AYPC.F50.1909	–	AYPC.F50.0952-01 100x50x3
50 мм	FRK17	FRK14	FRK14	FRK132	AYPC.F50.3.1327N AYPC.F50.3.1327	AYPC.F50.1909	–	AYPC.F50.0952-01 100x50x3
52 мм	FRK19	FRK16	FRK19	FRK127	AYPC.F50.3.1328N AYPC.F50.3.1328	AYPC.F50.1910	–	AYPC.F50.0952-03 100x62x3
54 мм	FRK18	FRK15	FRK18	FRK128	AYPC.F50.3.1328N AYPC.F50.3.1328	AYPC.F50.1910	–	AYPC.F50.0952-03 100x62x3
56 мм	FRK17	FRK14	FRK17	FRK129	AYPC.F50.3.1328N AYPC.F50.3.1328	AYPC.F50.1910	–	AYPC.F50.0952-03 100x62x3
58 мм	FRK19	FRK16	FRK16	FRK130	AYPC.F50.3.1328N AYPC.F50.3.1328	AYPC.F50.1910	–	AYPC.F50.0952-03 100x62x3
60 мм	FRK18	FRK15	FRK15	FRK131	AYPC.F50.3.1328N AYPC.F50.3.1328	AYPC.F50.1910	–	AYPC.F50.0952-03 100x62x3
62 мм	FRK17	FRK14	FRK14	FRK132	AYPC.F50.3.1328N AYPC.F50.3.1328	AYPC.F50.1910	–	AYPC.F50.0952-03 100x62x3
64 мм	FRK19	FRK16	FRK19	FRK127	AYPC.F50.3.1329N AYPC.F50.3.1329	AYPC.F50.1911	–	AYPC.F50.0952-05 100x74x3
66 мм	FRK18	FRK15	FRK18	FRK128	AYPC.F50.3.1329N AYPC.F50.3.1329	AYPC.F50.1911	–	AYPC.F50.0952-05 100x74x3
68 мм	FRK17	FRK14	FRK17	FRK129	AYPC.F50.3.1329N AYPC.F50.3.1329	AYPC.F50.1911	–	AYPC.F50.0952-05 100x74x3
70 мм	FRK19	FRK16	FRK16	FRK130	AYPC.F50.3.1329N AYPC.F50.3.1329	AYPC.F50.1911	–	AYPC.F50.0952-05 100x74x3
72 мм	FRK18	FRK15	FRK15	FRK131	AYPC.F50.3.1329N AYPC.F50.3.1329	AYPC.F50.1911	–	AYPC.F50.0952-05 100x74x3
74 мм	FRK17	FRK14	FRK14	FRK132	AYPC.F50.3.1329N AYPC.F50.3.1329	AYPC.F50.1911	–	AYPC.F50.0952-05 100x74x3

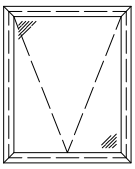

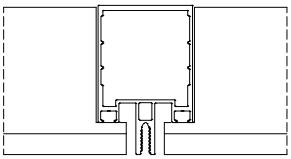

Ригель внахлест

АЛЮТЕХ ПРОФИЛЬНЫЕ СИСТЕМЫ

Остекление интегрированного окна в стоечно-ригельной фасадной системе ALT F50, ALTF50TT, ALT F60

Ригель внахлест

Сечение через стойку

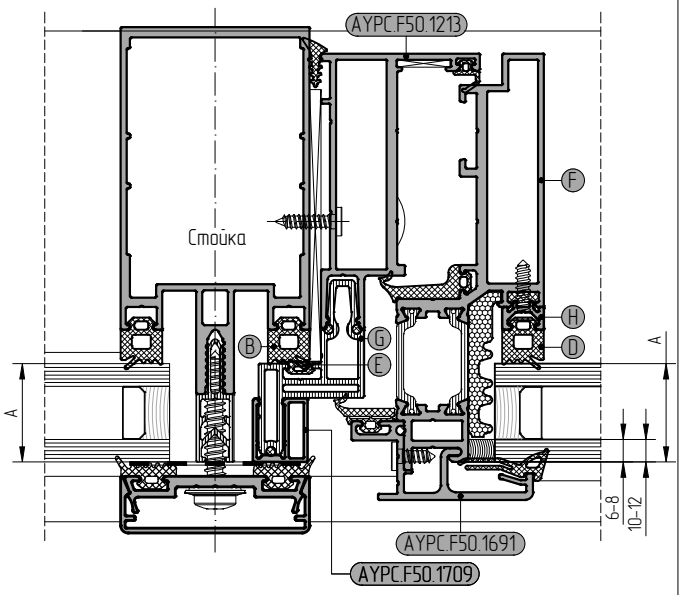

Сечение через ригель

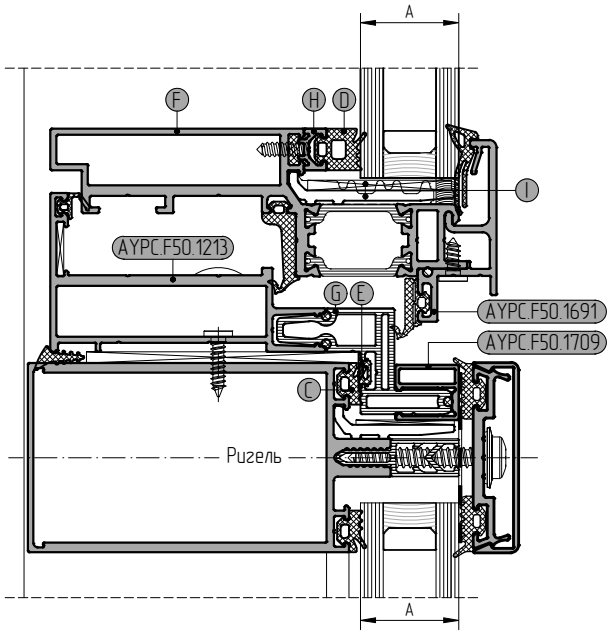

Толщина заполнения	Уплотнитель				Профиль створки	Профиль рамы	Профиль вспомогател.	Подкл. под стекло
	на профиле стойки	на профиле ригеля	на профиле створки	на профиле рамы	алюминиевая	пластиковая	на профиле стойки	алюминиевая / пластиковая
A	B	C	D	E	F	G	H	I
22 мм	FRK17	FRK14	FRK19	FRK223	AYPC.F50.1330	AYPC.F50.1908	AYPC.F50.0701	AYPC.F50.0941-02 100x38x3
24 мм	FRK17	FRK14	FRK18	FRK223	AYPC.F50.1330	AYPC.F50.1908	AYPC.F50.0701	AYPC.F50.0941-02 100x38x3
26 мм	FRK17	FRK14	FRK17	FRK223	AYPC.F50.1330	AYPC.F50.1908	AYPC.F50.0701	AYPC.F50.0941-02 100x38x3
28 мм	FRK19	FRK16	FRK19	FRK127	AYPC.F50.1330	AYPC.F50.1908	–	AYPC.F50.0941-02 100x38x3
30 мм	FRK18	FRK15	FRK18	FRK128	AYPC.F50.1330	AYPC.F50.1908	–	AYPC.F50.0941-02 100x38x3
32 мм	FRK17	FRK14	FRK17	FRK129	AYPC.F50.1330	AYPC.F50.1908	–	AYPC.F50.0941-02 100x38x3
34 мм	FRK19	FRK16	FRK16	FRK130	AYPC.F50.1330	AYPC.F50.1908	–	AYPC.F50.0941-02 100x38x3
36 мм	FRK18	FRK15	FRK15	FRK131	AYPC.F50.1330	AYPC.F50.1908	–	AYPC.F50.0941-02 100x38x3
38 мм	FRK17	FRK14	FRK14	FRK132	AYPC.F50.1330	AYPC.F50.1908	–	AYPC.F50.0941-02 100x38x3
40 мм	FRK19	FRK16	FRK19	FRK127	AYPC.F50.3.1331N AYPC.F50.3.1331	AYPC.F50.1909	–	AYPC.F50.0952-01 100x50x3
42 мм	FRK18	FRK15	FRK18	FRK128	AYPC.F50.3.1331N AYPC.F50.3.1331	AYPC.F50.1909	–	AYPC.F50.0952-01 100x50x3
44 мм	FRK17	FRK14	FRK17	FRK129	AYPC.F50.3.1331N AYPC.F50.3.1331	AYPC.F50.1909	–	AYPC.F50.0952-01 100x50x3
46 мм	FRK19	FRK16	FRK16	FRK130	AYPC.F50.3.1331N AYPC.F50.3.1331	AYPC.F50.1909	–	AYPC.F50.0952-01 100x50x3
48 мм	FRK18	FRK15	FRK15	FRK131	AYPC.F50.3.1331N AYPC.F50.3.1331	AYPC.F50.1909	–	AYPC.F50.0952-01 100x50x3
50 мм	FRK17	FRK14	FRK14	FRK132	AYPC.F50.3.1331N AYPC.F50.3.1331	AYPC.F50.1909	–	AYPC.F50.0952-01 100x50x3
52 мм	FRK19	FRK16	FRK19	FRK127	AYPC.F50.3.1332N AYPC.F50.3.1332	AYPC.F50.1910	–	AYPC.F50.0952-03 100x62x3
54 мм	FRK18	FRK15	FRK18	FRK128	AYPC.F50.3.1332N AYPC.F50.3.1332	AYPC.F50.1910	–	AYPC.F50.0952-03 100x62x3
56 мм	FRK17	FRK14	FRK17	FRK129	AYPC.F50.3.1332N AYPC.F50.3.1332	AYPC.F50.1910	–	AYPC.F50.0952-03 100x62x3
58 мм	FRK19	FRK16	FRK16	FRK130	AYPC.F50.3.1332N AYPC.F50.3.1332	AYPC.F50.1910	–	AYPC.F50.0952-03 100x62x3
60 мм	FRK18	FRK15	FRK15	FRK131	AYPC.F50.3.1332N AYPC.F50.3.1332	AYPC.F50.1910	–	AYPC.F50.0952-03 100x62x3
62 мм	FRK17	FRK14	FRK14	FRK132	AYPC.F50.3.1332N AYPC.F50.3.1332	AYPC.F50.1910	–	AYPC.F50.0952-03 100x62x3
64 мм	FRK19	FRK16	FRK19	FRK127	AYPC.F50.3.1333N AYPC.F50.3.1333	AYPC.F50.1911	–	AYPC.F50.0952-05 100x74x3
66 мм	FRK18	FRK15	FRK18	FRK128	AYPC.F50.3.1333N AYPC.F50.3.1333	AYPC.F50.1911	–	AYPC.F50.0952-05 100x74x3
68 мм	FRK17	FRK14	FRK17	FRK129	AYPC.F50.3.1333N AYPC.F50.3.1333	AYPC.F50.1911	–	AYPC.F50.0952-05 100x74x3
70 мм	FRK19	FRK16	FRK16	FRK130	AYPC.F50.3.1333N AYPC.F50.3.1333	AYPC.F50.1911	–	AYPC.F50.0952-05 100x74x3
72 мм	FRK18	FRK15	FRK15	FRK131	AYPC.F50.3.1333N AYPC.F50.3.1333	AYPC.F50.1911	–	AYPC.F50.0952-05 100x74x3
74 мм	FRK17	FRK14	FRK14	FRK132	AYPC.F50.3.1333N AYPC.F50.3.1333	AYPC.F50.1911	–	AYPC.F50.0952-05 100x74x3

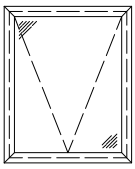

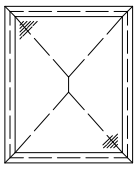

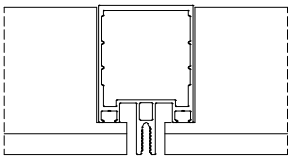

Ригель внахлест

Остекление интегрированного окна в стоечно-ригельной фасадной системе ALT F50, ALTF50TT, ALT F60

Ригель внахлест

Сечение через стойку

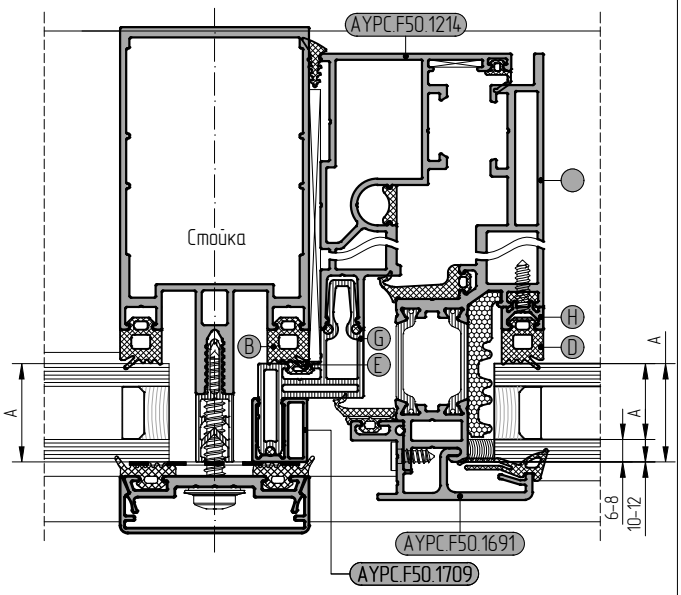

Сечение через ригель

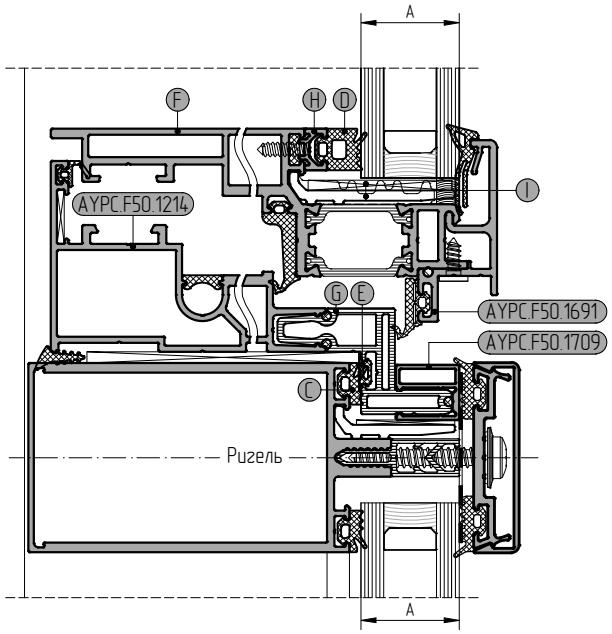

Толщина заполнения	Уплотнитель				Профиль створки	Профиль рамы	Профиль вспомогател.	Подкл. под стекло
	на профиле стойки	на профиле ригеля	на профиле створки	на профиле рамы	алюминиевая	пластиковая	на профиле стойки	алюминиевая / пластиковая
A	B	C	D	E	F	G	H	I
22 мм	FRK17	FRK14	FRK19	FRK223	AYPC.F50.1334	AYPC.F50.1908	AYPC.F50.0701	AYPC.F50.0941-02 100x38x3
24 мм	FRK17	FRK14	FRK18	FRK223	AYPC.F50.1334	AYPC.F50.1908	AYPC.F50.0701	AYPC.F50.0941-02 100x38x3
26 мм	FRK17	FRK14	FRK17	FRK223	AYPC.F50.1334	AYPC.F50.1908	AYPC.F50.0701	AYPC.F50.0941-02 100x38x3
28 мм	FRK19	FRK16	FRK19	FRK127	AYPC.F50.1334	AYPC.F50.1908	–	AYPC.F50.0941-02 100x38x3
30 мм	FRK18	FRK15	FRK18	FRK128	AYPC.F50.1334	AYPC.F50.1908	–	AYPC.F50.0941-02 100x38x3
32 мм	FRK17	FRK14	FRK17	FRK129	AYPC.F50.1334	AYPC.F50.1908	–	AYPC.F50.0941-02 100x38x3
34 мм	FRK19	FRK16	FRK16	FRK130	AYPC.F50.1334	AYPC.F50.1908	–	AYPC.F50.0941-02 100x38x3
36 мм	FRK18	FRK15	FRK15	FRK131	AYPC.F50.1334	AYPC.F50.1908	–	AYPC.F50.0941-02 100x38x3
38 мм	FRK17	FRK14	FRK14	FRK132	AYPC.F50.1334	AYPC.F50.1908	–	AYPC.F50.0941-02 100x38x3
40 мм	FRK19	FRK16	FRK19	FRK127	AYPC.F50.3.1335N AYPC.F50.3.1335	AYPC.F50.1909	–	AYPC.F50.0952-01 100x50x3
42 мм	FRK18	FRK15	FRK18	FRK128	AYPC.F50.3.1335N AYPC.F50.3.1335	AYPC.F50.1909	–	AYPC.F50.0952-01 100x50x3
44 мм	FRK17	FRK14	FRK17	FRK129	AYPC.F50.3.1335N AYPC.F50.3.1335	AYPC.F50.1909	–	AYPC.F50.0952-01 100x50x3
46 мм	FRK19	FRK16	FRK16	FRK130	AYPC.F50.3.1335N AYPC.F50.3.1335	AYPC.F50.1909	–	AYPC.F50.0952-01 100x50x3
48 мм	FRK18	FRK15	FRK15	FRK131	AYPC.F50.3.1335N AYPC.F50.3.1335	AYPC.F50.1909	–	AYPC.F50.0952-01 100x50x3
50 мм	FRK17	FRK14	FRK14	FRK132	AYPC.F50.3.1335N AYPC.F50.3.1335	AYPC.F50.1909	–	AYPC.F50.0952-01 100x50x3
52 мм	FRK19	FRK16	FRK19	FRK127	AYPC.F50.3.1336N AYPC.F50.3.1336	AYPC.F50.1910	–	AYPC.F50.0952-03 100x62x3
54 мм	FRK18	FRK15	FRK18	FRK128	AYPC.F50.3.1336N AYPC.F50.3.1336	AYPC.F50.1910	–	AYPC.F50.0952-03 100x62x3
56 мм	FRK17	FRK14	FRK17	FRK129	AYPC.F50.3.1336N AYPC.F50.3.1336	AYPC.F50.1910	–	AYPC.F50.0952-03 100x62x3
58 мм	FRK19	FRK16	FRK16	FRK130	AYPC.F50.3.1336N AYPC.F50.3.1336	AYPC.F50.1910	–	AYPC.F50.0952-03 100x62x3
60 мм	FRK18	FRK15	FRK15	FRK131	AYPC.F50.3.1336N AYPC.F50.3.1336	AYPC.F50.1910	–	AYPC.F50.0952-03 100x62x3
62 мм	FRK17	FRK14	FRK14	FRK132	AYPC.F50.3.1336N AYPC.F50.3.1336	AYPC.F50.1910	–	AYPC.F50.0952-03 100x62x3
64 мм	FRK19	FRK16	FRK19	FRK127	AYPC.F50.3.1337N AYPC.F50.3.1337	AYPC.F50.1911	–	AYPC.F50.0952-05 100x74x3
66 мм	FRK18	FRK15	FRK18	FRK128	AYPC.F50.3.1337N AYPC.F50.3.1337	AYPC.F50.1911	–	AYPC.F50.0952-05 100x74x3
68 мм	FRK17	FRK14	FRK17	FRK129	AYPC.F50.3.1337N AYPC.F50.3.1337	AYPC.F50.1911	–	AYPC.F50.0952-05 100x74x3
70 мм	FRK19	FRK16	FRK16	FRK130	AYPC.F50.3.1337N AYPC.F50.3.1337	AYPC.F50.1911	–	AYPC.F50.0952-05 100x74x3
72 мм	FRK18	FRK15	FRK15	FRK131	AYPC.F50.3.1337N AYPC.F50.3.1337	AYPC.F50.1911	–	AYPC.F50.0952-05 100x74x3
74 мм	FRK17	FRK14	FRK14	FRK132	AYPC.F50.3.1337N AYPC.F50.3.1337	AYPC.F50.1911	–	AYPC.F50.0952-05 100x74x3

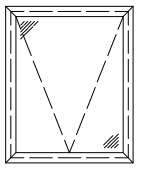

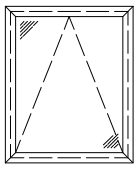

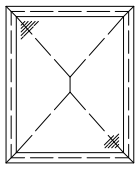

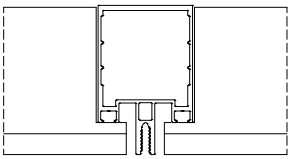

Ригель внахлест

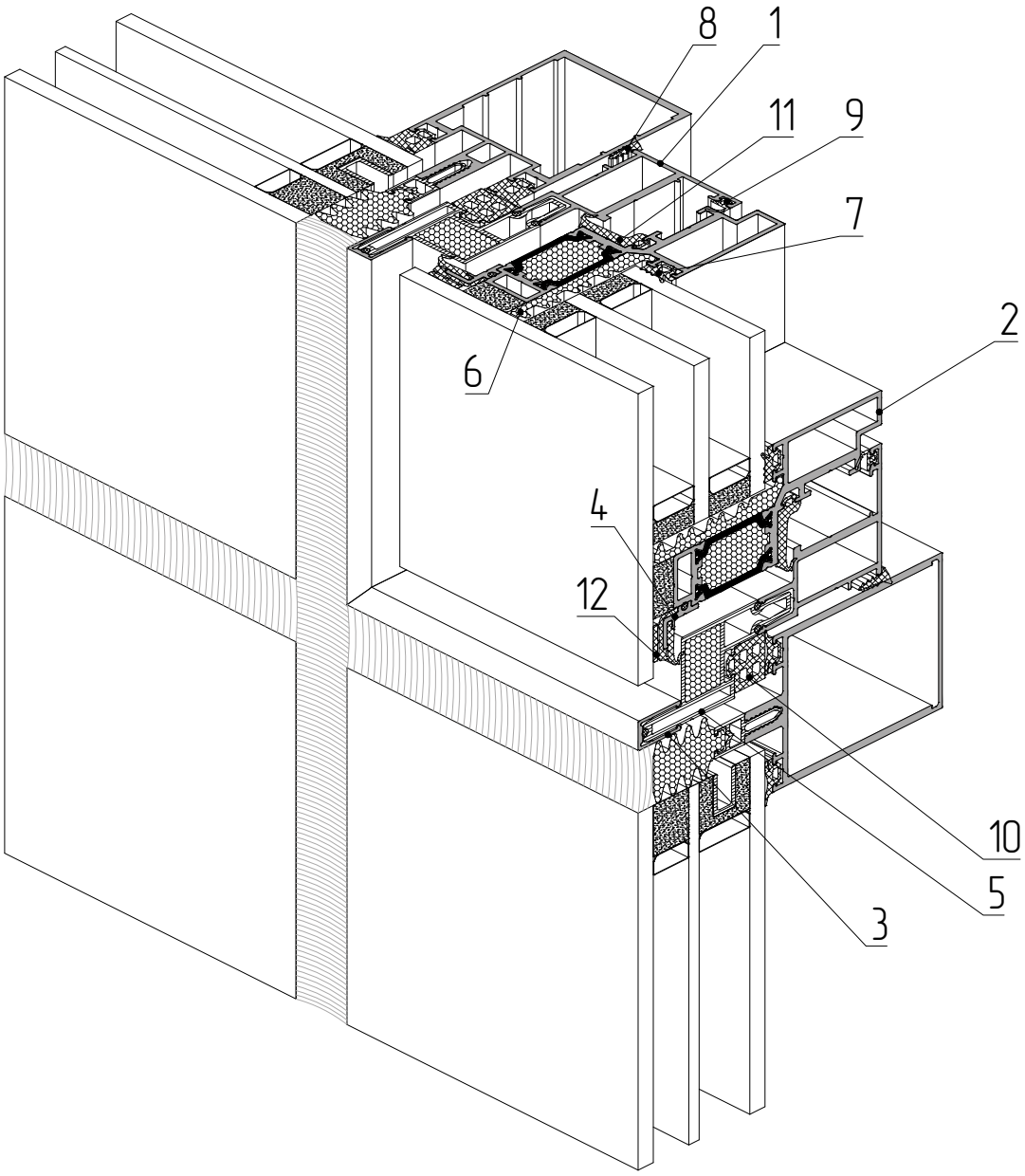

1 – профиль рамы AYPC.F50.1212
2 – профиль створки AYPC.F50.3.1315
3 – профиль вспомогательный AYPC.F50.1711
4 – профиль опорный под стеклопакет AYPC.F50.1815
5 – профиль рамы AYPC.F50.1909
6 – уплотнитель фальца AYPC.F50.1959
7 – уплотнитель резиновый FRK14
8 – уплотнитель резиновый FRK38
9 – уплотнитель резиновый FRK98
10 – уплотнитель резиновый FRK132
11 – уплотнитель резиновый FRK253
12 – уплотнитель резиновый FRK254

ALT F50SG

Остекление интегрированного окна в стоечно-ригельной фасадной системе ALT F50SG

Ригель внахлест

Сечение через стойку

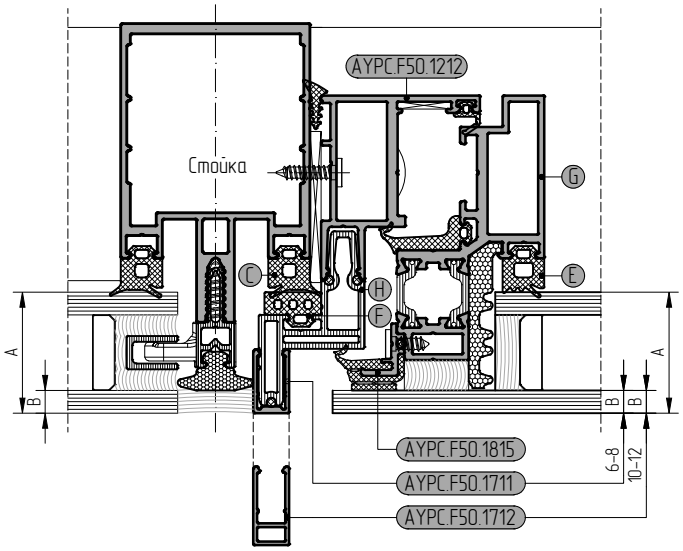

Сечение через ригель

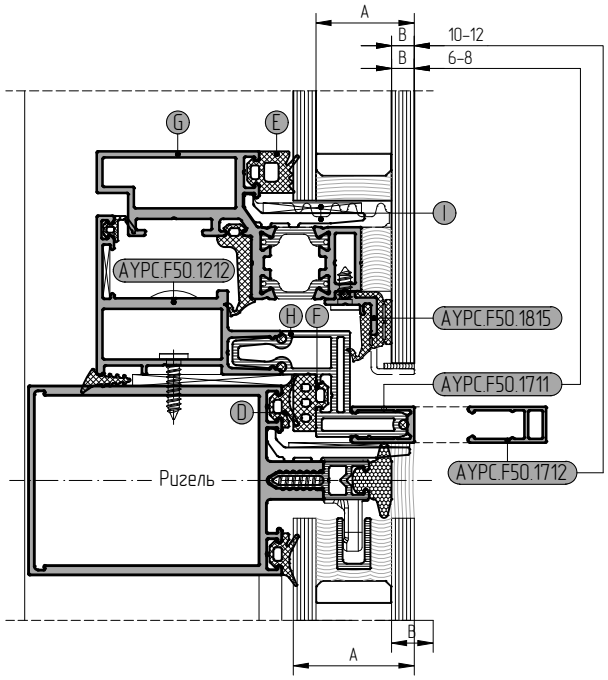

Толщина заполнения	Толщина наружного стекла	Уплотнитель				Профиль створки	Профиль рамы	Подкл. под стекло
		на профиле стойки	на профиле ригеля	на профиле створки	на профиле рамы	алюминиевая	пластиковая	алюминиевая / пластиковая
A	B	C	D	E	F	G	H	I
32 мм	6 мм	FRK227	FRK224	FRK17	FRK129	AYPC.F50.1314	AYPC.F50.1908	AYPC.F50.0941 100x26x3
	8 мм							
34 мм	6 мм	FRK229	FRK226	FRK16	FRK130	AYPC.F50.1314	AYPC.F50.1908	AYPC.F50.0941 100x26x3
	8 мм							
36 мм	6 мм	FRK228	FRK225	FRK15	FRK131	AYPC.F50.1314	AYPC.F50.1908	AYPC.F50.0941 100x26x3
	8 мм							
	10 мм			FRK17	FRK129			
38 мм	6 мм	FRK227	FRK224	FRK14	FRK132	AYPC.F50.1314	AYPC.F50.1908	AYPC.F50.0941 100x26x3
	8 мм							
	10 мм			FRK16	FRK130			
	12 мм							
40 мм	10 мм	FRK229	FRK226	FRK15	FRK131	AYPC.F50.1314	AYPC.F50.1908	AYPC.F50.0941 100x26x3
	12 мм							
42 мм	10 мм	FRK228	FRK225	FRK14	FRK132	AYPC.F50.1314	AYPC.F50.1908	AYPC.F50.0941 100x26x3
	12 мм							
44 мм	12 мм	FRK227	FRK225	FRK19	FRK127	AYPC.F50.3.1315N AYPC.F50.3.1315	AYPC.F50.1909	AYPC.F50.0941-02 100x38x3

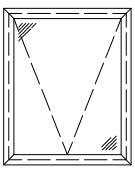

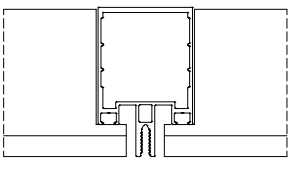

Ригель внахлест

Остекление интегрированного окна в стоечно-ригельной фасадной системе ALT F50SG

Ригель внахлест

Сечение через стойку

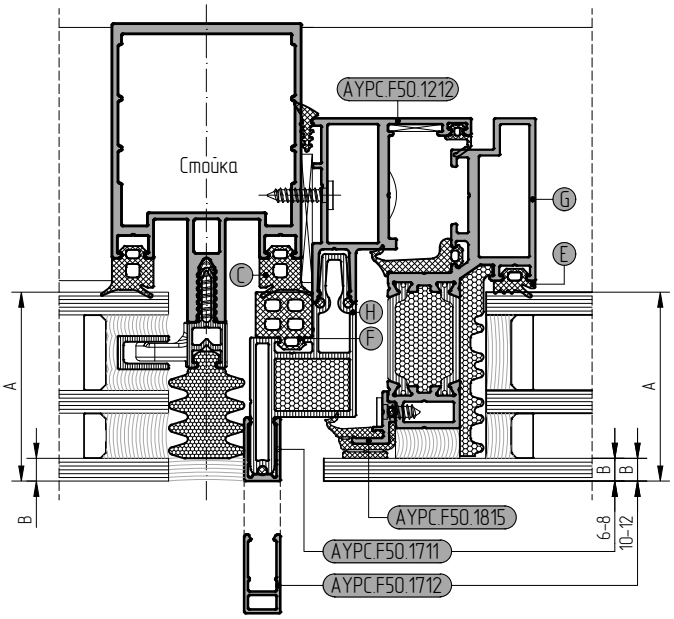

Сечение через ригель

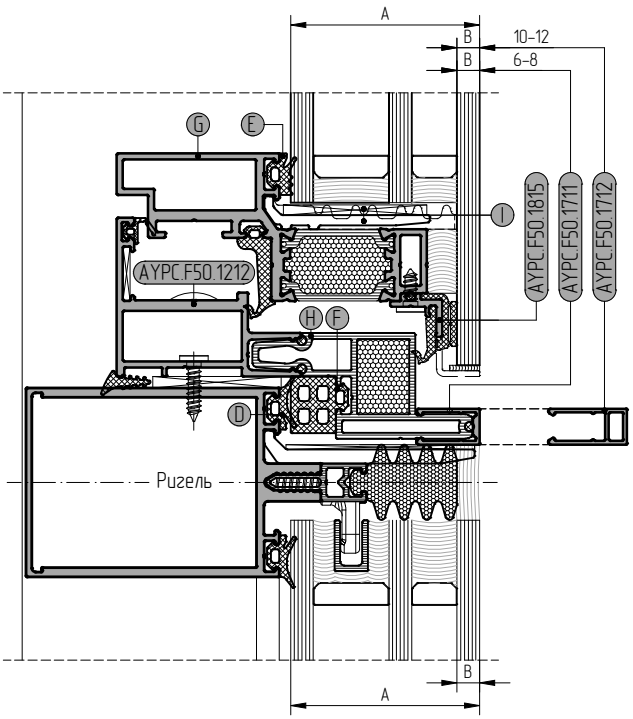

Толщина заполнения	Толщина наружного стекла	Уплотнитель				Профиль створки	Профиль рамы	Подкл. под стекло
		на профиле стойки	на профиле ригеля	на профиле створки	на профиле рамы	алюминиевая	пластиковая	алюминиевая / пластиковая
A	B	C	D	E	F	G	H	I
50 мм	6 мм	FRK227	FRK224	FRK14	FRK132	AYPC.F50.3.1315N AYPC.F50.3.1315	AYPC.F50.1909	AYPC.F50.0941-02 100x38x3
	8 мм							
52 мм	6 мм	FRK229	FRK226	FRK19	FRK127	AYPC.F50.3.1316N AYPC.F50.3.1316	AYPC.F50.1910	AYPC.F50.0952-01 100x50x3
	8 мм							
54 мм	6 мм	FRK228	FRK225	FRK18	FRK128	AYPC.F50.3.1316N AYPC.F50.3.1316	AYPC.F50.1910	AYPC.F50.0952-01 100x50x3
	8 мм							
	10 мм			FRK14	FRK132	AYPC.F50.3.1315N AYPC.F50.3.1315	AYPC.F50.1909	AYPC.F50.0941-02 100x38x3
56 мм	6 мм	FRK227	FRK224	FRK17	FRK129	AYPC.F50.3.1316N AYPC.F50.3.1316	AYPC.F50.1910	AYPC.F50.0952-01 100x50x3
	8 мм							
	10 мм			FRK19	FRK127	AYPC.F50.3.1316N AYPC.F50.3.1316	AYPC.F50.1910	AYPC.F50.0952-01 100x50x3
	12 мм							
58 мм	10 мм	FRK229	FRK226	FRK18	FRK128	AYPC.F50.3.1316N AYPC.F50.3.1316	AYPC.F50.1910	AYPC.F50.0952-01 100x50x3
	12 мм							
60 мм	10 мм	FRK228	FRK225	FRK17	FRK129	AYPC.F50.3.1316N AYPC.F50.3.1316	AYPC.F50.1910	AYPC.F50.0952-01 100x50x3
	12 мм							
62 мм	12 мм	FRK227	FRK224	FRK16	FRK130	AYPC.F50.3.1316N AYPC.F50.3.1316	AYPC.F50.1910	AYPC.F50.0952-01 100x50x3

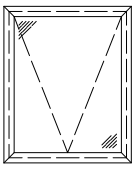

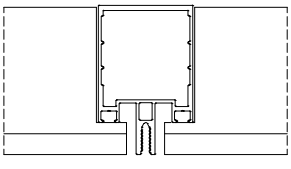

Ригель внахлест

Остекление интегрированного окна в стоечно-ригельной фасадной системе ALT F50SG

Ригель внахлест

Сечение через стойку

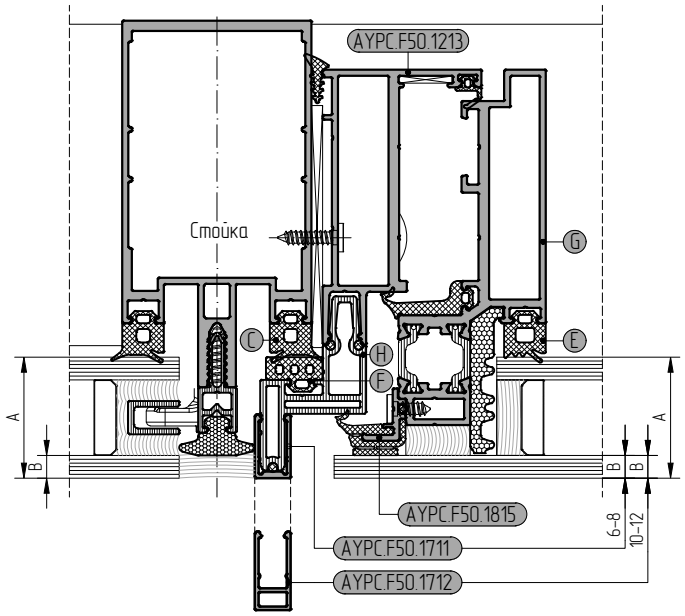

Сечение через ригель

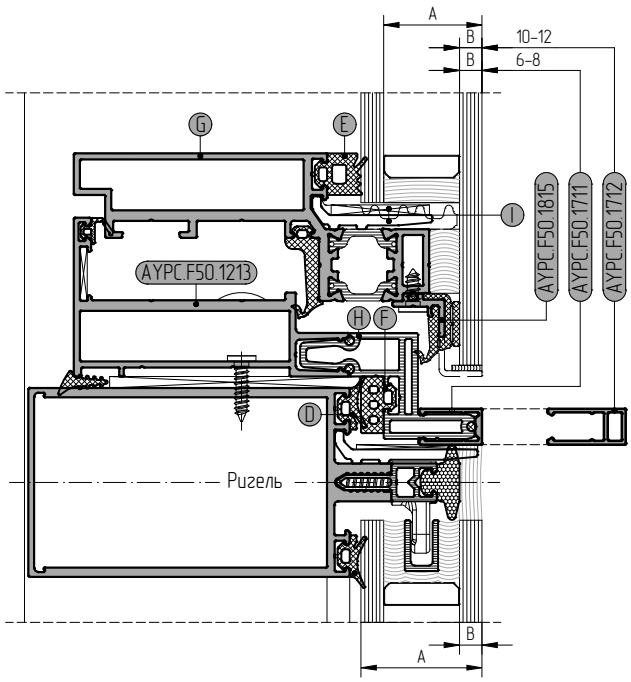

Толщина заполнения	Толщина наружного стекла	Уплотнитель				Профиль створки	Профиль рамы	Подкл. под стекло
		на профиле стойки	на профиле ригеля	на профиле створки	на профиле рамы	алюминиевая	пластиковая	алюминиевая / пластиковая
A	B	C	D	E	F	G	H	I
32 мм	6 мм	FRK227	FRK224	FRK17	FRK129	АУРС.F50.1318	АУРС.F50.1908	АУРС.F50.0941 100x26x3
	8 мм							
34 мм	6 мм	FRK229	FRK226	FRK16	FRK130	АУРС.F50.1318	АУРС.F50.1908	АУРС.F50.0941 100x26x3
	8 мм							
36 мм	6 мм	FRK228	FRK225	FRK15	FRK131	АУРС.F50.1318	АУРС.F50.1908	АУРС.F50.0941 100x26x3
	8 мм							
	10 мм			FRK17	FRK129			
38 мм	6 мм	FRK227	FRK224	FRK14	FRK132	АУРС.F50.1318	АУРС.F50.1908	АУРС.F50.0941 100x26x3
	8 мм							
	10 мм			FRK16	FRK130			
	12 мм							
40 мм	10 мм	FRK229	FRK226	FRK15	FRK131	АУРС.F50.1318	АУРС.F50.1908	АУРС.F50.0941 100x26x3
	12 мм							
42 мм	10 мм	FRK228	FRK225	FRK14	FRK132	АУРС.F50.1318	АУРС.F50.1908	АУРС.F50.0941 100x26x3
	12 мм							
44 мм	12 мм	FRK227	FRK225	FRK19	FRK127	АУРС.F50.3.1319N АУРС.F50.3.1319	АУРС.F50.1909	АУРС.F50.0941-02 100x38x3

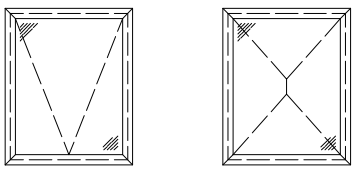

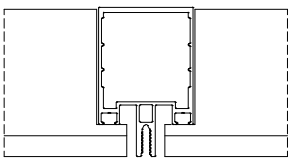

Ригель внахлест

Остекление интегрированного окна в стоечно-ригельной фасадной системе ALT F50SG

Ригель внахлест

Сечение через стойку

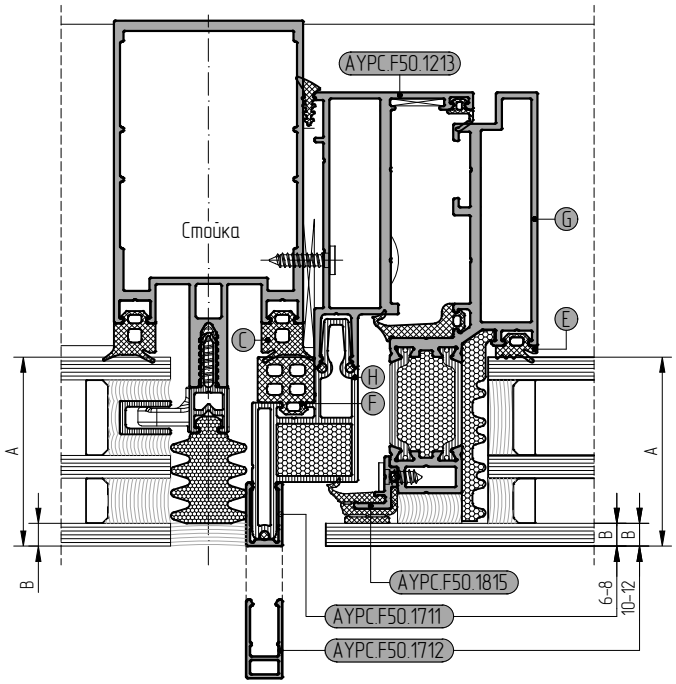

Сечение через ригель

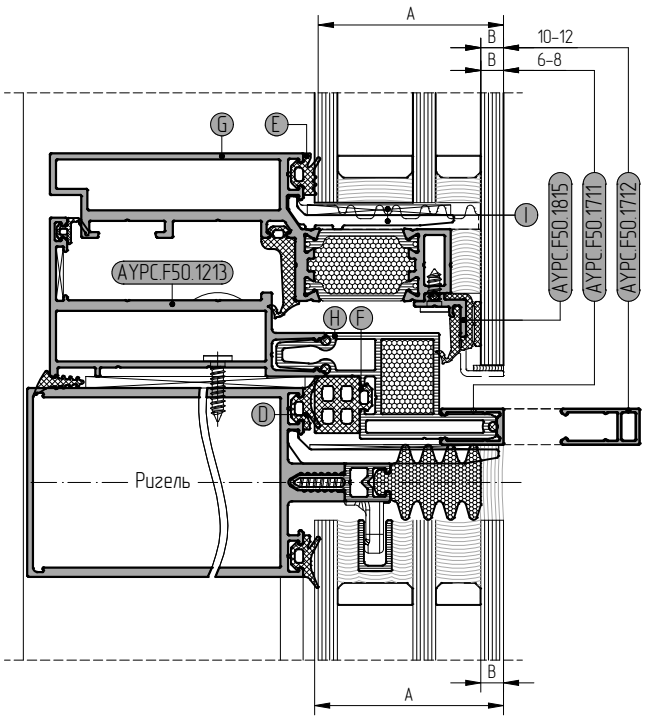

Толщина заполнения	Толщина наружного стекла	Уплотнитель				Профиль створки	Профиль рамы	Подкл. под стекло
		на профиле стойки	на профиле ригеля	на профиле створки	на профиле рамы	алюминиевая	пластиковая	алюминиевая / пластиковая
A	B	C	D	E	F	G	H	I
50 мм	6 мм	FRK227	FRK224	FRK14	FRK132	AYPC.F50.3.1319N AYPC.F50.3.1319	AYPC.F50.1909	AYPC.F50.0941-02 100x38x3
	8 мм							
52 мм	6 мм	FRK229	FRK226	FRK19	FRK127	AYPC.F50.3.1320N AYPC.F50.3.1320	AYPC.F50.1910	AYPC.F50.0952-01 100x50x3
	8 мм							
54 мм	6 мм	FRK228	FRK225	FRK18	FRK128	AYPC.F50.3.1320N AYPC.F50.3.1320	AYPC.F50.1910	AYPC.F50.0952-01 100x50x3
	8 мм							
	10 мм			FRK14	FRK132	AYPC.F50.3.1319N AYPC.F50.3.1319	AYPC.F50.1909	AYPC.F50.0941-02 100x38x3
56 мм	6 мм	FRK227	FRK224	FRK17	FRK129	AYPC.F50.3.1320N AYPC.F50.3.1320	AYPC.F50.1910	AYPC.F50.0952-01 100x50x3
	8 мм							
	10 мм			FRK19	FRK127	AYPC.F50.3.1320N AYPC.F50.3.1320	AYPC.F50.1910	AYPC.F50.0952-01 100x50x3
	12 мм							
58 мм	10 мм	FRK229	FRK226	FRK18	FRK128	AYPC.F50.3.1320N AYPC.F50.3.1320	AYPC.F50.1910	AYPC.F50.0952-01 100x50x3
	12 мм							
60 мм	10 мм	FRK228	FRK225	FRK17	FRK129	AYPC.F50.3.1320N AYPC.F50.3.1320	AYPC.F50.1910	AYPC.F50.0952-01 100x50x3
	12 мм							
62 мм	12 мм	FRK227	FRK224	FRK16	FRK130	AYPC.F50.3.1320N AYPC.F50.3.1320	AYPC.F50.1910	AYPC.F50.0952-01 100x50x3

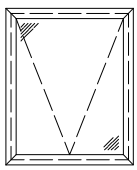

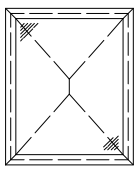

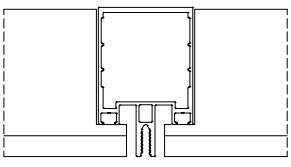

Ригель внахлест

Остекление интегрированного окна в стоечно-ригельной фасадной системе ALT F50SG

Ригель внахлест

Сечение через стойку

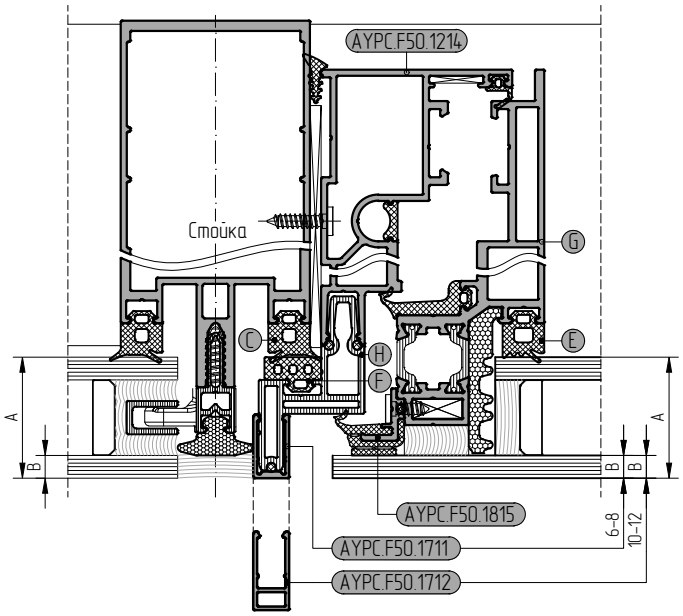

Сечение через ригель

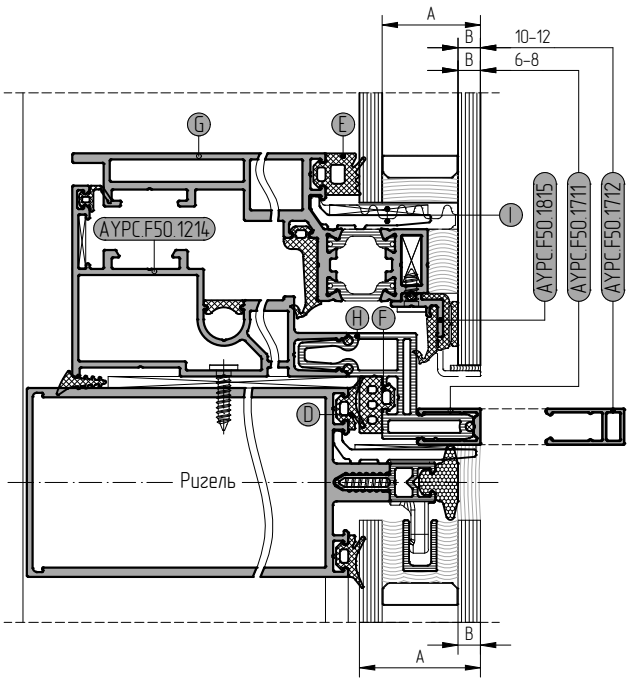

Толщина заполнения	Толщина наружного стекла	Уплотнитель				Профиль створки	Профиль рамы	Подкл. под стекло
		на профиле стойки	на профиле ригеля	на профиле створки	на профиле рамы	алюминиевая	пластиковая	алюминиевая / пластиковая
A	B	C	D	E	F	G	H	I
32 мм	6 мм	FRK227	FRK224	FRK17	FRK129	AYPC.F50.1322	AYPC.F50.1908	AYPC.F50.0941 100x26x3
	8 мм							
34 мм	6 мм	FRK229	FRK226	FRK16	FRK130	AYPC.F50.1322	AYPC.F50.1908	AYPC.F50.0941 100x26x3
	8 мм							
36 мм	6 мм	FRK228	FRK225	FRK15	FRK131	AYPC.F50.1322	AYPC.F50.1908	AYPC.F50.0941 100x26x3
	8 мм							
	10 мм			FRK17	FRK129			
38 мм	6 мм	FRK227	FRK224	FRK14	FRK132	AYPC.F50.1322	AYPC.F50.1908	AYPC.F50.0941 100x26x3
	8 мм							
	10 мм			FRK16	FRK130			
	12 мм							
40 мм	10 мм	FRK229	FRK226	FRK15	FRK131	AYPC.F50.1322	AYPC.F50.1908	AYPC.F50.0941 100x26x3
	12 мм							
42 мм	10 мм	FRK228	FRK225	FRK14	FRK132	AYPC.F50.1322	AYPC.F50.1908	AYPC.F50.0941 100x26x3
	12 мм							
44 мм	12 мм	FRK227	FRK225	FRK19	FRK127	AYPC.F50.3.1323N AYPC.F50.3.1323	AYPC.F50.1909	AYPC.F50.0941-02 100x38x3

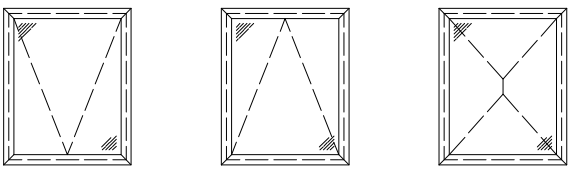

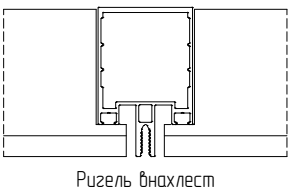

Ригель внахлест

Остекление интегрированного окна в стоечно-ригельной фасадной системе ALT F50SG

Ригель внахлест

Сечение через стойку

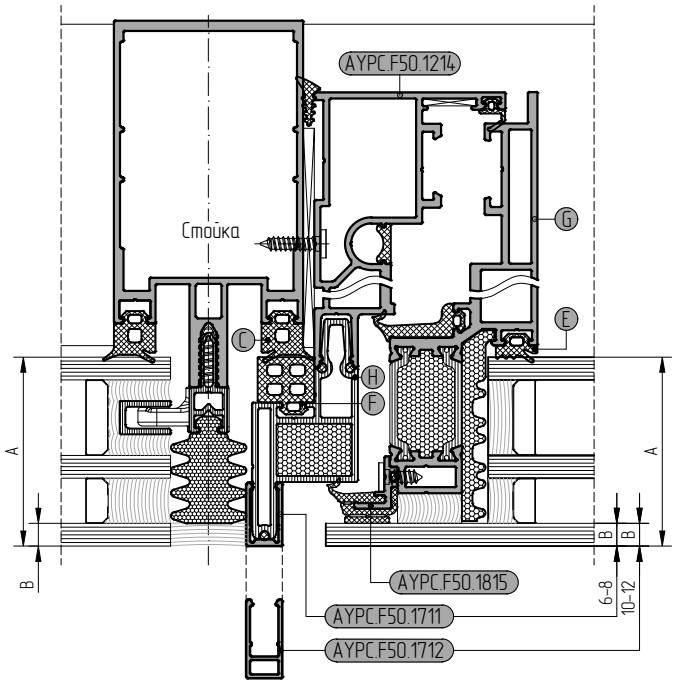

Сечение через ригель

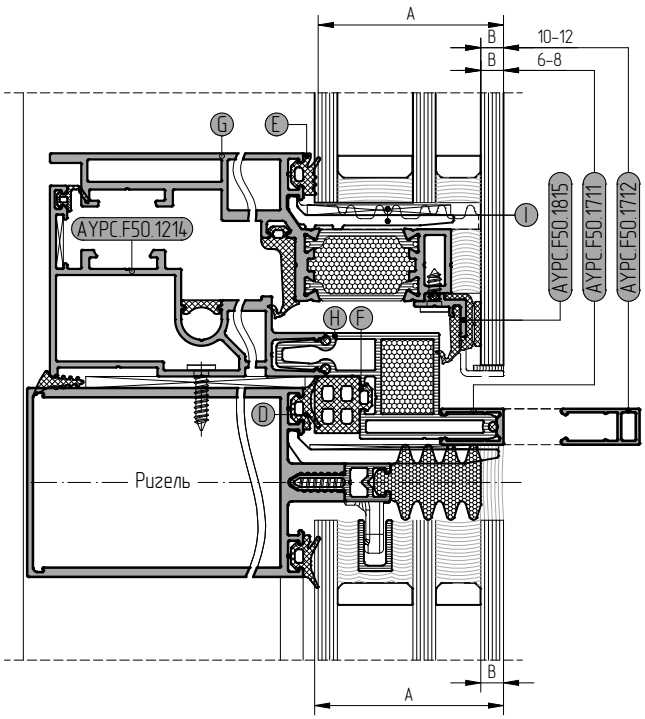

Толщина заполнения	Толщина наружного стекла	Уплотнитель				Профиль створки	Профиль рамы	Подкл. под стекло
		на профиле стойки	на профиле ригеля	на профиле створки	на профиле рамы	алюминиевая	пластиковая	алюминиевая / пластиковая
A	B	C	D	E	F	G	H	I
50 мм	6 мм	FRK227	FRK224	FRK14	FRK132	AYPC.F50.3.1323N AYPC.F50.3.1323	AYPC.F50.1909	AYPC.F50.0941-02 100x38x3
	8 мм							
52 мм	6 мм	FRK229	FRK226	FRK19	FRK127	AYPC.F50.3.1324N AYPC.F50.3.1324	AYPC.F50.1910	AYPC.F50.0952-01 100x50x3
	8 мм							
54 мм	6 мм	FRK228	FRK225	FRK18	FRK128	AYPC.F50.3.1324N AYPC.F50.3.1324	AYPC.F50.1910	AYPC.F50.0952-01 100x50x3
	8 мм							
	10 мм			FRK14	FRK132	AYPC.F50.3.1323N AYPC.F50.3.1323	AYPC.F50.1909	AYPC.F50.0941-02 100x38x3
56 мм	6 мм	FRK227	FRK224	FRK17	FRK129	AYPC.F50.3.1324N AYPC.F50.3.1324	AYPC.F50.1910	AYPC.F50.0952-01 100x50x3
	8 мм							
	10 мм			FRK19	FRK127	AYPC.F50.3.1324N AYPC.F50.3.1324	AYPC.F50.1910	AYPC.F50.0952-01 100x50x3
	12 мм							
58 мм	10 мм	FRK229	FRK226	FRK18	FRK128	AYPC.F50.3.1324N AYPC.F50.3.1324	AYPC.F50.1910	AYPC.F50.0952-01 100x50x3
	12 мм							
60 мм	10 мм	FRK228	FRK225	FRK17	FRK129	AYPC.F50.3.1324N AYPC.F50.3.1324	AYPC.F50.1910	AYPC.F50.0952-01 100x50x3
	12 мм							
62 мм	12 мм	FRK227	FRK224	FRK16	FRK130	AYPC.F50.3.1324N AYPC.F50.3.1324	AYPC.F50.1910	AYPC.F50.0952-01 100x50x3

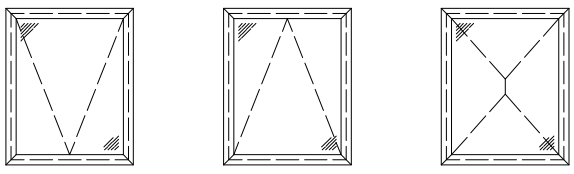

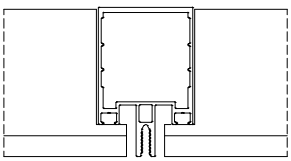

Ригель внахлест

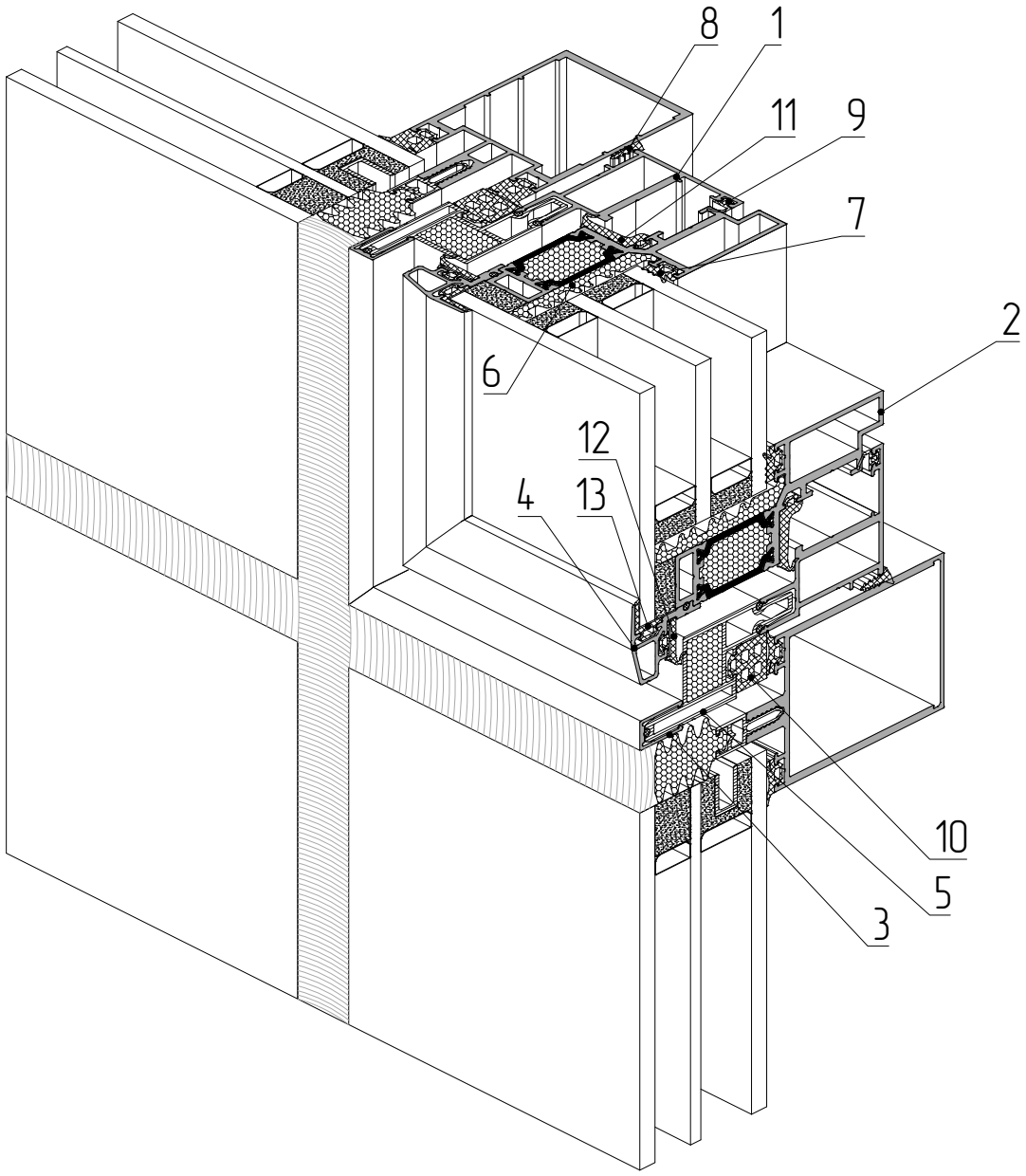

1 – профиль рамы AYPC.F50.1212
2 – профиль створки AYPC.F50.3.1315
3 – профиль вспомогательный AYPC.F50.1709
4 – профиль опорный под стеклопакет AYPC.F50.1822
5 – профиль рамы AYPC.F50.1909
6 – уплотнитель фальца AYPC.F50.1959
7 – уплотнитель резиновый FRK14
8 – уплотнитель резиновый FRK38
9 – уплотнитель резиновый FRK98
10 – уплотнитель резиновый FRK132
11 – уплотнитель резиновый FRK253
12 – уплотнитель резиновый FRK255
13 – уплотнитель резиновый FRK256

ALT F50SG

Остекление интегрированного окна в стоечно-ригельной фасадной системе ALT F50SG

Ригель внахлест

Сечение через стойку

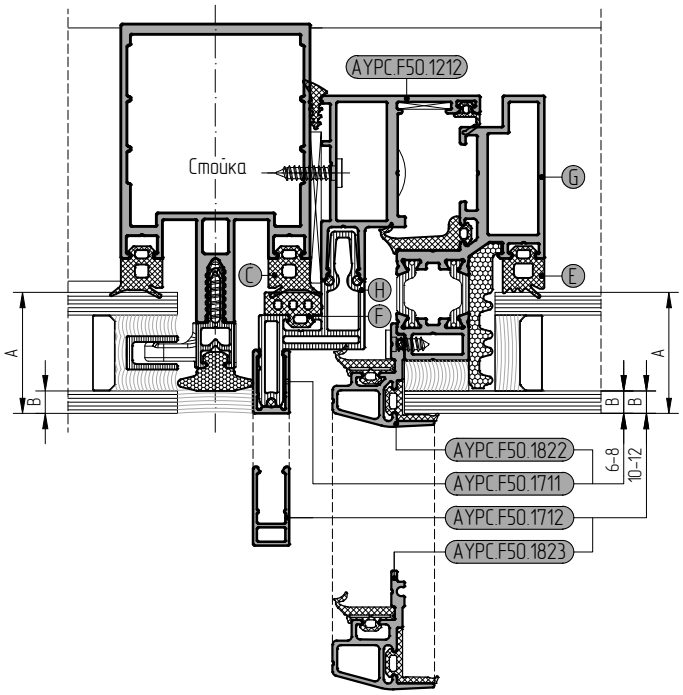

Сечение через ригель

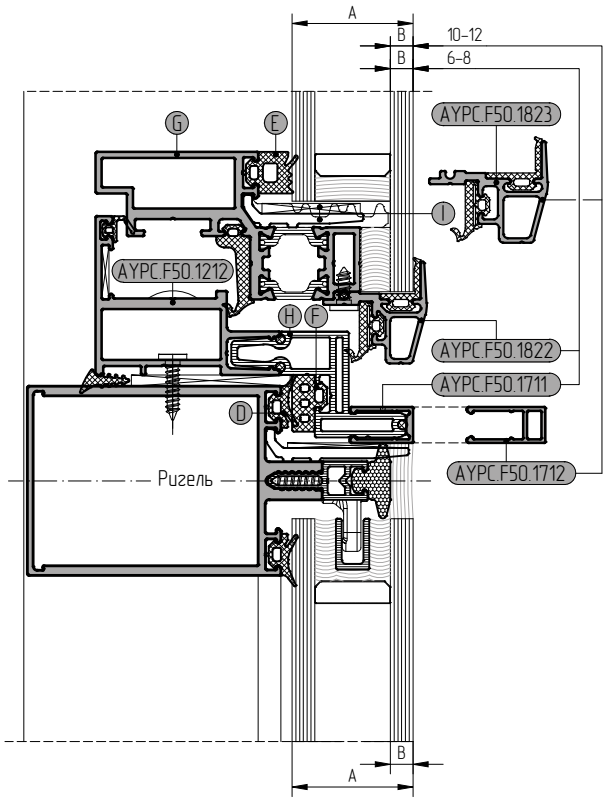

Толщина заполнения	Толщина наружного стекла	Уплотнитель				Профиль створки	Профиль рамы	Подкл. под стекло	
		на профиле стойки	на профиле ригеля	на профиле створки	на профиле рамы	алюминиевая	пластиковая	алюминиевая	пластиковая
A	B	C	D	E	F	G	H	I	
32 мм	6 мм	FRK227	FRK224	FRK17	FRK129	AYPC.F50.1314	AYPC.F50.1908	AYPC.F50.0941	100x26x3
	8 мм								
34 мм	6 мм	FRK229	FRK226	FRK16	FRK130	AYPC.F50.1314	AYPC.F50.1908	AYPC.F50.0941	100x26x3
	8 мм								
36 мм	6 мм	FRK228	FRK225	FRK15	FRK131	AYPC.F50.1314	AYPC.F50.1908	AYPC.F50.0941	100x26x3
	8 мм								
	10 мм			FRK17	FRK129				
38 мм	6 мм	FRK227	FRK224	FRK14	FRK132	AYPC.F50.1314	AYPC.F50.1908	AYPC.F50.0941	100x26x3
	8 мм								
	10 мм			FRK16	FRK130				
	12 мм								
40 мм	10 мм	FRK229	FRK226	FRK15	FRK131	AYPC.F50.1314	AYPC.F50.1908	AYPC.F50.0941	100x26x3
	12 мм								
42 мм	10 мм	FRK228	FRK225	FRK14	FRK132	AYPC.F50.1314	AYPC.F50.1908	AYPC.F50.0941	100x26x3
	12 мм								
44 мм	12 мм	FRK227	FRK225	FRK19	FRK127	AYPC.F50.3.1315N AYPC.F50.3.1315	AYPC.F50.1909	AYPC.F50.0941-02	100x38x3

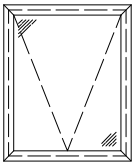

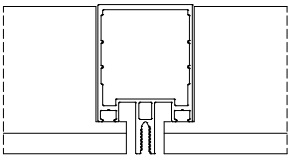

Ригель внахлест

Остекление интегрированного окна в стоечно-ригельной фасадной системе ALT F50SG

Ригель внахлест

Сечение через стойку

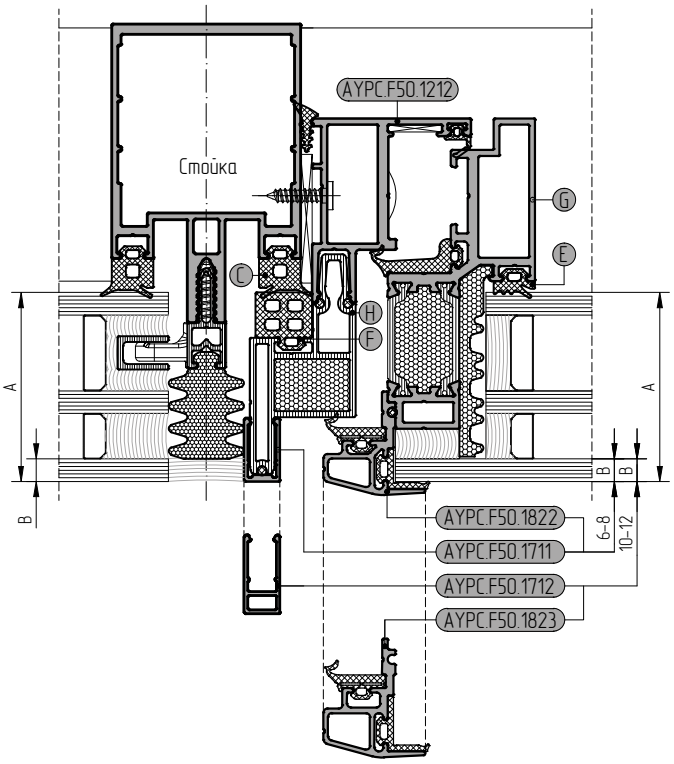

Сечение через ригель

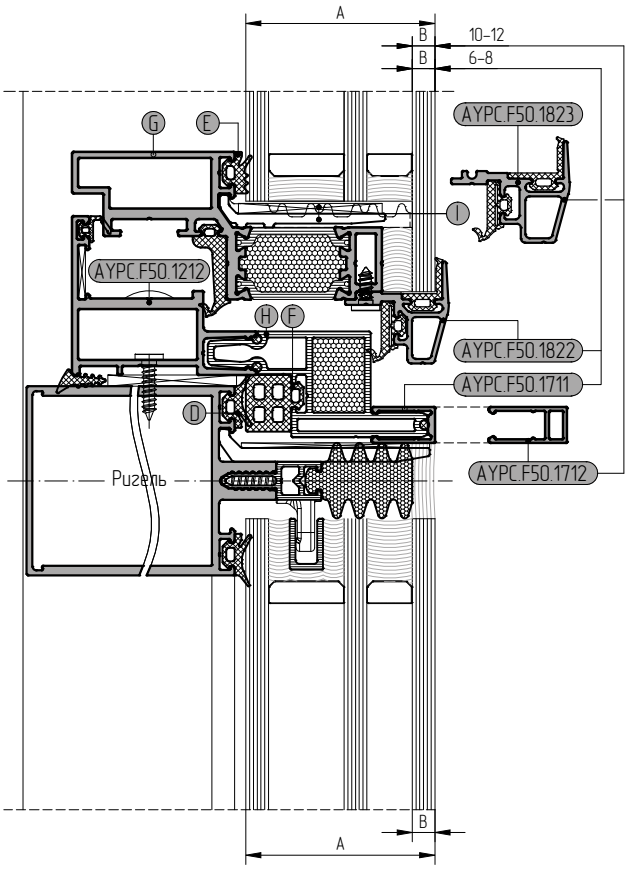

Толщина заполнения	Толщина наружного стекла	Уплотнитель				Профиль створки	Профиль рамы	Подкл. под стекло
		на профиле стойки	на профиле ригеля	на профиле створки	на профиле рамы	алюминиевая	пластиковая	алюминиевая / пластиковая
A	B	C	D	E	F	G	H	I
50 мм	6 мм	FRK227	FRK224	FRK14	FRK132	AYPC.F50.3.1315N / AYPC.F50.3.1315	AYPC.F50.1909	AYPC.F50.0941-02 100x38x3
	8 мм							
52 мм	6 мм	FRK229	FRK226	FRK19	FRK127	AYPC.F50.3.1316N / AYPC.F50.3.1316	AYPC.F50.1910	AYPC.F50.0952-01 100x50x3
	8 мм							
54 мм	6 мм	FRK228	FRK225	FRK18	FRK128	AYPC.F50.3.1316N / AYPC.F50.3.1316	AYPC.F50.1910	AYPC.F50.0952-01 100x50x3
	8 мм							
	10 мм			FRK14	FRK132	AYPC.F50.3.1315N / AYPC.F50.3.1315	AYPC.F50.1909	AYPC.F50.0941-02 100x38x3
56 мм	6 мм	FRK227	FRK224	FRK17	FRK129	AYPC.F50.3.1316N / AYPC.F50.3.1316	AYPC.F50.1910	AYPC.F50.0952-01 100x50x3
	8 мм							
	10 мм			FRK19	FRK127	AYPC.F50.3.1316N / AYPC.F50.3.1316	AYPC.F50.1910	AYPC.F50.0952-01 100x50x3
	12 мм							
58 мм	10 мм	FRK229	FRK226	FRK18	FRK128	AYPC.F50.3.1316N / AYPC.F50.3.1316	AYPC.F50.1910	AYPC.F50.0952-01 100x50x3
	12 мм							
60 мм	10 мм	FRK228	FRK225	FRK17	FRK129	AYPC.F50.3.1316N / AYPC.F50.3.1316	AYPC.F50.1910	AYPC.F50.0952-01 100x50x3
	12 мм							
62 мм	12 мм	FRK227	FRK224	FRK16	FRK130	AYPC.F50.3.1316N / AYPC.F50.3.1316	AYPC.F50.1910	AYPC.F50.0952-01 100x50x3

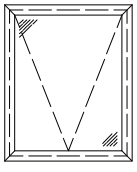

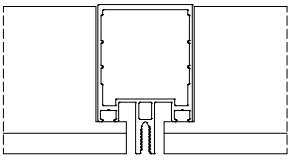

Ригель внахлест

Остекление интегрированного окна в стоечно-ригельной фасадной системе ALT F50SG

Ригель внахлест

Сечение через стойку

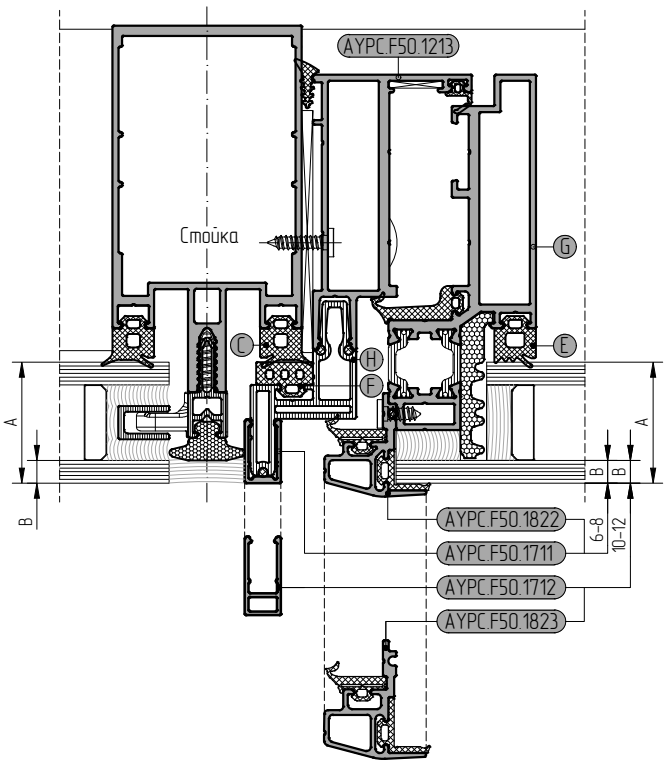

Сечение через ригель

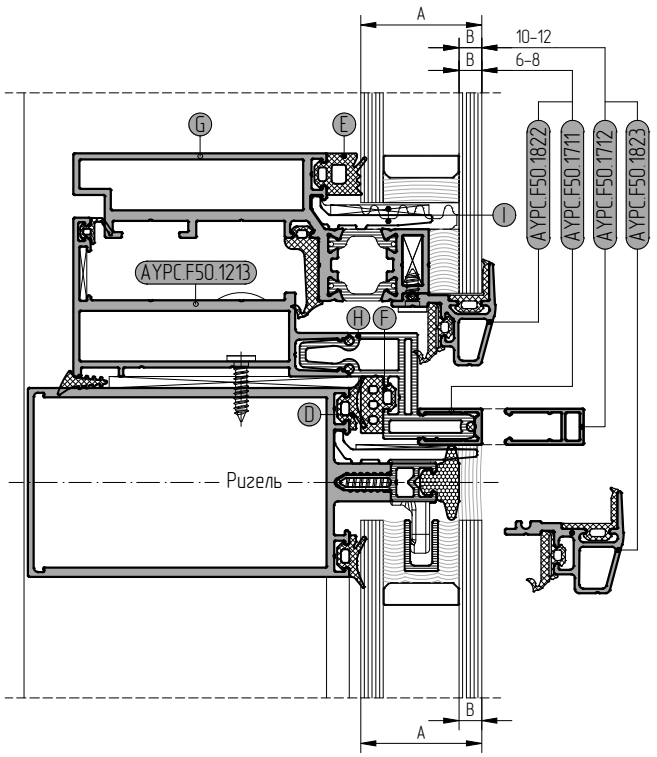

Толщина заполнения	Толщина наружного стекла	Уплотнитель				Профиль створки	Профиль рамы	Подкл. под стекло	
		на профиле стойки	на профиле ригеля	на профиле створки	на профиле рамы	алюминиевая	пластиковая	алюминиевая	пластиковая
A	B	C	D	E	F	G	H	I	
32 мм	6 мм	FRK227	FRK224	FRK17	FRK129	AYPC.F50.1318	AYPC.F50.1908	AYPC.F50.0941	100x26x3
	8 мм								
34 мм	6 мм	FRK229	FRK226	FRK16	FRK130	AYPC.F50.1318	AYPC.F50.1908	AYPC.F50.0941	100x26x3
	8 мм								
36 мм	6 мм	FRK228	FRK225	FRK15	FRK131	AYPC.F50.1318	AYPC.F50.1908	AYPC.F50.0941	100x26x3
	8 мм								
	10 мм			FRK17	FRK129				
38 мм	6 мм	FRK227	FRK224	FRK14	FRK132	AYPC.F50.1318	AYPC.F50.1908	AYPC.F50.0941	100x26x3
	8 мм								
	10 мм			FRK16	FRK130				
	12 мм								
40 мм	10 мм	FRK229	FRK226	FRK15	FRK131	AYPC.F50.1318	AYPC.F50.1908	AYPC.F50.0941	100x26x3
	12 мм								
42 мм	10 мм	FRK228	FRK225	FRK14	FRK132	AYPC.F50.1318	AYPC.F50.1908	AYPC.F50.0941	100x26x3
	12 мм								
44 мм	12 мм	FRK227	FRK225	FRK19	FRK127	AYPC.F50.3.1319N AYPC.F50.3.1319	AYPC.F50.1909	AYPC.F50.0941–02	100x38x3

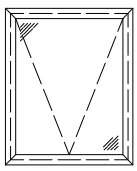

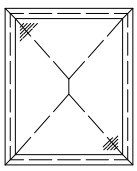

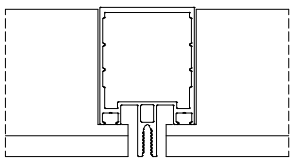

Ригель внахлест

Остекление интегрированного окна в стоечно-ригельной фасадной системе ALT F50SG

Ригель внахлест

Сечение через стойку

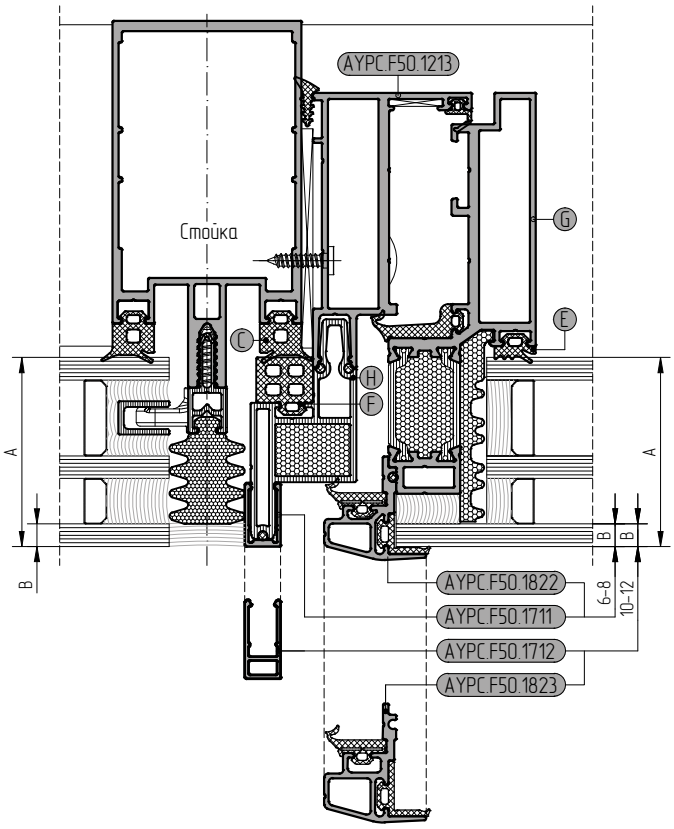

Сечение через ригель

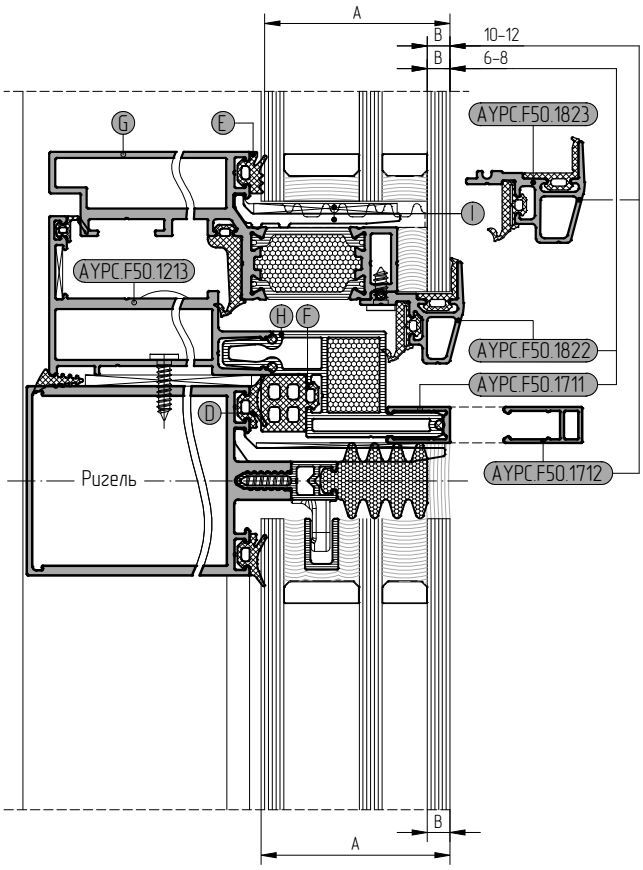

Толщина заполнения	Толщина наружного стекла	Уплотнитель				Профиль створки	Профиль рамы	Подкл. под стекло
		на профиле стойки	на профиле ригеля	на профиле створки	на профиле рамы	алюминиевая	пластиковая	алюминиевая / пластиковая
A	B	C	D	E	F	G	H	I
50	6 мм	FRK227	FRK224	FRK14	FRK132	AYPC.F50.3.1319N AYPC.F50.3.1319	AYPC.F50.1909	AYPC.F50.0941-02 100x38x3
	8 мм							
52 мм	6 мм	FRK229	FRK226	FRK19	FRK127	AYPC.F50.3.1320N AYPC.F50.3.1320	AYPC.F50.1910	AYPC.F50.0952-01 100x50x3
	8 мм							
54 мм	6 мм	FRK228	FRK225	FRK18	FRK128	AYPC.F50.3.1320N AYPC.F50.3.1320	AYPC.F50.1910	AYPC.F50.0952-01 100x50x3
	8 мм							
	10 мм			FRK14	FRK132	AYPC.F50.3.1319N AYPC.F50.3.1319	AYPC.F50.1909	AYPC.F50.0941-02 100x38x3
56 мм	6 мм	FRK227	FRK224	FRK17	FRK129	AYPC.F50.3.1320N AYPC.F50.3.1320	AYPC.F50.1910	AYPC.F50.0952-01 100x50x3
	8 мм							
	10 мм			FRK19	FRK127	AYPC.F50.3.1320N AYPC.F50.3.1320	AYPC.F50.1910	AYPC.F50.0952-01 100x50x3
	12 мм							
58 мм	10 мм	FRK229	FRK226	FRK18	FRK128	AYPC.F50.3.1320N AYPC.F50.3.1320	AYPC.F50.1910	AYPC.F50.0952-01 100x50x3
	12 мм							
60 мм	10 мм	FRK228	FRK225	FRK17	FRK129	AYPC.F50.3.1320N AYPC.F50.3.1320	AYPC.F50.1910	AYPC.F50.0952-01 100x50x3
	12 мм							
62 мм	12 мм	FRK227	FRK224	FRK16	FRK130	AYPC.F50.3.1320N AYPC.F50.3.1320	AYPC.F50.1910	AYPC.F50.0952-01 100x50x3

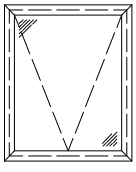

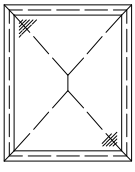

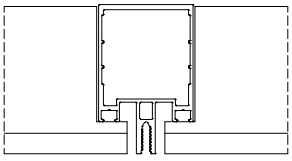

Ригель внахлест

АЛЮТЕХ ПРОФИЛЬНЫЕ СИСТЕМЫ

Остекление интегрированного окна в стоечно-ригельной фасадной системе ALT F50SG

Ригель внахлест

Сечение через стойку

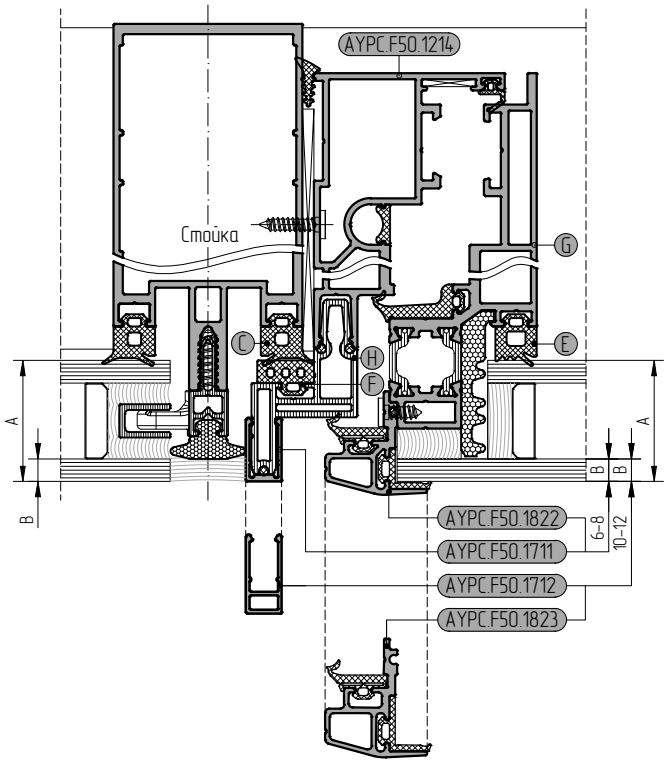

Сечение через ригель

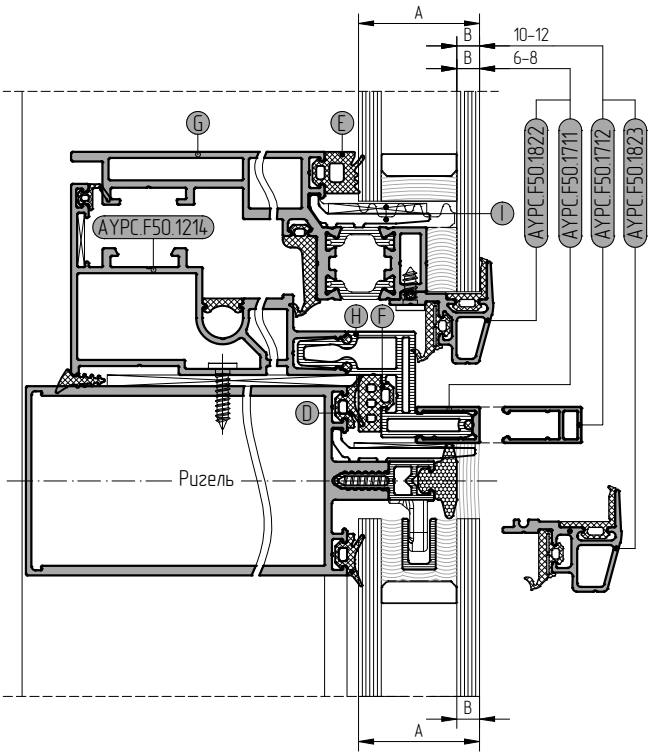

Толщина заполнения	Толщина наружного стекла	Уплотнитель				Профиль створки	Профиль рамы	Подкл. под стекло
		на профиле стойки	на профиле ригеля	на профиле створки	на профиле рамы	алюминиевая	пластиковая	алюминиевая / пластиковая
A	B	C	D	E	F	G	H	I
32 мм	6 мм	FRK227	FRK224	FRK17	FRK129	AYPC.F50.1322	AYPC.F50.1908	AYPC.F50.0941 100x26x3
	8 мм							
34 мм	6 мм	FRK229	FRK226	FRK16	FRK130	AYPC.F50.1322	AYPC.F50.1908	AYPC.F50.0941 100x26x3
	8 мм							
36 мм	6 мм	FRK228	FRK225	FRK15	FRK131	AYPC.F50.1322	AYPC.F50.1908	AYPC.F50.0941 100x26x3
	8 мм							
	10 мм			FRK17	FRK129			
38 мм	6 мм	FRK227	FRK224	FRK14	FRK132	AYPC.F50.1322	AYPC.F50.1908	AYPC.F50.0941 100x26x3
	8 мм							
	10 мм			FRK16	FRK130			
	12 мм							
40 мм	10 мм	FRK229	FRK226	FRK15	FRK131	AYPC.F50.1322	AYPC.F50.1908	AYPC.F50.0941 100x26x3
	12 мм							
42 мм	10 мм	FRK228	FRK225	FRK14	FRK132	AYPC.F50.1322	AYPC.F50.1908	AYPC.F50.0941 100x26x3
	12 мм							
44 мм	12 мм	FRK227	FRK225	FRK19	FRK127	AYPC.F50.3.1323N AYPC.F50.3.1323	AYPC.F50.1909	AYPC.F50.0941-02 100x38x3

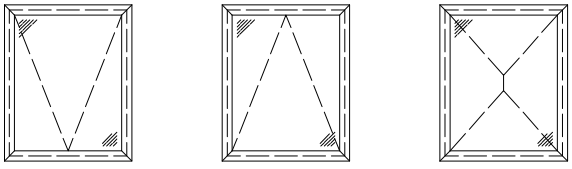

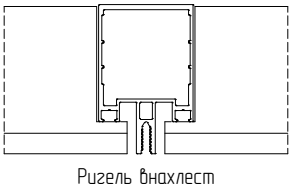

Ригель внахлест

Остекление интегрированного окна в стоечно-ригельной фасадной системе ALT F50SG

Ригель внахлест

Сечение через стойку

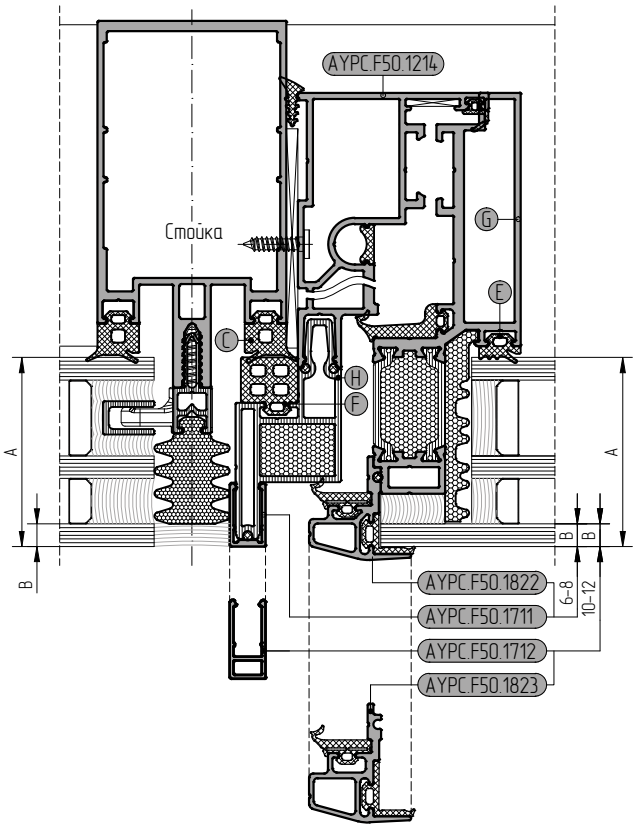

Сечение через ригель

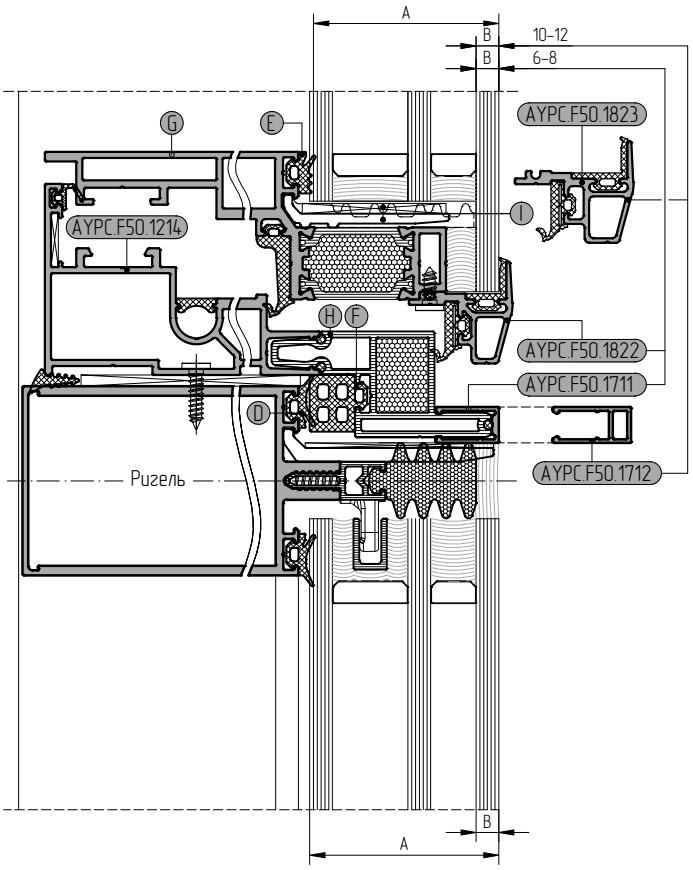

Толщина заполнения	Толщина наружного стекла	Уплотнитель				Профиль створки	Профиль рамы	Подкл. под стекло
		на профиле стойки	на профиле ригеля	на профиле створки	на профиле рамы	алюминиевая	пластиковая	алюминиевая / пластиковая
A	B	C	D	E	F	G	H	I
50	6 мм	FRK227	FRK224	FRK14	FRK132	АУРС.F50.3.1323N АУРС.F50.3.1323	АУРС.F50.1909	АУРС.F50.0941-02 100x38x3
	8 мм							
52 мм	6 мм	FRK229	FRK226	FRK19	FRK127	АУРС.F50.3.1324N АУРС.F50.3.1324	АУРС.F50.1910	АУРС.F50.0952-01 100x50x3
	8 мм							
54 мм	6 мм	FRK228	FRK225	FRK18	FRK128	АУРС.F50.3.1324N АУРС.F50.3.1324	АУРС.F50.1910	АУРС.F50.0952-01 100x50x3
	8 мм							
	10 мм			FRK14	FRK132	АУРС.F50.3.1323N АУРС.F50.3.1323	АУРС.F50.1909	АУРС.F50.0941-02 100x38x3
56 мм	6 мм	FRK227	FRK224	FRK17	FRK129	АУРС.F50.3.1324N АУРС.F50.3.1324	АУРС.F50.1910	АУРС.F50.0952-01 100x50x3
	8 мм							
	10 мм			FRK19	FRK127	АУРС.F50.3.1324N АУРС.F50.3.1324	АУРС.F50.1910	АУРС.F50.0952-01 100x50x3
	12 мм							
58 мм	10 мм	FRK229	FRK226	FRK18	FRK128	АУРС.F50.3.1324N АУРС.F50.3.1324	АУРС.F50.1910	АУРС.F50.0952-01 100x50x3
	12 мм							
60 мм	10 мм	FRK228	FRK225	FRK17	FRK129	АУРС.F50.3.1324N АУРС.F50.3.1324	АУРС.F50.1910	АУРС.F50.0952-01 100x50x3
	12 мм							
62 мм	12 мм	FRK227	FRK224	FRK16	FRK130	АУРС.F50.3.1324N АУРС.F50.3.1324	АУРС.F50.1910	АУРС.F50.0952-01 100x50x3

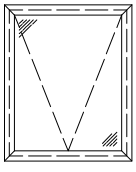

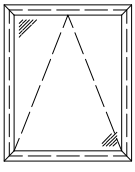

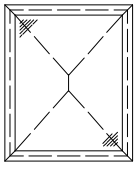

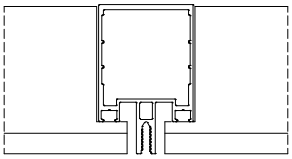

Ригель внахлест

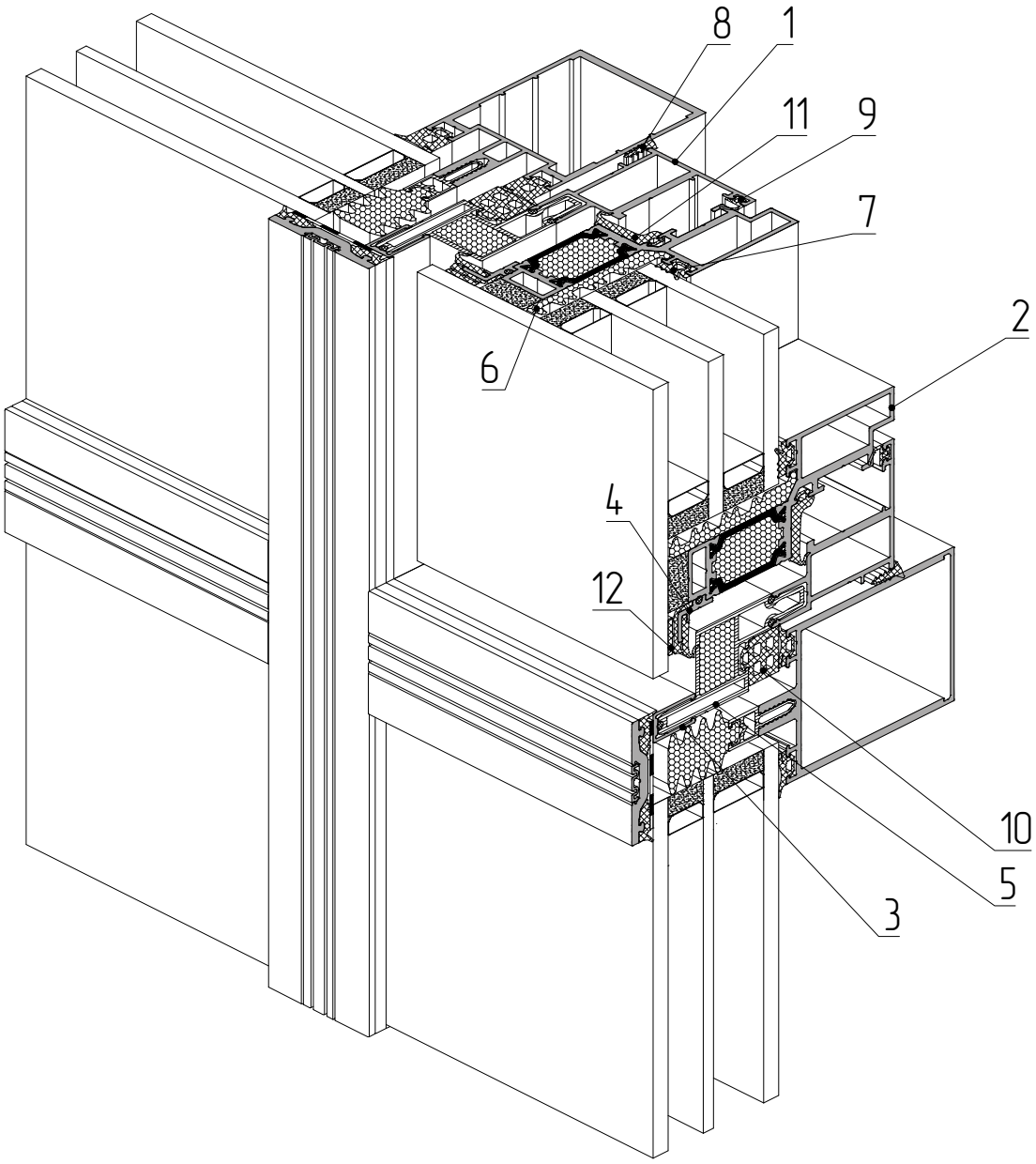

1 – профиль рамы AYPC.F50.1212
2 – профиль створки AYPC.F50.3.1315
3 – профиль вспомогательный AYPC.F50.1711
4 – профиль опорный под стеклопакет AYPC.F50.1815
5 – профиль рамы AYPC.F50.1909
6 – уплотнитель фальца AYPC.F50.1959
7 – уплотнитель резиновый FRK14
8 – уплотнитель резиновый FRK38
9 – уплотнитель резиновый FRK98
10 – уплотнитель резиновый FRK132
11 – уплотнитель резиновый FRK253
12 – уплотнитель резиновый FRK254

ALT F50SSG

Остекление интегрированного окна в стоечно-ригельной фасадной системе ALT F50SSG

Ригель внахлест

Сечение через стойку

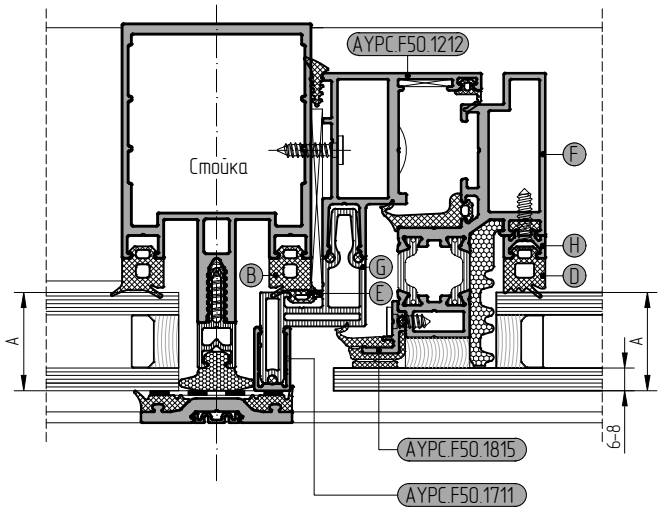

Сечение через ригель

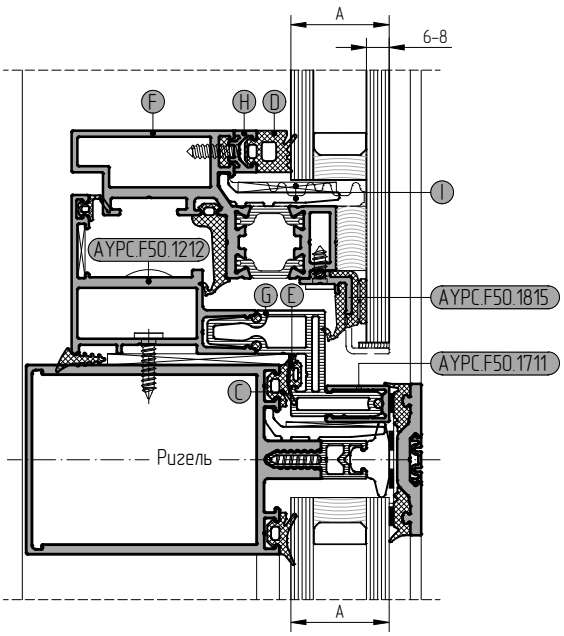

Толщина заполнения	Уплотнитель				Профиль створки	Профиль рамы	Профиль вспомогател.	Подкл. под стекло
	на профиле стойки	на профиле ригеля	на профиле створки	на профиле рамы	алюминиевая	пластиковая	на профиле стойки	алюминиевая / пластиковая
A	B	C	D	E	F	G	H	I
22 мм	FRK229	FRK226	FRK19	FRK223	AYPC.F50.1314	AYPC.F50.1908	AYPC.F50.0701	AYPC.F50.0941 100x26x3
24 мм	FRK228	FRK225	FRK18	FRK223	AYPC.F50.1314	AYPC.F50.1908	AYPC.F50.0701	AYPC.F50.0941 100x26x3
26 мм	FRK227	FRK224	FRK17	FRK223	AYPC.F50.1314	AYPC.F50.1908	AYPC.F50.0701	AYPC.F50.0941 100x26x3
28 мм	FRK229	FRK226	FRK19	FRK127	AYPC.F50.1314	AYPC.F50.1908	–	AYPC.F50.0941 100x26x3
30 мм	FRK228	FRK225	FRK18	FRK128	AYPC.F50.1314	AYPC.F50.1908	–	AYPC.F50.0941 100x26x3
32 мм	FRK227	FRK224	FRK17	FRK129	AYPC.F50.1314	AYPC.F50.1908	–	AYPC.F50.0941 100x26x3
34 мм	FRK229	FRK226	FRK16	FRK130	AYPC.F50.1314	AYPC.F50.1908	–	AYPC.F50.0941 100x26x3
36 мм	FRK228	FRK225	FRK15	FRK131	AYPC.F50.1314	AYPC.F50.1908	–	AYPC.F50.0941 100x26x3
38 мм	FRK227	FRK224	FRK14	FRK132	AYPC.F50.1314	AYPC.F50.1908	–	AYPC.F50.0941 100x26x3
40 мм	FRK229	FRK226	FRK19	FRK127	AYPC.F50.3.1315N AYPC.F50.3.1315	AYPC.F50.1909	–	AYPC.F50.0941-02 100x38x3
42 мм	FRK228	FRK225	FRK18	FRK128	AYPC.F50.3.1315N AYPC.F50.3.1315	AYPC.F50.1909	–	AYPC.F50.0941-02 100x38x3
44 мм	FRK227	FRK224	FRK17	FRK129	AYPC.F50.3.1315N AYPC.F50.3.1315	AYPC.F50.1909	–	AYPC.F50.0941-02 100x38x3
46 мм	FRK229	FRK226	FRK16	FRK130	AYPC.F50.3.1315N AYPC.F50.3.1315	AYPC.F50.1909	–	AYPC.F50.0941-02 100x38x3
48 мм	FRK228	FRK225	FRK15	FRK131	AYPC.F50.3.1315N AYPC.F50.3.1315	AYPC.F50.1909	–	AYPC.F50.0941-02 100x38x3
50 мм	FRK227	FRK224	FRK14	FRK132	AYPC.F50.3.1315N AYPC.F50.3.1315	AYPC.F50.1909	–	AYPC.F50.0941-02 100x38x3
52 мм	FRK229	FRK226	FRK19	FRK127	AYPC.F50.3.1316N AYPC.F50.3.1316	AYPC.F50.1910	–	AYPC.F50.0952-01 100x50x3
54 мм	FRK228	FRK225	FRK18	FRK128	AYPC.F50.3.1316N AYPC.F50.3.1316	AYPC.F50.1910	–	AYPC.F50.0952-01 100x50x3
56 мм	FRK227	FRK224	FRK17	FRK129	AYPC.F50.3.1316N AYPC.F50.3.1316	AYPC.F50.1910	–	AYPC.F50.0952-01 100x50x3
58 мм	FRK229	FRK226	FRK16	FRK130	AYPC.F50.3.1316N AYPC.F50.3.1316	AYPC.F50.1910	–	AYPC.F50.0952-01 100x50x3
60 мм	FRK228	FRK225	FRK15	FRK131	AYPC.F50.3.1316N AYPC.F50.3.1316	AYPC.F50.1910	–	AYPC.F50.0952-01 100x50x3
62 мм	FRK227	FRK224	FRK14	FRK132	AYPC.F50.3.1316N AYPC.F50.3.1316	AYPC.F50.1910	–	AYPC.F50.0952-01 100x50x3

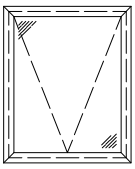

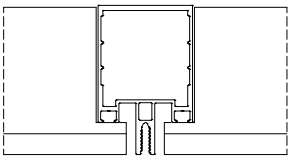

Ригель внахлест

Остекление интегрированного окна в стоечно-ригельной фасадной системе ALT F50SSG

Ригель внахлест

Сечение через стойку

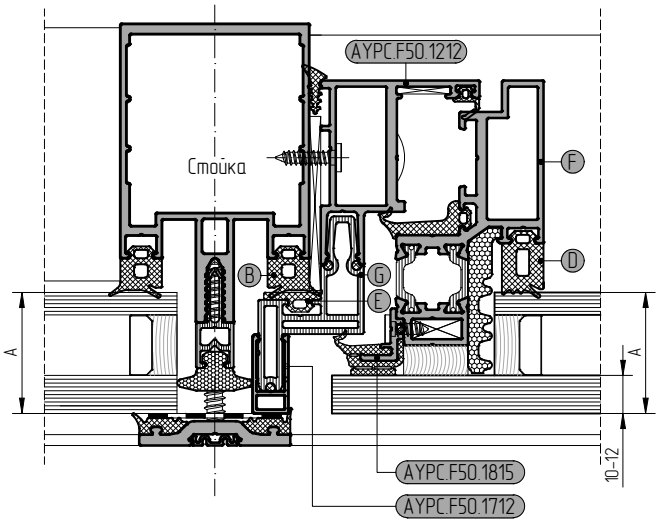

Сечение через ригель

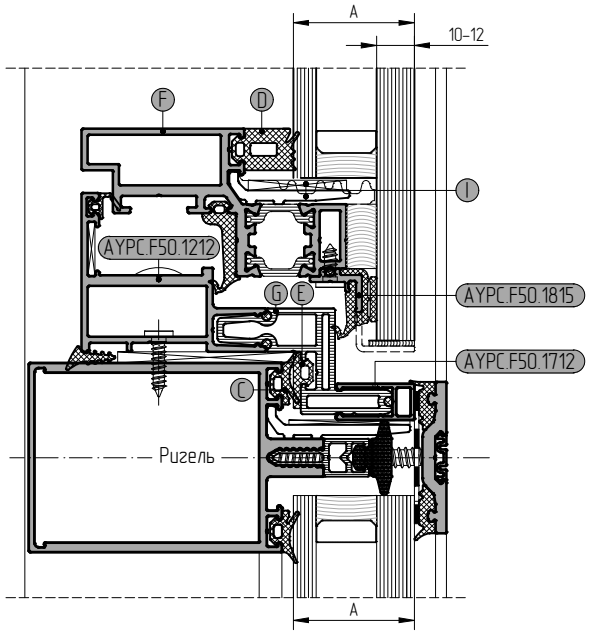

Толщина заполнения	Уплотнитель				Профиль створки	Профиль рамы	Профиль вспомогател.	Подкл. под стекло
	на профиле стойки	на профиле ригеля	на профиле створки	на профиле рамы	алюминиевая	пластиковая	на профиле стойки	алюминиевая / пластиковая
A	B	C	D	E	F	G	–	I
32 мм	FRK227	FRK224	FRK19	FRK127	AYPC.F50.1314	AYPC.F50.1908	–	AYPC.F50.0941 100x26x3
34 мм	FRK229	FRK226	FRK18	FRK128	AYPC.F50.1314	AYPC.F50.1908	–	AYPC.F50.0941 100x26x3
36 мм	FRK228	FRK225	FRK17	FRK129	AYPC.F50.1314	AYPC.F50.1908	–	AYPC.F50.0941 100x26x3
38 мм	FRK227	FRK224	FRK16	FRK130	AYPC.F50.1314	AYPC.F50.1908	–	AYPC.F50.0941 100x26x3
40 мм	FRK229	FRK226	FRK15	FRK131	AYPC.F50.1314	AYPC.F50.1908	–	AYPC.F50.0941 100x26x3
42 мм	FRK228	FRK225	FRK14	FRK132	AYPC.F50.1314	AYPC.F50.1908	–	AYPC.F50.0941 100x26x3
44 мм	FRK227	FRK224	FRK19	FRK127	AYPC.F50.3.1315N AYPC.F50.3.1315	AYPC.F50.1909	–	AYPC.F50.0941-02 100x38x3
46 мм	FRK229	FRK226	FRK18	FRK128	AYPC.F50.3.1315N AYPC.F50.3.1315	AYPC.F50.1909	–	AYPC.F50.0941-02 100x38x3
48 мм	FRK228	FRK225	FRK17	FRK129	AYPC.F50.3.1315N AYPC.F50.3.1315	AYPC.F50.1909	–	AYPC.F50.0941-02 100x38x3
50 мм	FRK227	FRK224	FRK16	FRK130	AYPC.F50.3.1315N AYPC.F50.3.1315	AYPC.F50.1909	–	AYPC.F50.0941-02 100x38x3
52 мм	FRK229	FRK226	FRK15	FRK131	AYPC.F50.3.1315N AYPC.F50.3.1315	AYPC.F50.1909	–	AYPC.F50.0941-02 100x38x3
54 мм	FRK228	FRK225	FRK14	FRK132	AYPC.F50.3.1315N AYPC.F50.3.1315	AYPC.F50.1909	–	AYPC.F50.0941-02 100x38x3
56 мм	FRK227	FRK224	FRK19	FRK127	AYPC.F50.3.1316N AYPC.F50.3.1316	AYPC.F50.1910	–	AYPC.F50.0952-01 100x50x3
58 мм	FRK229	FRK226	FRK18	FRK128	AYPC.F50.3.1316N AYPC.F50.3.1316	AYPC.F50.1910	–	AYPC.F50.0952-01 100x50x3
60 мм	FRK228	FRK225	FRK17	FRK129	AYPC.F50.3.1316N AYPC.F50.3.1316	AYPC.F50.1910	–	AYPC.F50.0952-01 100x50x3
62 мм	FRK227	FRK224	FRK16	FRK130	AYPC.F50.3.1316N AYPC.F50.3.1316	AYPC.F50.1910	–	AYPC.F50.0952-01 100x50x3

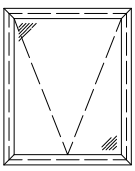

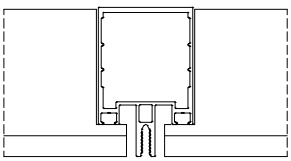

Ригель внахлест

Остекление интегрированного окна в стоечно-ригельной фасадной системе ALT F50SSG

Ригель внахлест

Сечение через стойку

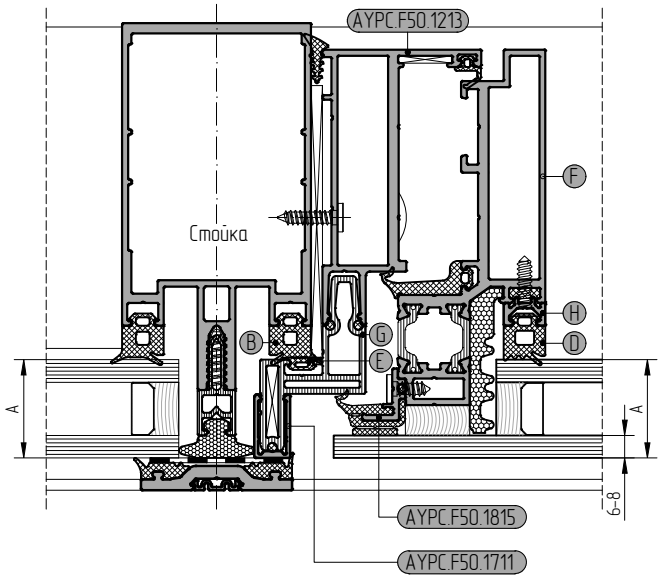

Сечение через ригель

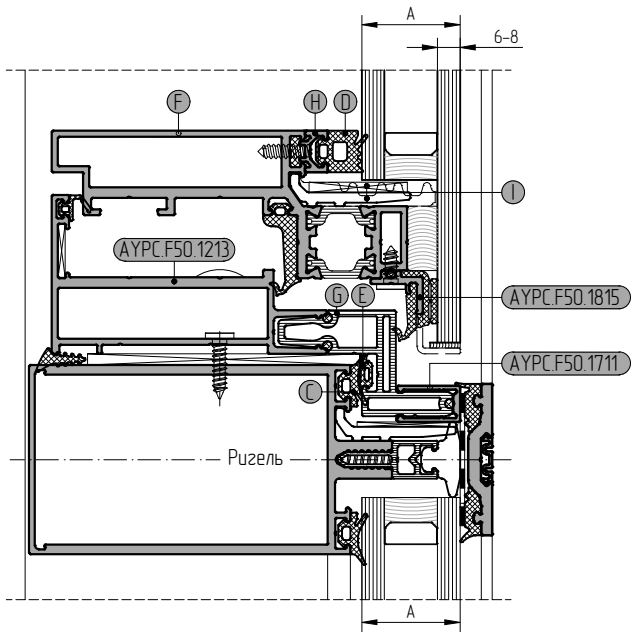

Толщина заполнения	Уплотнитель				Профиль створки	Профиль рамы	Профиль вспомогател.	Подкл. под стекло
	на профиле стойки	на профиле ригеля	на профиле створки	на профиле рамы	алюминиевая	пластиковая	на профиле стойки	алюминиевая / пластиковая
A	B	C	D	E	F	G	H	I
22 мм	FRK229	FRK226	FRK19	FRK223	AYPC.F50.1318	AYPC.F50.1908	AYPC.F50.0701	AYPC.F50.0941 100x26x3
24 мм	FRK228	FRK225	FRK18	FRK223	AYPC.F50.1318	AYPC.F50.1908	AYPC.F50.0701	AYPC.F50.0941 100x26x3
26 мм	FRK227	FRK224	FRK17	FRK223	AYPC.F50.1318	AYPC.F50.1908	AYPC.F50.0701	AYPC.F50.0941 100x26x3
28 мм	FRK229	FRK226	FRK19	FRK127	AYPC.F50.1318	AYPC.F50.1908	–	AYPC.F50.0941 100x26x3
30 мм	FRK228	FRK225	FRK18	FRK128	AYPC.F50.1318	AYPC.F50.1908	–	AYPC.F50.0941 100x26x3
32 мм	FRK227	FRK224	FRK17	FRK129	AYPC.F50.1318	AYPC.F50.1908	–	AYPC.F50.0941 100x26x3
34 мм	FRK229	FRK226	FRK16	FRK130	AYPC.F50.1318	AYPC.F50.1908	–	AYPC.F50.0941 100x26x3
36 мм	FRK228	FRK225	FRK15	FRK131	AYPC.F50.1318	AYPC.F50.1908	–	AYPC.F50.0941 100x26x3
38 мм	FRK227	FRK224	FRK14	FRK132	AYPC.F50.1318	AYPC.F50.1908	–	AYPC.F50.0941 100x26x3
40 мм	FRK229	FRK226	FRK19	FRK127	AYPC.F50.3.1319N AYPC.F50.3.1319	AYPC.F50.1909	–	AYPC.F50.0941-02 100x38x3
42 мм	FRK228	FRK225	FRK18	FRK128	AYPC.F50.3.1319N AYPC.F50.3.1319	AYPC.F50.1909	–	AYPC.F50.0941-02 100x38x3
44 мм	FRK227	FRK224	FRK17	FRK129	AYPC.F50.3.1319N AYPC.F50.3.1319	AYPC.F50.1909	–	AYPC.F50.0941-02 100x38x3
46 мм	FRK229	FRK226	FRK16	FRK130	AYPC.F50.3.1319N AYPC.F50.3.1319	AYPC.F50.1909	–	AYPC.F50.0941-02 100x38x3
48 мм	FRK228	FRK225	FRK15	FRK131	AYPC.F50.3.1319N AYPC.F50.3.1319	AYPC.F50.1909	–	AYPC.F50.0941-02 100x38x3
50 мм	FRK227	FRK224	FRK14	FRK132	AYPC.F50.3.1319N AYPC.F50.3.1319	AYPC.F50.1909	–	AYPC.F50.0941-02 100x38x3
52 мм	FRK229	FRK226	FRK19	FRK127	AYPC.F50.3.1320N AYPC.F50.3.1320	AYPC.F50.1910	–	AYPC.F50.0952-01 100x50x3
54 мм	FRK228	FRK225	FRK18	FRK128	AYPC.F50.3.1320N AYPC.F50.3.1320	AYPC.F50.1910	–	AYPC.F50.0952-01 100x50x3
56 мм	FRK227	FRK224	FRK17	FRK129	AYPC.F50.3.1320N AYPC.F50.3.1320	AYPC.F50.1910	–	AYPC.F50.0952-01 100x50x3
58 мм	FRK229	FRK226	FRK16	FRK130	AYPC.F50.3.1320N AYPC.F50.3.1320	AYPC.F50.1910	–	AYPC.F50.0952-01 100x50x3
60 мм	FRK228	FRK225	FRK15	FRK131	AYPC.F50.3.1320N AYPC.F50.3.1320	AYPC.F50.1910	–	AYPC.F50.0952-01 100x50x3
62 мм	FRK227	FRK224	FRK14	FRK132	AYPC.F50.3.1320N AYPC.F50.3.1320	AYPC.F50.1910	–	AYPC.F50.0952-01 100x50x3

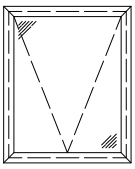

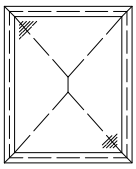

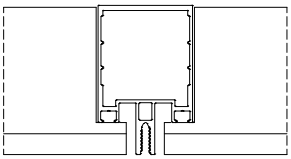

Ригель внахлест

Остекление интегрированного окна в стоечно-ригельной фасадной системе ALT F50SSG

Ригель внахлест

Сечение через стойку

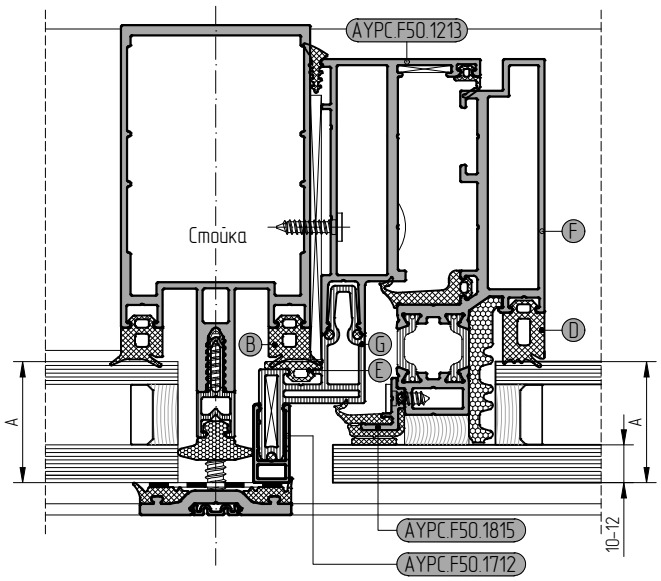

Сечение через ригель

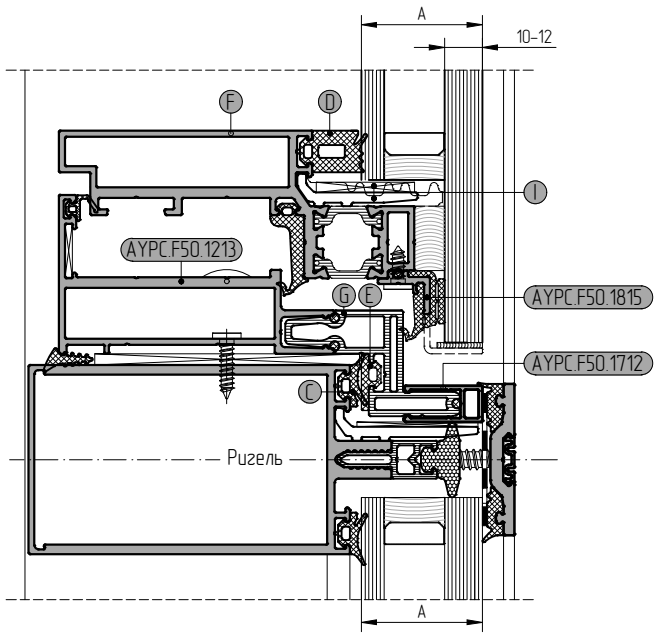

Толщина заполнения	Уплотнитель				Профиль створки	Профиль рамы	Профиль вспомогател.	Подкл. под стекло
	на профиле стойки	на профиле ригеля	на профиле створки	на профиле рамы	алюминиевая	пластиковая	на профиле стойки	алюминиевая / пластиковая
A	B	C	D	E	F	G	–	I
32 мм	FRK227	FRK224	FRK19	FRK127	АУРС.F50.1318	АУРС.F50.1908	–	АУРС.F50.0941 100x26x3
34 мм	FRK229	FRK226	FRK18	FRK128	АУРС.F50.1318	АУРС.F50.1908	–	АУРС.F50.0941 100x26x3
36 мм	FRK228	FRK225	FRK17	FRK129	АУРС.F50.1318	АУРС.F50.1908	–	АУРС.F50.0941 100x26x3
38 мм	FRK227	FRK224	FRK16	FRK130	АУРС.F50.1318	АУРС.F50.1908	–	АУРС.F50.0941 100x26x3
40 мм	FRK229	FRK226	FRK15	FRK131	АУРС.F50.1318	АУРС.F50.1908	–	АУРС.F50.0941 100x26x3
42 мм	FRK228	FRK225	FRK14	FRK132	АУРС.F50.1318	АУРС.F50.1908	–	АУРС.F50.0941 100x26x3
44 мм	FRK227	FRK224	FRK19	FRK127	АУРС.F50.3.1319N АУРС.F50.3.1319	АУРС.F50.1909	–	АУРС.F50.0941-02 100x38x3
46 мм	FRK229	FRK226	FRK18	FRK128	АУРС.F50.3.1319N АУРС.F50.3.1319	АУРС.F50.1909	–	АУРС.F50.0941-02 100x38x3
48 мм	FRK228	FRK225	FRK17	FRK129	АУРС.F50.3.1319N АУРС.F50.3.1319	АУРС.F50.1909	–	АУРС.F50.0941-02 100x38x3
50 мм	FRK227	FRK224	FRK16	FRK130	АУРС.F50.3.1319N АУРС.F50.3.1319	АУРС.F50.1909	–	АУРС.F50.0941-02 100x38x3
52 мм	FRK229	FRK226	FRK15	FRK131	АУРС.F50.3.1319N АУРС.F50.3.1319	АУРС.F50.1909	–	АУРС.F50.0941-02 100x38x3
54 мм	FRK228	FRK225	FRK14	FRK132	АУРС.F50.3.1319N АУРС.F50.3.1319	АУРС.F50.1909	–	АУРС.F50.0941-02 100x38x3
56 мм	FRK227	FRK224	FRK19	FRK127	АУРС.F50.3.1320N АУРС.F50.3.1320	АУРС.F50.1910	–	АУРС.F50.0952-01 100x50x3
58 мм	FRK229	FRK226	FRK18	FRK128	АУРС.F50.3.1320N АУРС.F50.3.1320	АУРС.F50.1910	–	АУРС.F50.0952-01 100x50x3
60 мм	FRK228	FRK225	FRK17	FRK129	АУРС.F50.3.1320N АУРС.F50.3.1320	АУРС.F50.1910	–	АУРС.F50.0952-01 100x50x3
62 мм	FRK227	FRK224	FRK16	FRK130	АУРС.F50.3.1320N АУРС.F50.3.1320	АУРС.F50.1910	–	АУРС.F50.0952-01 100x50x3

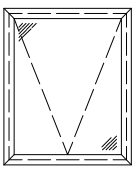

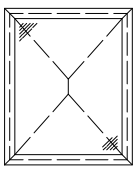

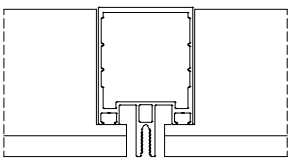

Ригель внахлест

Остекление интегрированного окна в стоечно-ригельной фасадной системе ALT F50SSG

Ригель внахлест

Сечение через стойку

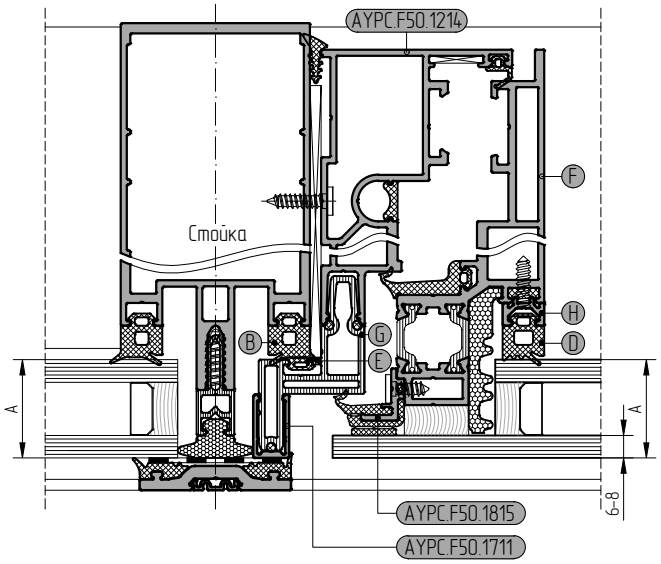

Сечение через ригель

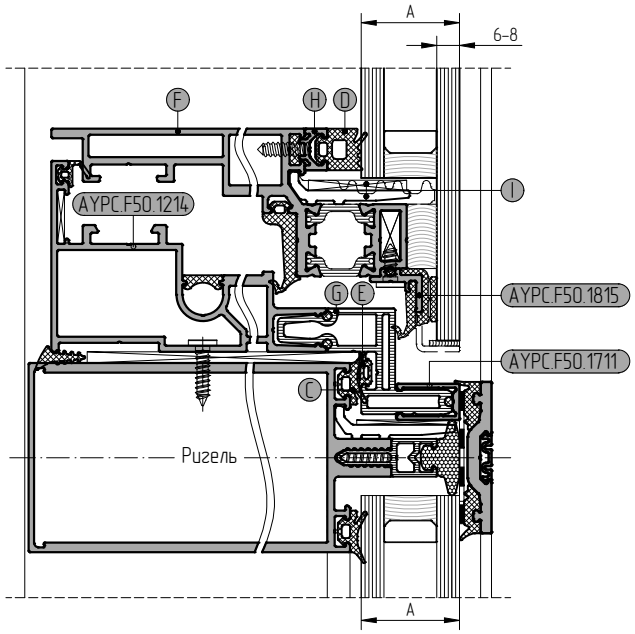

Толщина заполнения	Уплотнитель				Профиль створки	Профиль рамы	Профиль вспомогател.	Подкл. под стекло
	на профиле стойки	на профиле ригеля	на профиле створки	на профиле рамы	алюминиевая	пластиковая	на профиле стойки	алюминиевая / пластиковая
A	B	C	D	E	F	G	H	I
22 мм	FRK229	FRK226	FRK19	FRK223	AYPC.F50.1322	AYPC.F50.1908	AYPC.F50.0701	AYPC.F50.0941 100x26x3
24 мм	FRK228	FRK225	FRK18	FRK223	AYPC.F50.1322	AYPC.F50.1908	AYPC.F50.0701	AYPC.F50.0941 100x26x3
26 мм	FRK227	FRK224	FRK17	FRK223	AYPC.F50.1322	AYPC.F50.1908	AYPC.F50.0701	AYPC.F50.0941 100x26x3
28 мм	FRK229	FRK226	FRK19	FRK127	AYPC.F50.1322	AYPC.F50.1908	–	AYPC.F50.0941 100x26x3
30 мм	FRK228	FRK225	FRK18	FRK128	AYPC.F50.1322	AYPC.F50.1908	–	AYPC.F50.0941 100x26x3
32 мм	FRK227	FRK224	FRK17	FRK129	AYPC.F50.1322	AYPC.F50.1908	–	AYPC.F50.0941 100x26x3
34 мм	FRK229	FRK226	FRK16	FRK130	AYPC.F50.1322	AYPC.F50.1908	–	AYPC.F50.0941 100x26x3
36 мм	FRK228	FRK225	FRK15	FRK131	AYPC.F50.1322	AYPC.F50.1908	–	AYPC.F50.0941 100x26x3
38 мм	FRK227	FRK224	FRK14	FRK132	AYPC.F50.1322	AYPC.F50.1908	–	AYPC.F50.0941 100x26x3
40 мм	FRK229	FRK226	FRK19	FRK127	AYPC.F50.3.1323N AYPC.F50.3.1323	AYPC.F50.1909	–	AYPC.F50.0941-02 100x38x3
42 мм	FRK228	FRK225	FRK18	FRK128	AYPC.F50.3.1323N AYPC.F50.3.1323	AYPC.F50.1909	–	AYPC.F50.0941-02 100x38x3
44 мм	FRK227	FRK224	FRK17	FRK129	AYPC.F50.3.1323N AYPC.F50.3.1323	AYPC.F50.1909	–	AYPC.F50.0941-02 100x38x3
46 мм	FRK229	FRK226	FRK16	FRK130	AYPC.F50.3.1323N AYPC.F50.3.1323	AYPC.F50.1909	–	AYPC.F50.0941-02 100x38x3
48 мм	FRK228	FRK225	FRK15	FRK131	AYPC.F50.3.1323N AYPC.F50.3.1323	AYPC.F50.1909	–	AYPC.F50.0941-02 100x38x3
50 мм	FRK227	FRK224	FRK14	FRK132	AYPC.F50.3.1323N AYPC.F50.3.1323	AYPC.F50.1909	–	AYPC.F50.0941-02 100x38x3
52 мм	FRK229	FRK226	FRK19	FRK127	AYPC.F50.3.1324N AYPC.F50.3.1324	AYPC.F50.1910	–	AYPC.F50.0952-01 100x50x3
54 мм	FRK228	FRK225	FRK18	FRK128	AYPC.F50.3.1324N AYPC.F50.3.1324	AYPC.F50.1910	–	AYPC.F50.0952-01 100x50x3
56 мм	FRK227	FRK224	FRK17	FRK129	AYPC.F50.3.1324N AYPC.F50.3.1324	AYPC.F50.1910	–	AYPC.F50.0952-01 100x50x3
58 мм	FRK229	FRK226	FRK16	FRK130	AYPC.F50.3.1324N AYPC.F50.3.1324	AYPC.F50.1910	–	AYPC.F50.0952-01 100x50x3
60 мм	FRK228	FRK225	FRK15	FRK131	AYPC.F50.3.1324N AYPC.F50.3.1324	AYPC.F50.1910	–	AYPC.F50.0952-01 100x50x3
62 мм	FRK227	FRK224	FRK14	FRK132	AYPC.F50.3.1324N AYPC.F50.3.1324	AYPC.F50.1910	–	AYPC.F50.0952-01 100x50x3

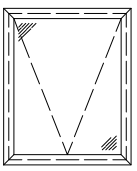

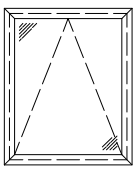

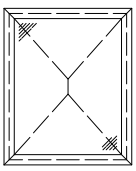

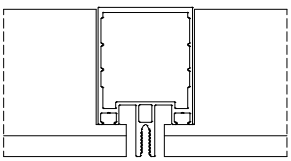

Ригель внахлест

Остекление интегрированного окна в стоечно-ригельной фасадной системе ALT F50SSG

Ригель внахлест

Сечение через стойку

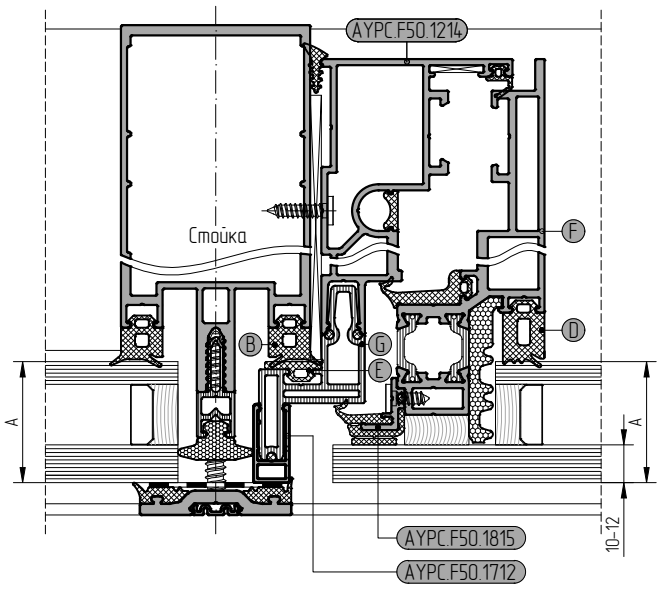

Сечение через ригель

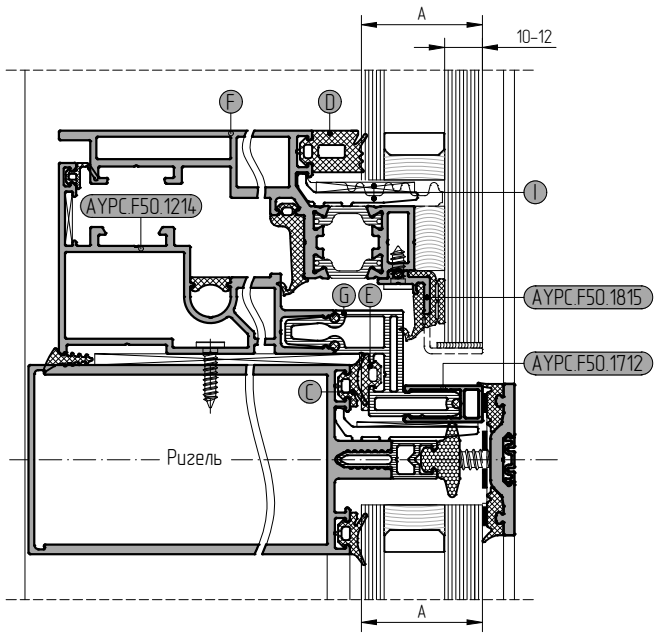

Толщина заполнения	Уплотнитель				Профиль створки	Профиль рамы	Профиль вспомогател.	Подкл. под стекло
	на профиле стойки	на профиле ригеля	на профиле створки	на профиле рамы	алюминиевая	пластиковая	на профиле стойки	алюминиевая / пластиковая
A	B	C	D	E	F	G	–	I
32 мм	FRK17	FRK14	FRK19	FRK127	AYPC.F50.1322	AYPC.F50.1908	–	AYPC.F50.0941 100x26x3
34 мм	FRK19	FRK16	FRK18	FRK128	AYPC.F50.1322	AYPC.F50.1908	–	AYPC.F50.0941 100x26x3
36 мм	FRK18	FRK15	FRK17	FRK129	AYPC.F50.1322	AYPC.F50.1908	–	AYPC.F50.0941 100x26x3
38 мм	FRK17	FRK14	FRK16	FRK130	AYPC.F50.1322	AYPC.F50.1908	–	AYPC.F50.0941 100x26x3
40 мм	FRK19	FRK16	FRK15	FRK131	AYPC.F50.1322	AYPC.F50.1908	–	AYPC.F50.0941 100x26x3
42 мм	FRK18	FRK15	FRK14	FRK132	AYPC.F50.1322	AYPC.F50.1908	–	AYPC.F50.0941 100x26x3
44 мм	FRK17	FRK14	FRK19	FRK127	AYPC.F50.3.1323N AYPC.F50.3.1323	AYPC.F50.1909	–	AYPC.F50.0941-02 100x38x3
46 мм	FRK19	FRK16	FRK18	FRK128	AYPC.F50.3.1323N AYPC.F50.3.1323	AYPC.F50.1909	–	AYPC.F50.0941-02 100x38x3
48 мм	FRK18	FRK15	FRK17	FRK129	AYPC.F50.3.1323N AYPC.F50.3.1323	AYPC.F50.1909	–	AYPC.F50.0941-02 100x38x3
50 мм	FRK17	FRK14	FRK16	FRK130	AYPC.F50.3.1323N AYPC.F50.3.1323	AYPC.F50.1909	–	AYPC.F50.0941-02 100x38x3
52 мм	FRK19	FRK16	FRK15	FRK131	AYPC.F50.3.1323N AYPC.F50.3.1323	AYPC.F50.1909	–	AYPC.F50.0941-02 100x38x3
54 мм	FRK18	FRK15	FRK14	FRK132	AYPC.F50.3.1323N AYPC.F50.3.1323	AYPC.F50.1909	–	AYPC.F50.0941-02 100x38x3
56 мм	FRK17	FRK14	FRK19	FRK127	AYPC.F50.3.1324N AYPC.F50.3.1324	AYPC.F50.1910	–	AYPC.F50.0952-01 100x50x3
58 мм	FRK19	FRK16	FRK18	FRK128	AYPC.F50.3.1324N AYPC.F50.3.1324	AYPC.F50.1910	–	AYPC.F50.0952-01 100x50x3
60 мм	FRK18	FRK15	FRK17	FRK129	AYPC.F50.3.1324N AYPC.F50.3.1324	AYPC.F50.1910	–	AYPC.F50.0952-01 100x50x3
62 мм	FRK17	FRK14	FRK16	FRK130	AYPC.F50.3.1324N AYPC.F50.3.1324	AYPC.F50.1910	–	AYPC.F50.0952-01 100x50x3

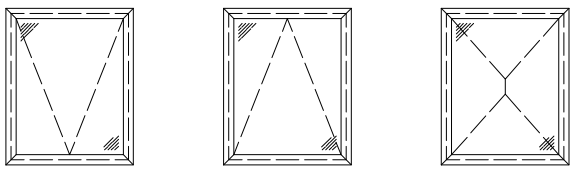

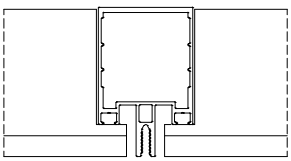

Ригель внахлест

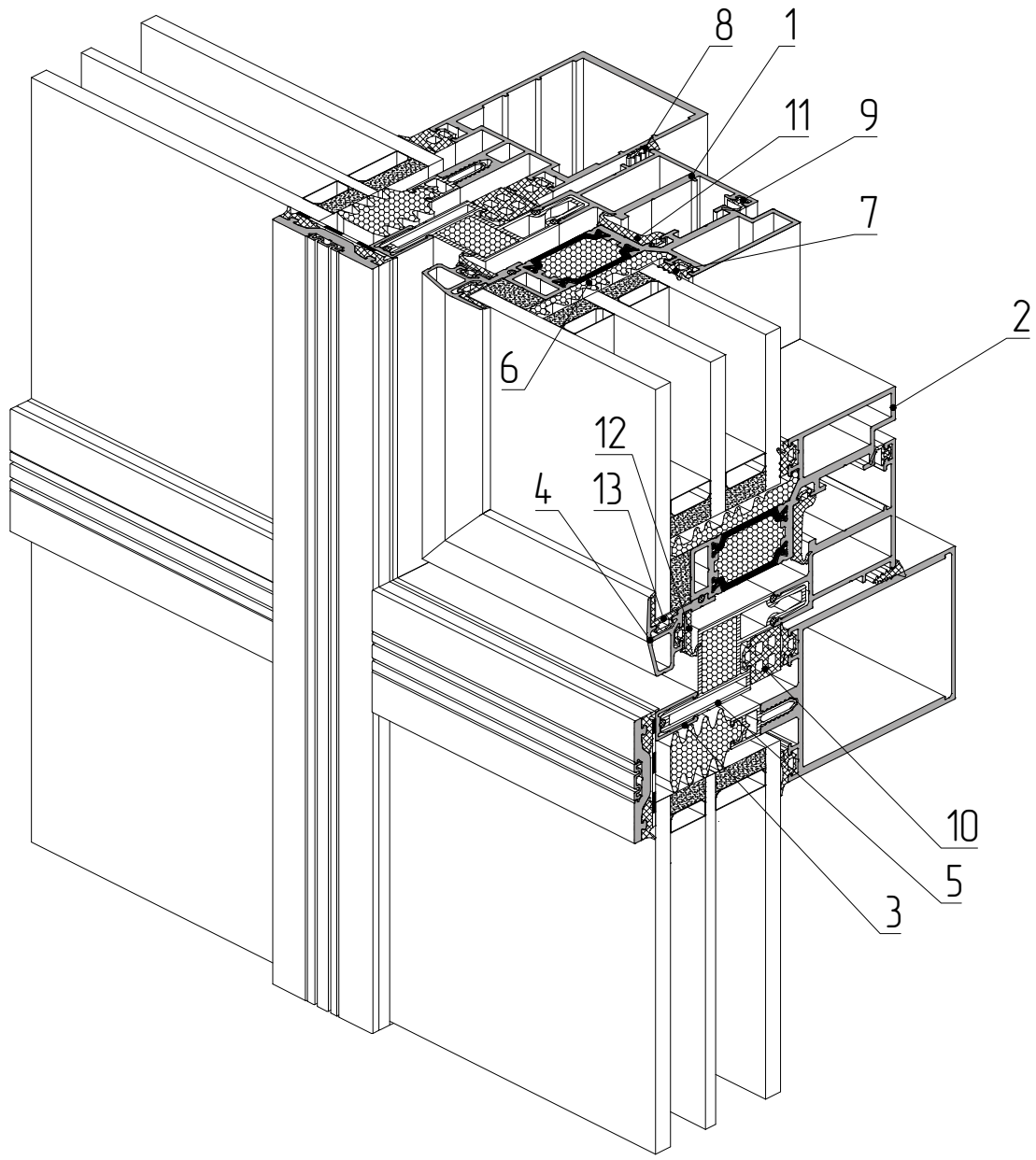

1 – профиль рамы AYPC.F50.1212
2 – профиль створки AYPC.F50.3.1315
3 – профиль вспомогательный AYPC.F50.1709
4 – профиль опорный под стеклопакет AYPC.F50.1822
5 – профиль рамы AYPC.F50.1909
6 – Уплотнитель фальца AYPC.F50.1959
7 – уплотнитель резиновый FRK14
8 – уплотнитель резиновый FRK38
9 – уплотнитель резиновый FRK98
10 – уплотнитель резиновый FRK132
11 – уплотнитель резиновый FRK253
12 – уплотнитель резиновый FRK255
13 – уплотнитель резиновый FRK256

ALT F50SSG

Остекление интегрированного окна в стоечно-ригельной фасадной системе ALT F50SSG

Ригель внахлест

Сечение через стойку

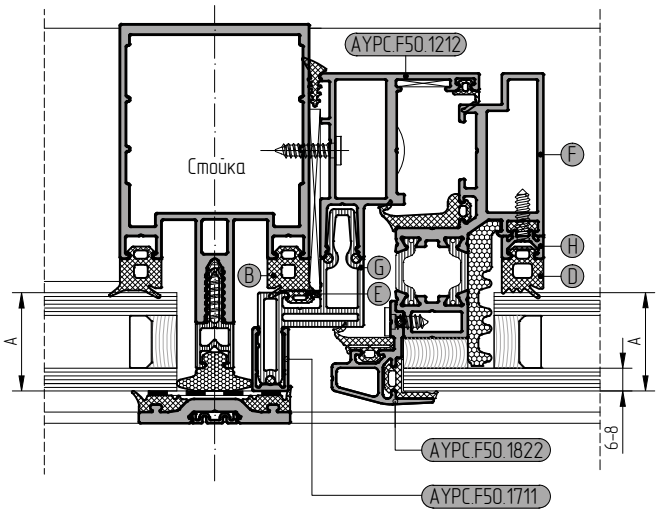

Сечение через ригель

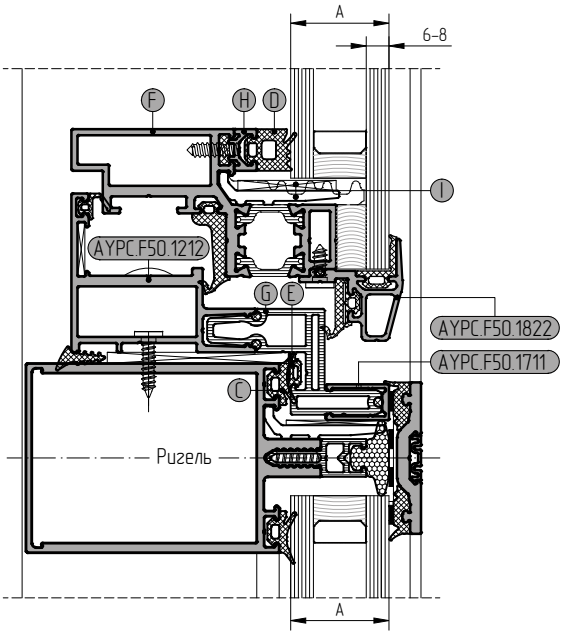

Толщина заполнения	Уплотнитель				Профиль створки	Профиль рамы	Профиль вспомогател.	Подкл. под стекло
	на профиле стойки	на профиле ригеля	на профиле створки	на профиле рамы	алюминиевая	пластиковая	на профиле стойки	алюминиевая / пластиковая
A	B	C	D	E	F	G	H	I
22 мм	FRK229	FRK226	FRK19	FRK223	АУРС.F50.1314	АУРС.F50.1908	АУРС.F50.0701	АУРС.F50.0941 100x26x3
24 мм	FRK228	FRK225	FRK18	FRK223	АУРС.F50.1314	АУРС.F50.1908	АУРС.F50.0701	АУРС.F50.0941 100x26x3
26 мм	FRK227	FRK224	FRK17	FRK223	АУРС.F50.1314	АУРС.F50.1908	АУРС.F50.0701	АУРС.F50.0941 100x26x3
28 мм	FRK229	FRK226	FRK19	FRK127	АУРС.F50.1314	АУРС.F50.1908	–	АУРС.F50.0941 100x26x3
30 мм	FRK228	FRK225	FRK18	FRK128	АУРС.F50.1314	АУРС.F50.1908	–	АУРС.F50.0941 100x26x3
32 мм	FRK227	FRK224	FRK17	FRK129	АУРС.F50.1314	АУРС.F50.1908	–	АУРС.F50.0941 100x26x3
34 мм	FRK229	FRK226	FRK16	FRK130	АУРС.F50.1314	АУРС.F50.1908	–	АУРС.F50.0941 100x26x3
36 мм	FRK228	FRK225	FRK15	FRK131	АУРС.F50.1314	АУРС.F50.1908	–	АУРС.F50.0941 100x26x3
38 мм	FRK227	FRK224	FRK14	FRK132	АУРС.F50.1314	АУРС.F50.1908	–	АУРС.F50.0941 100x26x3
40 мм	FRK229	FRK226	FRK19	FRK127	АУРС.F50.3.1315N АУРС.F50.3.1315	АУРС.F50.1909	–	АУРС.F50.0941-02 100x38x3
42 мм	FRK228	FRK225	FRK18	FRK128	АУРС.F50.3.1315N АУРС.F50.3.1315	АУРС.F50.1909	–	АУРС.F50.0941-02 100x38x3
44 мм	FRK227	FRK224	FRK17	FRK129	АУРС.F50.3.1315N АУРС.F50.3.1315	АУРС.F50.1909	–	АУРС.F50.0941-02 100x38x3
46 мм	FRK229	FRK226	FRK16	FRK130	АУРС.F50.3.1315N АУРС.F50.3.1315	АУРС.F50.1909	–	АУРС.F50.0941-02 100x38x3
48 мм	FRK228	FRK225	FRK15	FRK131	АУРС.F50.3.1315N АУРС.F50.3.1315	АУРС.F50.1909	–	АУРС.F50.0941-02 100x38x3
50 мм	FRK227	FRK224	FRK14	FRK132	АУРС.F50.3.1315N АУРС.F50.3.1315	АУРС.F50.1909	–	АУРС.F50.0941-02 100x38x3
52 мм	FRK229	FRK226	FRK19	FRK127	АУРС.F50.3.1316N АУРС.F50.3.1316	АУРС.F50.1910	–	АУРС.F50.0952-01 100x50x3
54 мм	FRK228	FRK225	FRK18	FRK128	АУРС.F50.3.1316N АУРС.F50.3.1316	АУРС.F50.1910	–	АУРС.F50.0952-01 100x50x3
56 мм	FRK227	FRK224	FRK17	FRK129	АУРС.F50.3.1316N АУРС.F50.3.1316	АУРС.F50.1910	–	АУРС.F50.0952-01 100x50x3
58 мм	FRK229	FRK226	FRK16	FRK130	АУРС.F50.3.1316N АУРС.F50.3.1316	АУРС.F50.1910	–	АУРС.F50.0952-01 100x50x3
60 мм	FRK228	FRK225	FRK15	FRK131	АУРС.F50.3.1316N АУРС.F50.3.1316	АУРС.F50.1910	–	АУРС.F50.0952-01 100x50x3
62 мм	FRK227	FRK224	FRK14	FRK132	АУРС.F50.3.1316N АУРС.F50.3.1316	АУРС.F50.1910	–	АУРС.F50.0952-01 100x50x3

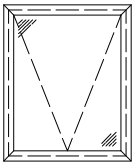

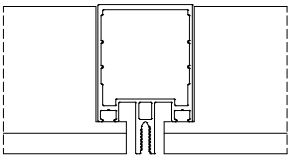

Ригель внахлест

Остекление интегрированного окна в стоечно-ригельной фасадной системе ALT F50SSG

Ригель внахлест

Сечение через стойку

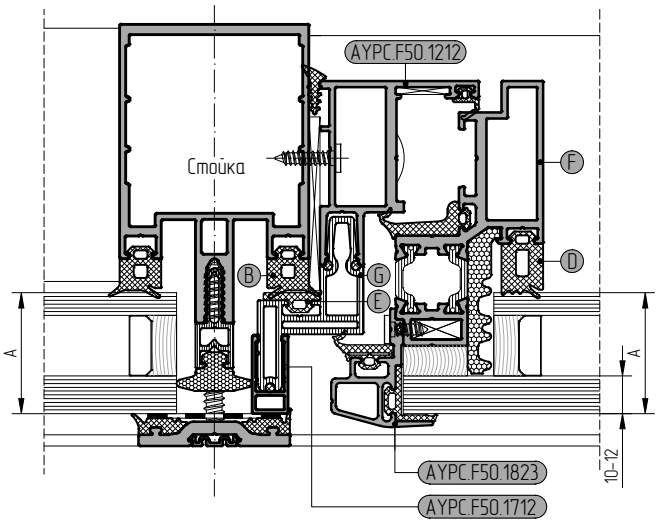

Сечение через ригель

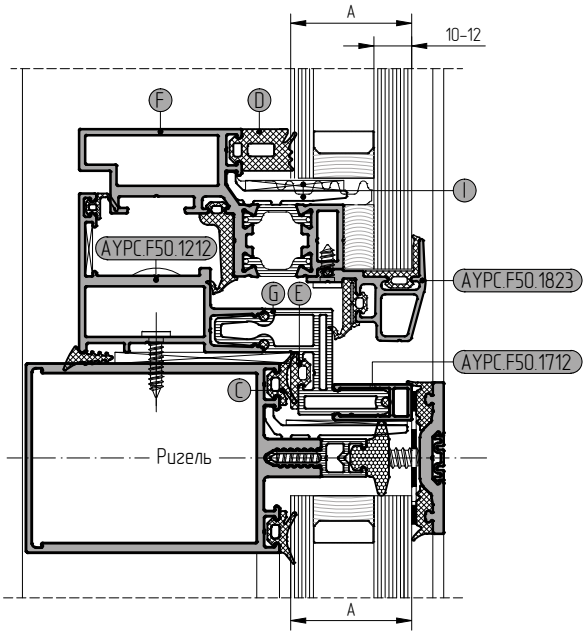

Толщина заполнения	Уплотнитель				Профиль створки	Профиль рамы	Профиль вспомогател.	Подкл. под стекло
	на профиле стойки	на профиле ригеля	на профиле створки	на профиле рамы	алюминиевая	пластиковая	на профиле стойки	алюминиевая / пластиковая
A	B	C	D	E	F	G	–	I
32 мм	FRK227	FRK224	FRK19	FRK127	AYPC.F50.1314	AYPC.F50.1908	–	AYPC.F50.0941 100x26x3
34 мм	FRK229	FRK226	FRK18	FRK128	AYPC.F50.1314	AYPC.F50.1908	–	AYPC.F50.0941 100x26x3
36 мм	FRK228	FRK225	FRK17	FRK129	AYPC.F50.1314	AYPC.F50.1908	–	AYPC.F50.0941 100x26x3
38 мм	FRK227	FRK224	FRK16	FRK130	AYPC.F50.1314	AYPC.F50.1908	–	AYPC.F50.0941 100x26x3
40 мм	FRK229	FRK226	FRK15	FRK131	AYPC.F50.1314	AYPC.F50.1908	–	AYPC.F50.0941 100x26x3
42 мм	FRK228	FRK225	FRK14	FRK132	AYPC.F50.1314	AYPC.F50.1908	–	AYPC.F50.0941 100x26x3
44 мм	FRK227	FRK224	FRK19	FRK127	AYPC.F50.3.1315N AYPC.F50.3.1315	AYPC.F50.1909	–	AYPC.F50.0941-02 100x38x3
46 мм	FRK229	FRK226	FRK18	FRK128	AYPC.F50.3.1315N AYPC.F50.3.1315	AYPC.F50.1909	–	AYPC.F50.0941-02 100x38x3
48 мм	FRK228	FRK225	FRK17	FRK129	AYPC.F50.3.1315N AYPC.F50.3.1315	AYPC.F50.1909	–	AYPC.F50.0941-02 100x38x3
50 мм	FRK227	FRK224	FRK16	FRK130	AYPC.F50.3.1315N AYPC.F50.3.1315	AYPC.F50.1909	–	AYPC.F50.0941-02 100x38x3
52 мм	FRK229	FRK226	FRK15	FRK131	AYPC.F50.3.1315N AYPC.F50.3.1315	AYPC.F50.1909	–	AYPC.F50.0941-02 100x38x3
54 мм	FRK228	FRK225	FRK14	FRK132	AYPC.F50.3.1315N AYPC.F50.3.1315	AYPC.F50.1909	–	AYPC.F50.0941-02 100x38x3
56 мм	FRK227	FRK224	FRK19	FRK127	AYPC.F50.3.1316N AYPC.F50.3.1316	AYPC.F50.1910	–	AYPC.F50.0952-01 100x50x3
58 мм	FRK229	FRK226	FRK18	FRK128	AYPC.F50.3.1316N AYPC.F50.3.1316	AYPC.F50.1910	–	AYPC.F50.0952-01 100x50x3
60 мм	FRK228	FRK225	FRK17	FRK129	AYPC.F50.3.1316N AYPC.F50.3.1316	AYPC.F50.1910	–	AYPC.F50.0952-01 100x50x3
62 мм	FRK227	FRK224	FRK16	FRK130	AYPC.F50.3.1316N AYPC.F50.3.1316	AYPC.F50.1910	–	AYPC.F50.0952-01 100x50x3

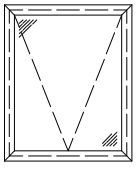

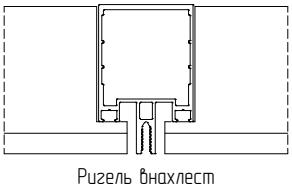

Ригель внахлест

Остекление интегрированного окна в стоечно-ригельной фасадной системе ALT F50SSG

Ригель внахлест

Сечение через стойку

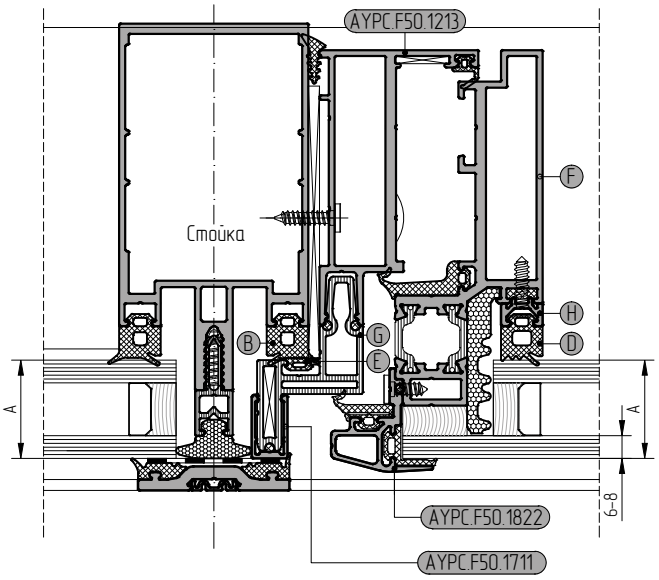

Сечение через ригель

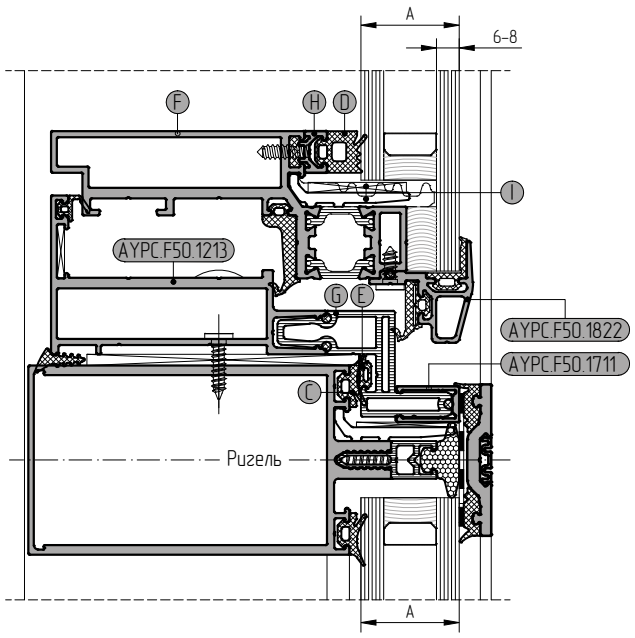

Толщина заполнения	Уплотнитель				Профиль створки	Профиль рамы	Профиль вспомогател.	Подкл. под стекло
	на профиле стойки	на профиле ригеля	на профиле створки	на профиле рамы	алюминиевая	пластиковая	на профиле стойки	алюминиевая / пластиковая
A	B	C	D	E	F	G	H	I
22 мм	FRK229	FRK226	FRK19	FRK223	AYPC.F50.1318	AYPC.F50.1908	AYPC.F50.0701	AYPC.F50.0941 100x26x3
24 мм	FRK228	FRK225	FRK18	FRK223	AYPC.F50.1318	AYPC.F50.1908	AYPC.F50.0701	AYPC.F50.0941 100x26x3
26 мм	FRK227	FRK224	FRK17	FRK223	AYPC.F50.1318	AYPC.F50.1908	AYPC.F50.0701	AYPC.F50.0941 100x26x3
28 мм	FRK229	FRK226	FRK19	FRK127	AYPC.F50.1318	AYPC.F50.1908	–	AYPC.F50.0941 100x26x3
30 мм	FRK228	FRK225	FRK18	FRK128	AYPC.F50.1318	AYPC.F50.1908	–	AYPC.F50.0941 100x26x3
32 мм	FRK227	FRK224	FRK17	FRK129	AYPC.F50.1318	AYPC.F50.1908	–	AYPC.F50.0941 100x26x3
34 мм	FRK229	FRK226	FRK16	FRK130	AYPC.F50.1318	AYPC.F50.1908	–	AYPC.F50.0941 100x26x3
36 мм	FRK228	FRK225	FRK15	FRK131	AYPC.F50.1318	AYPC.F50.1908	–	AYPC.F50.0941 100x26x3
38 мм	FRK227	FRK224	FRK14	FRK132	AYPC.F50.1318	AYPC.F50.1908	–	AYPC.F50.0941 100x26x3
40 мм	FRK229	FRK226	FRK19	FRK127	AYPC.F50.3.1319N AYPC.F50.3.1319	AYPC.F50.1909	–	AYPC.F50.0941-02 100x38x3
42 мм	FRK228	FRK225	FRK18	FRK128	AYPC.F50.3.1319N AYPC.F50.3.1319	AYPC.F50.1909	–	AYPC.F50.0941-02 100x38x3
44 мм	FRK227	FRK224	FRK17	FRK129	AYPC.F50.3.1319N AYPC.F50.3.1319	AYPC.F50.1909	–	AYPC.F50.0941-02 100x38x3
46 мм	FRK229	FRK226	FRK16	FRK130	AYPC.F50.3.1319N AYPC.F50.3.1319	AYPC.F50.1909	–	AYPC.F50.0941-02 100x38x3
48 мм	FRK228	FRK225	FRK15	FRK131	AYPC.F50.3.1319N AYPC.F50.3.1319	AYPC.F50.1909	–	AYPC.F50.0941-02 100x38x3
50 мм	FRK227	FRK224	FRK14	FRK132	AYPC.F50.3.1319N AYPC.F50.3.1319	AYPC.F50.1909	–	AYPC.F50.0941-02 100x38x3
52 мм	FRK229	FRK226	FRK19	FRK127	AYPC.F50.3.1320N AYPC.F50.3.1320	AYPC.F50.1910	–	AYPC.F50.0952-01 100x50x3
54 мм	FRK228	FRK225	FRK18	FRK128	AYPC.F50.3.1320N AYPC.F50.3.1320	AYPC.F50.1910	–	AYPC.F50.0952-01 100x50x3
56 мм	FRK227	FRK224	FRK17	FRK129	AYPC.F50.3.1320N AYPC.F50.3.1320	AYPC.F50.1910	–	AYPC.F50.0952-01 100x50x3
58 мм	FRK229	FRK226	FRK16	FRK130	AYPC.F50.3.1320N AYPC.F50.3.1320	AYPC.F50.1910	–	AYPC.F50.0952-01 100x50x3
60 мм	FRK228	FRK225	FRK15	FRK131	AYPC.F50.3.1320N AYPC.F50.3.1320	AYPC.F50.1910	–	AYPC.F50.0952-01 100x50x3
62 мм	FRK227	FRK224	FRK14	FRK132	AYPC.F50.3.1320N AYPC.F50.3.1320	AYPC.F50.1910	–	AYPC.F50.0952-01 100x50x3

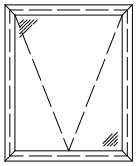

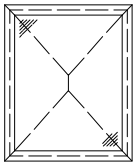

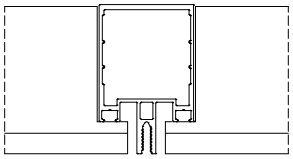

Ригель внахлест

Остекление интегрированного окна в стоечно-ригельной фасадной системе ALT F50SSG

Ригель внахлест

Сечение через стойку

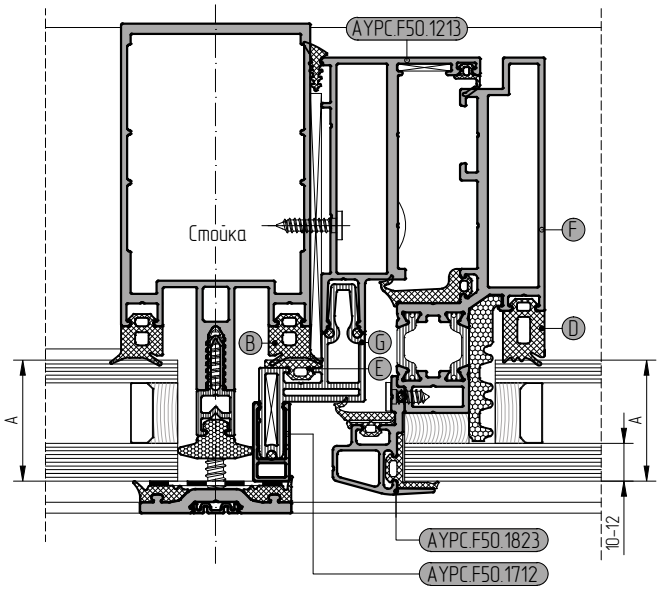

Сечение через ригель

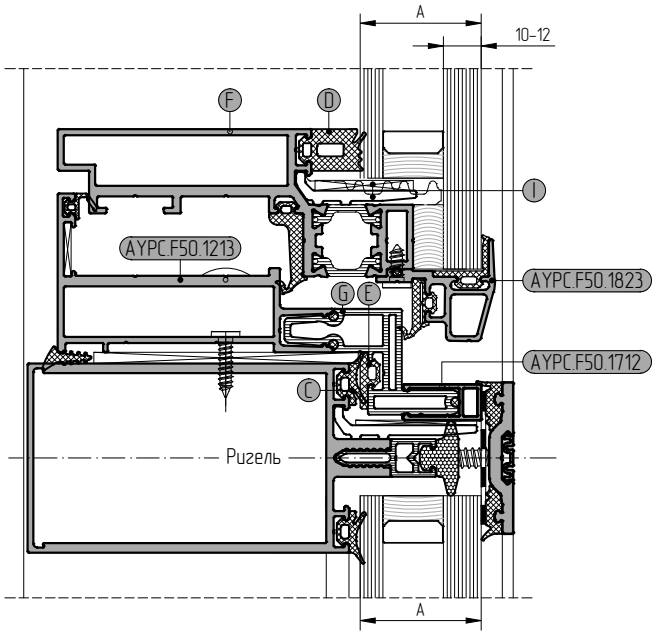

Толщина заполнения	Уплотнитель				Профиль створки	Профиль рамы	Профиль вспомогател.	Подкл. под стекло
	на профиле стойки	на профиле ригеля	на профиле створки	на профиле рамы	алюминиевая	пластиковая	на профиле стойки	алюминиевая / пластиковая
A	B	C	D	E	F	G	–	I
32 мм	FRK227	FRK224	FRK19	FRK127	AYPC.F50.1318	AYPC.F50.1908	–	AYPC.F50.0941 100x26x3
34 мм	FRK229	FRK226	FRK18	FRK128	AYPC.F50.1318	AYPC.F50.1908	–	AYPC.F50.0941 100x26x3
36 мм	FRK228	FRK225	FRK17	FRK129	AYPC.F50.1318	AYPC.F50.1908	–	AYPC.F50.0941 100x26x3
38 мм	FRK227	FRK224	FRK16	FRK130	AYPC.F50.1318	AYPC.F50.1908	–	AYPC.F50.0941 100x26x3
40 мм	FRK229	FRK226	FRK15	FRK131	AYPC.F50.1318	AYPC.F50.1908	–	AYPC.F50.0941 100x26x3
42 мм	FRK228	FRK225	FRK14	FRK132	AYPC.F50.1318	AYPC.F50.1908	–	AYPC.F50.0941 100x26x3
44 мм	FRK227	FRK224	FRK19	FRK127	AYPC.F50.3.1319N AYPC.F50.3.1319	AYPC.F50.1909	–	AYPC.F50.0941-02 100x38x3
46 мм	FRK229	FRK226	FRK18	FRK128	AYPC.F50.3.1319N AYPC.F50.3.1319	AYPC.F50.1909	–	AYPC.F50.0941-02 100x38x3
48 мм	FRK228	FRK225	FRK17	FRK129	AYPC.F50.3.1319N AYPC.F50.3.1319	AYPC.F50.1909	–	AYPC.F50.0941-02 100x38x3
50 мм	FRK227	FRK224	FRK16	FRK130	AYPC.F50.3.1319N AYPC.F50.3.1319	AYPC.F50.1909	–	AYPC.F50.0941-02 100x38x3
52 мм	FRK229	FRK226	FRK15	FRK131	AYPC.F50.3.1319N AYPC.F50.3.1319	AYPC.F50.1909	–	AYPC.F50.0941-02 100x38x3
54 мм	FRK228	FRK225	FRK14	FRK132	AYPC.F50.3.1319N AYPC.F50.3.1319	AYPC.F50.1909	–	AYPC.F50.0941-02 100x38x3
56 мм	FRK227	FRK224	FRK19	FRK127	AYPC.F50.3.1320N AYPC.F50.3.1320	AYPC.F50.1910	–	AYPC.F50.0952-01 100x50x3
58 мм	FRK229	FRK226	FRK18	FRK128	AYPC.F50.3.1320N AYPC.F50.3.1320	AYPC.F50.1910	–	AYPC.F50.0952-01 100x50x3
60 мм	FRK228	FRK225	FRK17	FRK129	AYPC.F50.3.1320N AYPC.F50.3.1320	AYPC.F50.1910	–	AYPC.F50.0952-01 100x50x3
62 мм	FRK227	FRK224	FRK16	FRK130	AYPC.F50.3.1320N AYPC.F50.3.1320	AYPC.F50.1910	–	AYPC.F50.0952-01 100x50x3

AYPC.F50.0952-01

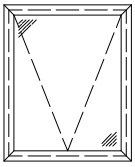

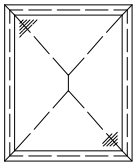

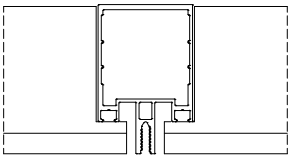

Ригель внахлест

АЛЮТЕХ ПРОФИЛЬНЫЕ СИСТЕМЫ

Остекление интегрированного окна в стоечно-ригельной фасадной системе ALT F50SSG

Ригель внахлест

Сечение через стойку

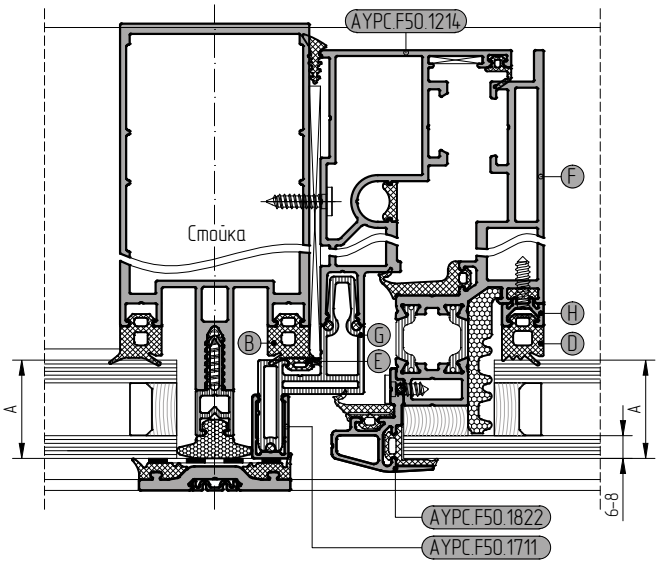

Сечение через ригель

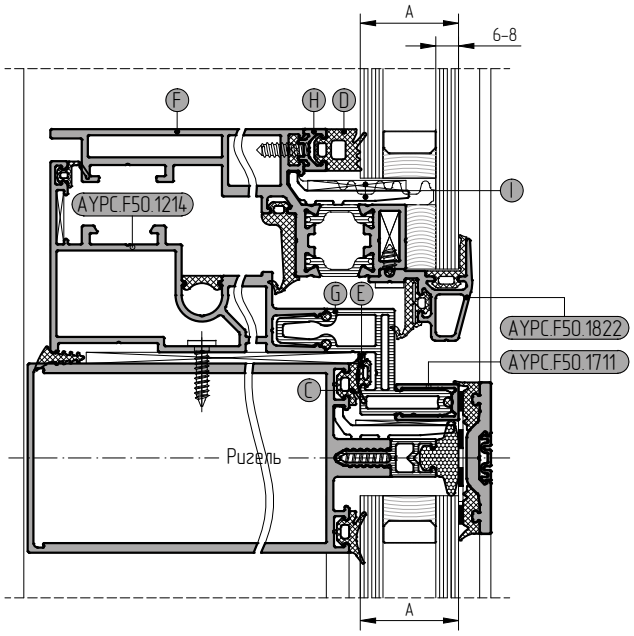

Толщина заполнения	Уплотнитель				Профиль створки	Профиль рамы	Профиль вспомогател.	Подкл. под стекло
	на профиле стойки	на профиле ригеля	на профиле створки	на профиле рамы	алюминиевая	пластиковая	на профиле стойки	алюминиевая / пластиковая
A	B	C	D	E	F	G	H	I
22 мм	FRK229	FRK226	FRK19	FRK223	AYPC.F50.1322	AYPC.F50.1908	AYPC.F50.0701	AYPC.F50.0941 100x26x3
24 мм	FRK228	FRK225	FRK18	FRK223	AYPC.F50.1322	AYPC.F50.1908	AYPC.F50.0701	AYPC.F50.0941 100x26x3
26 мм	FRK227	FRK224	FRK17	FRK223	AYPC.F50.1322	AYPC.F50.1908	AYPC.F50.0701	AYPC.F50.0941 100x26x3
28 мм	FRK229	FRK226	FRK19	FRK127	AYPC.F50.1322	AYPC.F50.1908	–	AYPC.F50.0941 100x26x3
30 мм	FRK228	FRK225	FRK18	FRK128	AYPC.F50.1322	AYPC.F50.1908	–	AYPC.F50.0941 100x26x3
32 мм	FRK227	FRK224	FRK17	FRK129	AYPC.F50.1322	AYPC.F50.1908	–	AYPC.F50.0941 100x26x3
34 мм	FRK229	FRK226	FRK16	FRK130	AYPC.F50.1322	AYPC.F50.1908	–	AYPC.F50.0941 100x26x3
36 мм	FRK228	FRK225	FRK15	FRK131	AYPC.F50.1322	AYPC.F50.1908	–	AYPC.F50.0941 100x26x3
38 мм	FRK227	FRK224	FRK14	FRK132	AYPC.F50.1322	AYPC.F50.1908	–	AYPC.F50.0941 100x26x3
40 мм	FRK229	FRK226	FRK19	FRK127	AYPC.F50.3.1323N AYPC.F50.3.1323	AYPC.F50.1909	–	AYPC.F50.0941-02 100x38x3
42 мм	FRK228	FRK225	FRK18	FRK128	AYPC.F50.3.1323N AYPC.F50.3.1323	AYPC.F50.1909	–	AYPC.F50.0941-02 100x38x3
44 мм	FRK227	FRK224	FRK17	FRK129	AYPC.F50.3.1323N AYPC.F50.3.1323	AYPC.F50.1909	–	AYPC.F50.0941-02 100x38x3
46 мм	FRK229	FRK226	FRK16	FRK130	AYPC.F50.3.1323N AYPC.F50.3.1323	AYPC.F50.1909	–	AYPC.F50.0941-02 100x38x3
48 мм	FRK228	FRK225	FRK15	FRK131	AYPC.F50.3.1323N AYPC.F50.3.1323	AYPC.F50.1909	–	AYPC.F50.0941-02 100x38x3
50 мм	FRK227	FRK224	FRK14	FRK132	AYPC.F50.3.1323N AYPC.F50.3.1323	AYPC.F50.1909	–	AYPC.F50.0941-02 100x38x3
52 мм	FRK229	FRK226	FRK19	FRK127	AYPC.F50.3.1324N AYPC.F50.3.1324	AYPC.F50.1910	–	AYPC.F50.0952-01 100x50x3
54 мм	FRK228	FRK225	FRK18	FRK128	AYPC.F50.3.1324N AYPC.F50.3.1324	AYPC.F50.1910	–	AYPC.F50.0952-01 100x50x3
56 мм	FRK227	FRK224	FRK17	FRK129	AYPC.F50.3.1324N AYPC.F50.3.1324	AYPC.F50.1910	–	AYPC.F50.0952-01 100x50x3
58 мм	FRK229	FRK226	FRK16	FRK130	AYPC.F50.3.1324N AYPC.F50.3.1324	AYPC.F50.1910	–	AYPC.F50.0952-01 100x50x3
60 мм	FRK228	FRK225	FRK15	FRK131	AYPC.F50.3.1324N AYPC.F50.3.1324	AYPC.F50.1910	–	AYPC.F50.0952-01 100x50x3
62 мм	FRK227	FRK224	FRK14	FRK132	AYPC.F50.3.1324N AYPC.F50.3.1324	AYPC.F50.1910	–	AYPC.F50.0952-01 100x50x3

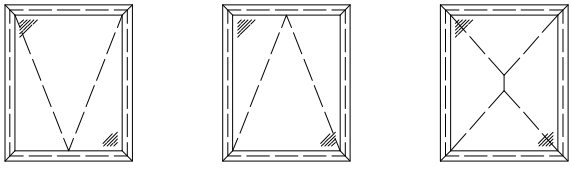

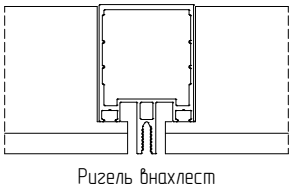

Ригель внахлест

Остекление интегрированного окна в стоечно-ригельной фасадной системе ALT F50SSG

Ригель внахлест

Сечение через стойку

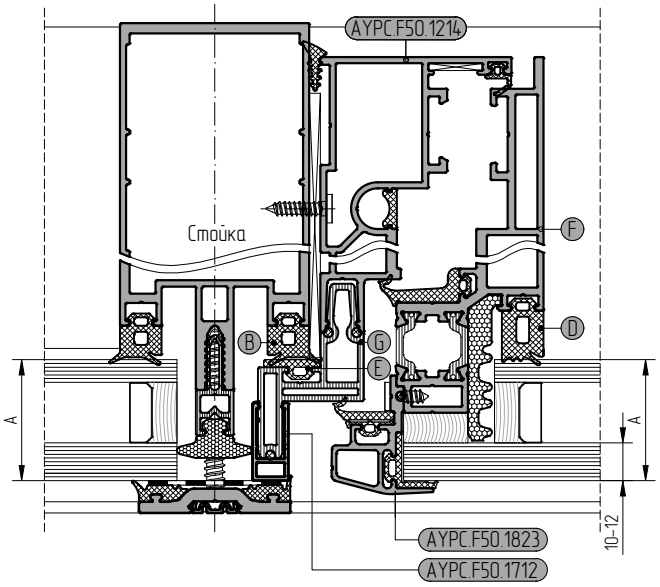

Сечение через ригель

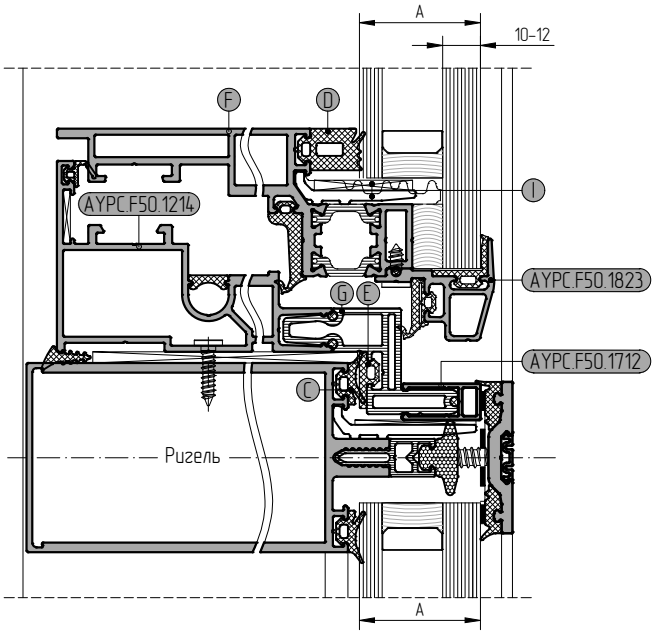

Толщина заполнения	Уплотнитель				Профиль створки	Профиль рамы	Профиль вспомогател.	Подкл. под стекло
	на профиле стойки	на профиле ригеля	на профиле створки	на профиле рамы	алюминиевая	пластиковая	на профиле стойки	алюминиевая / пластиковая
A	B	C	D	E	F	G	–	I
32 мм	FRK17	FRK14	FRK19	FRK127	AYPC.F50.1322	AYPC.F50.1908	–	AYPC.F50.0941 100x26x3
34 мм	FRK19	FRK16	FRK18	FRK128	AYPC.F50.1322	AYPC.F50.1908	–	AYPC.F50.0941 100x26x3
36 мм	FRK18	FRK15	FRK17	FRK129	AYPC.F50.1322	AYPC.F50.1908	–	AYPC.F50.0941 100x26x3
38 мм	FRK17	FRK14	FRK16	FRK130	AYPC.F50.1322	AYPC.F50.1908	–	AYPC.F50.0941 100x26x3
40 мм	FRK19	FRK16	FRK15	FRK131	AYPC.F50.1322	AYPC.F50.1908	–	AYPC.F50.0941 100x26x3
42 мм	FRK18	FRK15	FRK14	FRK132	AYPC.F50.1322	AYPC.F50.1908	–	AYPC.F50.0941 100x26x3
44 мм	FRK17	FRK14	FRK19	FRK127	AYPC.F50.3.1323N AYPC.F50.3.1323	AYPC.F50.1909	–	AYPC.F50.0941-02 100x38x3
46 мм	FRK19	FRK16	FRK18	FRK128	AYPC.F50.3.1323N AYPC.F50.3.1323	AYPC.F50.1909	–	AYPC.F50.0941-02 100x38x3
48 мм	FRK18	FRK15	FRK17	FRK129	AYPC.F50.3.1323N AYPC.F50.3.1323	AYPC.F50.1909	–	AYPC.F50.0941-02 100x38x3
50 мм	FRK17	FRK14	FRK16	FRK130	AYPC.F50.3.1323N AYPC.F50.3.1323	AYPC.F50.1909	–	AYPC.F50.0941-02 100x38x3
52 мм	FRK19	FRK16	FRK15	FRK131	AYPC.F50.3.1323N AYPC.F50.3.1323	AYPC.F50.1909	–	AYPC.F50.0941-02 100x38x3
54 мм	FRK18	FRK15	FRK14	FRK132	AYPC.F50.3.1323N AYPC.F50.3.1323	AYPC.F50.1909	–	AYPC.F50.0941-02 100x38x3
56 мм	FRK17	FRK14	FRK19	FRK127	AYPC.F50.3.1324N AYPC.F50.3.1324	AYPC.F50.1910	–	AYPC.F50.0952-01 100x50x3
58 мм	FRK19	FRK16	FRK18	FRK128	AYPC.F50.3.1324N AYPC.F50.3.1324	AYPC.F50.1910	–	AYPC.F50.0952-01 100x50x3
60 мм	FRK18	FRK15	FRK17	FRK129	AYPC.F50.3.1324N AYPC.F50.3.1324	AYPC.F50.1910	–	AYPC.F50.0952-01 100x50x3
62 мм	FRK17	FRK14	FRK16	FRK130	AYPC.F50.3.1324N AYPC.F50.3.1324	AYPC.F50.1910	–	AYPC.F50.0952-01 100x50x3

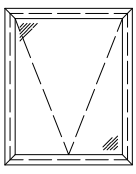

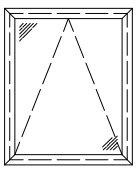

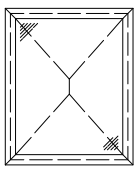

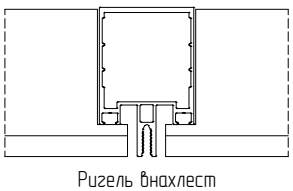

Ригель внахлест

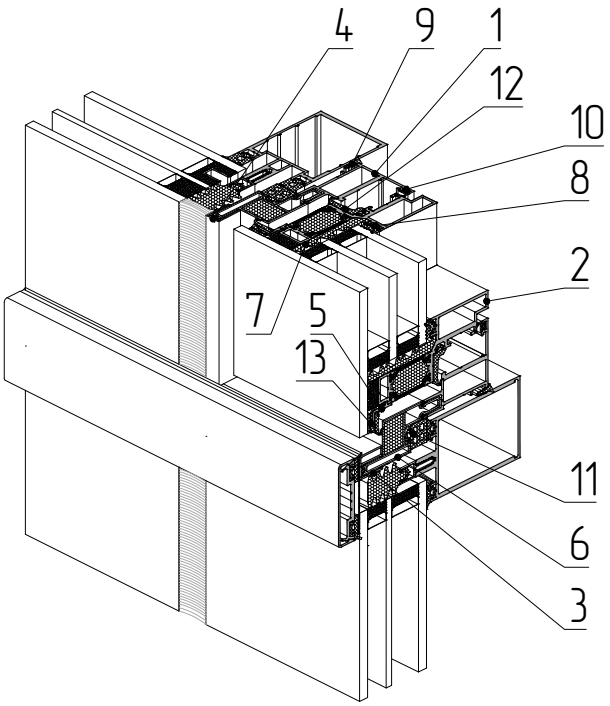

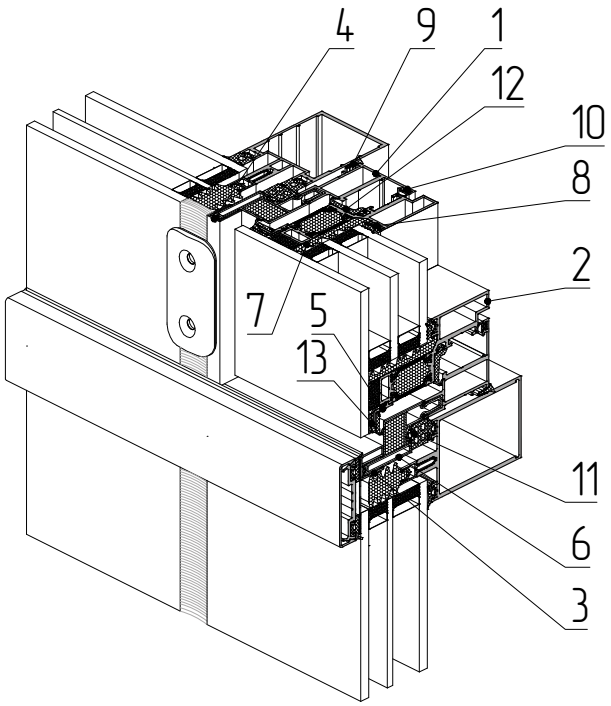

1 – профиль рамы AYPC.F50.1212
2 – профиль створки AYPC.F50.3.1315
3 – профиль вспомогательный AYPC.F50.1709
4– профиль вспомогательный AYPC.F50.1711
5 – профиль опорный под стеклопакет AYPC.F50.1815
6 – профиль рамы AYPC.F50.1909
7 – Уплотнитель фальца AYPC.F50.1959
8 – уплотнитель резиновый FRK14
9 – уплотнитель резиновый FRK38
10 – уплотнитель резиновый FRK98
11 – уплотнитель резиновый FRK132
12 – уплотнитель резиновый FRK253
13 – уплотнитель резиновый FRK254

ALT F50HL

Остекление интегрированного окна в стоечно-ригельной фасадной системе ALT F50HL

Ригель внахлест

Сечение через стойку

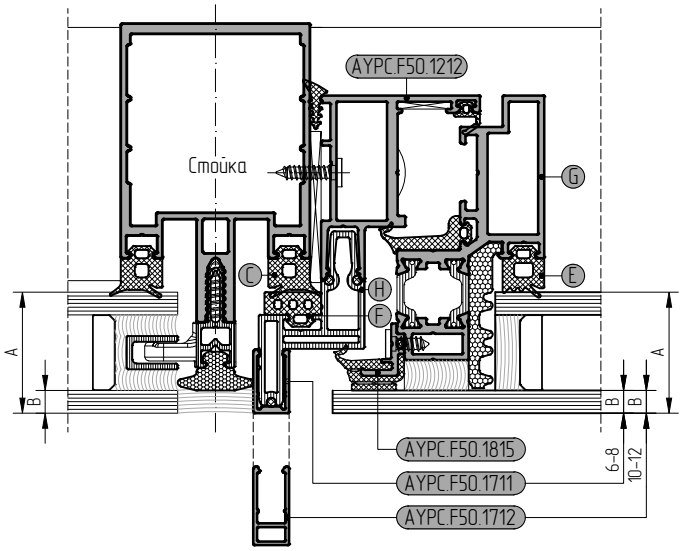

Сечение через ригель

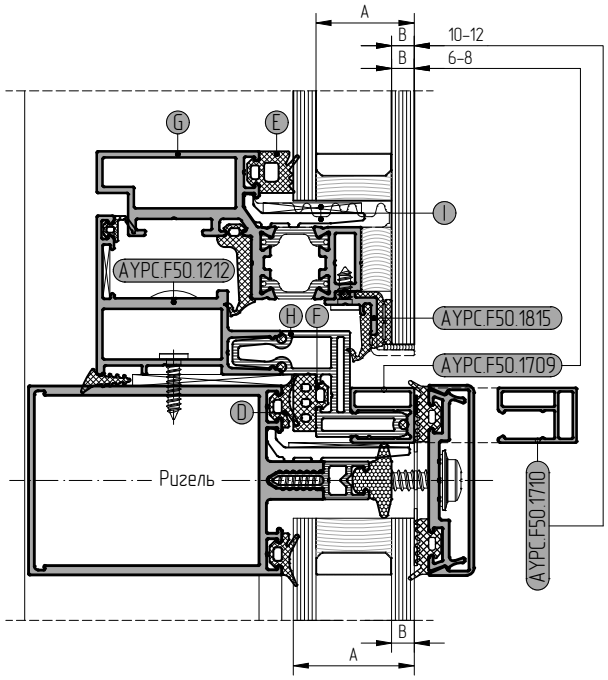

Толщина заполнения	Толщина наружного стекла	Уплотнитель				Профиль створки	Профиль рамы	Подкл. под стекло
		на профиле стойки	на профиле ригеля	на профиле створки	на профиле рамы	алюминиевая	пластиковая	алюминиевая / пластиковая
A	B	C	D	E	F	G	H	I
32 мм	6 мм	FRK227	FRK224	FRK17	FRK129	AYPC.F50.1314	AYPC.F50.1908	AYPC.F50.0941 100x26x3
	8 мм							
34 мм	6 мм	FRK229	FRK226	FRK16	FRK130	AYPC.F50.1314	AYPC.F50.1908	AYPC.F50.0941 100x26x3
	8 мм							
36 мм	6 мм	FRK228	FRK225	FRK15	FRK131	AYPC.F50.1314	AYPC.F50.1908	AYPC.F50.0941 100x26x3
	8 мм							
	10 мм			FRK17	FRK129			
38 мм	6 мм	FRK227	FRK224	FRK14	FRK132	AYPC.F50.1314	AYPC.F50.1908	AYPC.F50.0941 100x26x3
	8 мм							
	10 мм			FRK16	FRK130			
	12 мм							
40 мм	10 мм	FRK229	FRK226	FRK15	FRK131	AYPC.F50.1314	AYPC.F50.1908	AYPC.F50.0941 100x26x3
	12 мм							
42 мм	10 мм	FRK228	FRK225	FRK14	FRK132	AYPC.F50.1314	AYPC.F50.1908	AYPC.F50.0941 100x26x3
	12 мм							
44 мм	12 мм	FRK227	FRK225	FRK19	FRK127	AYPC.F50.3.1315N AYPC.F50.3.1315	AYPC.F50.1909	AYPC.F50.0941-02 100x38x3

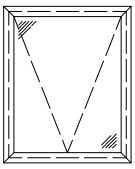

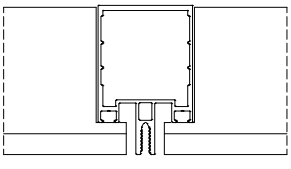

Ригель внахлест

АЛЮТЕХ ПРОФИЛЬНЫЕ СИСТЕМЫ

Остекление интегрированного окна в стоечно-ригельной фасадной системе ALT F50HL

Ригель внахлест

Сечение через стойку

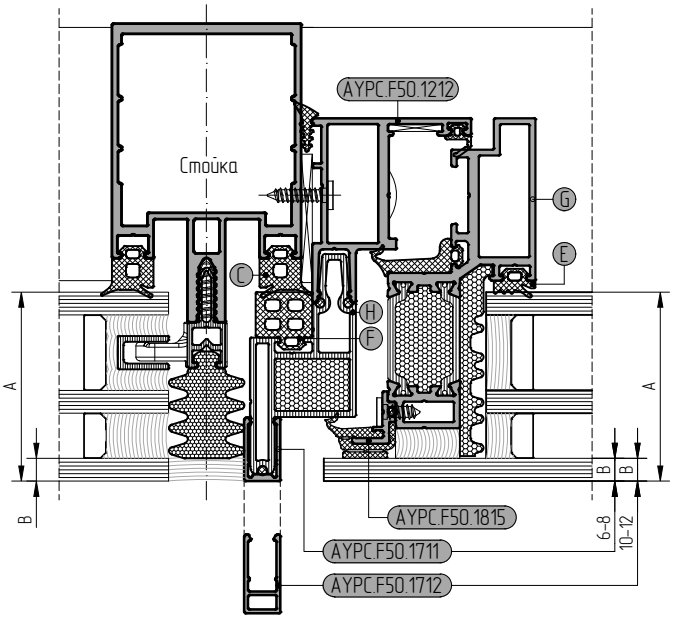

Сечение через ригель

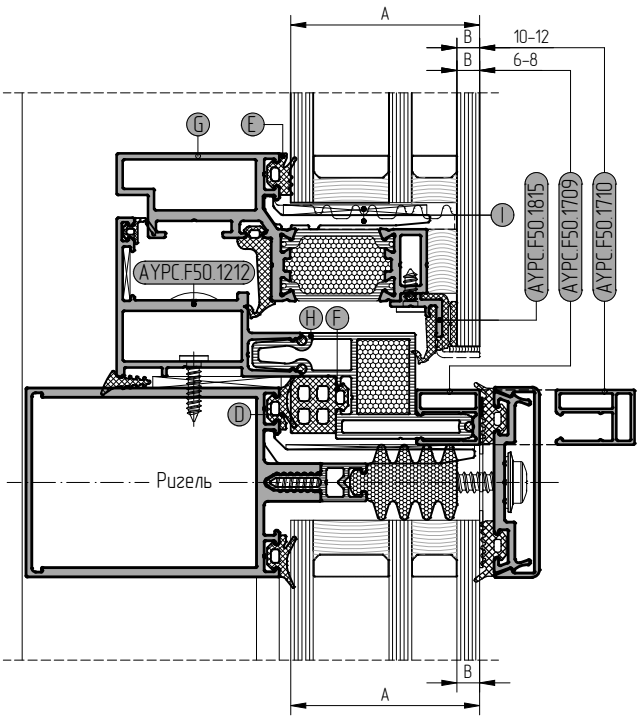

Толщина заполнения	Толщина наружного стекла	Уплотнитель				Профиль створки	Профиль рамы	Подкл. под стекло
		на профиле стойки	на профиле ригеля	на профиле створки	на профиле рамы	алюминиевая	пластиковая	алюминиевая / пластиковая
A	B	C	D	E	F	G	H	I
50 мм	6 мм	FRK227	FRK224	FRK14	FRK132	AYPC.F50.3.1315N AYPC.F50.3.1315	AYPC.F50.1909	AYPC.F50.0941-02 100x38x3
	8 мм							
52 мм	6 мм	FRK229	FRK226	FRK19	FRK127	AYPC.F50.3.1316N AYPC.F50.3.1316	AYPC.F50.1910	AYPC.F50.0952-01 100x50x3
	8 мм							
54 мм	6 мм	FRK228	FRK225	FRK18	FRK128	AYPC.F50.3.1316N AYPC.F50.3.1316	AYPC.F50.1910	AYPC.F50.0952-01 100x50x3
	8 мм							
	10 мм			FRK14	FRK132	AYPC.F50.3.1315N AYPC.F50.3.1315	AYPC.F50.1909	AYPC.F50.0941-02 100x38x3
56 мм	6 мм	FRK227	FRK224	FRK17	FRK129	AYPC.F50.3.1316N AYPC.F50.3.1316	AYPC.F50.1910	AYPC.F50.0952-01 100x50x3
	8 мм							
	10 мм			FRK19	FRK127	AYPC.F50.3.1316N AYPC.F50.3.1316	AYPC.F50.1910	AYPC.F50.0952-01 100x50x3
	12 мм							
58 мм	10 мм	FRK229	FRK226	FRK18	FRK128	AYPC.F50.3.1316N AYPC.F50.3.1316	AYPC.F50.1910	AYPC.F50.0952-01 100x50x3
	12 мм							
60 мм	10 мм	FRK228	FRK225	FRK17	FRK129	AYPC.F50.3.1316N AYPC.F50.3.1316	AYPC.F50.1910	AYPC.F50.0952-01 100x50x3
	12 мм							
62 мм	12 мм	FRK227	FRK224	FRK16	FRK130	AYPC.F50.3.1316N AYPC.F50.3.1316	AYPC.F50.1910	AYPC.F50.0952-01 100x50x3

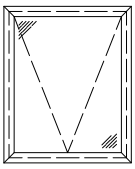

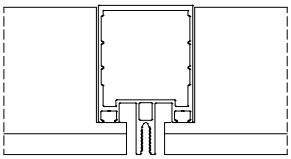

Ригель внахлест

Остекление интегрированного окна в стоечно-ригельной фасадной системе ALT F50HL

Ригель внахлест

Сечение через стойку

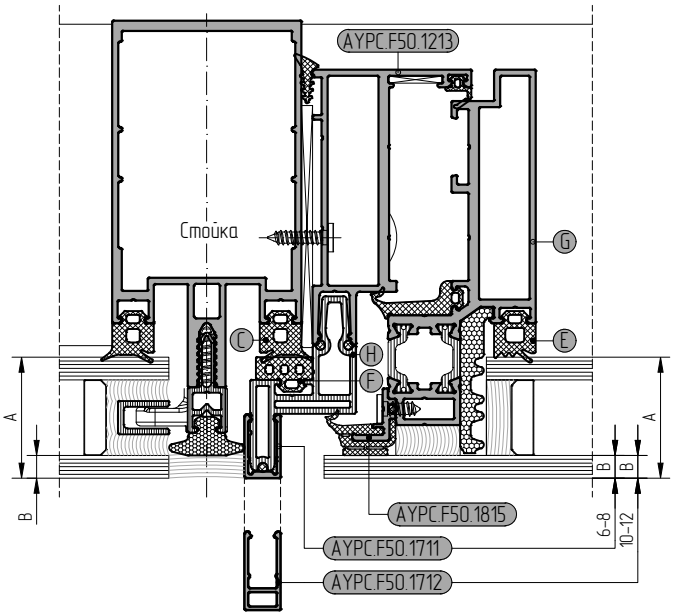

Сечение через ригель

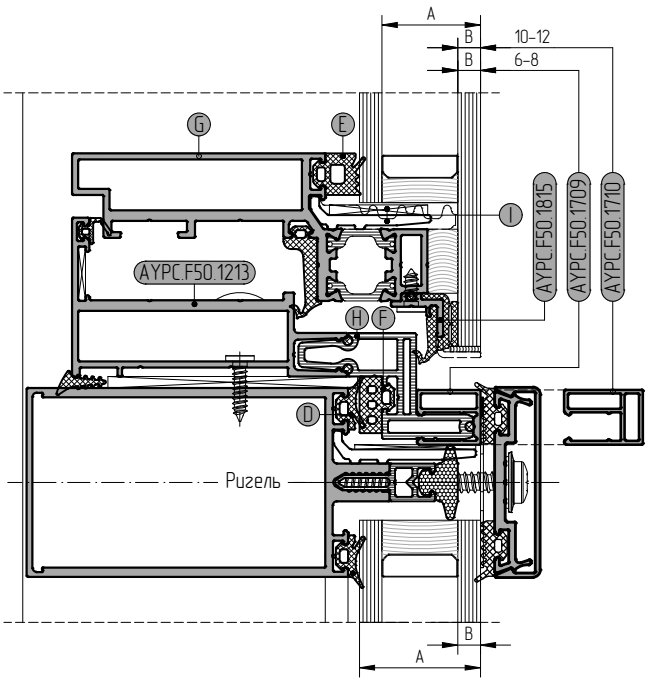

Толщина заполнения	Толщина наружного стекла	Уплотнитель				Профиль створки	Профиль рамы	Подкл. под стекло
		на профиле стойки	на профиле ригеля	на профиле створки	на профиле рамы	алюминиевая	пластиковая	алюминиевая / пластиковая
A	B	C	D	E	F	G	H	I
32 мм	6 мм	FRK227	FRK224	FRK17	FRK129	AYPC.F50.1318	AYPC.F50.1908	AYPC.F50.0941 100x26x3
	8 мм							
34 мм	6 мм	FRK229	FRK226	FRK16	FRK130	AYPC.F50.1318	AYPC.F50.1908	AYPC.F50.0941 100x26x3
	8 мм							
36 мм	6 мм	FRK228	FRK225	FRK15	FRK131	AYPC.F50.1318	AYPC.F50.1908	AYPC.F50.0941 100x26x3
	8 мм							
	10 мм			FRK17	FRK129			
38 мм	6 мм	FRK227	FRK224	FRK14	FRK132	AYPC.F50.1318	AYPC.F50.1908	AYPC.F50.0941 100x26x3
	8 мм							
	10 мм			FRK16	FRK130			
	12 мм							
40 мм	10 мм	FRK229	FRK226	FRK15	FRK131	AYPC.F50.1318	AYPC.F50.1908	AYPC.F50.0941 100x26x3
	12 мм							
42 мм	10 мм	FRK228	FRK225	FRK14	FRK132	AYPC.F50.1318	AYPC.F50.1908	AYPC.F50.0941 100x26x3
	12 мм							
44 мм	12 мм	FRK227	FRK225	FRK19	FRK127	AYPC.F50.3.1319N AYPC.F50.3.1319	AYPC.F50.1909	AYPC.F50.0941-02 100x38x3

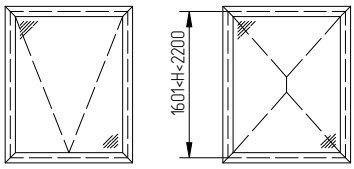

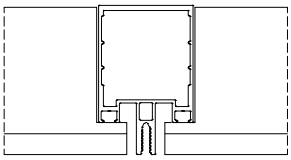

Ригель внахлест

АЛЮТЕХ ПРОФИЛЬНЫЕ СИСТЕМЫ

Остекление интегрированного окна в стоечно-ригельной фасадной системе ALT F50HL

Ригель внахлест

Сечение через стойку

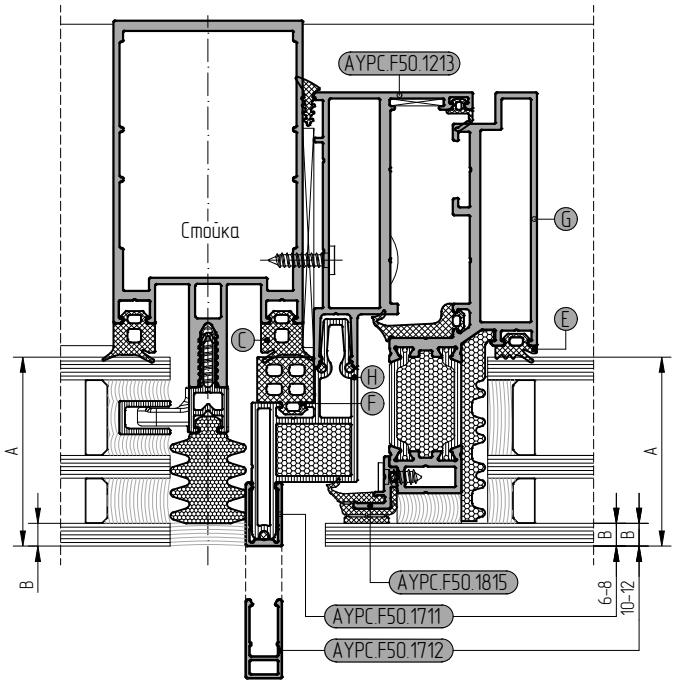

Сечение через ригель

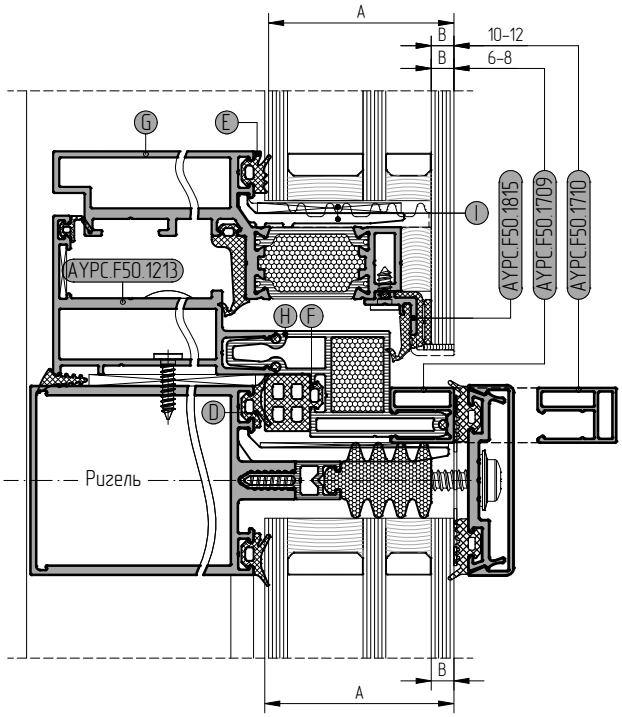

Толщина заполнения	Толщина наружного стекла	Уплотнитель				Профиль створки	Профиль рамы	Подкл. под стекло
		на профиле стойки	на профиле ригеля	на профиле створки	на профиле рамы	алюминиевая	пластиковая	алюминиевая / пластиковая
A	B	C	D	E	F	G	H	I
50 мм	6 мм	FRK227	FRK224	FRK14	FRK132	АУРС.F50.3.1319N АУРС.F50.3.1319	АУРС.F50.1909	АУРС.F50.0941-02 100x38x3
	8 мм							
52 мм	6 мм	FRK229	FRK226	FRK19	FRK127	АУРС.F50.3.1320N АУРС.F50.3.1320	АУРС.F50.1910	АУРС.F50.0952-01 100x50x3
	8 мм							
54 мм	6 мм	FRK228	FRK225	FRK18	FRK128	АУРС.F50.3.1320N АУРС.F50.3.1320	АУРС.F50.1910	АУРС.F50.0952-01 100x50x3
	8 мм							
	10 мм			FRK14	FRK132	АУРС.F50.3.1319N АУРС.F50.3.1319	АУРС.F50.1909	АУРС.F50.0941-02 100x38x3
56 мм	6 мм	FRK227	FRK224	FRK17	FRK129	АУРС.F50.3.1320N АУРС.F50.3.1320	АУРС.F50.1910	АУРС.F50.0952-01 100x50x3
	8 мм							
	10 мм			FRK19	FRK127	АУРС.F50.3.1320N АУРС.F50.3.1320	АУРС.F50.1910	АУРС.F50.0952-01 100x50x3
	12 мм							
58 мм	10 мм	FRK229	FRK226	FRK18	FRK128	АУРС.F50.3.1320N АУРС.F50.3.1320	АУРС.F50.1910	АУРС.F50.0952-01 100x50x3
	12 мм							
60 мм	10 мм	FRK228	FRK225	FRK17	FRK129	АУРС.F50.3.1320N АУРС.F50.3.1320	АУРС.F50.1910	АУРС.F50.0952-01 100x50x3
	12 мм							
62 мм	12 мм	FRK227	FRK224	FRK16	FRK130	АУРС.F50.3.1320N АУРС.F50.3.1320	АУРС.F50.1910	АУРС.F50.0952-01 100x50x3

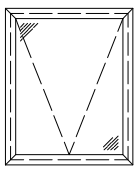

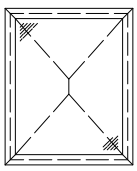

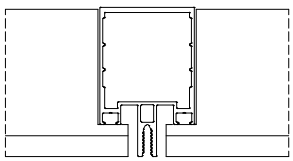

Ригель внахлест

Остекление интегрированного окна в стоечно-ригельной фасадной системе ALT F50HL

Ригель внахлест

Сечение через стойку

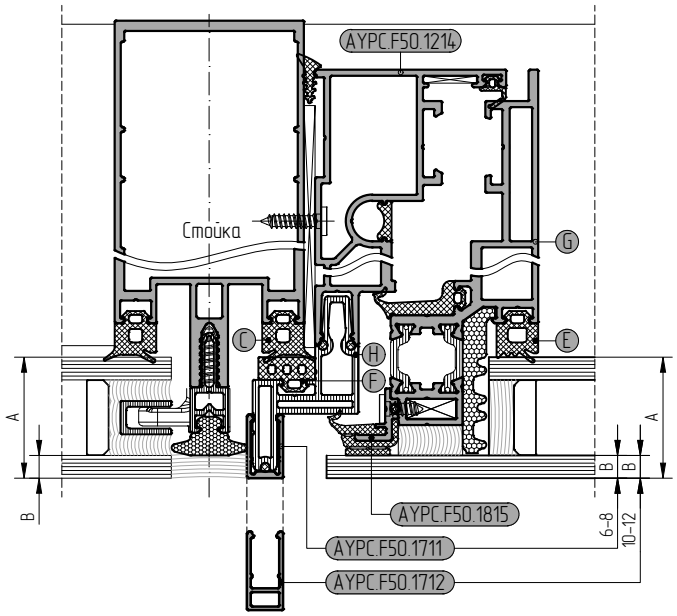

Сечение через ригель

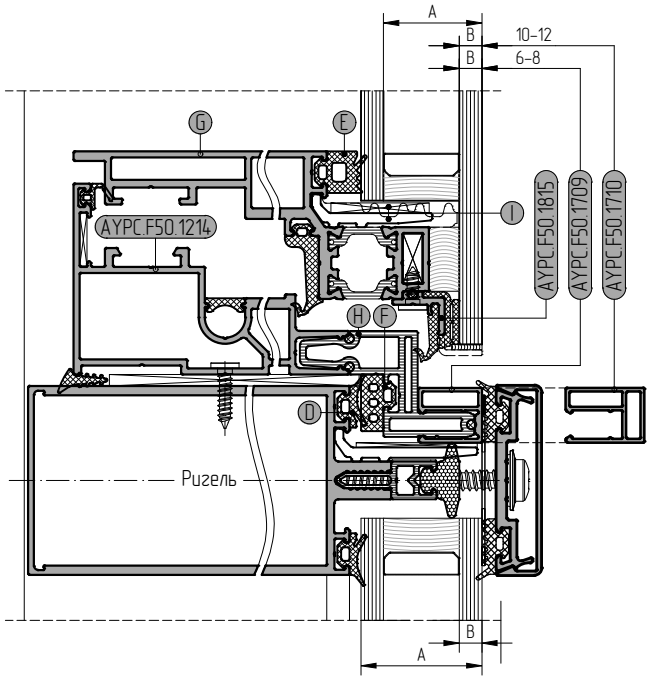

Толщина заполнения	Толщина наружного стекла	Уплотнитель				Профиль створки	Профиль рамы	Подкл. под стекло
		на профиле стойки	на профиле ригеля	на профиле створки	на профиле рамы	алюминиевая	пластиковая	алюминиевая / пластиковая
A	B	C	D	E	F	G	H	I
32 мм	6 мм	FRK227	FRK224	FRK17	FRK129	AYPC.F50.1322	AYPC.F50.1908	AYPC.F50.0941 100x26x3
	8 мм							
34 мм	6 мм	FRK229	FRK226	FRK16	FRK130	AYPC.F50.1322	AYPC.F50.1908	AYPC.F50.0941 100x26x3
	8 мм							
36 мм	6 мм	FRK228	FRK225	FRK15	FRK131	AYPC.F50.1322	AYPC.F50.1908	AYPC.F50.0941 100x26x3
	8 мм							
	10 мм			FRK17	FRK129			
38 мм	6 мм	FRK227	FRK224	FRK14	FRK132	AYPC.F50.1322	AYPC.F50.1908	AYPC.F50.0941 100x26x3
	8 мм							
	10 мм			FRK16	FRK130			
	12 мм							
40 мм	10 мм	FRK229	FRK226	FRK15	FRK131	AYPC.F50.1322	AYPC.F50.1908	AYPC.F50.0941 100x26x3
	12 мм							
42 мм	10 мм	FRK228	FRK225	FRK14	FRK132	AYPC.F50.1322	AYPC.F50.1908	AYPC.F50.0941 100x26x3
	12 мм							
44 мм	12 мм	FRK227	FRK225	FRK19	FRK127	AYPC.F50.3.1323N AYPC.F50.3.1323	AYPC.F50.1909	AYPC.F50.0941-02 100x38x3

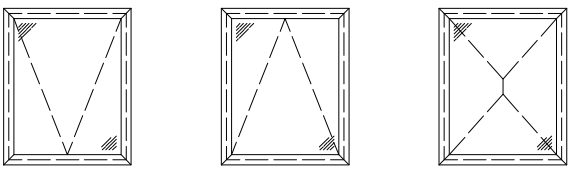

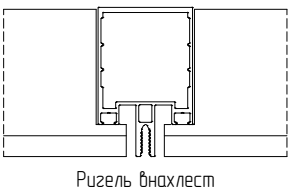

Ригель внахлест

АЛЮТЕХ ПРОФИЛЬНЫЕ СИСТЕМЫ

Остекление интегрированного окна в стоечно-ригельной фасадной системе ALT F50HL

Ригель внахлест

Сечение через стойку

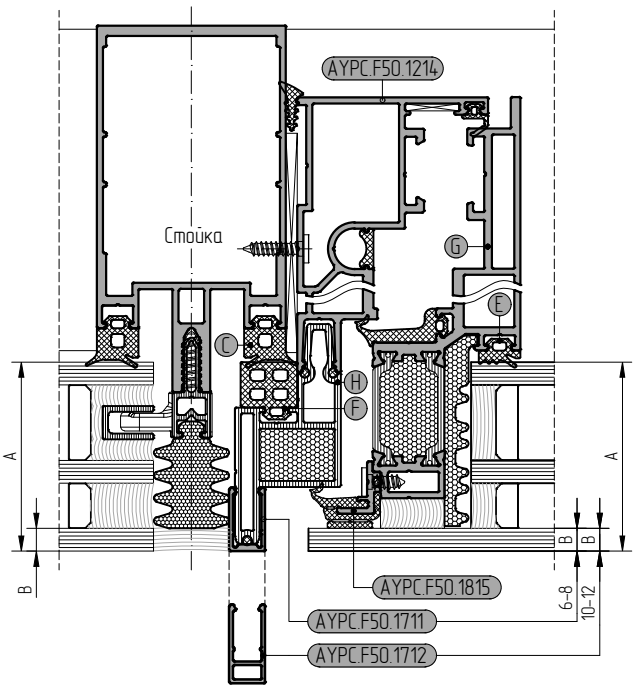

Сечение через ригель

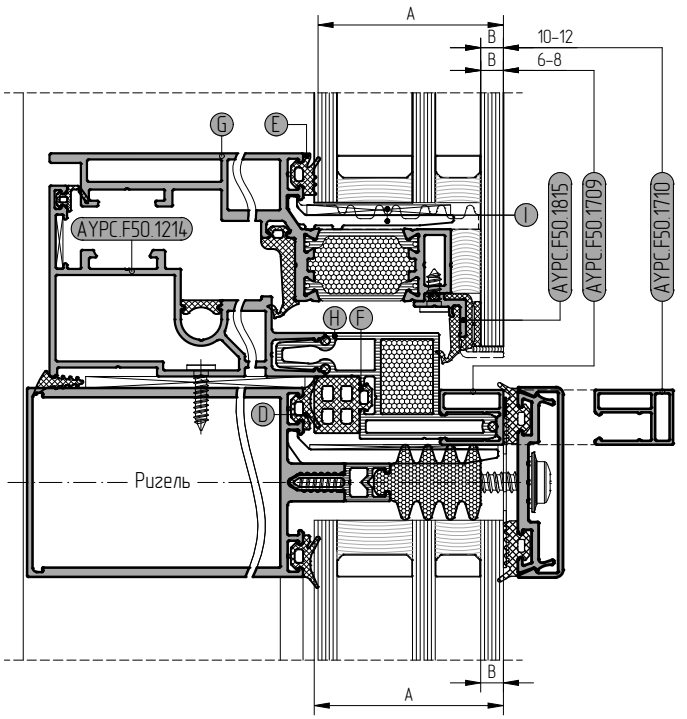

Толщина заполнения	Толщина наружного стекла	Уплотнитель				Профиль створки	Профиль рамы	Подкл. под стекло
		на профиле стойки	на профиле ригеля	на профиле створки	на профиле рамы	алюминиевая	пластиковая	алюминиевая / пластиковая
A	B	C	D	E	F	G	H	I
50 мм	6 мм	FRK227	FRK224	FRK14	FRK132	АУРС.F50.3.1323N АУРС.F50.3.1323	АУРС.F50.1909	АУРС.F50.0941-02 100x38x3
	8 мм							
52 мм	6 мм	FRK229	FRK226	FRK19	FRK127	АУРС.F50.3.1324N АУРС.F50.3.1324	АУРС.F50.1910	АУРС.F50.0952-01 100x50x3
	8 мм							
54 мм	6 мм	FRK228	FRK225	FRK18	FRK128	АУРС.F50.3.1324N АУРС.F50.3.1324	АУРС.F50.1910	АУРС.F50.0952-01 100x50x3
	8 мм							
	10 мм			FRK14	FRK132	АУРС.F50.3.1323N АУРС.F50.3.1323	АУРС.F50.1909	АУРС.F50.0941-02 100x38x3
56 мм	6 мм	FRK227	FRK224	FRK17	FRK129	АУРС.F50.3.1324N АУРС.F50.3.1324	АУРС.F50.1910	АУРС.F50.0952-01 100x50x3
	8 мм							
	10 мм			FRK19	FRK127	АУРС.F50.3.1324N АУРС.F50.3.1324	АУРС.F50.1910	АУРС.F50.0952-01 100x50x3
	12 мм							
58 мм	10 мм	FRK229	FRK226	FRK18	FRK128	АУРС.F50.3.1324N АУРС.F50.3.1324	АУРС.F50.1910	АУРС.F50.0952-01 100x50x3
	12 мм							
60 мм	10 мм	FRK228	FRK225	FRK17	FRK129	АУРС.F50.3.1324N АУРС.F50.3.1324	АУРС.F50.1910	АУРС.F50.0952-01 100x50x3
	12 мм							
62 мм	12 мм	FRK227	FRK224	FRK16	FRK130	АУРС.F50.3.1324N АУРС.F50.3.1324	АУРС.F50.1910	АУРС.F50.0952-01 100x50x3

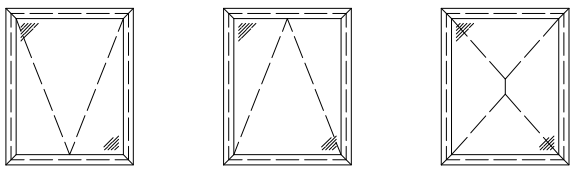

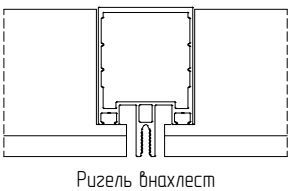

Ригель внахлест

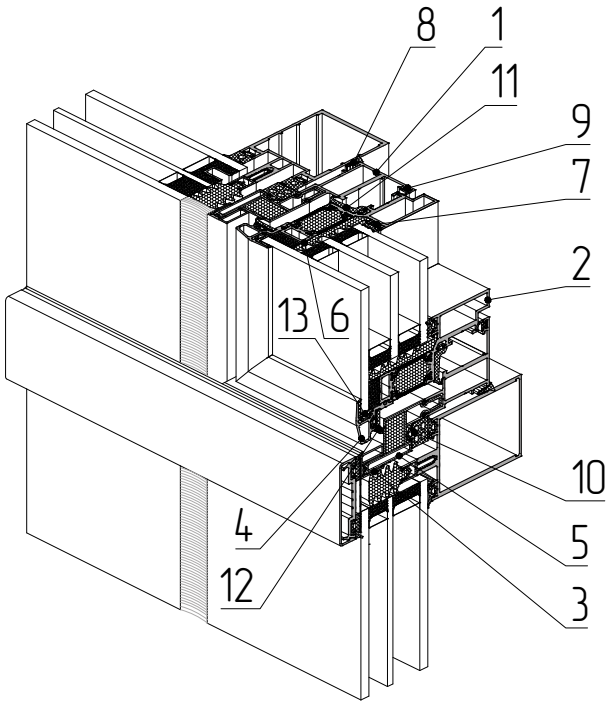

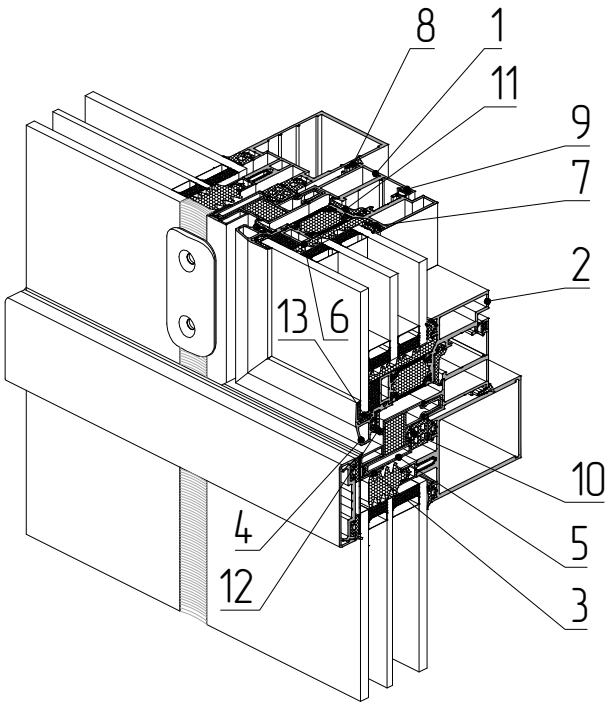

1 – профиль рамы AYPC.F50.1212
2 – профиль створки AYPC.F50.3.1315
3 – профиль вспомогательный AYPC.F50.1709
4 – профиль опорный под стеклопакет AYPC.F50.1822
5 – профиль рамы AYPC.F50.1909
6 – Уплотнитель фальца AYPC.F50.1959
7 – уплотнитель резиновый FRK14
8 – уплотнитель резиновый FRK38
9 – уплотнитель резиновый FRK98
10 – уплотнитель резиновый FRK132
11 – уплотнитель резиновый FRK253
12 – уплотнитель резиновый FRK255
13 – уплотнитель резиновый FRK256

ALT F50HL

Остекление интегрированного окна в стоечно-ригельной фасадной системе ALT F50HL

Ригель внахлест

Сечение через стойку

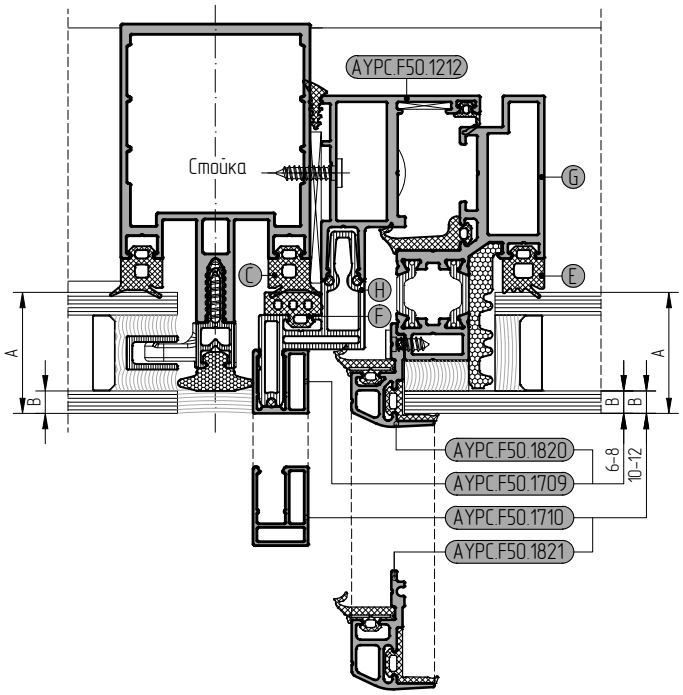

Сечение через ригель

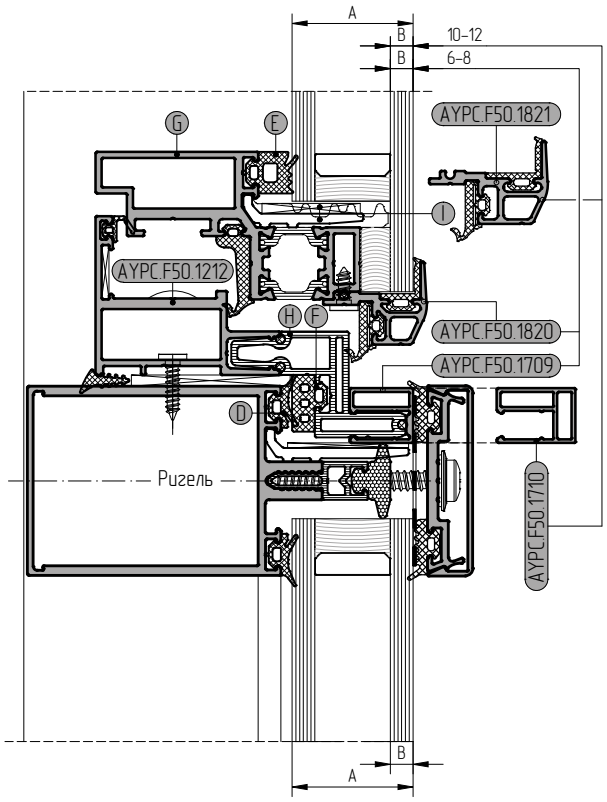

Толщина заполнения	Толщина наружного стекла	Уплотнитель				Профиль створки	Профиль рамы	Подкл. под стекло	
		на профиле стойки	на профиле ригеля	на профиле створки	на профиле рамы	алюминиевая	пластиковая	алюминиевая	пластиковая
A	B	C	D	E	F	G	H	I	
32 мм	6 мм	FRK227	FRK224	FRK17	FRK129	AYPC.F50.1314	AYPC.F50.1908	AYPC.F50.0941	100x26x3
	8 мм								
34 мм	6 мм	FRK229	FRK226	FRK16	FRK130	AYPC.F50.1314	AYPC.F50.1908	AYPC.F50.0941	100x26x3
	8 мм								
36 мм	6 мм	FRK228	FRK225	FRK15	FRK131	AYPC.F50.1314	AYPC.F50.1908	AYPC.F50.0941	100x26x3
	8 мм								
	10 мм			FRK17	FRK129				
38 мм	6 мм	FRK227	FRK224	FRK14	FRK132	AYPC.F50.1314	AYPC.F50.1908	AYPC.F50.0941	100x26x3
	8 мм								
	10 мм			FRK16	FRK130				
	12 мм								
40 мм	10 мм	FRK229	FRK226	FRK15	FRK131	AYPC.F50.1314	AYPC.F50.1908	AYPC.F50.0941	100x26x3
	12 мм								
42 мм	10 мм	FRK228	FRK225	FRK14	FRK132	AYPC.F50.1314	AYPC.F50.1908	AYPC.F50.0941	100x26x3
	12 мм								
44 мм	12 мм	FRK227	FRK225	FRK19	FRK127	AYPC.F50.3.1315N AYPC.F50.3.1315	AYPC.F50.1909	AYPC.F50.0941-02	100x38x3

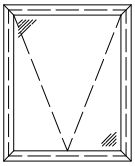

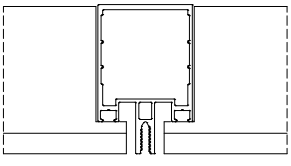

Ригель внахлест

Остекление интегрированного окна в стоечно-ригельной фасадной системе ALT F50HL

Ригель внахлест

Сечение через стойку

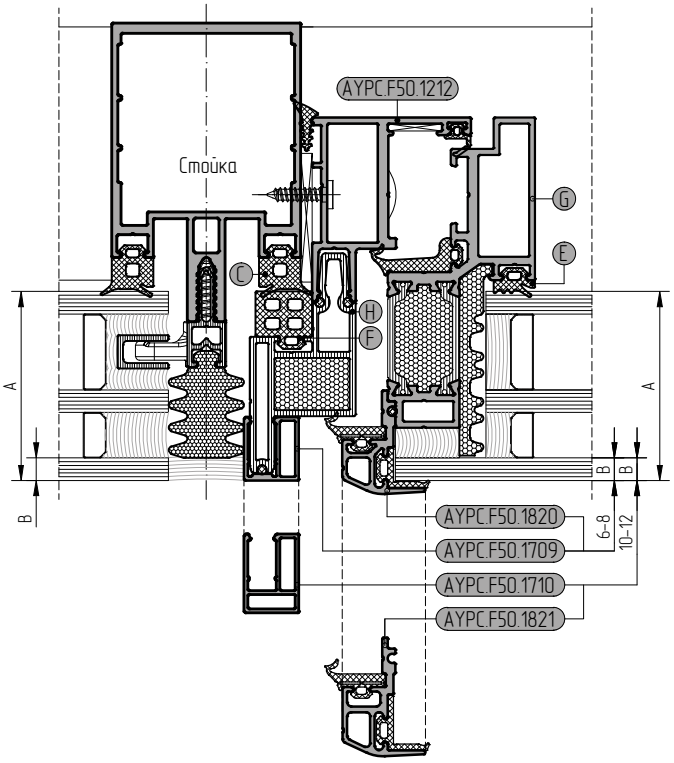

Сечение через ригель

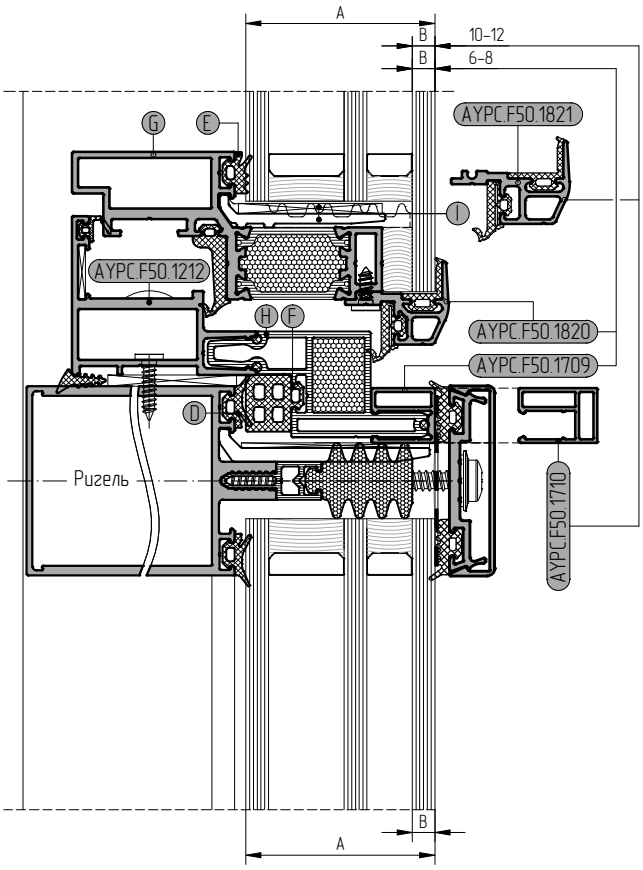

Толщина заполнения	Толщина наружного стекла	Уплотнитель				Профиль створки	Профиль рамы	Подкл. под стекло
		на профиле стойки	на профиле ригеля	на профиле створки	на профиле рамы	алюминиевая	пластиковая	алюминиевая / пластиковая
A	B	C	D	E	F	G	H	I
50	6 мм	FRK227	FRK224	FRK14	FRK132	AYPC.F50.3.1315N AYPC.F50.3.1315	AYPC.F50.1909	AYPC.F50.0941-02 100x38x3
	8 мм							
52 мм	6 мм	FRK229	FRK226	FRK19	FRK127	AYPC.F50.3.1316N AYPC.F50.3.1316	AYPC.F50.1910	AYPC.F50.0952-01 100x50x3
	8 мм							
54 мм	6 мм	FRK228	FRK225	FRK18	FRK128	AYPC.F50.3.1316N AYPC.F50.3.1316	AYPC.F50.1910	AYPC.F50.0952-01 100x50x3
	8 мм							
	10 мм			FRK14	FRK132	AYPC.F50.3.1315N AYPC.F50.3.1315	AYPC.F50.1909	AYPC.F50.0941-02 100x38x3
56 мм	6 мм	FRK227	FRK224	FRK17	FRK129	AYPC.F50.3.1316N AYPC.F50.3.1316	AYPC.F50.1910	AYPC.F50.0952-01 100x50x3
	8 мм							
	10 мм			FRK19	FRK127	AYPC.F50.3.1316N AYPC.F50.3.1316	AYPC.F50.1910	AYPC.F50.0952-01 100x50x3
	12 мм							
58 мм	10 мм	FRK229	FRK226	FRK18	FRK128	AYPC.F50.3.1316N AYPC.F50.3.1316	AYPC.F50.1910	AYPC.F50.0952-01 100x50x3
	12 мм							
60 мм	10 мм	FRK228	FRK225	FRK17	FRK129	AYPC.F50.3.1316N AYPC.F50.3.1316	AYPC.F50.1910	AYPC.F50.0952-01 100x50x3
	12 мм							
62 мм	12 мм	FRK227	FRK224	FRK16	FRK130	AYPC.F50.3.1316N AYPC.F50.3.1316	AYPC.F50.1910	AYPC.F50.0952-01 100x50x3

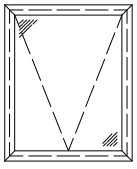

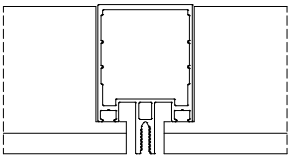

Ригель внахлест

АЛЮТЕХ ПРОФИЛЬНЫЕ СИСТЕМЫ

Остекление интегрированного окна в стоечно-ригельной фасадной системе ALT F50HL

Ригель внахлест

Сечение через стойку

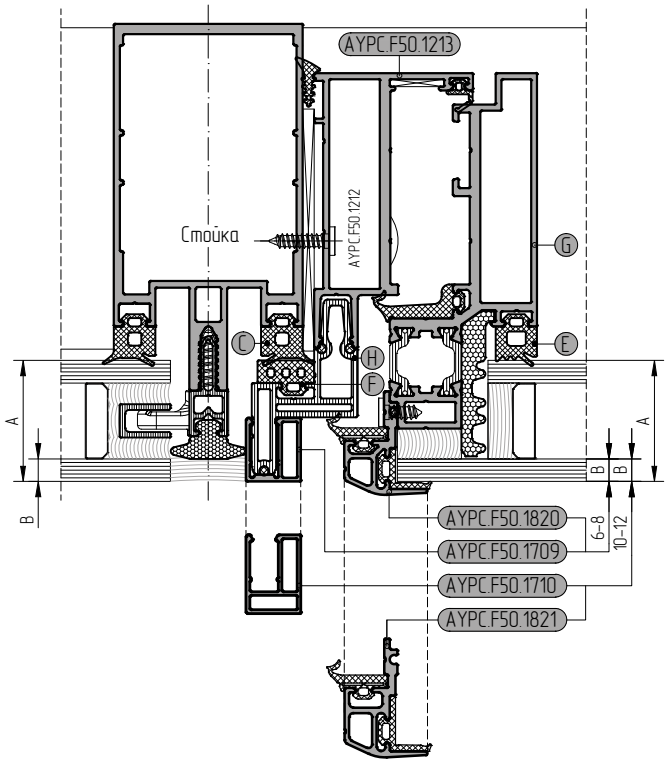

Сечение через ригель

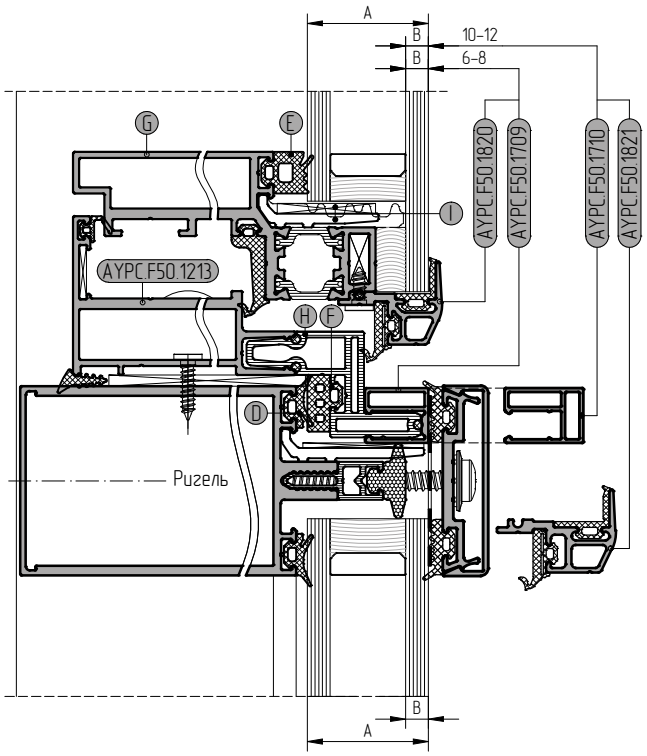

Толщина заполнения	Толщина наружного стекла	Уплотнитель				Профиль створки	Профиль рамы	Подкл. под стекло	
		на профиле стойки	на профиле ригеля	на профиле створки	на профиле рамы	алюминиевая	пластиковая	алюминиевая	пластиковая
A	B	C	D	E	F	G	H	I	
32 мм	6 мм	FRK227	FRK224	FRK17	FRK129	AYPC.F50.1318	AYPC.F50.1908	AYPC.F50.0941	100x26x3
	8 мм								
34 мм	6 мм	FRK229	FRK226	FRK16	FRK130	AYPC.F50.1318	AYPC.F50.1908	AYPC.F50.0941	100x26x3
	8 мм								
36 мм	6 мм	FRK228	FRK225	FRK15	FRK131	AYPC.F50.1318	AYPC.F50.1908	AYPC.F50.0941	100x26x3
	8 мм								
	10 мм			FRK17	FRK129				
38 мм	6 мм	FRK227	FRK224	FRK14	FRK132	AYPC.F50.1318	AYPC.F50.1908	AYPC.F50.0941	100x26x3
	8 мм								
	10 мм			FRK16	FRK130				
	12 мм								
40 мм	10 мм	FRK229	FRK226	FRK15	FRK131	AYPC.F50.1318	AYPC.F50.1908	AYPC.F50.0941	100x26x3
	12 мм								
42 мм	10 мм	FRK228	FRK225	FRK14	FRK132	AYPC.F50.1318	AYPC.F50.1908	AYPC.F50.0941	100x26x3
	12 мм								
44 мм	12 мм	FRK227	FRK225	FRK19	FRK127	AYPC.F50.3.1319N AYPC.F50.3.1319	AYPC.F50.1909	AYPC.F50.0941-02	100x38x3

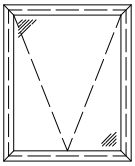

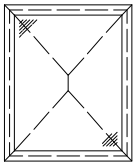

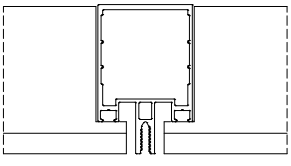

Ригель внахлест

Остекление интегрированного окна в стоечно-ригельной фасадной системе ALT F50HL

Ригель внахлест

Сечение через стойку

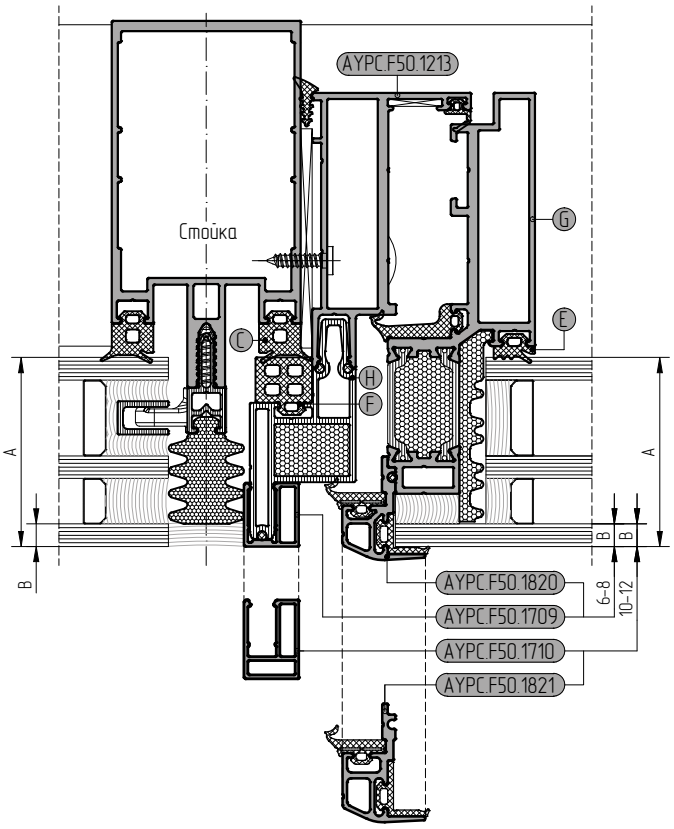

Сечение через ригель

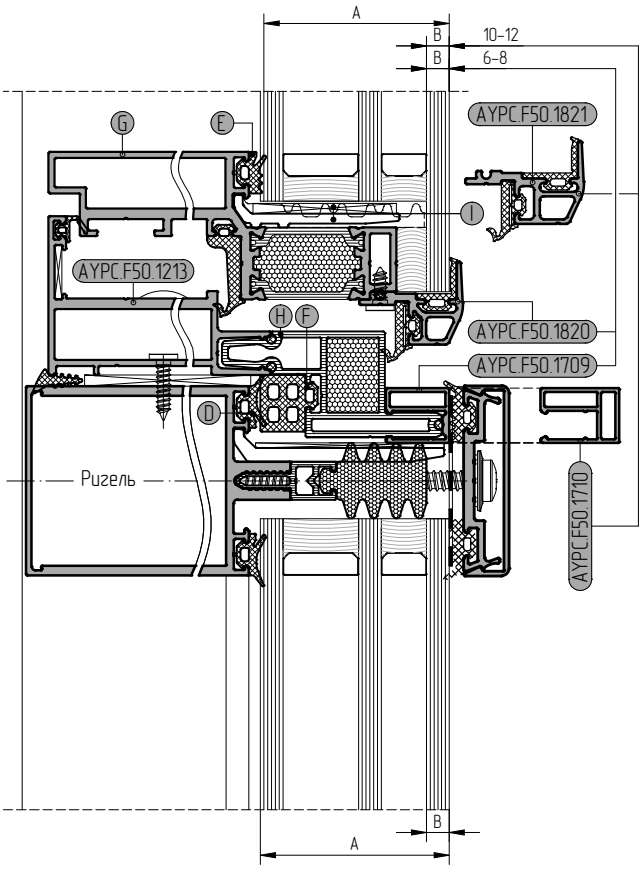

Толщина заполнения	Толщина наружного стекла	Уплотнитель				Профиль створки	Профиль рамы	Подкл. под стекло
		на профиле стойки	на профиле ригеля	на профиле створки	на профиле рамы	алюминиевая	пластиковая	алюминиевая / пластиковая
A	B	C	D	E	F	G	H	I
50 мм	6 мм	FRK227	FRK224	FRK14	FRK132	AYPC.F50.3.1319N / AYPC.F50.3.1319	AYPC.F50.1909	AYPC.F50.0941-02 100x38x3
	8 мм							
52 мм	6 мм	FRK229	FRK226	FRK19	FRK127	AYPC.F50.3.1320N / AYPC.F50.3.1320	AYPC.F50.1910	AYPC.F50.0952-01 100x50x3
	8 мм							
54 мм	6 мм	FRK228	FRK225	FRK18	FRK128	AYPC.F50.3.1320N / AYPC.F50.3.1320	AYPC.F50.1910	AYPC.F50.0952-01 100x50x3
	8 мм							
	10 мм			FRK14	FRK132	AYPC.F50.3.1319N / AYPC.F50.3.1319	AYPC.F50.1909	AYPC.F50.0941-02 100x38x3
56 мм	6 мм	FRK227	FRK224	FRK17	FRK129	AYPC.F50.3.1320N / AYPC.F50.3.1320	AYPC.F50.1910	AYPC.F50.0952-01 100x50x3
	8 мм							
	10 мм			FRK19	FRK127	AYPC.F50.3.1320N / AYPC.F50.3.1320	AYPC.F50.1910	AYPC.F50.0952-01 100x50x3
	12 мм							
58 мм	10 мм	FRK229	FRK226	FRK18	FRK128	AYPC.F50.3.1320N / AYPC.F50.3.1320	AYPC.F50.1910	AYPC.F50.0952-01 100x50x3
	12 мм							
60 мм	10 мм	FRK228	FRK225	FRK17	FRK129	AYPC.F50.3.1320N / AYPC.F50.3.1320	AYPC.F50.1910	AYPC.F50.0952-01 100x50x3
	12 мм							
62 мм	12 мм	FRK227	FRK224	FRK16	FRK130	AYPC.F50.3.1320N / AYPC.F50.3.1320	AYPC.F50.1910	AYPC.F50.0952-01 100x50x3

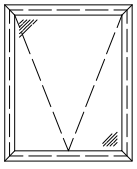

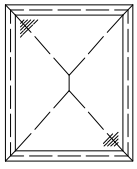

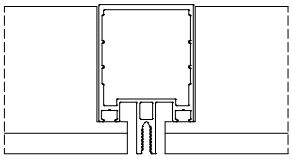

Ригель внахлест

АЛЮТЕХ
ПРОФИЛЬНЫЕ СИСТЕМЫ

Остекление интегрированного окна в стоечно-ригельной фасадной системе ALT F50HL

Ригель внахлест

Сечение через стойку

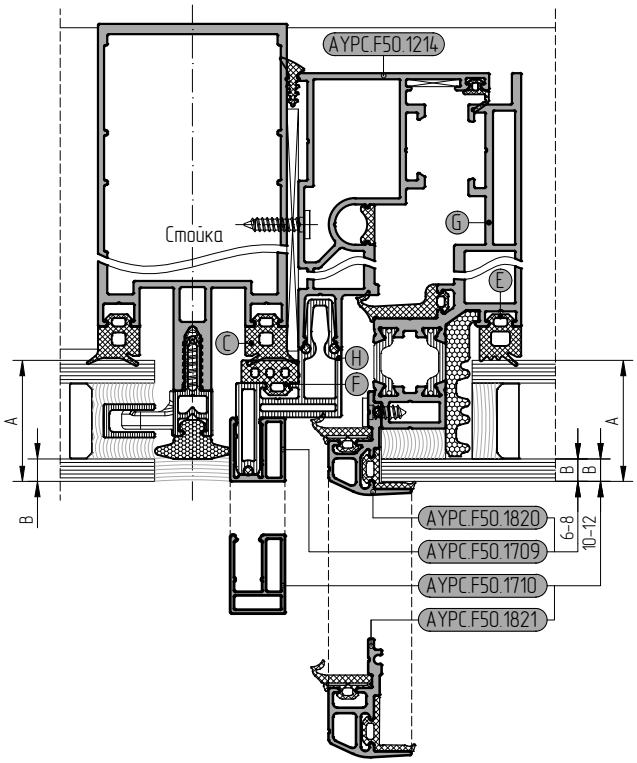

Сечение через ригель

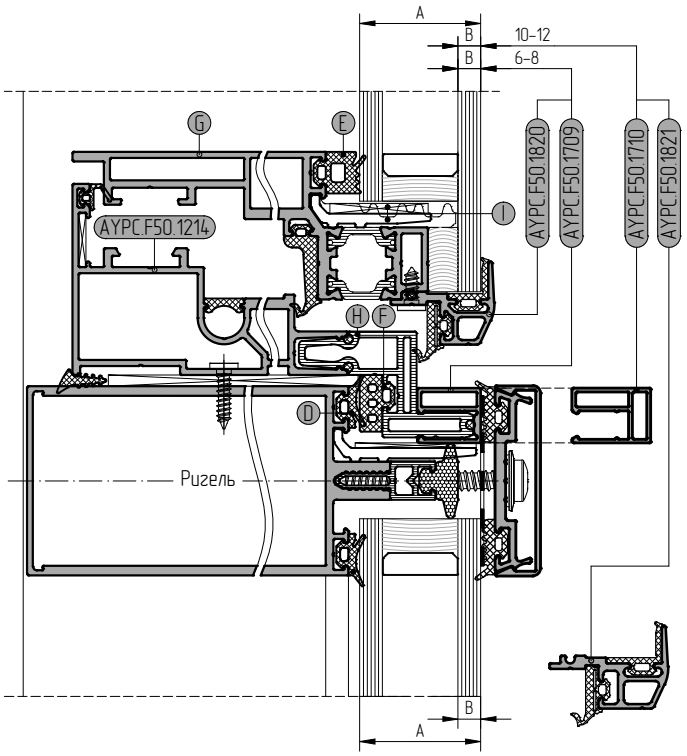

Толщина заполнения	Толщина наружного стекла	Уплотнитель				Профиль створки	Профиль рамы	Подкл. под стекло	
		на профиле стойки	на профиле ригеля	на профиле створки	на профиле рамы	алюминиевая	пластиковая	алюминиевая	пластиковая
A	B	C	D	E	F	G	H	I	
32 мм	6 мм	FRK227	FRK224	FRK17	FRK129	АУРС.F50.1322	АУРС.F50.1908	АУРС.F50.0941	100x26x3
	8 мм								
34 мм	6 мм	FRK229	FRK226	FRK16	FRK130	АУРС.F50.1322	АУРС.F50.1908	АУРС.F50.0941	100x26x3
	8 мм								
36 мм	6 мм	FRK228	FRK225	FRK15	FRK131	АУРС.F50.1322	АУРС.F50.1908	АУРС.F50.0941	100x26x3
	8 мм								
	10 мм			FRK17	FRK129				
38 мм	6 мм	FRK227	FRK224	FRK14	FRK132	АУРС.F50.1322	АУРС.F50.1908	АУРС.F50.0941	100x26x3
	8 мм								
	10 мм			FRK16	FRK130				
	12 мм								
40 мм	10 мм	FRK229	FRK226	FRK15	FRK131	АУРС.F50.1322	АУРС.F50.1908	АУРС.F50.0941	100x26x3
	12 мм								
42 мм	10 мм	FRK228	FRK225	FRK14	FRK132	АУРС.F50.1322	АУРС.F50.1908	АУРС.F50.0941	100x26x3
	12 мм								
44 мм	12 мм	FRK227	FRK225	FRK19	FRK127	АУРС.F50.3.1323N АУРС.F50.3.1323	АУРС.F50.1909	АУРС.F50.0941-02	100x38x3

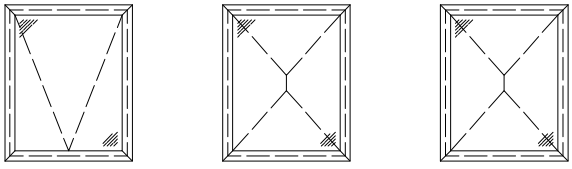

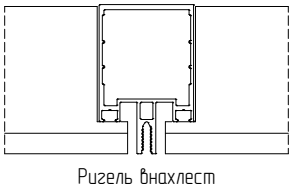

Ригель внахлест

Остекление интегрированного окна в стоечно-ригельной фасадной системе ALT F50HL

Ригель внахлест

Сечение через стойку

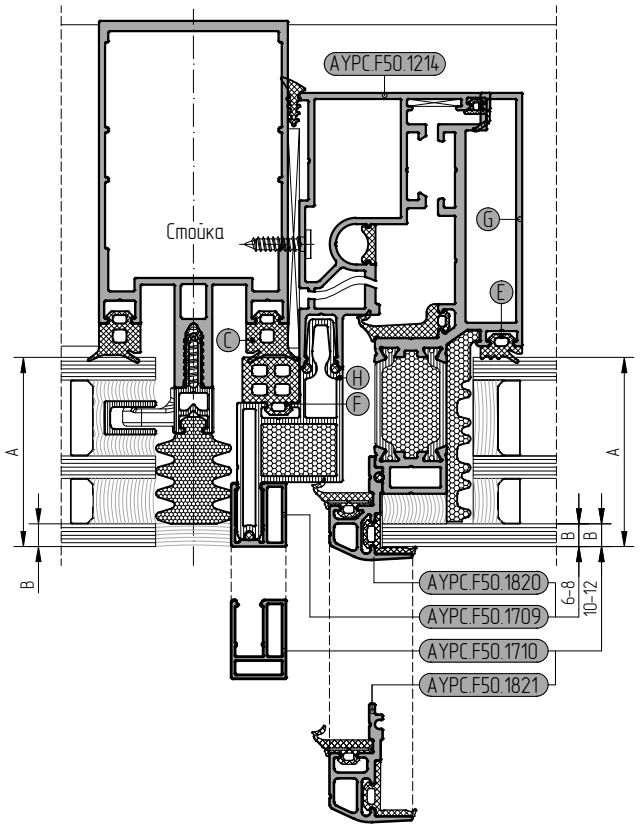

Сечение через ригель

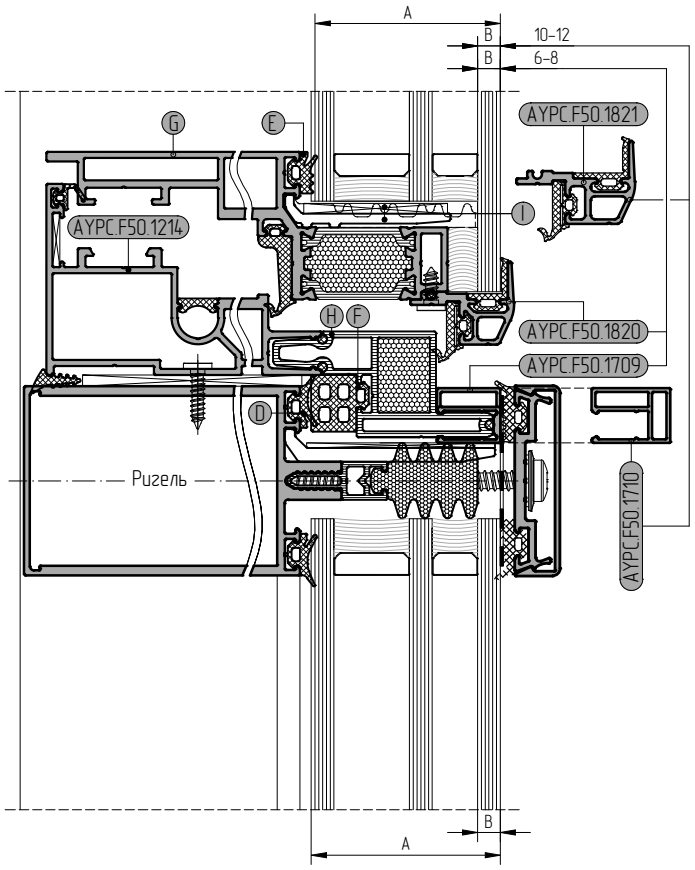

Толщина заполнения	Толщина наружного стекла	Уплотнитель				Профиль створки	Профиль рамы	Подкл. под стекло
		на профиле стойки	на профиле ригеля	на профиле створки	на профиле рамы	алюминиевая	пластиковая	алюминиевая / пластиковая
A	B	C	D	E	F	G	H	I
50 мм	6 мм	FRK227	FRK224	FRK14	FRK132	AYPC.F50.3.1323N AYPC.F50.3.1323	AYPC.F50.1909	AYPC.F50.0941-02 100x38x3
	8 мм							
52 мм	6 мм	FRK229	FRK226	FRK19	FRK127	AYPC.F50.3.1324N AYPC.F50.3.1324	AYPC.F50.1910	AYPC.F50.0952-01 100x50x3
	8 мм							
54 мм	6 мм	FRK228	FRK225	FRK18	FRK128	AYPC.F50.3.1324N AYPC.F50.3.1324	AYPC.F50.1910	AYPC.F50.0952-01 100x50x3
	8 мм							
	10 мм			FRK14	FRK132	AYPC.F50.3.1323N AYPC.F50.3.1323	AYPC.F50.1909	AYPC.F50.0941-02 100x38x3
56 мм	6 мм	FRK227	FRK224	FRK17	FRK129	AYPC.F50.3.1324N AYPC.F50.3.1324	AYPC.F50.1910	AYPC.F50.0952-01 100x50x3
	8 мм							
	10 мм			FRK19	FRK127	AYPC.F50.3.1324N AYPC.F50.3.1324	AYPC.F50.1910	AYPC.F50.0952-01 100x50x3
	12 мм							
58 мм	10 мм	FRK229	FRK226	FRK18	FRK128	AYPC.F50.3.1324N AYPC.F50.3.1324	AYPC.F50.1910	AYPC.F50.0952-01 100x50x3
	12 мм							
60 мм	10 мм	FRK228	FRK225	FRK17	FRK129	AYPC.F50.3.1324N AYPC.F50.3.1324	AYPC.F50.1910	AYPC.F50.0952-01 100x50x3
	12 мм							
62 мм	12 мм	FRK227	FRK224	FRK16	FRK130	AYPC.F50.3.1324N AYPC.F50.3.1324	AYPC.F50.1910	AYPC.F50.0952-01 100x50x3

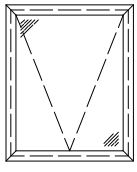

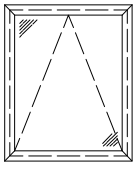

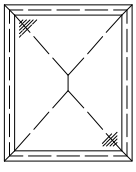

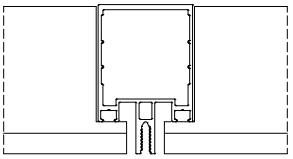

Ригель внахлест

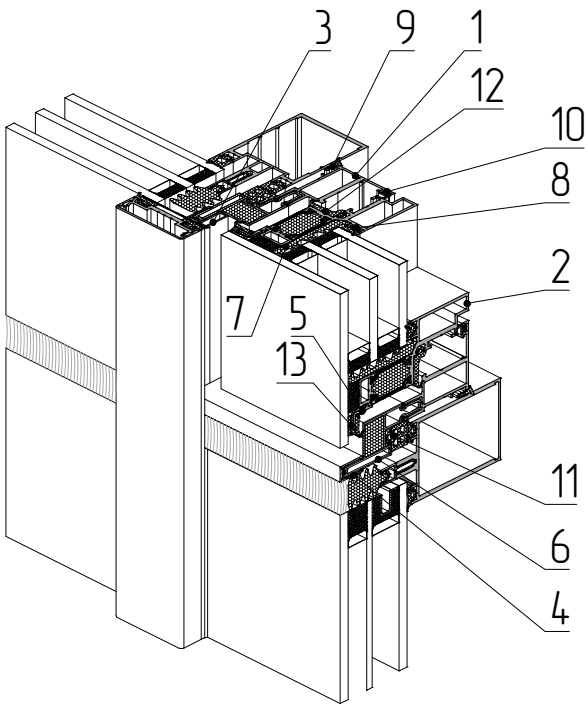

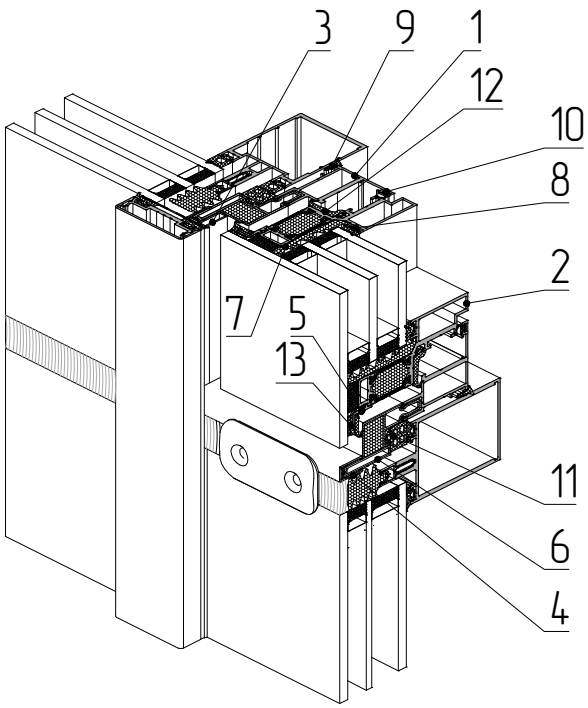

1 – профиль рамы AYPC.F50.1212
2 – профиль створки AYPC.F50.3.1315
3 – профиль вспомогательный AYPC.F50.1709
4– профиль вспомогательный AYPC.F50.1711
5 – профиль опорный под стеклопакет AYPC.F50.1815
6 – профиль рамы AYPC.F50.1909
7 – Уплотнитель фальца AYPC.F50.1959
8 – уплотнитель резиновый FRK14
9 – уплотнитель резиновый FRK38
10 – уплотнитель резиновый FRK98
11 – уплотнитель резиновый FRK132
12 – уплотнитель резиновый FRK253
13 – уплотнитель резиновый FRK254

ALT F50VL

Остекление интегрированного окна в стоечно-ригельной фасадной системе ALT F50VL

Ригель внахлест

Сечение через стойку

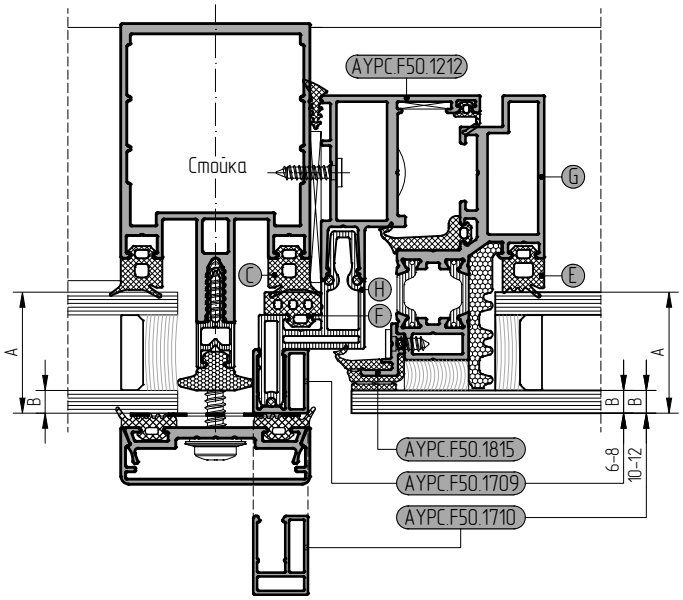

Сечение через ригель

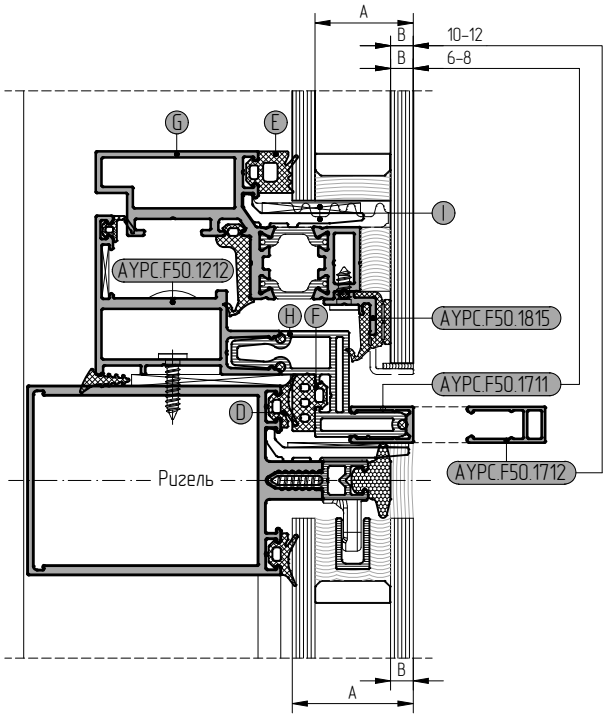

Толщина заполнения	Толщина наружного стекла	Уплотнитель				Профиль створки	Профиль рамы	Подкл. под стекло	
		на профиле стойки	на профиле ригеля	на профиле створки	на профиле рамы	алюминиевая	пластиковая	алюминиевая	пластиковая
A	B	C	D	E	F	G	H	I	
32 мм	6 мм	FRK227	FRK224	FRK17	FRK129	AYPC.F50.1314	AYPC.F50.1908	AYPC.F50.0941	100x26x3
	8 мм								
34 мм	6 мм	FRK229	FRK226	FRK16	FRK130	AYPC.F50.1314	AYPC.F50.1908	AYPC.F50.0941	100x26x3
	8 мм								
36 мм	6 мм	FRK228	FRK225	FRK15	FRK131	AYPC.F50.1314	AYPC.F50.1908	AYPC.F50.0941	100x26x3
	8 мм								
	10 мм			FRK17	FRK129				
38 мм	6 мм	FRK227	FRK224	FRK14	FRK132	AYPC.F50.1314	AYPC.F50.1908	AYPC.F50.0941	100x26x3
	8 мм								
	10 мм			FRK16	FRK130				
	12 мм								
40 мм	10 мм	FRK229	FRK226	FRK15	FRK131	AYPC.F50.1314	AYPC.F50.1908	AYPC.F50.0941	100x26x3
	12 мм								
42 мм	10 мм	FRK228	FRK225	FRK14	FRK132	AYPC.F50.1314	AYPC.F50.1908	AYPC.F50.0941	100x26x3
	12 мм								
44 мм	12 мм	FRK227	FRK225	FRK19	FRK127	AYPC.F50.3.1315N AYPC.F50.3.1315	AYPC.F50.1909	AYPC.F50.0941-02	100x38x3

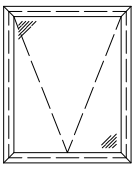

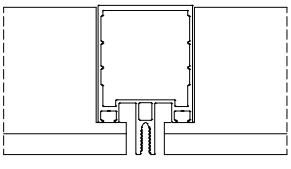

Ригель внахлест

Остекление интегрированного окна в стоечно-ригельной фасадной системе ALT F50VL

Ригель внахлест

Сечение через стойку

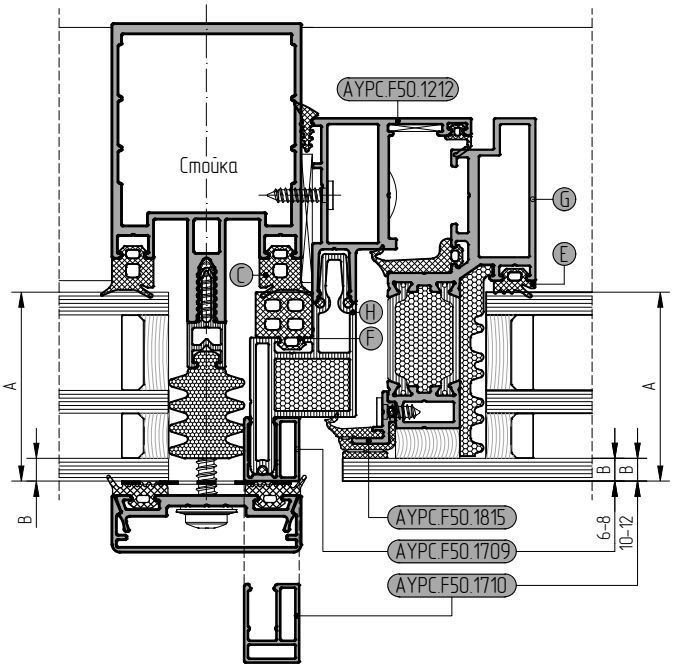

Сечение через ригель

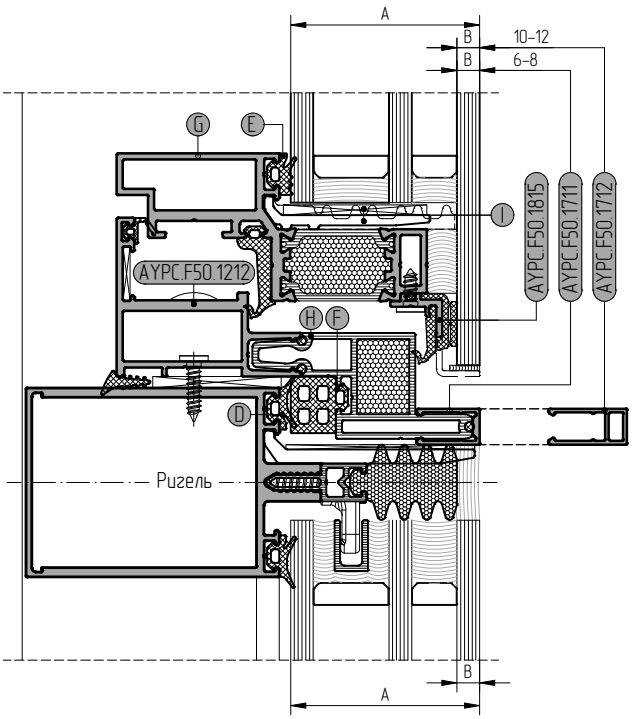

Толщина заполнения	Толщина наружного стекла	Уплотнитель				Профиль створки	Профиль рамы	Подкл. под стекло
		на профиле стойки	на профиле ригеля	на профиле створки	на профиле рамы	алюминиевая	пластиковая	алюминиевая / пластиковая
A	B	C	D	E	F	G	H	I
50 мм	6 мм	FRK227	FRK224	FRK14	FRK132	AYPC.F50.3.1315N AYPC.F50.3.1315	AYPC.F50.1909	AYPC.F50.0941-02 100x38x3
	8 мм							
52 мм	6 мм	FRK229	FRK226	FRK19	FRK127	AYPC.F50.3.1316N AYPC.F50.3.1316	AYPC.F50.1910	AYPC.F50.0952-01 100x50x3
	8 мм							
54 мм	6 мм	FRK228	FRK225	FRK18	FRK128	AYPC.F50.3.1316N AYPC.F50.3.1316	AYPC.F50.1910	AYPC.F50.0952-01 100x50x3
	8 мм							
	10 мм			FRK14	FRK132	AYPC.F50.3.1315N AYPC.F50.3.1315	AYPC.F50.1909	AYPC.F50.0941-02 100x38x3
56 мм	6 мм	FRK227	FRK224	FRK17	FRK129	AYPC.F50.3.1316N AYPC.F50.3.1316	AYPC.F50.1910	AYPC.F50.0952-01 100x50x3
	8 мм							
	10 мм			FRK19	FRK127	AYPC.F50.3.1316N AYPC.F50.3.1316	AYPC.F50.1910	AYPC.F50.0952-01 100x50x3
	12 мм							
58 мм	10 мм	FRK229	FRK226	FRK18	FRK128	AYPC.F50.3.1316N AYPC.F50.3.1316	AYPC.F50.1910	AYPC.F50.0952-01 100x50x3
	12 мм							
60 мм	10 мм	FRK228	FRK225	FRK17	FRK129	AYPC.F50.3.1316N AYPC.F50.3.1316	AYPC.F50.1910	AYPC.F50.0952-01 100x50x3
	12 мм							
62 мм	12 мм	FRK227	FRK224	FRK16	FRK130	AYPC.F50.3.1316N AYPC.F50.3.1316	AYPC.F50.1910	AYPC.F50.0952-01 100x50x3

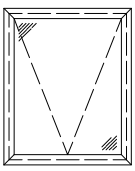

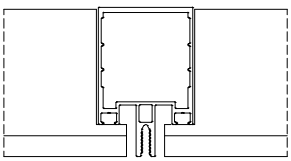

Ригель внахлест

Остекление интегрированного окна в стоечно-ригельной фасадной системе ALT F50VL

Ригель внахлест

Сечение через стойку

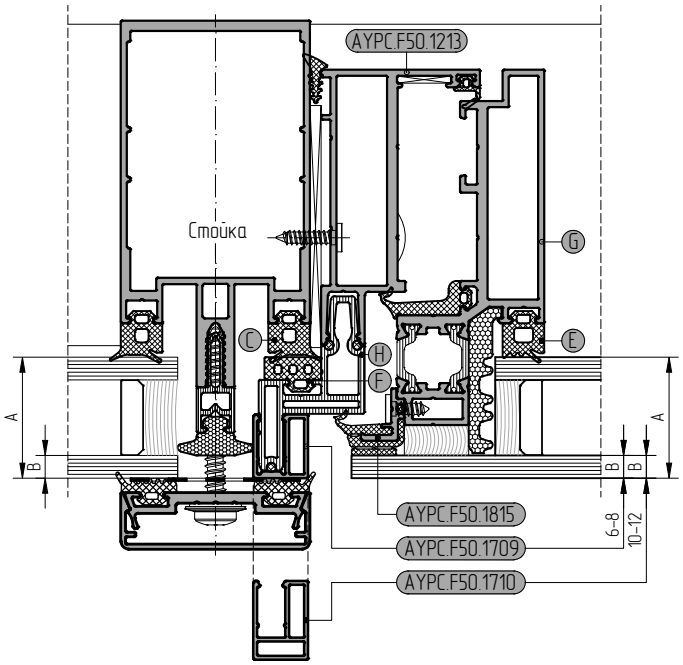

Сечение через ригель

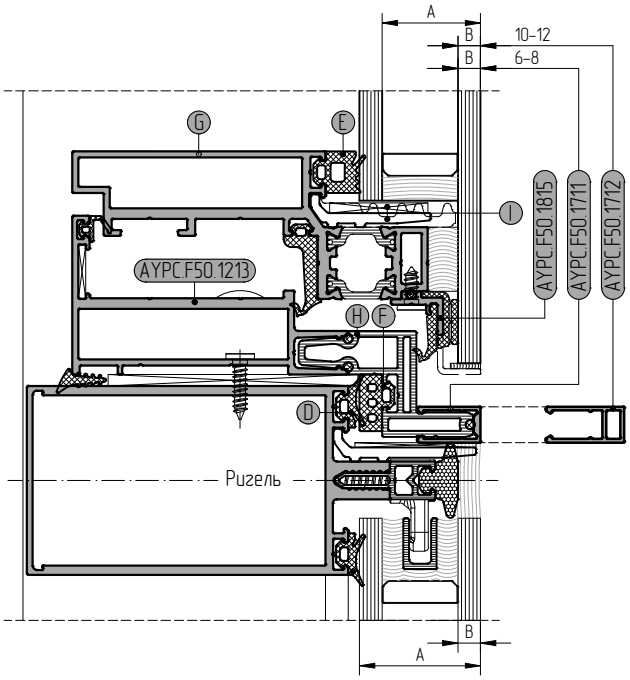

Толщина заполнения	Толщина наружного стекла	Уплотнитель				Профиль створки	Профиль рамы	Подкл. под стекло
		на профиле стойки	на профиле ригеля	на профиле створки	на профиле рамы	алюминиевая	пластиковая	алюминиевая / пластиковая
A	B	C	D	E	F	G	H	I
32 мм	6 мм	FRK227	FRK224	FRK17	FRK129	AYPC.F50.1318	AYPC.F50.1908	AYPC.F50.0941 100x26x3
	8 мм							
34 мм	6 мм	FRK229	FRK226	FRK16	FRK130	AYPC.F50.1318	AYPC.F50.1908	AYPC.F50.0941 100x26x3
	8 мм							
36 мм	6 мм	FRK228	FRK225	FRK15	FRK131	AYPC.F50.1318	AYPC.F50.1908	AYPC.F50.0941 100x26x3
	8 мм							
	10 мм			FRK17	FRK129			
38 мм	6 мм	FRK227	FRK224	FRK14	FRK132	AYPC.F50.1318	AYPC.F50.1908	AYPC.F50.0941 100x26x3
	8 мм							
	10 мм			FRK16	FRK130			
	12 мм							
40 мм	10 мм	FRK229	FRK226	FRK15	FRK131	AYPC.F50.1318	AYPC.F50.1908	AYPC.F50.0941 100x26x3
	12 мм							
42 мм	10 мм	FRK228	FRK225	FRK14	FRK132	AYPC.F50.1318	AYPC.F50.1908	AYPC.F50.0941 100x26x3
	12 мм							
44 мм	12 мм	FRK227	FRK225	FRK19	FRK127	AYPC.F50.3.1319N AYPC.F50.3.1319	AYPC.F50.1909	AYPC.F50.0941-02 100x38x3

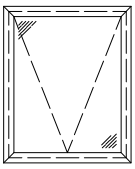

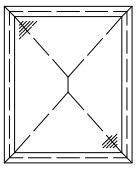

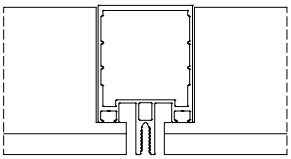

Ригель внахлест

АЛЮТЕХ
ПРОФИЛЬНЫЕ СИСТЕМЫ

Остекление интегрированного окна в стоечно-ригельной фасадной системе ALT F50VL

Ригель внахлест

Сечение через стойку

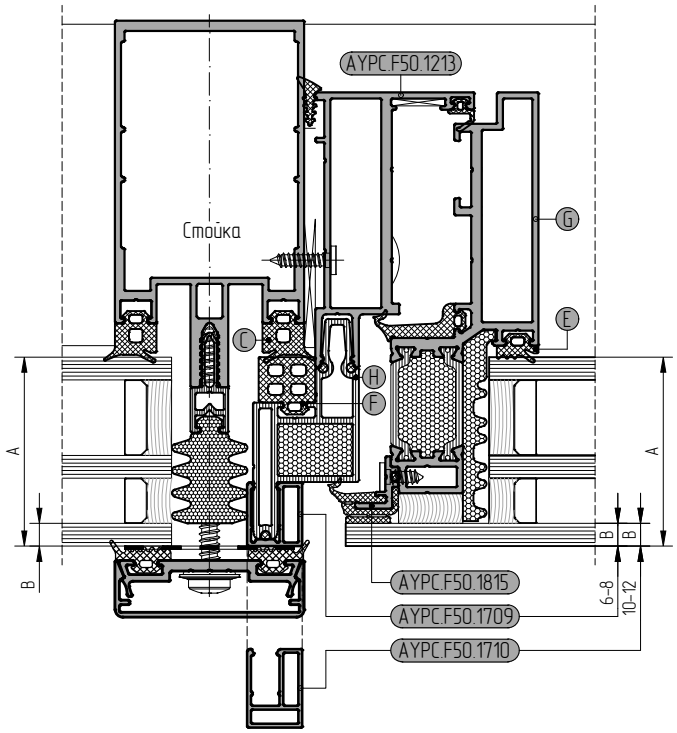

Сечение через ригель

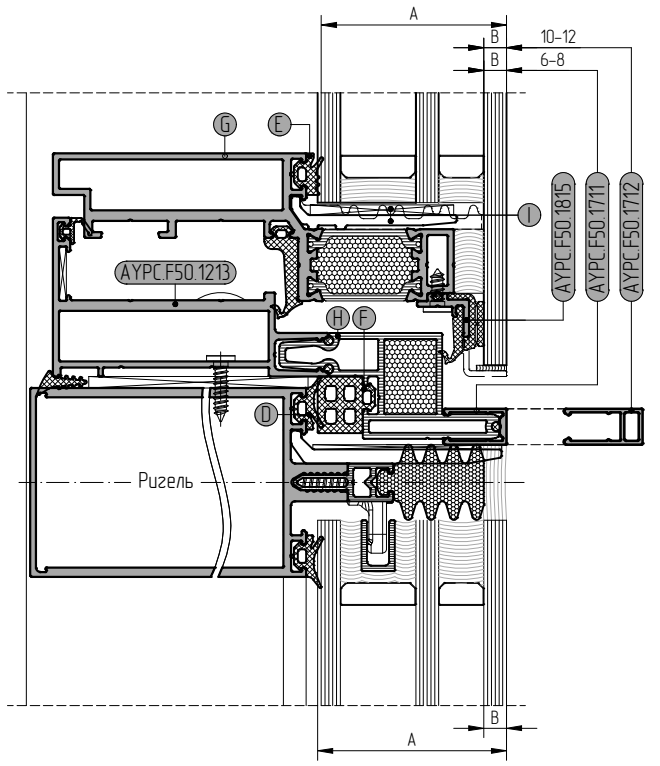

Толщина заполнения	Толщина наружного стекла	Уплотнитель				Профиль створки	Профиль рамы	Подкл. под стекло
		на профиле стойки	на профиле ригеля	на профиле створки	на профиле рамы	алюминиевая	пластиковая	алюминиевая / пластиковая
A	B	C	D	E	F	G	H	I
50 мм	6 мм	FRK227	FRK224	FRK14	FRK132	AYPC.F50.3.1319N AYPC.F50.3.1319	AYPC.F50.1909	AYPC.F50.0941-02 100x38x3
	8 мм							
52 мм	6 мм	FRK229	FRK226	FRK19	FRK127	AYPC.F50.3.1320N AYPC.F50.3.1320	AYPC.F50.1910	AYPC.F50.0952-01 100x50x3
	8 мм							
54 мм	6 мм	FRK228	FRK225	FRK18	FRK128	AYPC.F50.3.1320N AYPC.F50.3.1320	AYPC.F50.1910	AYPC.F50.0952-01 100x50x3
	8 мм							
	10 мм			FRK14	FRK132	AYPC.F50.3.1319N AYPC.F50.3.1319	AYPC.F50.1909	AYPC.F50.0941-02 100x38x3
56 мм	6 мм	FRK227	FRK224	FRK17	FRK129	AYPC.F50.3.1320N AYPC.F50.3.1320	AYPC.F50.1910	AYPC.F50.0952-01 100x50x3
	8 мм							
	10 мм			FRK19	FRK127	AYPC.F50.3.1320N AYPC.F50.3.1320	AYPC.F50.1910	AYPC.F50.0952-01 100x50x3
	12 мм							
58 мм	10 мм	FRK229	FRK226	FRK18	FRK128	AYPC.F50.3.1320N AYPC.F50.3.1320	AYPC.F50.1910	AYPC.F50.0952-01 100x50x3
	12 мм							
60 мм	10 мм	FRK228	FRK225	FRK17	FRK129	AYPC.F50.3.1320N AYPC.F50.3.1320	AYPC.F50.1910	AYPC.F50.0952-01 100x50x3
	12 мм							
62 мм	12 мм	FRK227	FRK225	FRK16	FRK130	AYPC.F50.3.1320N AYPC.F50.3.1320	AYPC.F50.1910	AYPC.F50.0952-01 100x50x3

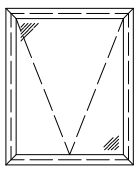

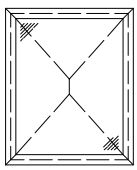

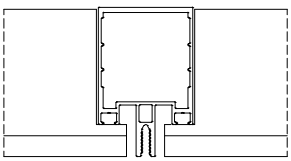

Ригель внахлест

Остекление интегрированного окна в стоечно-ригельной фасадной системе ALT F50VL

Ригель внахлест

Сечение через стойку

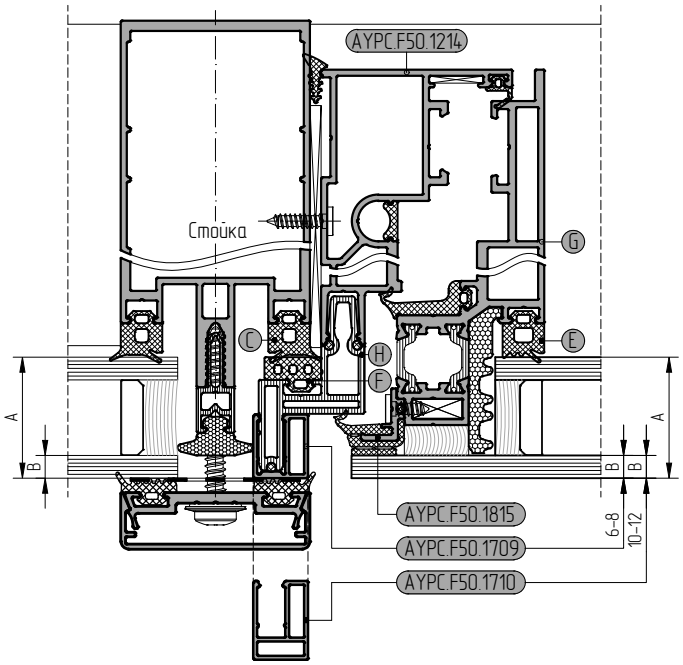

Сечение через ригель

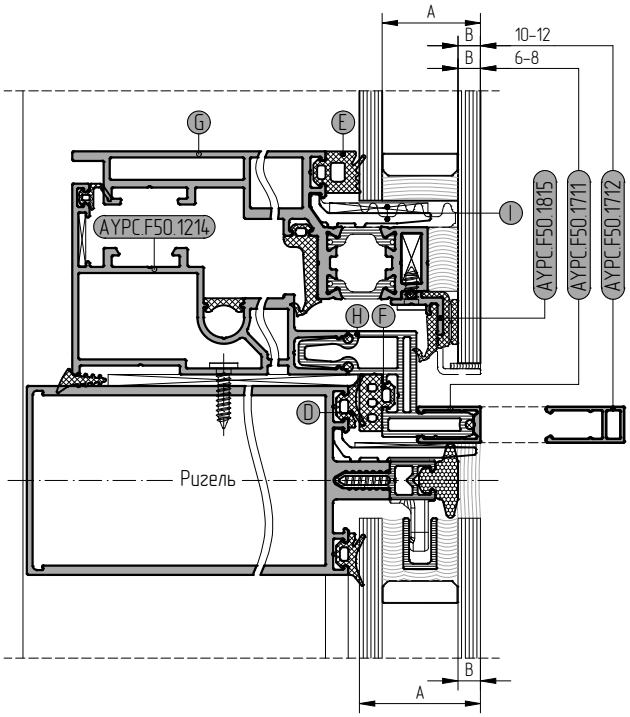

Толщина заполнения	Толщина наружного стекла	Уплотнитель				Профиль створки	Профиль рамы	Подкл. под стекло	
		на профиле стойки	на профиле ригеля	на профиле створки	на профиле рамы	алюминиевая	пластиковая	алюминиевая	пластиковая
A	B	C	D	E	F	G	H	I	
32 мм	6 мм	FRK227	FRK224	FRK17	FRK129	AYPC.F50.1322	AYPC.F50.1908	AYPC.F50.0941	100x26x3
	8 мм								
34 мм	6 мм	FRK229	FRK226	FRK16	FRK130	AYPC.F50.1322	AYPC.F50.1908	AYPC.F50.0941	100x26x3
	8 мм								
36 мм	6 мм	FRK228	FRK225	FRK15	FRK131	AYPC.F50.1322	AYPC.F50.1908	AYPC.F50.0941	100x26x3
	8 мм								
	10 мм			FRK17	FRK129				
38 мм	6 мм	FRK227	FRK224	FRK14	FRK132	AYPC.F50.1322	AYPC.F50.1908	AYPC.F50.0941	100x26x3
	8 мм								
	10 мм			FRK16	FRK130				
	12 мм								
40 мм	10 мм	FRK229	FRK226	FRK15	FRK131	AYPC.F50.1322	AYPC.F50.1908	AYPC.F50.0941	100x26x3
	12 мм								
42 мм	10 мм	FRK228	FRK225	FRK14	FRK132	AYPC.F50.1322	AYPC.F50.1908	AYPC.F50.0941	100x26x3
	12 мм								
44 мм	12 мм	FRK227	FRK225	FRK19	FRK127	AYPC.F50.3.1323N AYPC.F50.3.1323	AYPC.F50.1909	AYPC.F50.0941-02	100x38x3

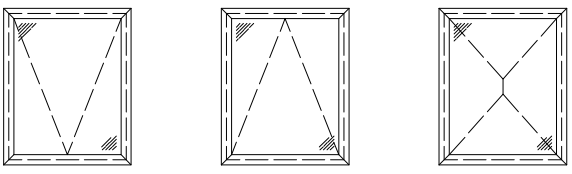

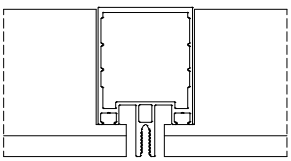

Ригель внахлест

АЛЮТЕХ
ПРОФИЛЬНЫЕ СИСТЕМЫ

Остекление интегрированного окна в стоечно-ригельной фасадной системе ALT F50VL

Ригель внахлест

Сечение через стойку

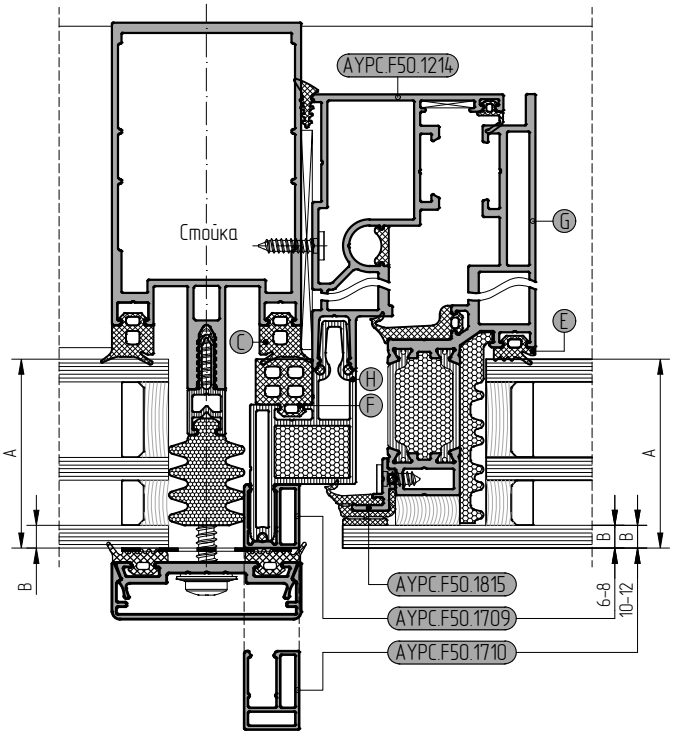

Сечение через ригель

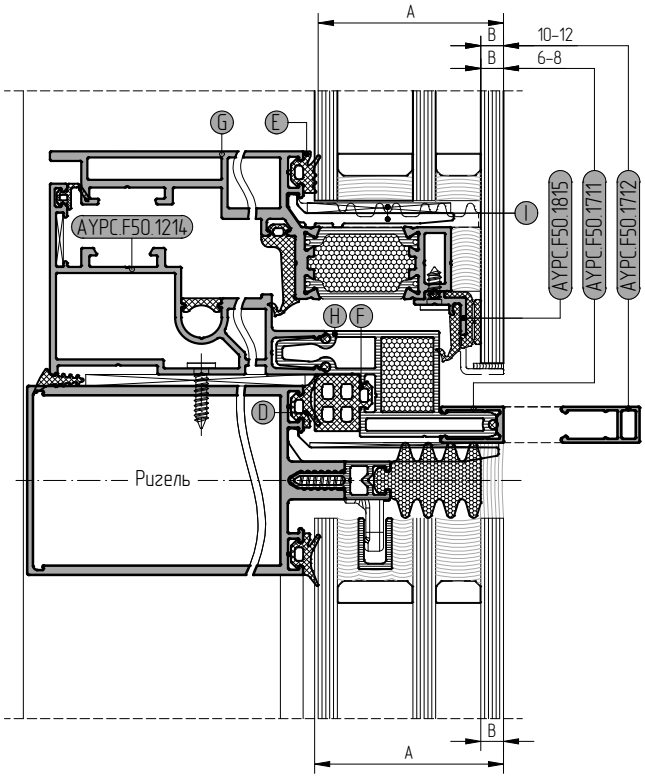

Толщина заполнения	Толщина наружного стекла	Уплотнитель				Профиль створки	Профиль рамы	Подкл. под стекло
		на профиле стойки	на профиле ригеля	на профиле створки	на профиле рамы	алюминиевая	пластиковая	алюминиевая / пластиковая
A	B	C	D	E	F	G	H	I
50 мм	6 мм	FRK227	FRK224	FRK14	FRK132	AYPC.F50.3.1323N AYPC.F50.3.1323	AYPC.F50.1909	AYPC.F50.0941-02 100x38x3
	8 мм							
52 мм	6 мм	FRK229	FRK226	FRK19	FRK127	AYPC.F50.3.1324N AYPC.F50.3.1324	AYPC.F50.1910	AYPC.F50.0952-01 100x50x3
	8 мм							
54 мм	6 мм	FRK228	FRK225	FRK18	FRK128	AYPC.F50.3.1324N AYPC.F50.3.1324	AYPC.F50.1910	AYPC.F50.0952-01 100x50x3
	8 мм							
	10 мм			FRK14	FRK132	AYPC.F50.3.1323N AYPC.F50.3.1323	AYPC.F50.1909	AYPC.F50.0941-02 100x38x3
56 мм	6 мм	FRK227	FRK224	FRK17	FRK129	AYPC.F50.3.1324N AYPC.F50.3.1324	AYPC.F50.1910	AYPC.F50.0952-01 100x50x3
	8 мм							
	10 мм			FRK19	FRK127	AYPC.F50.3.1324N AYPC.F50.3.1324	AYPC.F50.1910	AYPC.F50.0952-01 100x50x3
	12 мм							
58 мм	10 мм	FRK229	FRK226	FRK18	FRK128	AYPC.F50.3.1324N AYPC.F50.3.1324	AYPC.F50.1910	AYPC.F50.0952-01 100x50x3
	12 мм							
60 мм	10 мм	FRK228	FRK225	FRK17	FRK129	AYPC.F50.3.1324N AYPC.F50.3.1324	AYPC.F50.1910	AYPC.F50.0952-01 100x50x3
	12 мм							
62 мм	12 мм	FRK227	FRK224	FRK16	FRK130	AYPC.F50.3.1324N AYPC.F50.3.1324	AYPC.F50.1910	AYPC.F50.0952-01 100x50x3

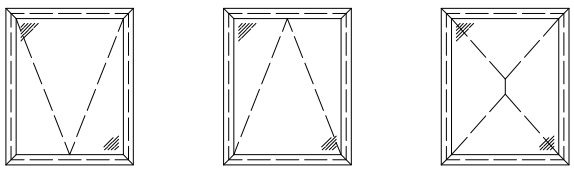

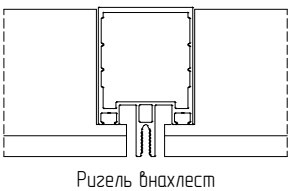

Ригель внахлест

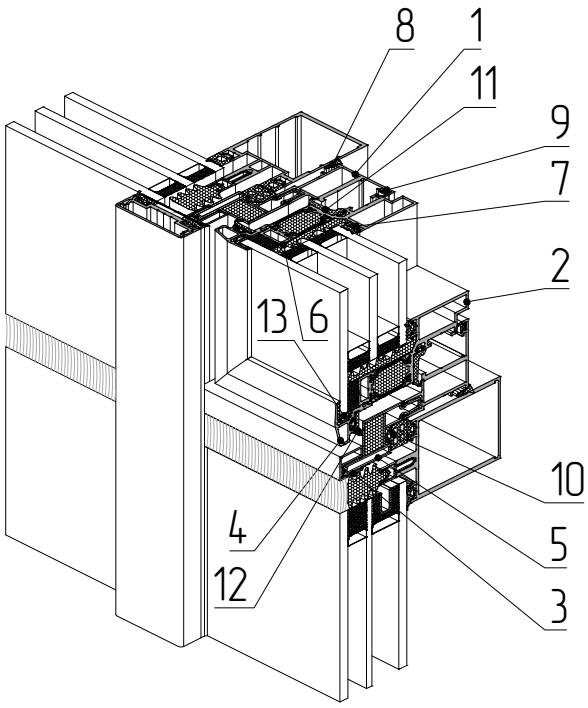

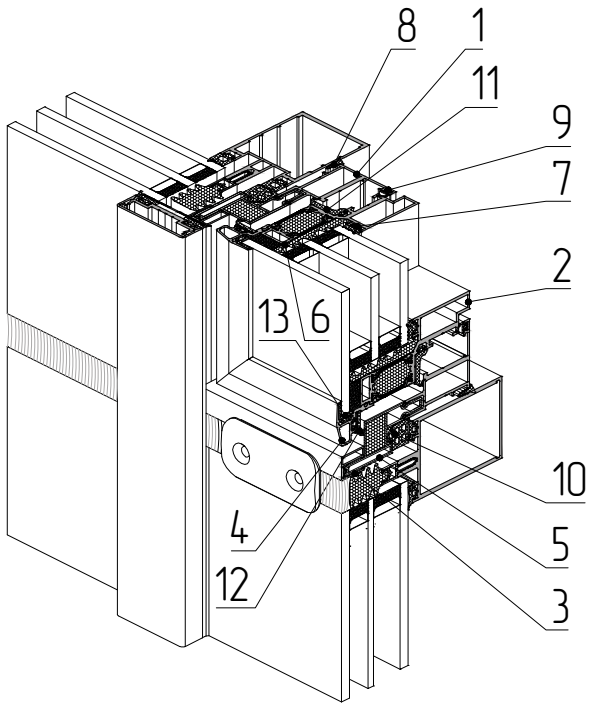

1 – профиль рамы AYPC.F50.1212
2 – профиль створки AYPC.F50.3.1315
3 – профиль вспомогательный AYPC.F50.1709
4 – профиль опорный под стеклопакет AYPC.F50.1822
5 – профиль рамы AYPC.F50.1909
6 – Уплотнитель фальца AYPC.F50.1959
7 – уплотнитель резиновый FRK14
8 – уплотнитель резиновый FRK38
9 – уплотнитель резиновый FRK98
10 – уплотнитель резиновый FRK132
11 – уплотнитель резиновый FRK253
12 – уплотнитель резиновый FRK255
13 – уплотнитель резиновый FRK256

ALT F50VL

Остекление интегрированного окна в стоечно-ригельной фасадной системе ALT F50VL

Ригель внахлест

Сечение через стойку

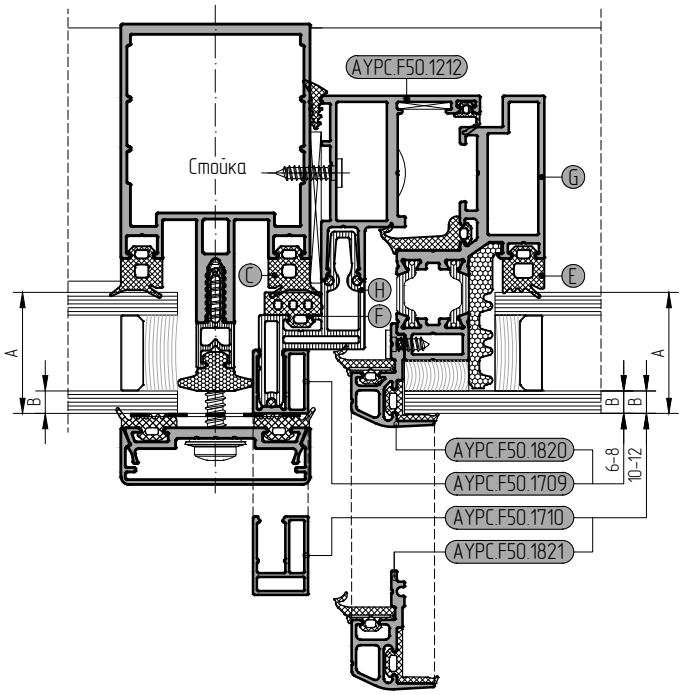

Сечение через ригель

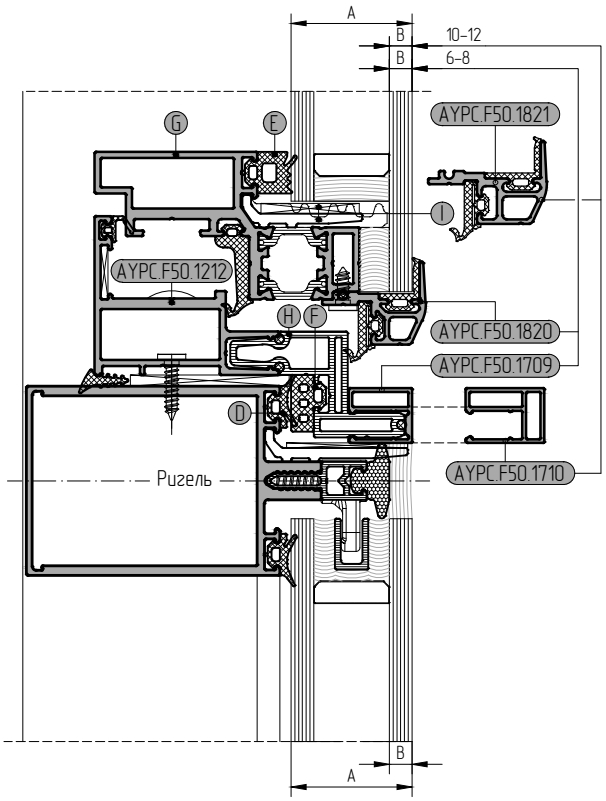

Толщина заполнения	Толщина наружного стекла	Уплотнитель				Профиль створки	Профиль рамы	Подкл. под стекло	
		на профиле стойки	на профиле ригеля	на профиле створки	на профиле рамы	алюминиевая	пластиковая	алюминиевая	пластиковая
A	B	C	D	E	F	G	H	I	
32 мм	6 мм	FRK227	FRK224	FRK17	FRK129	AYPC.F50.1314	AYPC.F50.1908	AYPC.F50.0941	100x26x3
	8 мм								
34 мм	6 мм	FRK229	FRK226	FRK16	FRK130	AYPC.F50.1314	AYPC.F50.1908	AYPC.F50.0941	100x26x3
	8 мм								
36 мм	6 мм	FRK228	FRK225	FRK15	FRK131	AYPC.F50.1314	AYPC.F50.1908	AYPC.F50.0941	100x26x3
	8 мм								
	10 мм			FRK17	FRK129				
38 мм	6 мм	FRK227	FRK224	FRK14	FRK132	AYPC.F50.1314	AYPC.F50.1908	AYPC.F50.0941	100x26x3
	8 мм								
	10 мм			FRK16	FRK130				
	12 мм								
40 мм	10 мм	FRK229	FRK226	FRK15	FRK131	AYPC.F50.1314	AYPC.F50.1908	AYPC.F50.0941	100x26x3
	12 мм								
42 мм	10 мм	FRK228	FRK225	FRK14	FRK132	AYPC.F50.1314	AYPC.F50.1908	AYPC.F50.0941	100x26x3
	12 мм								
44 мм	12 мм	FRK227	FRK225	FRK19	FRK127	AYPC.F50.3.1315N AYPC.F50.3.1315	AYPC.F50.1909	AYPC.F50.0941-02	100x38x3

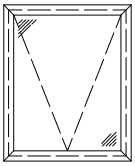

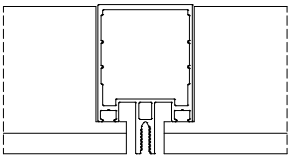

Ригель внахлест

Остекление интегрированного окна в стоечно-ригельной фасадной системе ALT F50VL

Ригель внахлест

Сечение через стойку

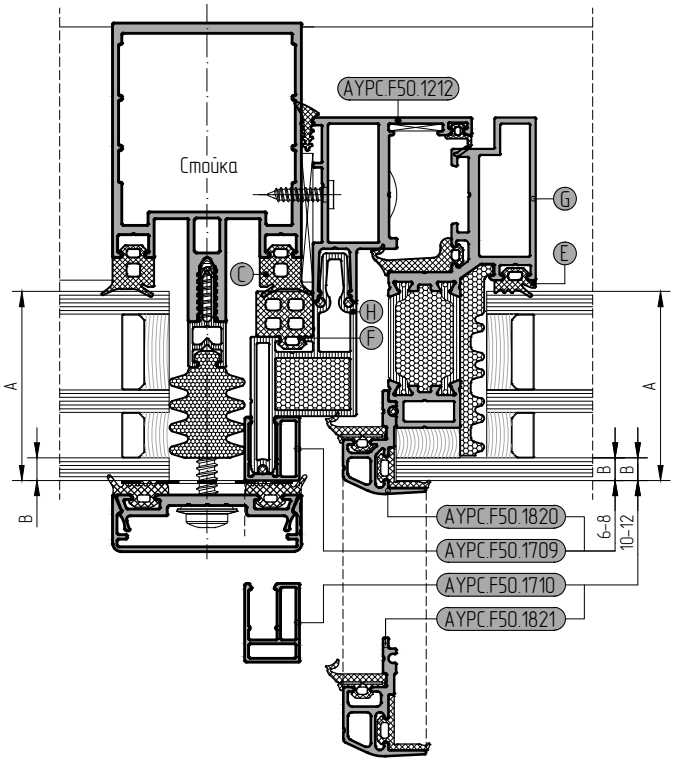

Сечение через ригель

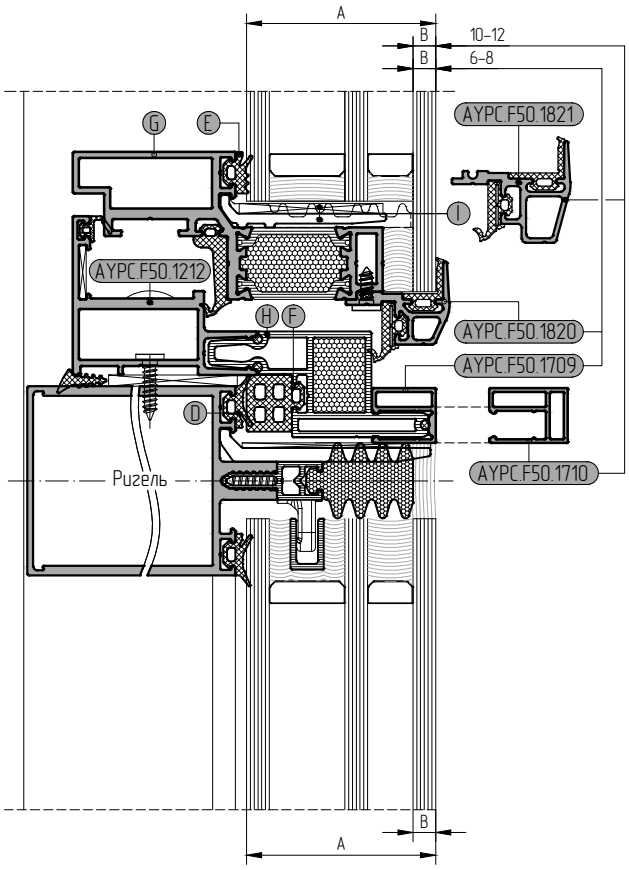

Толщина заполнения	Толщина наружного стекла	Уплотнитель				Профиль створки	Профиль рамы	Подкл. под стекло
		на профиле стойки	на профиле ригеля	на профиле створки	на профиле рамы	алюминиевая	пластиковая	алюминиевая / пластиковая
A	B	C	D	E	F	G	H	I
50 мм	6 мм	FRK227	FRK224	FRK14	FRK132	AYPC.F50.3.1315N AYPC.F50.3.1315	AYPC.F50.1909	AYPC.F50.0941-02 100x38x3
	8 мм							
52 мм	6 мм	FRK229	FRK226	FRK19	FRK127	AYPC.F50.3.1316N AYPC.F50.3.1316	AYPC.F50.1910	AYPC.F50.0952-01 100x50x3
	8 мм							
54 мм	6 мм	FRK228	FRK225	FRK18	FRK128	AYPC.F50.3.1316N AYPC.F50.3.1316	AYPC.F50.1910	AYPC.F50.0952-01 100x50x3
	8 мм							
	10 мм			FRK14	FRK132	AYPC.F50.3.1315N AYPC.F50.3.1315	AYPC.F50.1909	AYPC.F50.0941-02 100x38x3
56 мм	6 мм	FRK227	FRK224	FRK17	FRK129	AYPC.F50.3.1316N AYPC.F50.3.1316	AYPC.F50.1910	AYPC.F50.0952-01 100x50x3
	8 мм							
	10 мм			FRK19	FRK127	AYPC.F50.3.1316N AYPC.F50.3.1316	AYPC.F50.1910	AYPC.F50.0952-01 100x50x3
	12 мм							
58 мм	10 мм	FRK229	FRK226	FRK18	FRK128	AYPC.F50.3.1316N AYPC.F50.3.1316	AYPC.F50.1910	AYPC.F50.0952-01 100x50x3
	12 мм							
60 мм	10 мм	FRK228	FRK225	FRK17	FRK129	AYPC.F50.3.1316N AYPC.F50.3.1316	AYPC.F50.1910	AYPC.F50.0952-01 100x50x3
	12 мм							
62 мм	12 мм	FRK227	FRK224	FRK16	FRK130	AYPC.F50.3.1316N AYPC.F50.3.1316	AYPC.F50.1910	AYPC.F50.0952-01 100x50x3

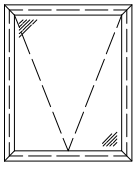

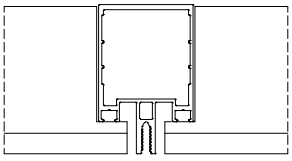

Ригель внахлест

Остекление интегрированного окна в стоечно-ригельной фасадной системе ALT F50VL

Ригель внахлест

Сечение через стойку

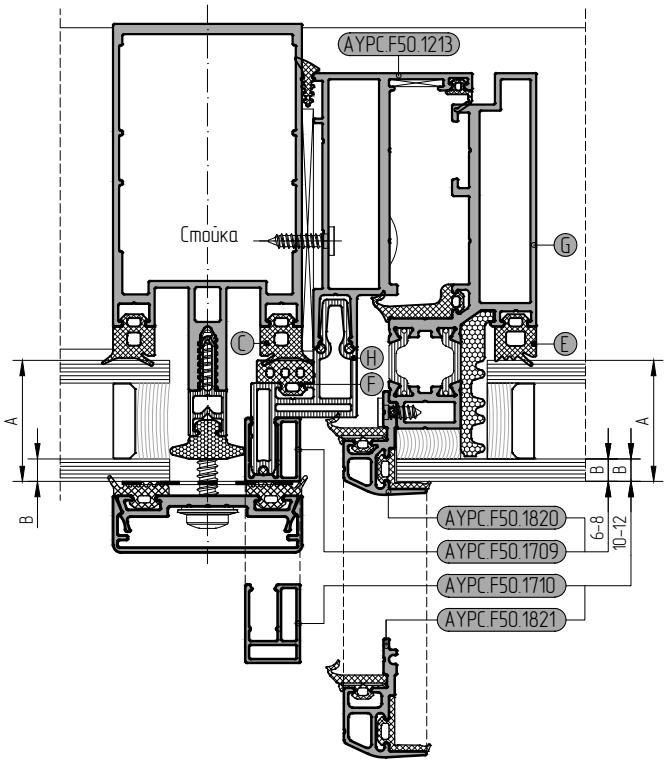

Сечение через ригель

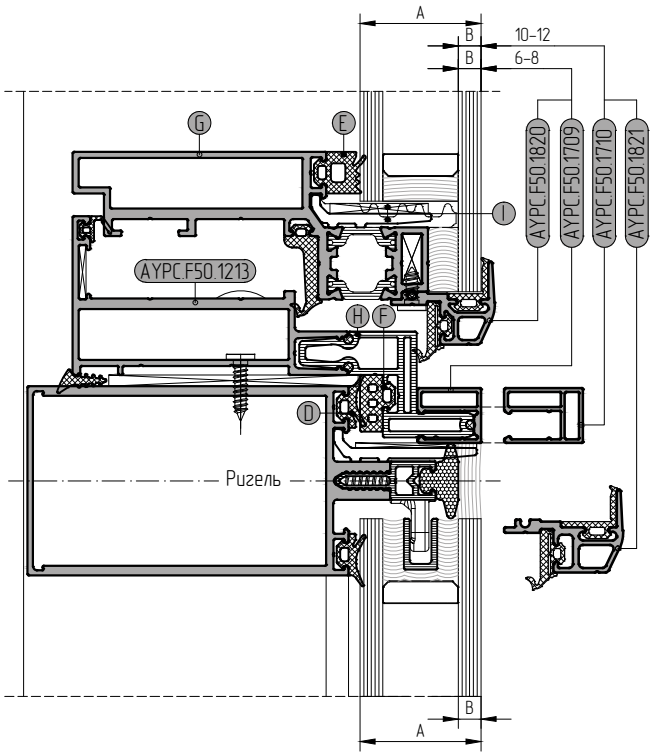

Толщина заполнения	Толщина наружного стекла	Уплотнитель				Профиль створки	Профиль рамы	Подкл. под стекло
		на профиле стойки	на профиле ригеля	на профиле створки	на профиле рамы	алюминиевая	пластиковая	алюминиевая / пластиковая
A	B	C	D	E	F	G	H	I
32 мм	6 мм	FRK227	FRK224	FRK17	FRK129	AYPC.F50.1318	AYPC.F50.1908	AYPC.F50.0941 100x26x3
	8 мм							
34 мм	6 мм	FRK229	FRK226	FRK16	FRK130	AYPC.F50.1318	AYPC.F50.1908	AYPC.F50.0941 100x26x3
	8 мм							
36 мм	6 мм	FRK228	FRK225	FRK15	FRK131	AYPC.F50.1318	AYPC.F50.1908	AYPC.F50.0941 100x26x3
	8 мм							
	10 мм			FRK17	FRK129			
38 мм	6 мм	FRK227	FRK224	FRK14	FRK132	AYPC.F50.1318	AYPC.F50.1908	AYPC.F50.0941 100x26x3
	8 мм							
	10 мм			FRK16	FRK130			
	12 мм							
40 мм	10 мм	FRK229	FRK226	FRK15	FRK131	AYPC.F50.1318	AYPC.F50.1908	AYPC.F50.0941 100x26x3
	12 мм							
42 мм	10 мм	FRK228	FRK225	FRK14	FRK132	AYPC.F50.1318	AYPC.F50.1908	AYPC.F50.0941 100x26x3
	12 мм							
44 мм	12 мм	FRK227	FRK225	FRK19	FRK127	AYPC.F50.3.1319N AYPC.F50.3.1319	AYPC.F50.1909	AYPC.F50.0941-02 100x38x3

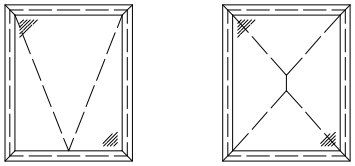

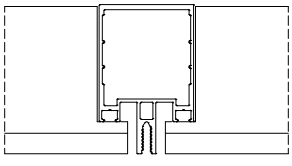

Ригель внахлест

Остекление интегрированного окна в стоечно-ригельной фасадной системе ALT F50VL

Ригель внахлест

Сечение через стойку

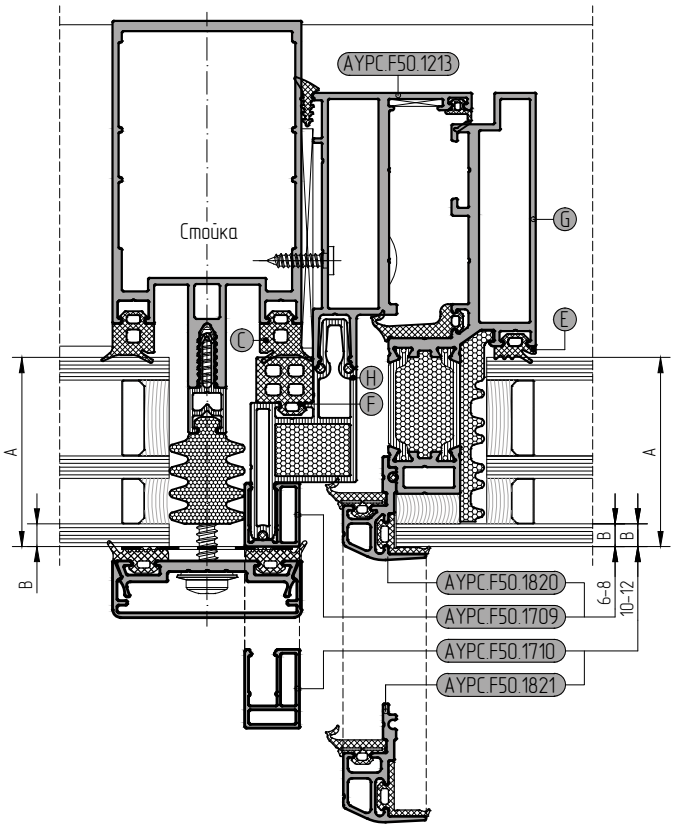

Сечение через ригель

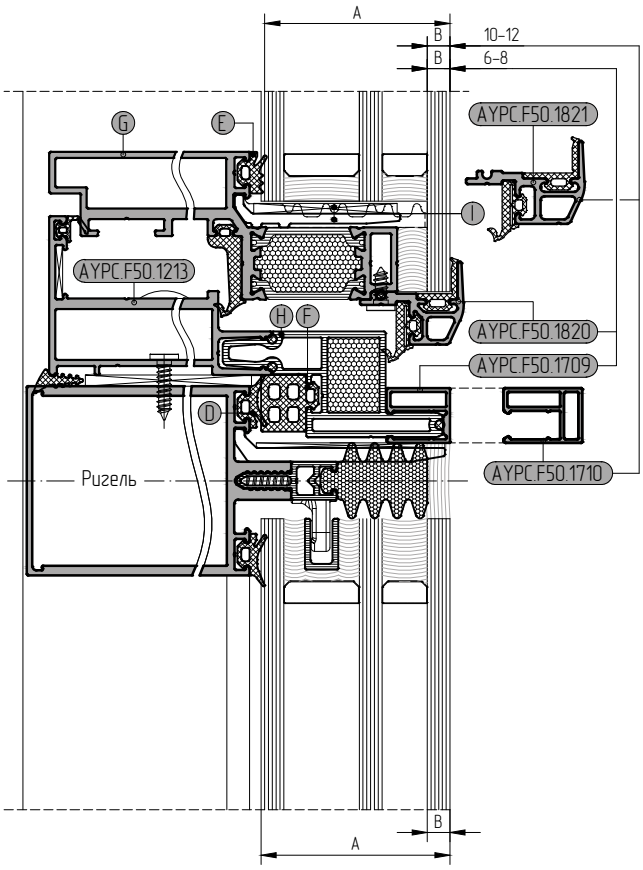

Толщина заполнения	Толщина наружного стекла	Уплотнитель				Профиль створки	Профиль рамы	Подкл. под стекло
		на профиле стойки	на профиле ригеля	на профиле створки	на профиле рамы	алюминиевая	пластиковая	алюминиевая / пластиковая
A	B	C	D	E	F	G	H	I
50 мм	6 мм	FRK227	FRK224	FRK14	FRK132	AYPC.F50.3.1319N AYPC.F50.3.1319	AYPC.F50.1909	AYPC.F50.0941-02 100x38x3
	8 мм							
52 мм	6 мм	FRK229	FRK226	FRK19	FRK127	AYPC.F50.3.1320N AYPC.F50.3.1320	AYPC.F50.1910	AYPC.F50.0952-01 100x50x3
	8 мм							
54 мм	6 мм	FRK228	FRK225	FRK18	FRK128	AYPC.F50.3.1320N AYPC.F50.3.1320	AYPC.F50.1910	AYPC.F50.0952-01 100x50x3
	8 мм							
	10 мм			FRK14	FRK132	AYPC.F50.3.1319N AYPC.F50.3.1319	AYPC.F50.1909	AYPC.F50.0941-02 100x38x3
56 мм	6 мм	FRK227	FRK224	FRK17	FRK129	AYPC.F50.3.1320N AYPC.F50.3.1320	AYPC.F50.1910	AYPC.F50.0952-01 100x50x3
	8 мм							
	10 мм			FRK19	FRK127	AYPC.F50.3.1320N AYPC.F50.3.1320	AYPC.F50.1910	AYPC.F50.0952-01 100x50x3
	12 мм							
58 мм	10 мм	FRK229	FRK226	FRK18	FRK128	AYPC.F50.3.1320N AYPC.F50.3.1320	AYPC.F50.1910	AYPC.F50.0952-01 100x50x3
	12 мм							
60 мм	10 мм	FRK228	FRK225	FRK17	FRK129	AYPC.F50.3.1320N AYPC.F50.3.1320	AYPC.F50.1910	AYPC.F50.0952-01 100x50x3
	12 мм							
62 мм	12 мм	FRK227	FRK224	FRK16	FRK130	AYPC.F50.3.1320N AYPC.F50.3.1320	AYPC.F50.1910	AYPC.F50.0952-01 100x50x3

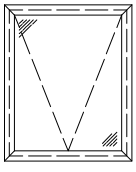

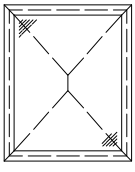

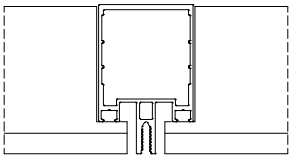

Ригель внахлест

Остекление интегрированного окна в стоечно-ригельной фасадной системе ALT F50VL

Ригель внахлест

Сечение через стойку

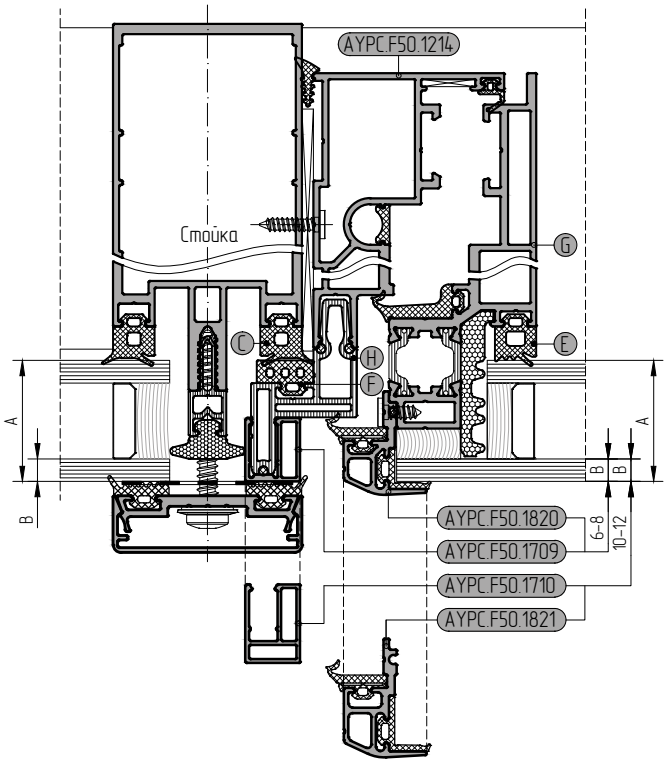

Сечение через ригель

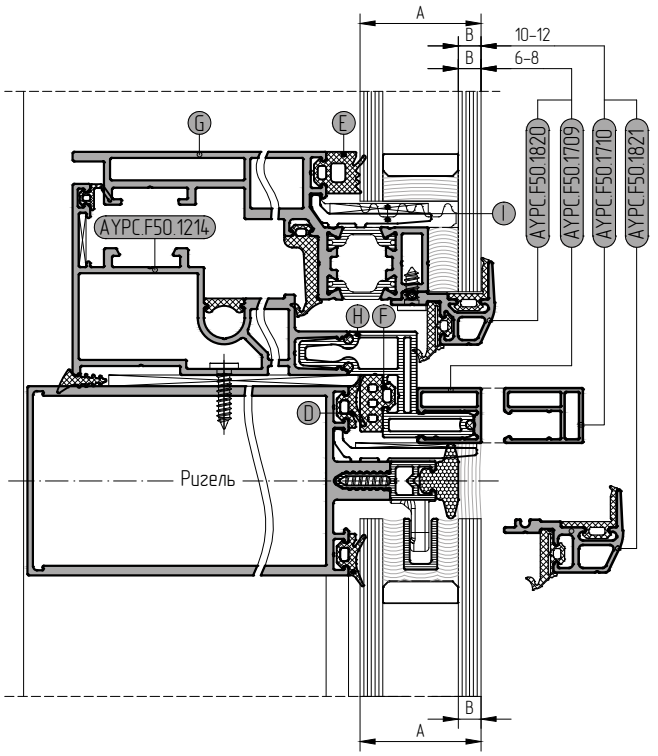

Толщина заполнения	Толщина наружного стекла	Уплотнитель				Профиль створки	Профиль рамы	Подкл. под стекло	
		на профиле стойки	на профиле ригеля	на профиле створки	на профиле рамы	алюминиевая	пластиковая	алюминиевая	пластиковая
A	B	C	D	E	F	G	H	I	
32 мм	6 мм	FRK227	FRK224	FRK17	FRK129	АУРС.F50.1322	АУРС.F50.1908	АУРС.F50.0941	100x26x3
	8 мм								
34 мм	6 мм	FRK229	FRK226	FRK16	FRK130	АУРС.F50.1322	АУРС.F50.1908	АУРС.F50.0941	100x26x3
	8 мм								
36 мм	6 мм	FRK228	FRK225	FRK15	FRK131	АУРС.F50.1322	АУРС.F50.1908	АУРС.F50.0941	100x26x3
	8 мм								
	10 мм			FRK17	FRK129				
38 мм	6 мм	FRK227	FRK224	FRK14	FRK132	АУРС.F50.1322	АУРС.F50.1908	АУРС.F50.0941	100x26x3
	8 мм								
	10 мм			FRK16	FRK130				
	12 мм								
40 мм	10 мм	FRK229	FRK226	FRK15	FRK131	АУРС.F50.1322	АУРС.F50.1908	АУРС.F50.0941	100x26x3
	12 мм								
42 мм	10 мм	FRK228	FRK225	FRK14	FRK132	АУРС.F50.1322	АУРС.F50.1908	АУРС.F50.0941	100x26x3
	12 мм								
44 мм	12 мм	FRK227	FRK225	FRK19	FRK127	АУРС.F50.3.1323N АУРС.F50.3.1323	АУРС.F50.1909	АУРС.F50.0941-02	100x38x3

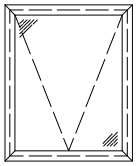

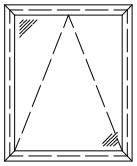

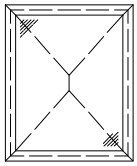

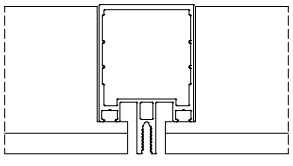

Ригель внахлест

Остекление интегрированного окна в стоечно-ригельной фасадной системе ALT F50VL

Ригель внахлест

Сечение через стойку

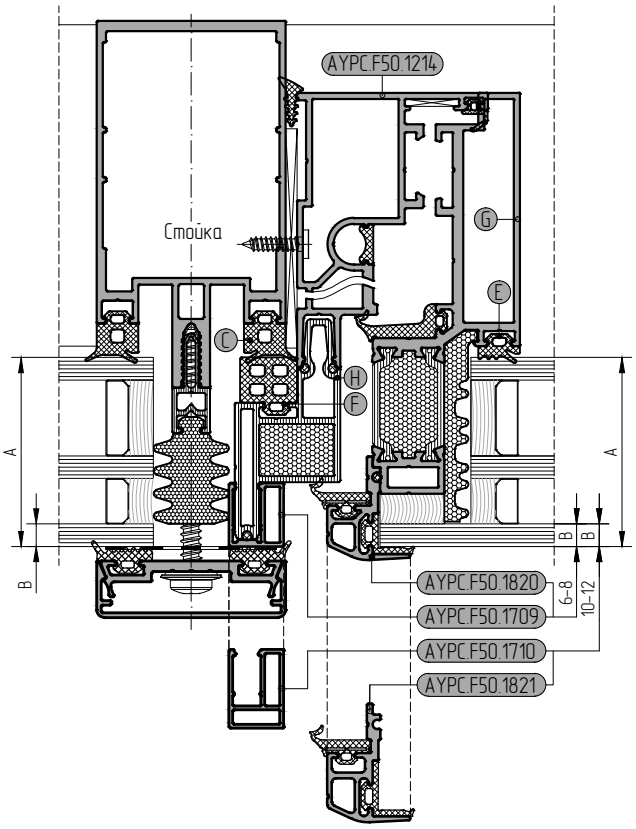

Сечение через ригель

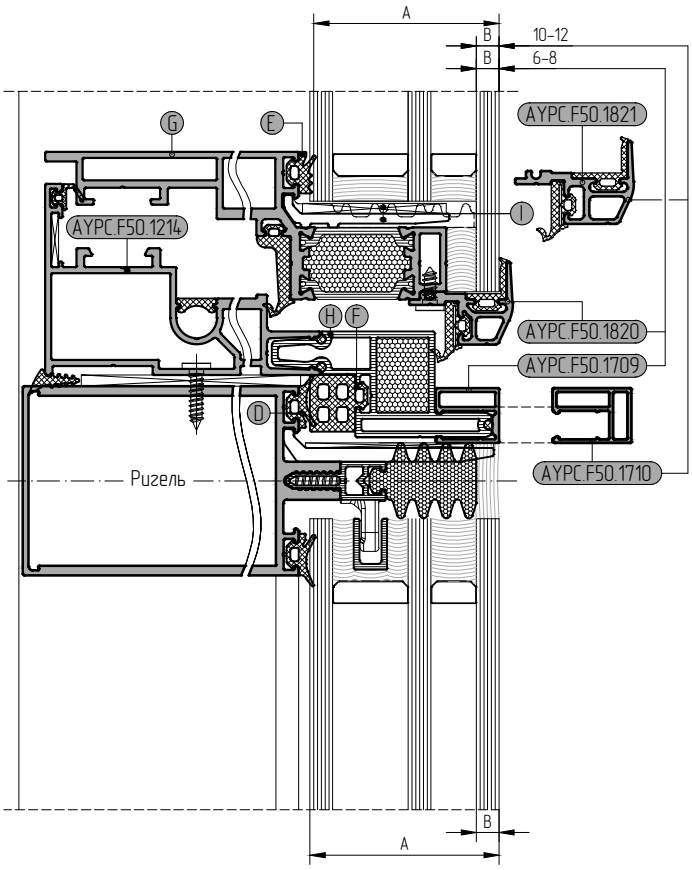

Толщина заполнения	Толщина наружного стекла	Уплотнитель				Профиль створки	Профиль рамы	Подкл. под стекло
		на профиле стойки	на профиле ригеля	на профиле створки	на профиле рамы	алюминиевая	пластиковая	алюминиевая / пластиковая
A	B	C	D	E	F	G	H	I
50 мм	6 мм	FRK227	FRK224	FRK14	FRK132	АУРС.F50.3.1323N АУРС.F50.3.1323	АУРС.F50.1909	АУРС.F50.0941-02 100x38x3
	8 мм							
52 мм	6 мм	FRK229	FRK226	FRK19	FRK127	АУРС.F50.3.1324N АУРС.F50.3.1324	АУРС.F50.1910	АУРС.F50.0952-01 100x50x3
	8 мм							
54 мм	6 мм	FRK228	FRK225	FRK18	FRK128	АУРС.F50.3.1324N АУРС.F50.3.1324	АУРС.F50.1910	АУРС.F50.0952-01 100x50x3
	8 мм							
	10 мм			FRK14	FRK132	АУРС.F50.3.1323N АУРС.F50.3.1323	АУРС.F50.1909	АУРС.F50.0941-02 100x38x3
56 мм	6 мм	FRK227	FRK224	FRK17	FRK129	АУРС.F50.3.1324N АУРС.F50.3.1324	АУРС.F50.1910	АУРС.F50.0952-01 100x50x3
	8 мм							
	10 мм			FRK19	FRK127	АУРС.F50.3.1324N АУРС.F50.3.1324	АУРС.F50.1910	АУРС.F50.0952-01 100x50x3
	12 мм							
58 мм	10 мм	FRK229	FRK226	FRK18	FRK128	АУРС.F50.3.1324N АУРС.F50.3.1324	АУРС.F50.1910	АУРС.F50.0952-01 100x50x3
	12 мм							
60 мм	10 мм	FRK228	FRK225	FRK17	FRK129	АУРС.F50.3.1324N АУРС.F50.3.1324	АУРС.F50.1910	АУРС.F50.0952-01 100x50x3
	12 мм							
62 мм	12 мм	FRK227	FRK224	FRK16	FRK130	АУРС.F50.3.1324N АУРС.F50.3.1324	АУРС.F50.1910	АУРС.F50.0952-01 100x50x3

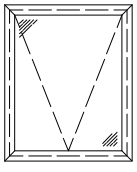

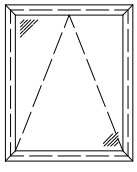

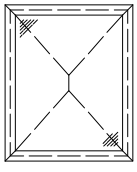

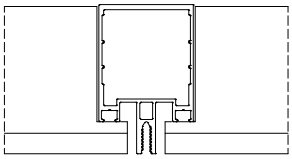

Ригель внахлест

АЛЮТЕХ
АЛЮМИНИЕВЫЕ ПРОФИЛЬНЫЕ СИСТЕМЫ

ИНТЕГРИРОВАННЫЕ ОКНА В МОДИФИКАЦИЯХ ФАСАДНОЙ СИСТЕМЫ

Описание системы 03.01.01

Сечения и узловые решения 03.02.01

ALT F50 . . . . . 03.02.01

ALT F50 SG 03.02.32

ALT F50 SSG 03.02.48

ALT F50 HL 03.02.64

ALT F50 VL 03.02.88

Обработка и сборка 03.03.01

Типовые конструкции 03.04.01

Фурнитура. Подбор фурнитуры 03.05.01

Фурнитура. Подбор автоматики 03.06.01

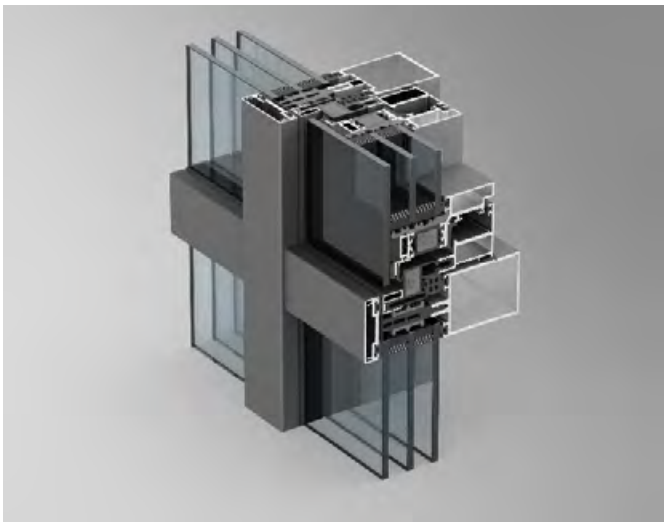

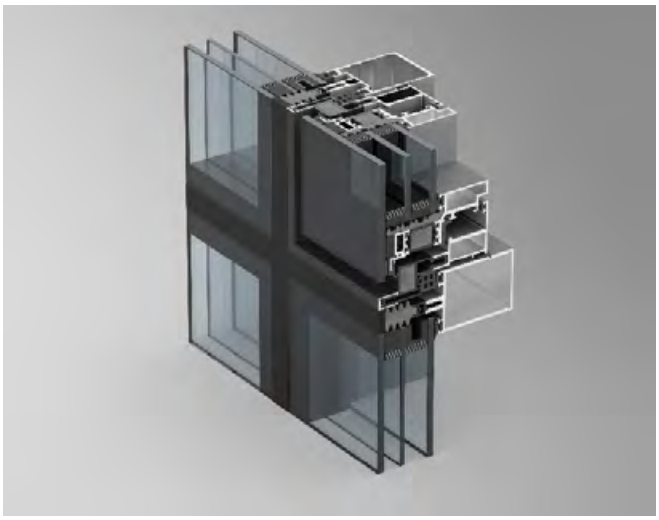

Интегрированное окно типа «скрытая створка» с выступом наружного стекла

При использовании имеющихся профилей и уплотнителей в интегрированное окно можно устанавливать стеклопакеты толщиной от 22 до 74 мм наружного стекла толщиной 6, 8, 10, 12 мм. Фиксация стеклопакета реализована с помощью клеевого соединения на основе структурных силиконовых герметиков ведущих европейских производителей.

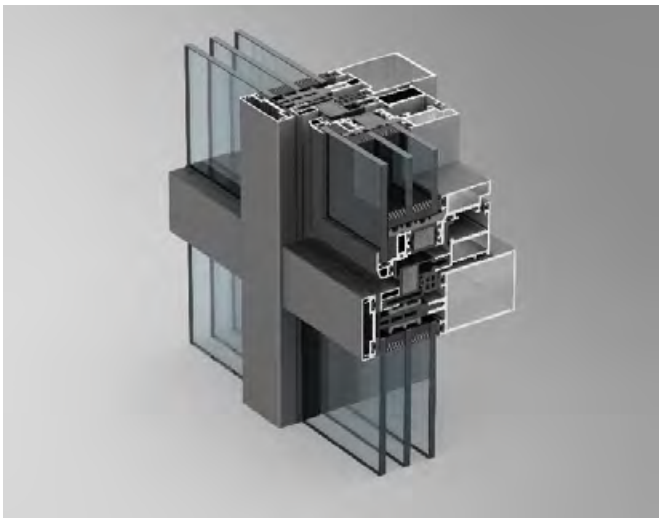

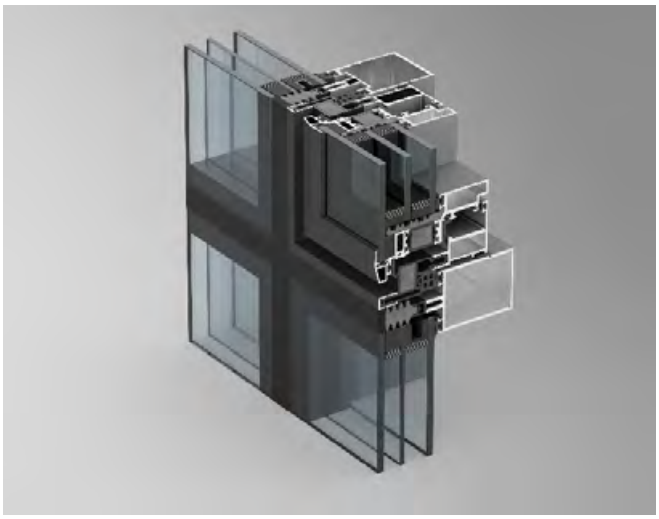

Для конструкций, устанавливаемых свыше 8 м, для обеспечения безопасности реко - мендуется примененение малозаметного обрамляющего профиля шириной 22 (27) мм, устанавливаемого по всему периметру стеклопакета.

В данном решении предусмотрена возможность использования верхнеподвесного и параллельно-отставного открывания наружу. Разработан необходимый конструктив рама-створка для простой и эстетичной установки приводов скрытого монтажа авто- матического открывания цепного и фурнитурного.

Конструкция интегрированного окна типа «скрытая створка» с выступом наружного стекла позволяет устанавливать ее в стоечно-ригельную системе ALT F50 и все ее мо- дификации, в фасад ALT F60.

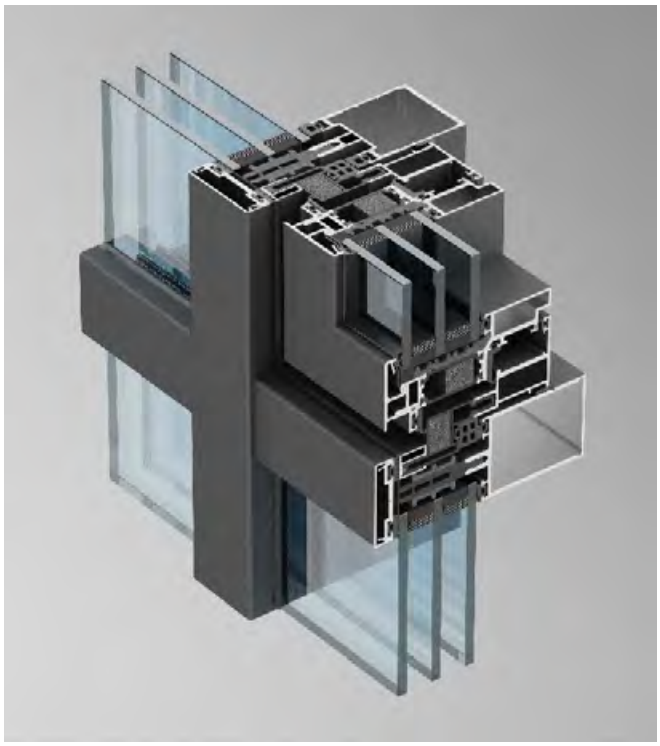

Интегрированное окно с установкой стандартного стеклопакета

Данный вариант интегрированного окна предполагает установку стандартного (без зуба) стеклопакета. Фиксация реализована при помощи обрамляющего профиля шириной 41 мм. Диапазон применяемых стеклопакетов толщиной от 22 до 74 мм.

Посадочные размеры фурнитурного паза окон универсальны и позволяют устанавливать параллельно-отставные (с базовой высотой 21 мм) и фрикционные (европаз V1) ножницы различных производителей.

Реализовать решение возможно в стоечно-ригельной системе ALT F50, ALT F50 TT, ALT F60.

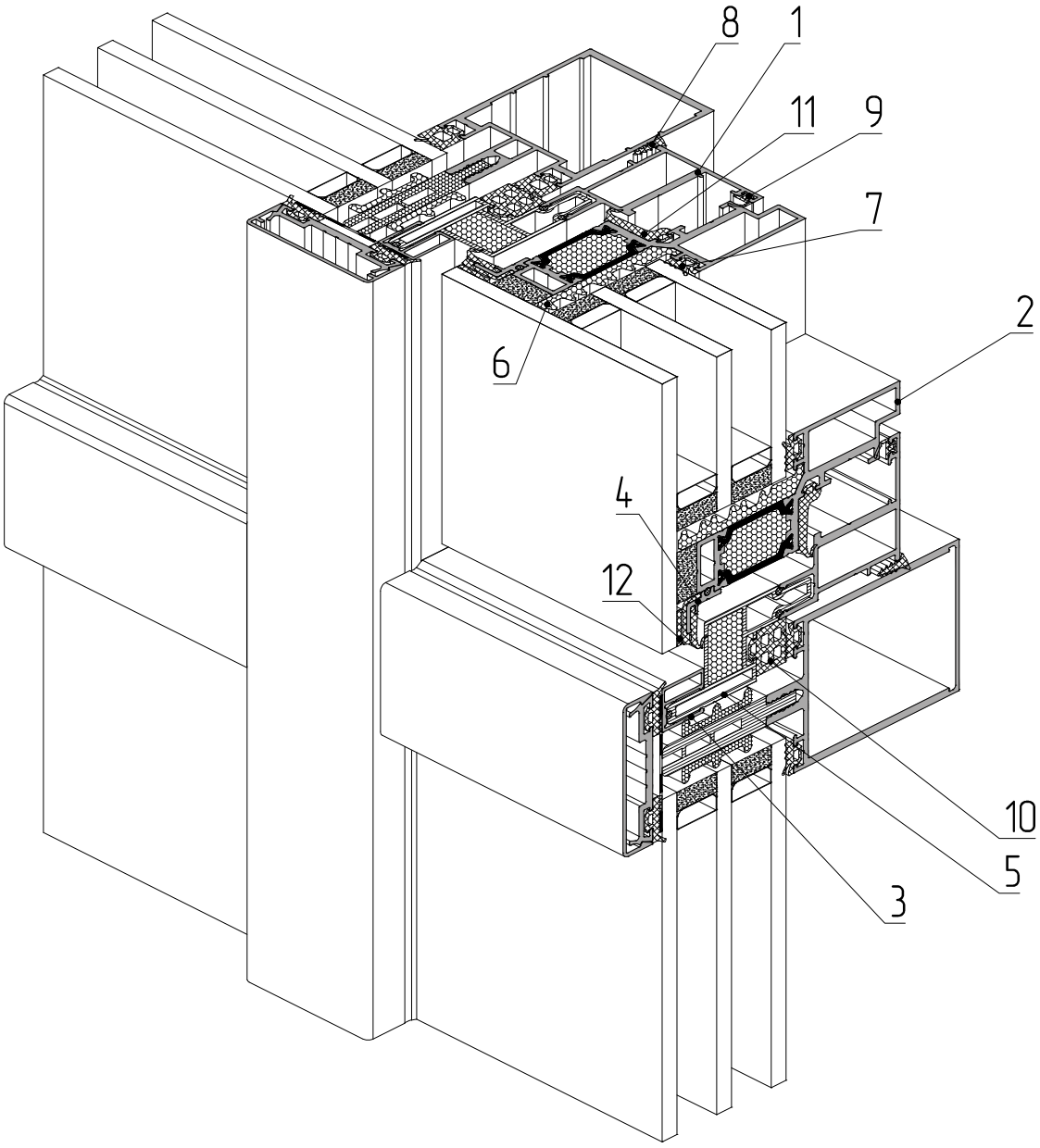

1 – профиль рамы AYPC.F50.1212
2 – профиль створки AYPC.F50.3.1315
3 – профиль вспомогательный AYPC.F50.1709
4 – профиль опорный под стеклопакет AYPC.F50.1815
5 – профиль рамы AYPC.F50.1909
6 – уплотнитель фальца AYPC.F50.1959
7 – уплотнитель резиновый FRK14
8 – уплотнитель резиновый FRK38
9 – уплотнитель резиновый FRK98
10 – уплотнитель резиновый FRK132
11 – уплотнитель резиновый FRK253
12 – уплотнитель резиновый FRK254

ALT F50

Масштаб 1:1

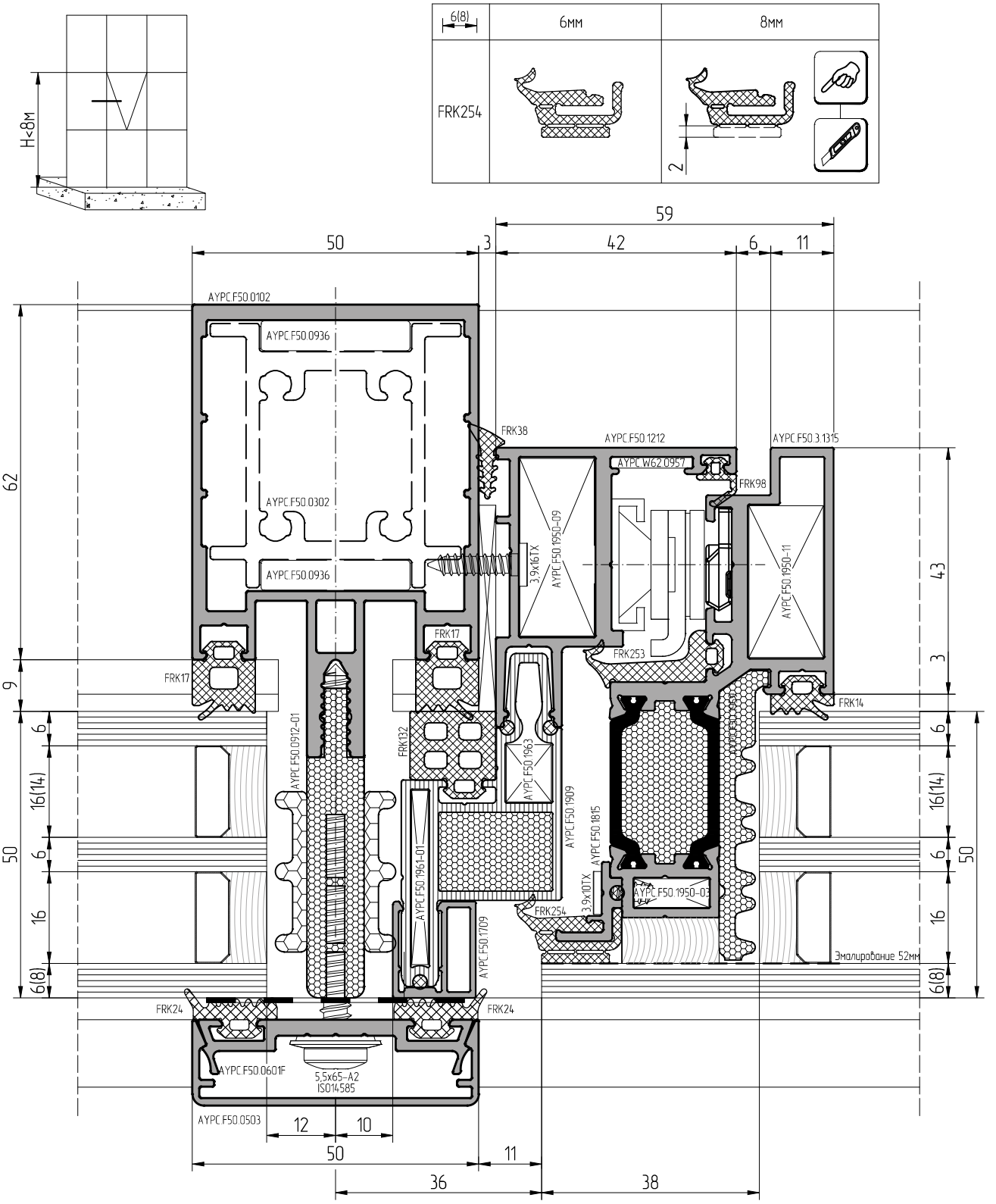

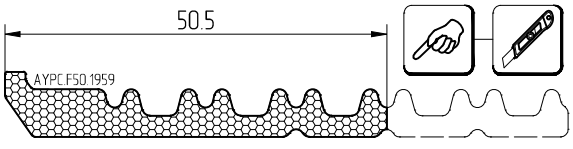

При изготовлении стеклопакетов необходимо использовать герметик, устойчивый к ультрафиолету

Масштаб 1:1

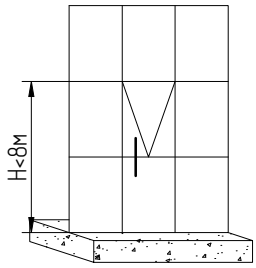

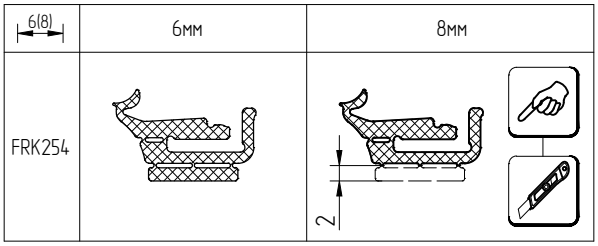

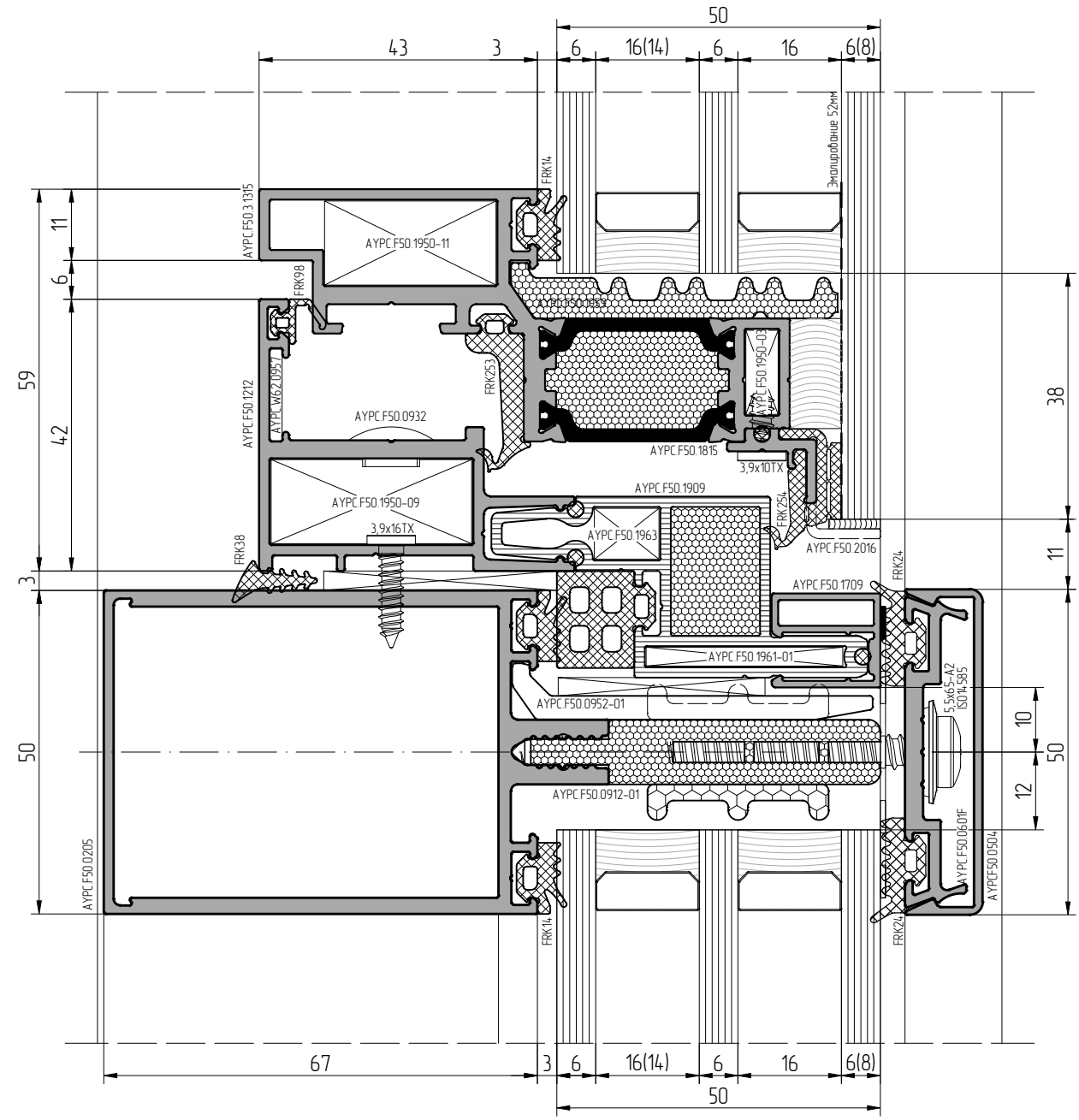

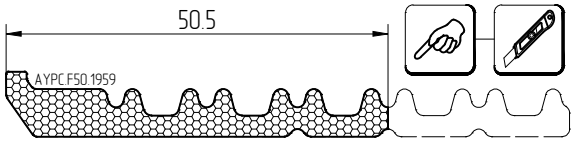

При изготовлении стеклопакетов необходимо использовать герметик, устойчивый к ультрафиолету

Масштаб 1:1

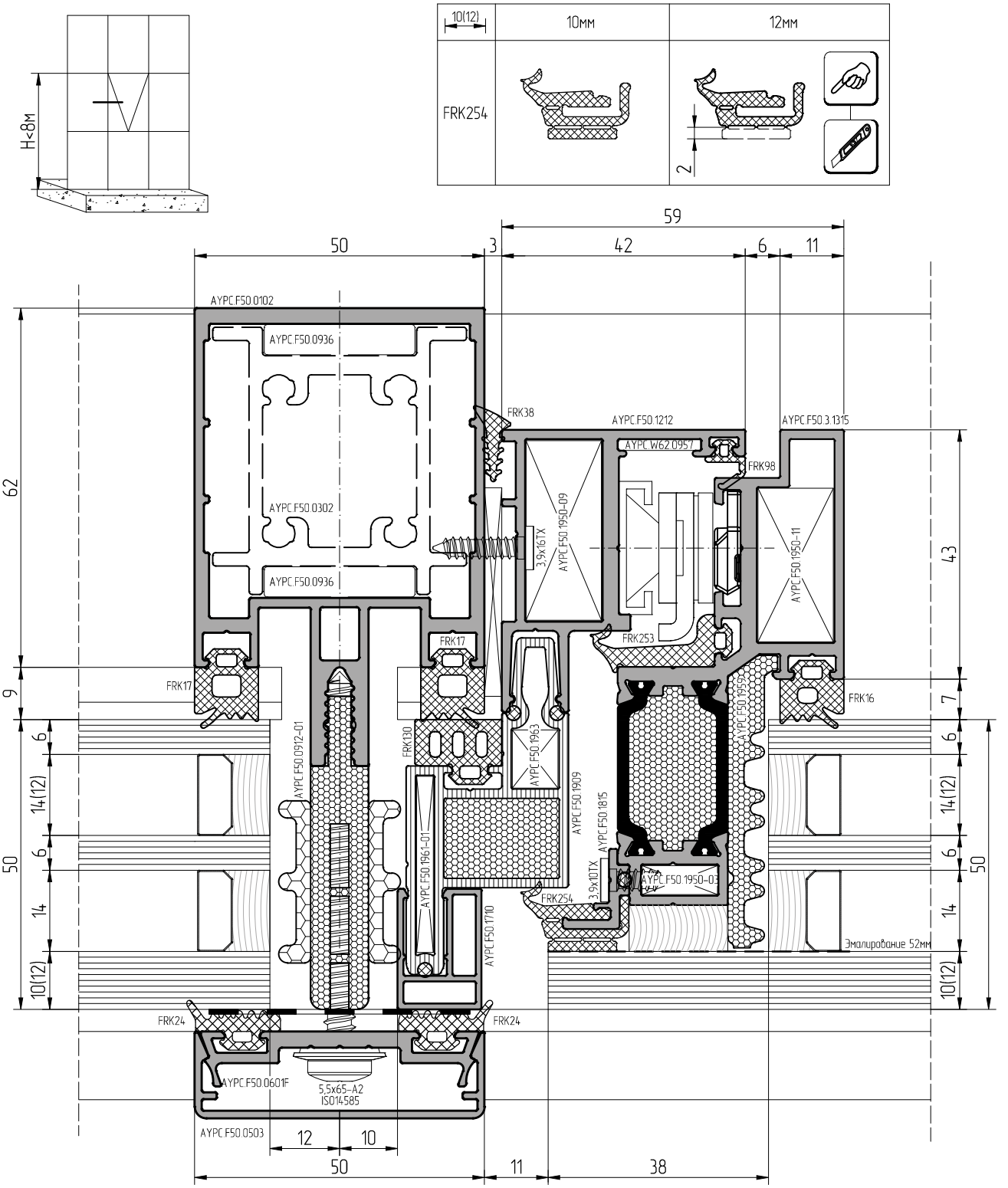

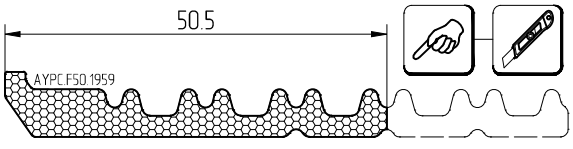

При изготовлении стеклопакетов необходимо использовать герметик, устойчивый к ультрафиолету

АЛЮТЕХ
ПРОФИЛЬНЫЕ СИСТЕМЫ

Масштаб 1:1

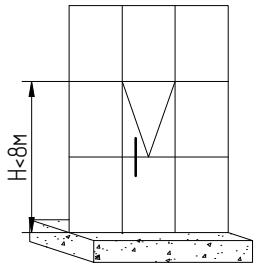

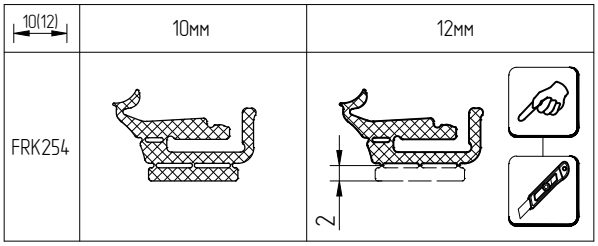

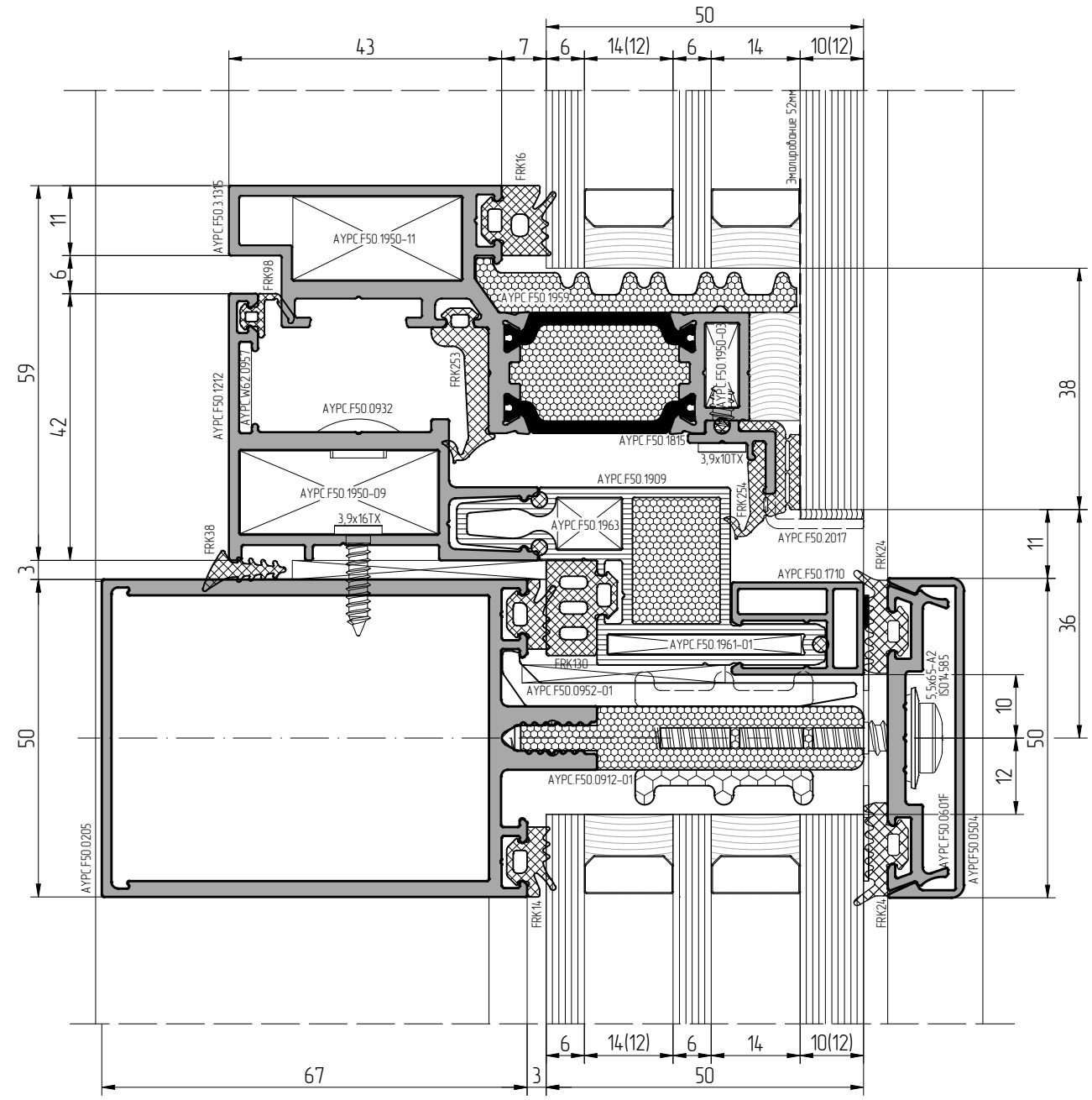

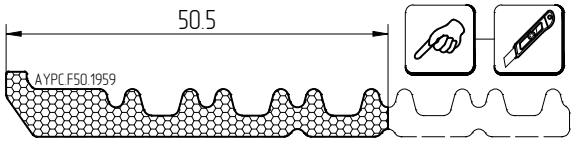

При изготовлении стеклопакетов необходимо использовать герметик, устойчивый к ультрафиолету

Масштаб 1:1

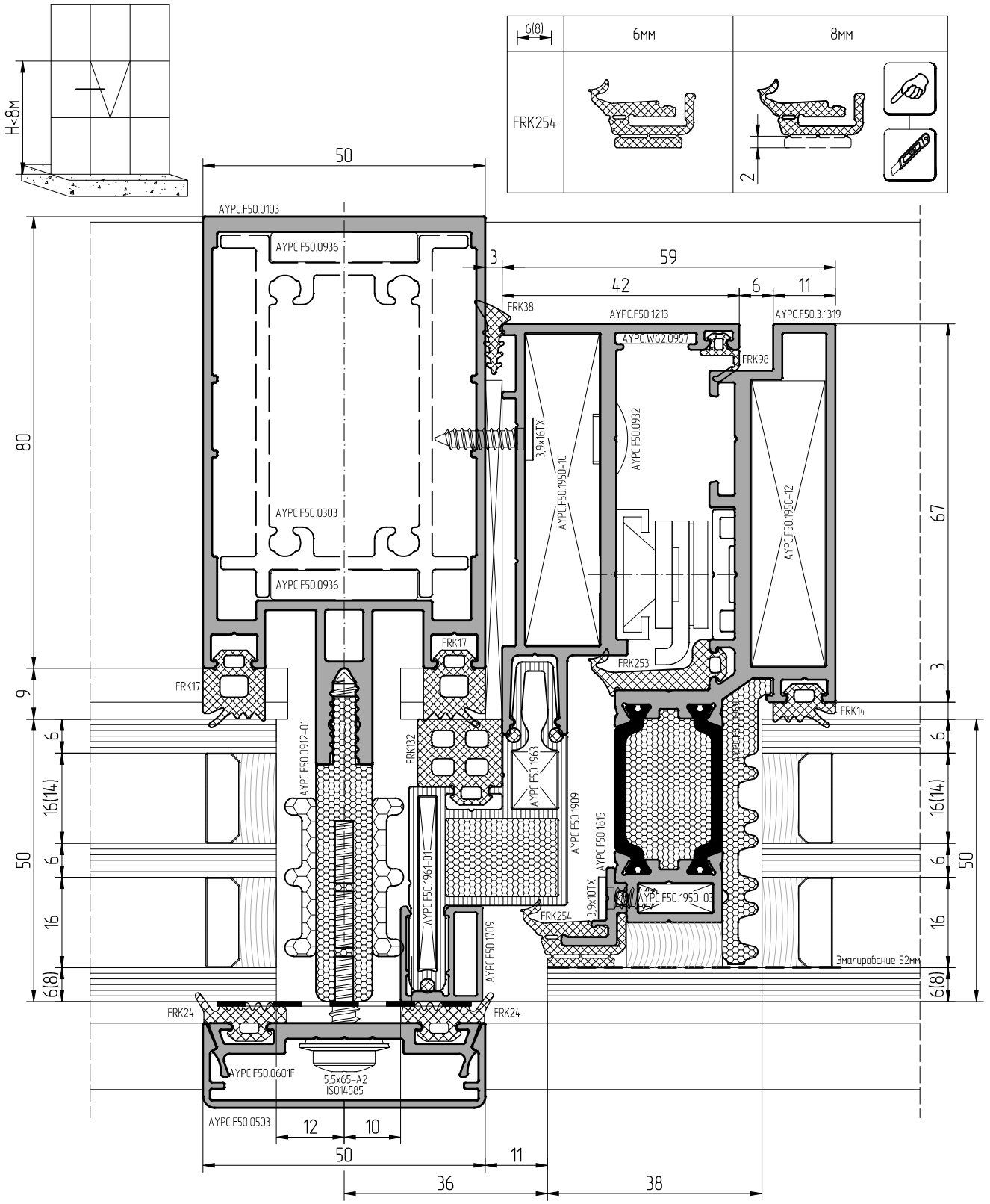

При изготовлении стеклопакетов необходимо использовать герметик, устойчивый к ультрафиолету

Масштаб 1:1

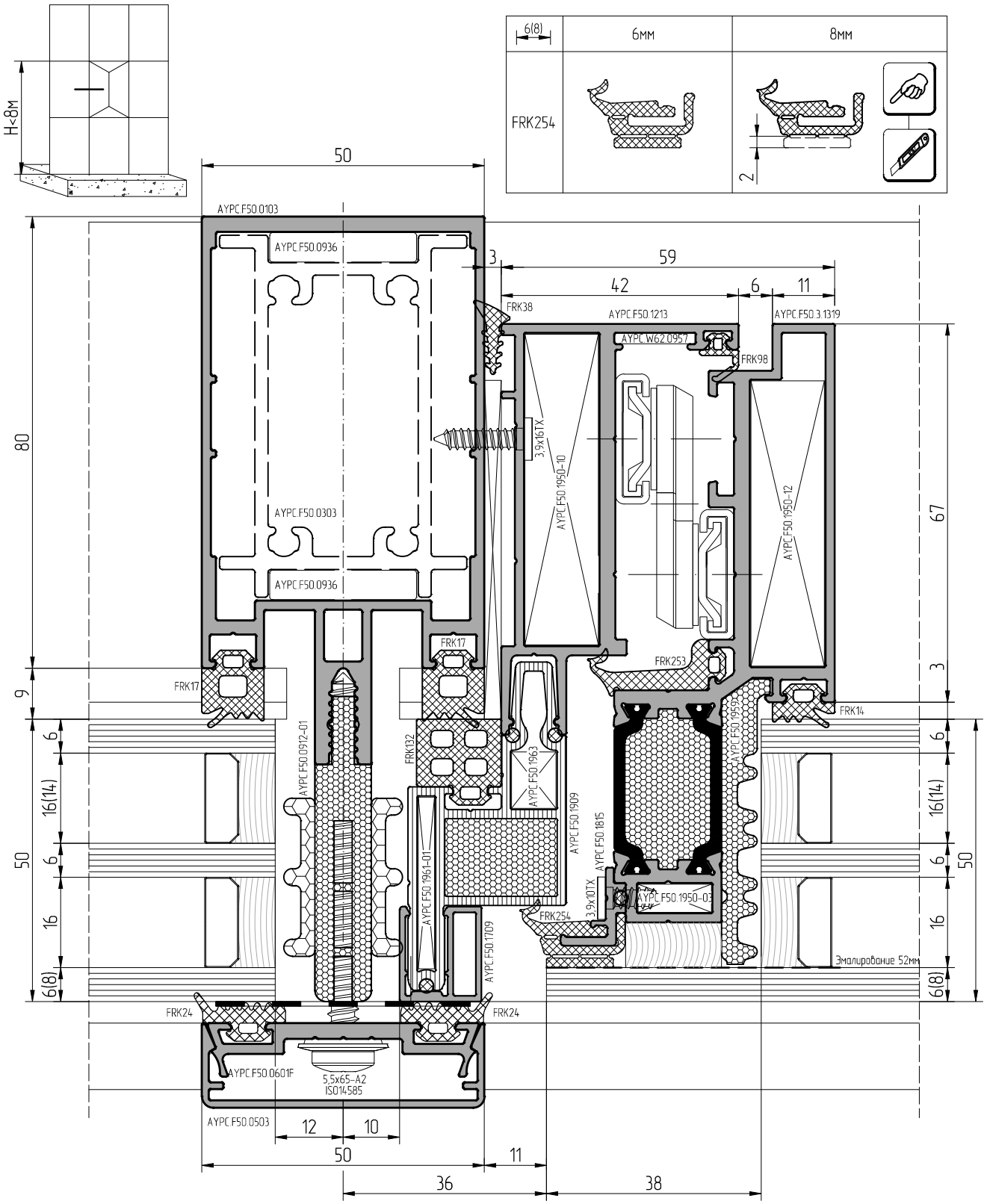

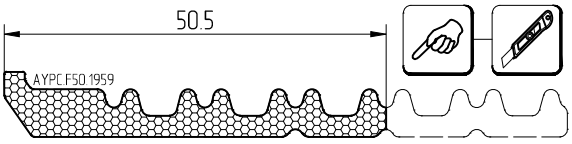

При изготовлении стеклопакетов необходимо использовать герметик, устойчивый к ультрафиолету

Масштаб 1:1

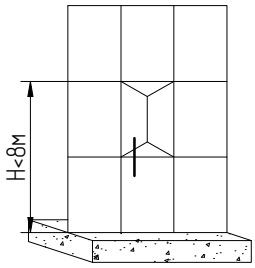

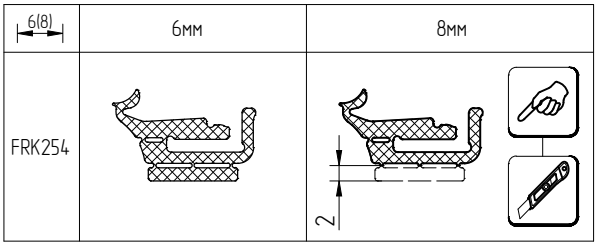

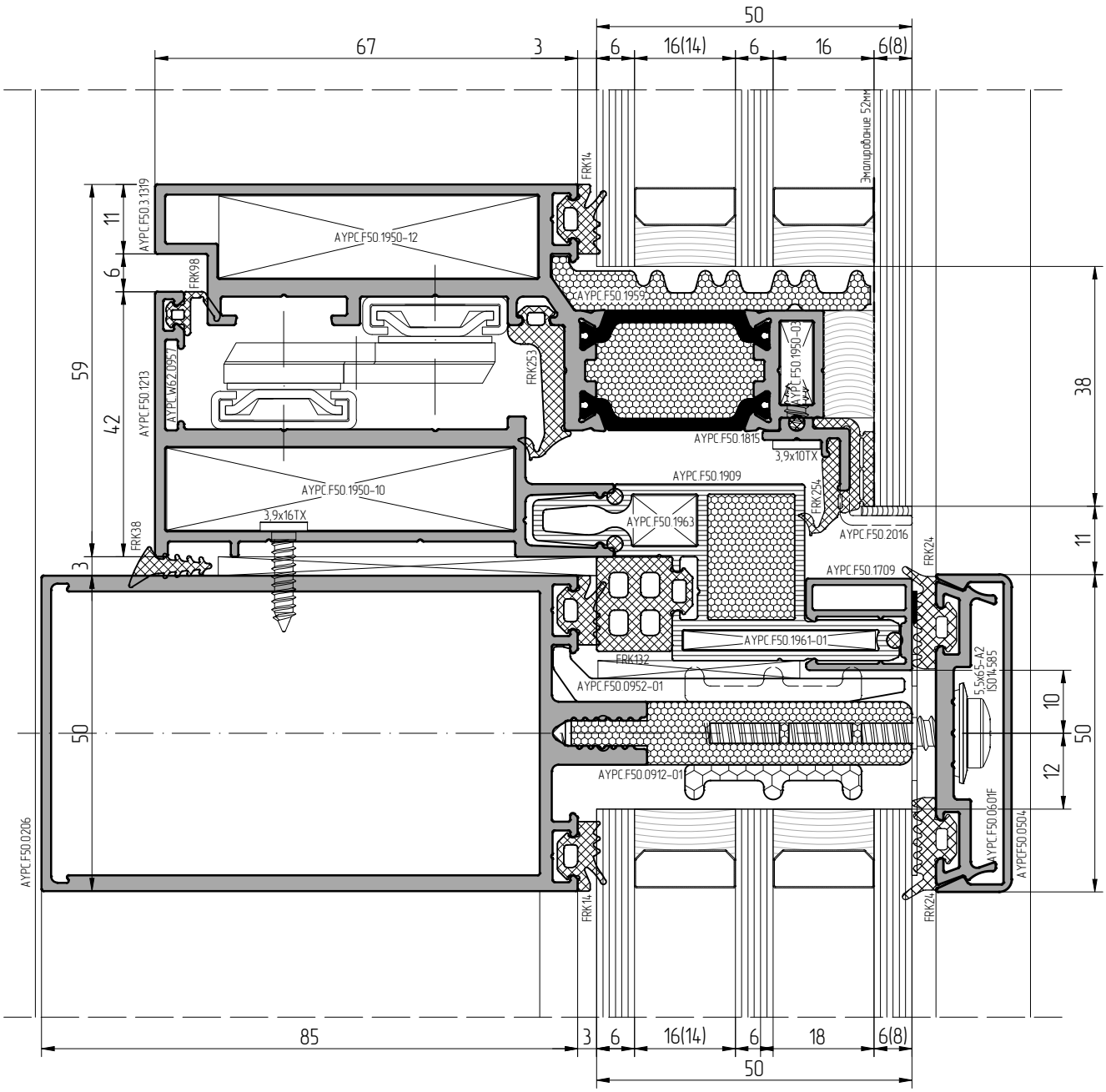

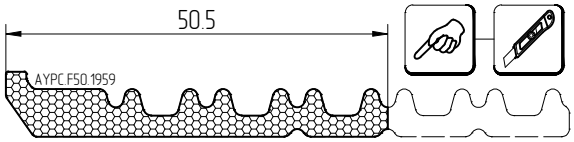

При изготовлении стеклопакетов необходимо использовать герметик, устойчивый к ультрафиолету

Масштаб 1:1

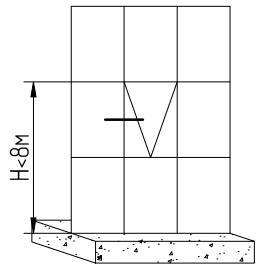
H<8м

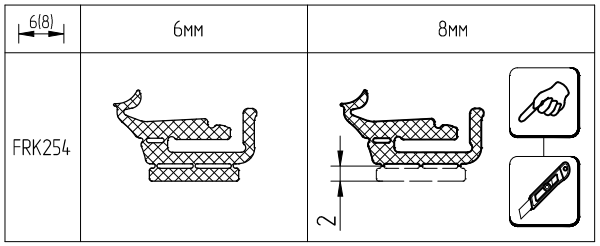
6(8)
6мм
8мм
FRK254
2

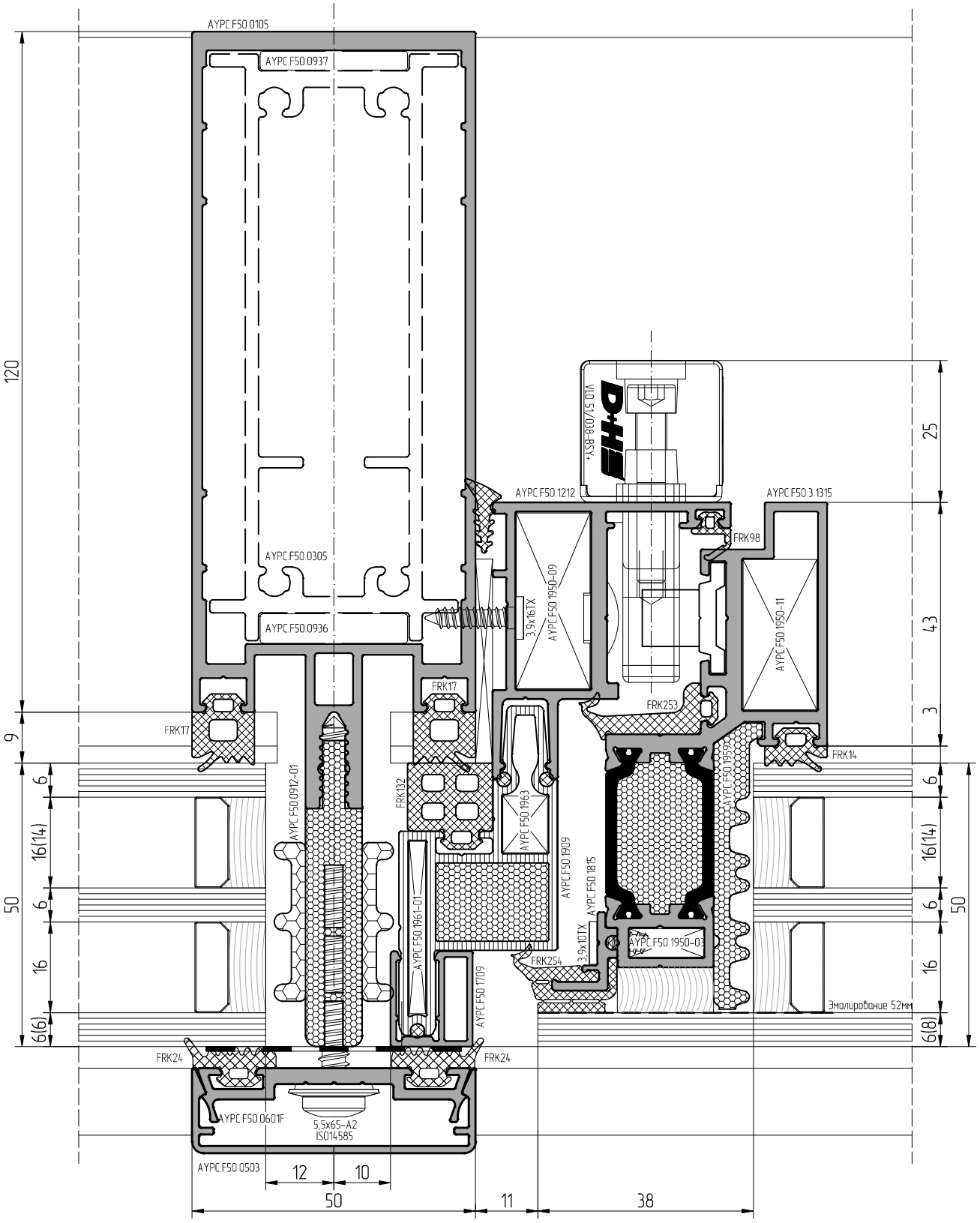
AYPC.F50.0105
AYPC.F50.0937
AYPC.F50.0305
AYPC.F50.0936
AYPC.F50.1212
AYPC.F50.3.1315
FRK98
AYPC.F50.1950-09
AYPC.F50.1950-11
3,9x16TX
FRK17
FRK253
FRK14
FRK132
AYPC.F50.0912-01
AYPC.F50.1963
AYPC.F50.1909
AYPC.F50.1815
AYPC.F50.1961-01
AYPC.F50.1709
AYPC.F50.1950-03
3,9x10TX
FRK254
Эмалирование 52мм
FRK24
AYPC.F50.0601F
5,5x65-A2
ISO14585
AYPC.F50.0503
120
9
6
16(14)
6
16
6(6)
50
25
43
3
6(8)
12
10
50
11
38

Масштаб 1:1

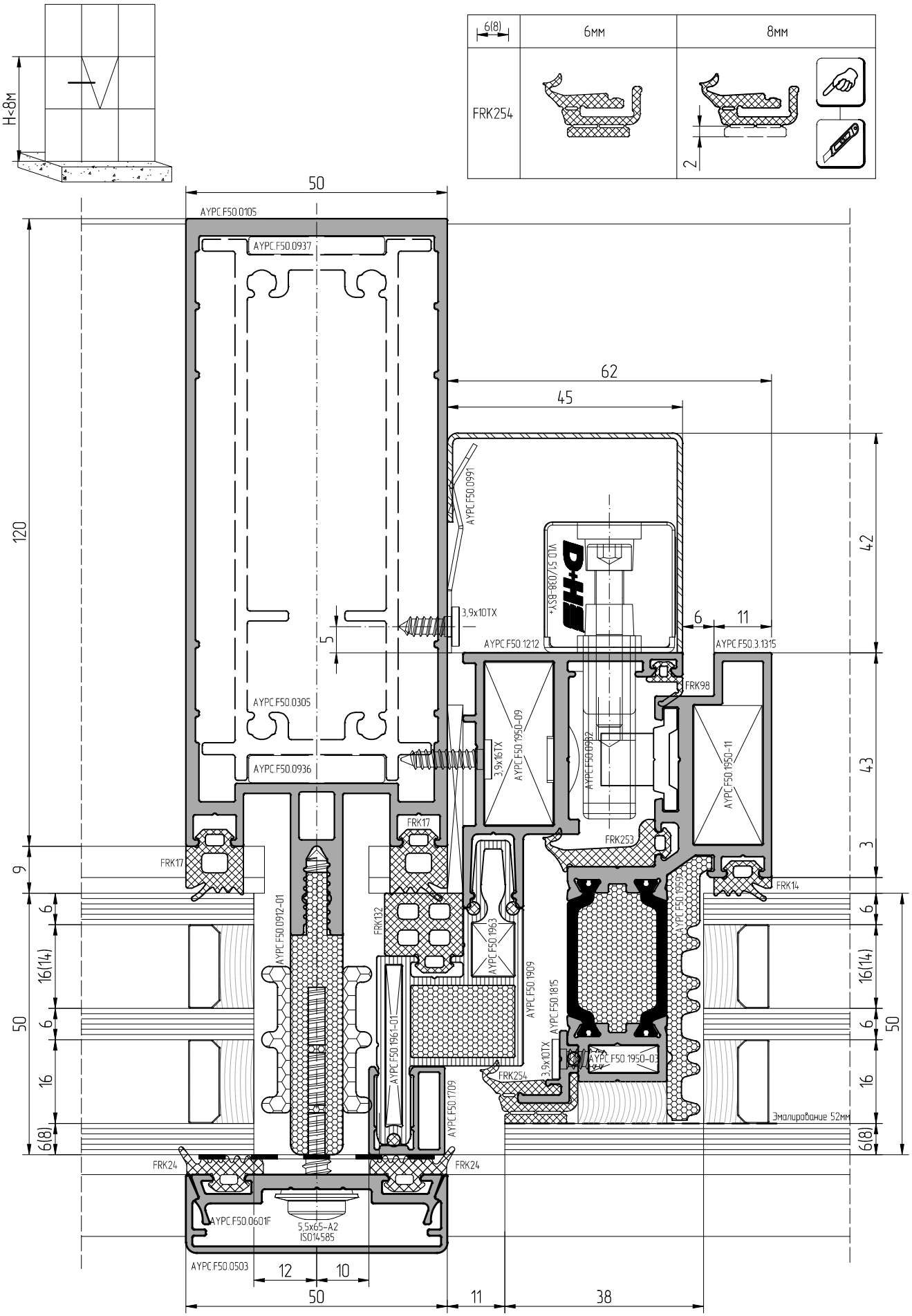
H<8м
6(8)
6мм
8мм
FRK254
2
50
AYPC.F50.0105
AYPC.F50.0937
62
45
AYPC.F50.0991
120
42
VLO 51/038-BSY+
3,9x10TX
5
6
11
AYPC.F50.1212
AYPC.F50.3.1315
FRK98
AYPC.F50.0305
AYPC.F50.0936
3,9x16TX
AYPC.F50.1950-09
AYPC.F50.0932
AYPC.F50.1950-11
43
FRK17
FRK253
3
9
FRK14
AYPC.F50.0912-01
FRK132
AYPC.F50.1963
AYPC.F50.1959
6
16(14)
AYPC.F50.1909
AYPC.F50.1815
50
AYPC.F50.1961-01
3,9x10TX
AYPC.F50.1950-03
FRK254
16
AYPC.F50.1709
Эмалирование 52мм
6(8)
FRK24
AYPC.F50.0601F
5,5x65-A2
ISO14585
AYPC.F50.0503
12
10
11
38

АЛЮТЕХ
ПРОФИЛЬНЫЕ СИСТЕМЫ

Масштаб 1:1

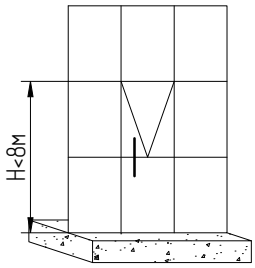

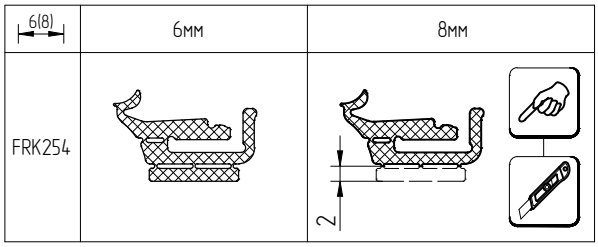

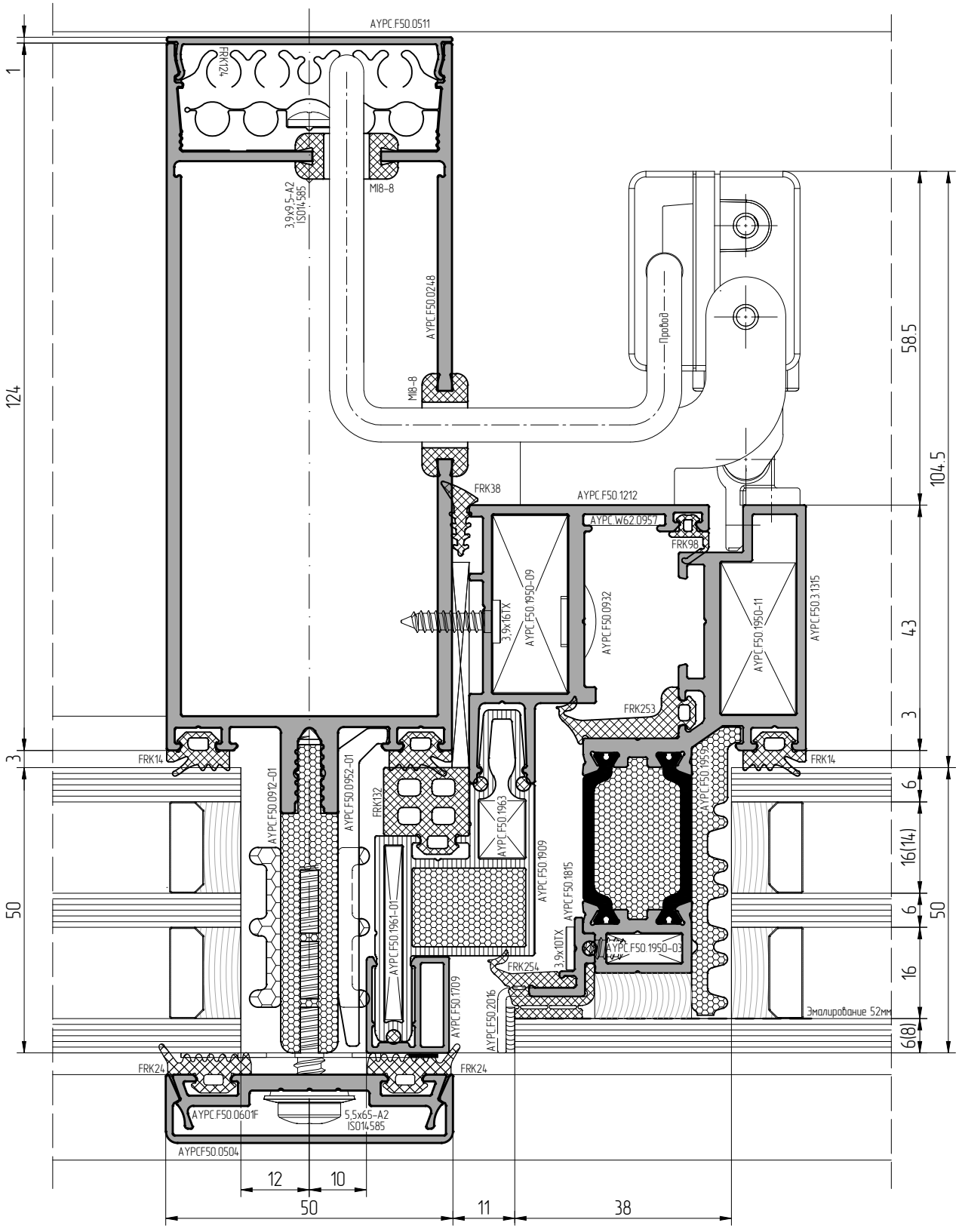

Масштаб 1:1

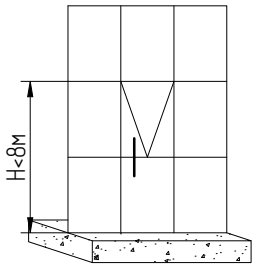
H<8м

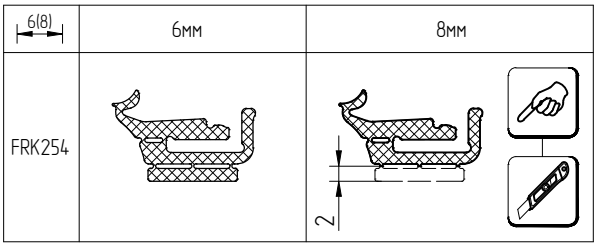
6(8)
6мм
8мм
FRK254
2

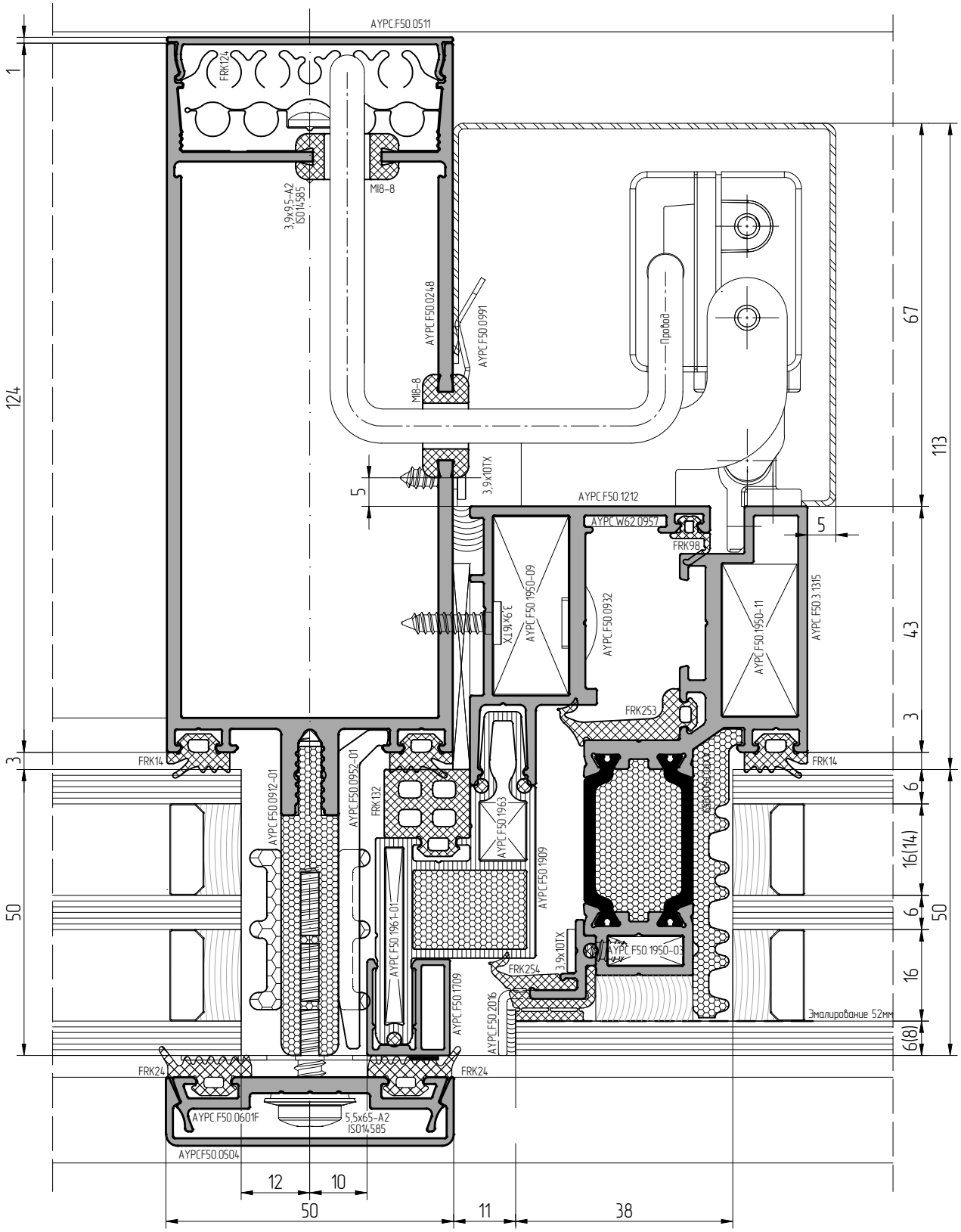
AYPC F50.0511
FRK124
M18-8
3,9x9,5-A2
ISO14585
AYPC F50.0248
AYPC F50.0991
Правая
3,9x10TX
AYPC F50.1212
AYPC W62.0957
FRK98
AYPC F50.1950-09
AYPC F50.0932
AYPC F50.1950-11
AYPC F50.3.1315
FRK253
FRK14
AYPC F50.0912-01
AYPC F50.0952-01
FRK132
AYPC F50.1963
AYPC F50.1909
AYPC F50.1961-01
AYPC F50.1950-03
FRK254
AYPC F50.1709
AYPC F50.2016
Эмалирование 52мм
FRK24
AYPC F50.0601F
5,5x65-A2
ISO14585
AYPCF50.0504
1
124
3
50
5
67
113
43
3
6
16(14)
6
16
6(8)
50
12
10
50
11
38

АЛЮТЕХ
ПРОФИЛЬНЫЕ СИСТЕМЫ

Масштаб 1:1

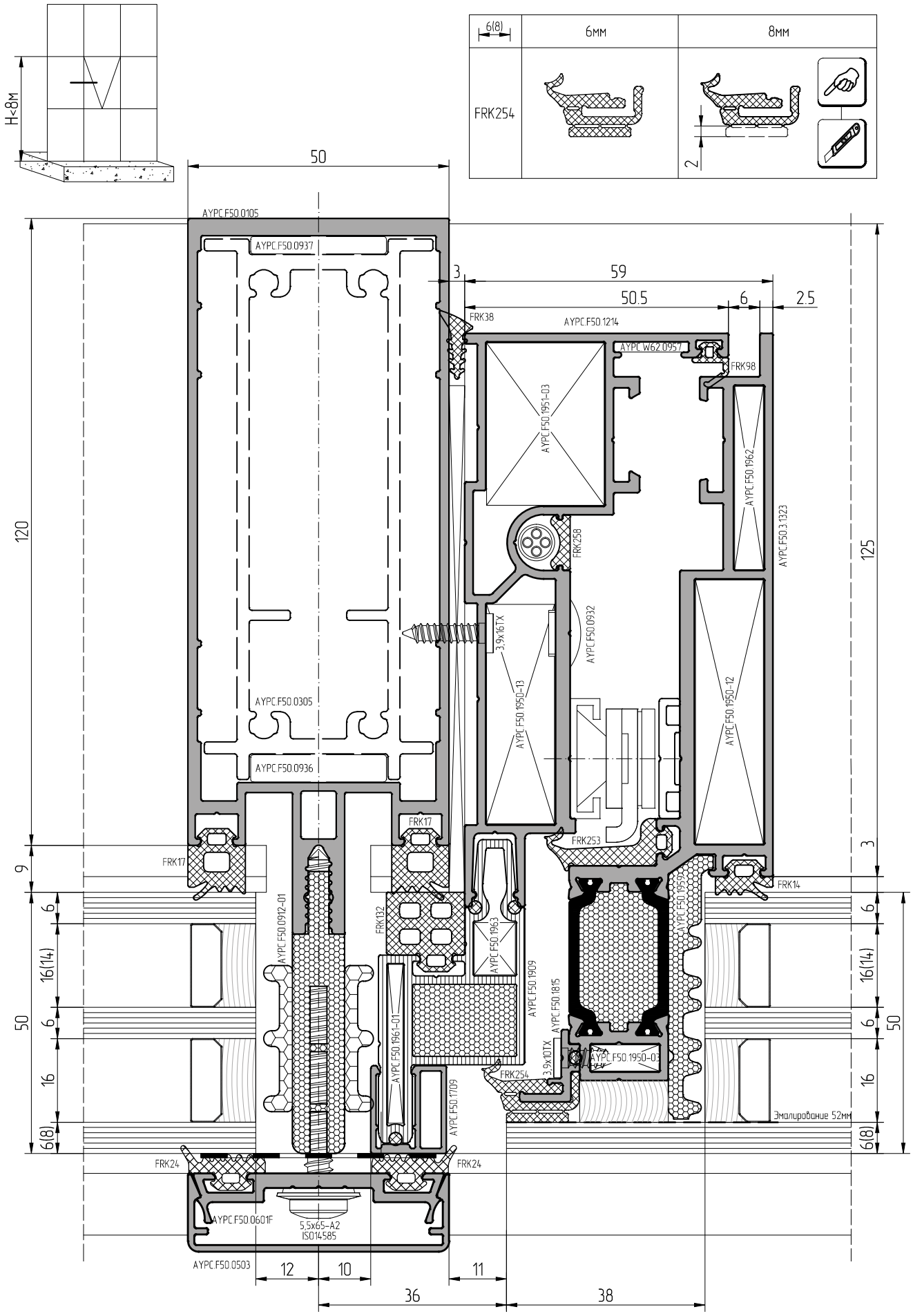

Масштаб 1:1

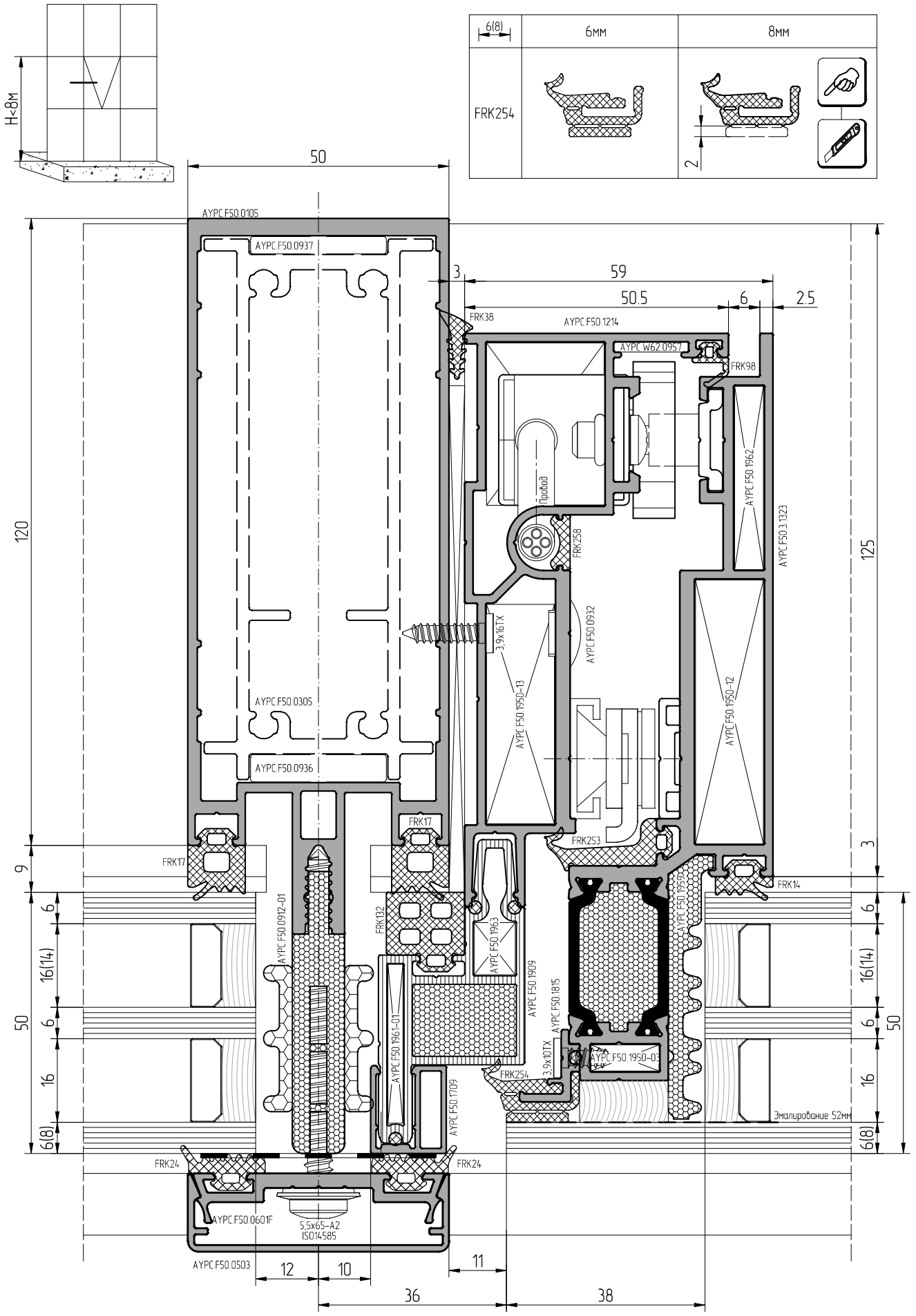
H<8м
6(8)
6мм
8мм
FRK254
2
50
AYPC.F50.0105
AYPC.F50.0937
3
59
50.5
6
2.5
FRK38
AYPC.F50.1214
AYPC.W62.0957
FRK98
Правая
AYPC.F50.1962
AYPC.F50.1323
FRK258
3,9x16TX
AYPC.F50.0932
AYPC.F50.1950-13
AYPC.F50.1950-12
AYPC.F50.0305
AYPC.F50.0936
FRK17
FRK253
FRK14
AYPC.F50.1952
AYPC.F50.0912-01
FRK132
AYPC.F50.1963
AYPC.F50.1909
AYPC.F50.1815
AYPC.F50.1961-01
3,9x10TX
AYPC.F50.1950-03
FRK254
AYPC.F50.1709
Эмалирование 52мм
FRK24
AYPC.F50.0601F
5,5x65-A2
ISO14585
AYPC.F50.0503
12
10
11
36
38
120
125
9
3
6
16(14)
16
50

АЛЮТЕХ
ПРОФИЛЬНЫЕ СИСТЕМЫ

Масштаб 1:1

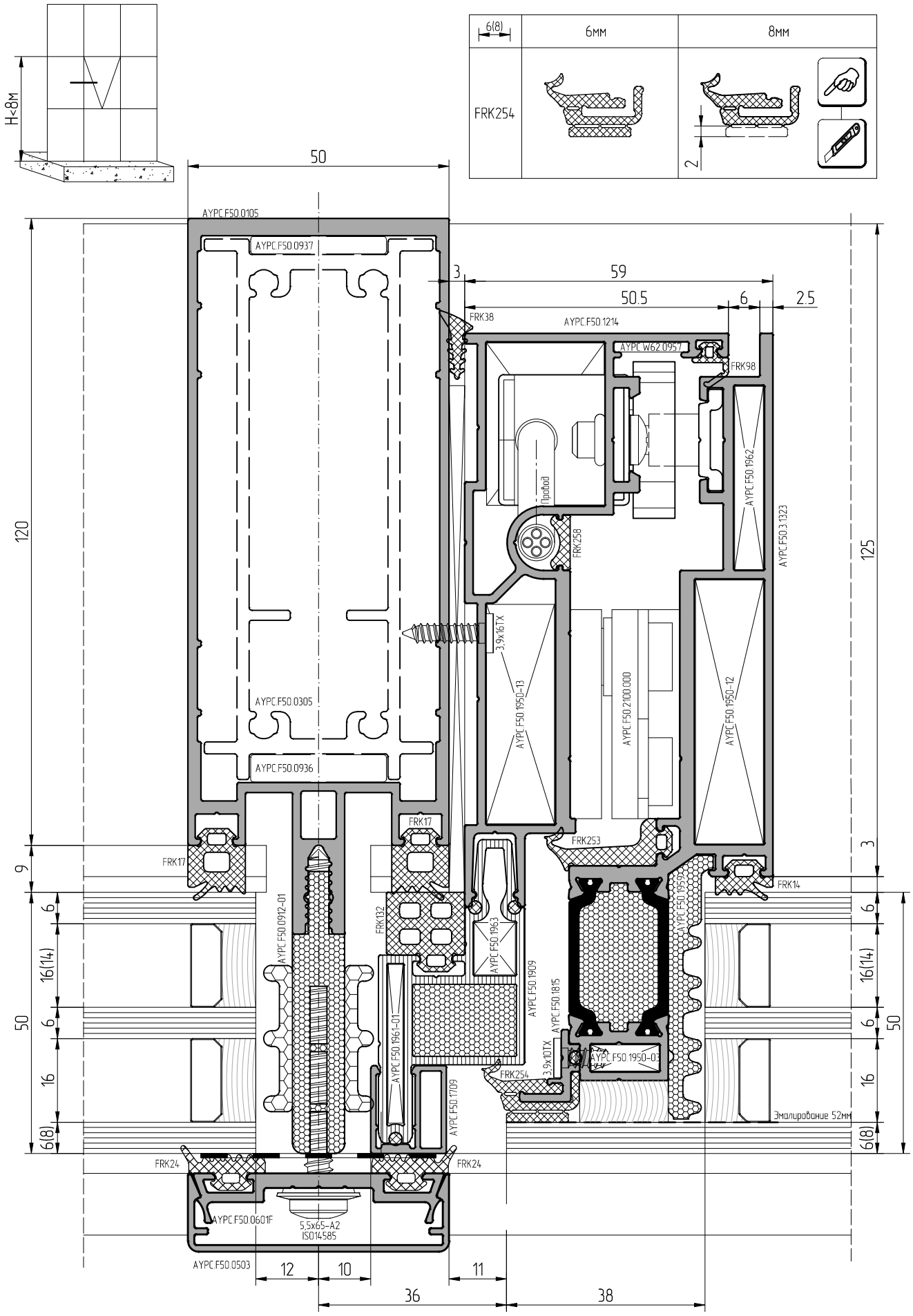

Масштаб 1:1

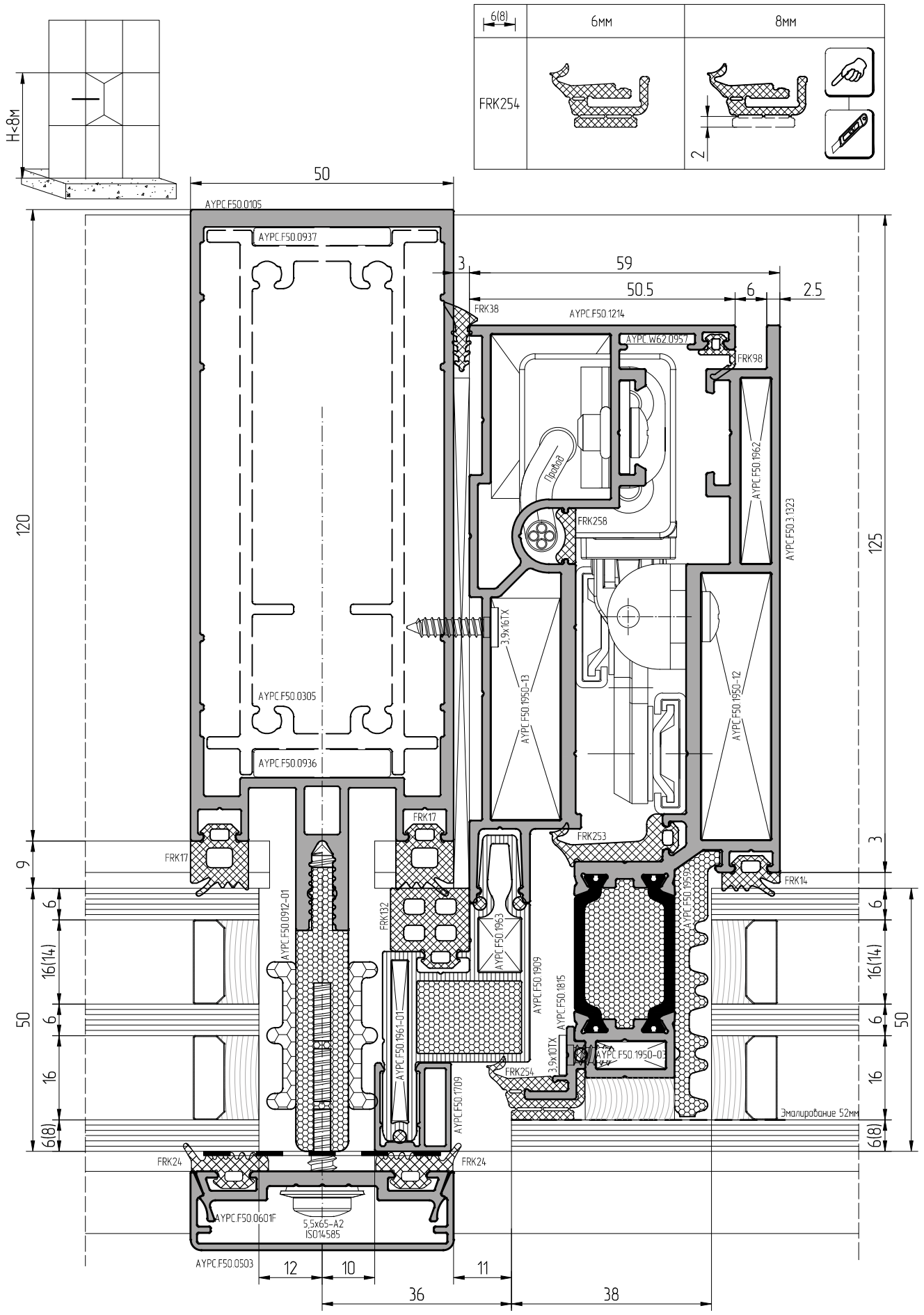
H<8м
6(8)
6мм
8мм
FRK254
2
50
AYPC.F50.0105
AYPC.F50.0937
AYPC.F50.0305
AYPC.F50.0936
3
59
50.5
6
2.5
FRK38
AYPC.F50.1214
AYPC.W62.0957
FRK98
Петля
FRK258
AYPC.F50.1962
AYPC.F50.1323
3,9x16TX
AYPC.F50.1950-13
AYPC.F50.1950-12
FRK17
FRK253
FRK14
AYPC.F50.0912-01
FRK132
AYPC.F50.1963
AYPC.F50.1909
AYPC.F50.1815
AYPC.F50.1952
AYPC.F50.1961-01
AYPC.F50.1709
3,9x10TX
AYPC.F50.1950-03
FRK254
Эмалирование 52мм
FRK24
AYPC.F50.0601F
5,5x65-A2
ISO14585
AYPC.F50.0503
12
10
11
36
38
120
125
9
3
6
16(14)
16
6(8)
50

АЛЮТЕХ
ПРОФИЛЬНЫЕ СИСТЕМЫ

Масштаб 1:1

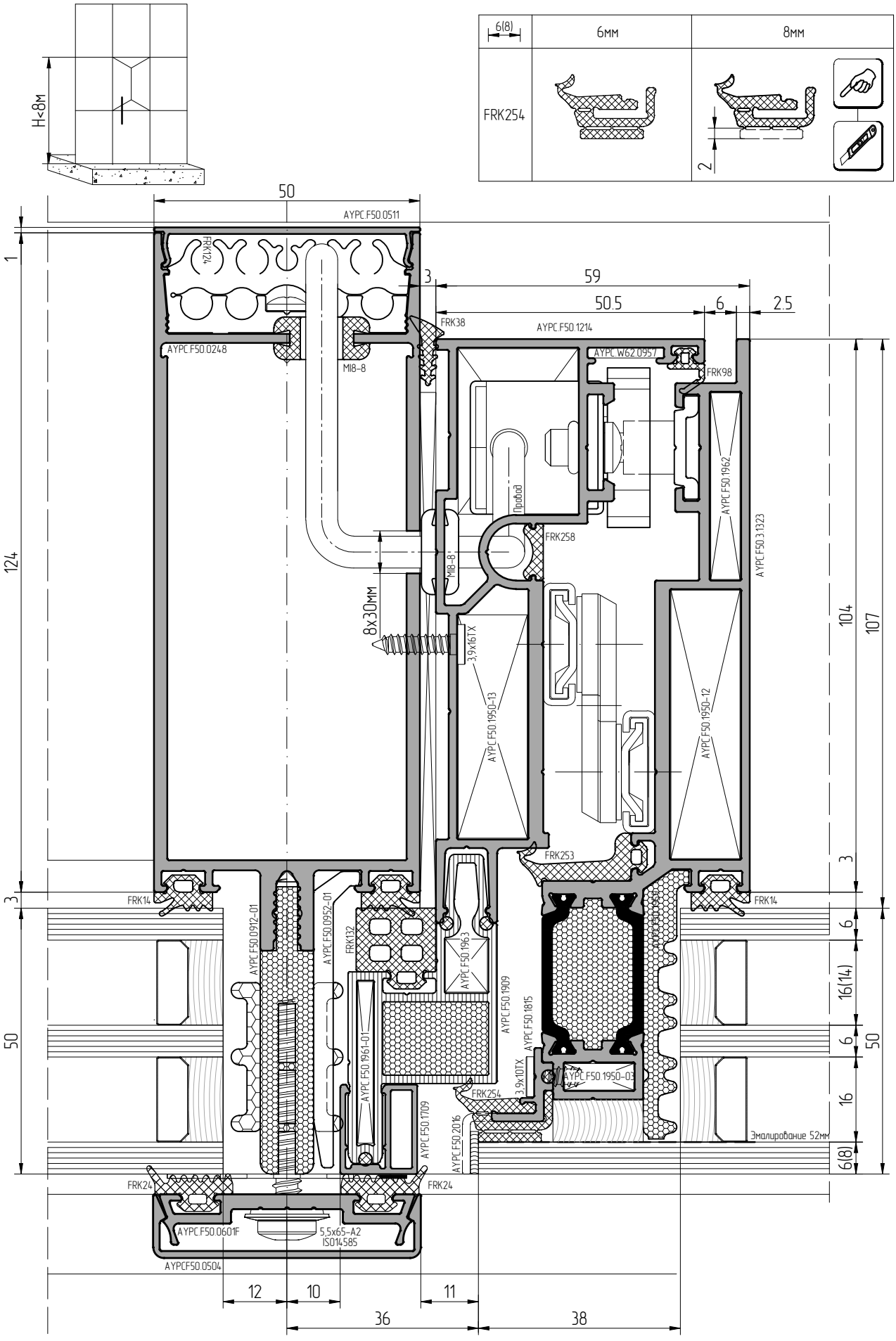

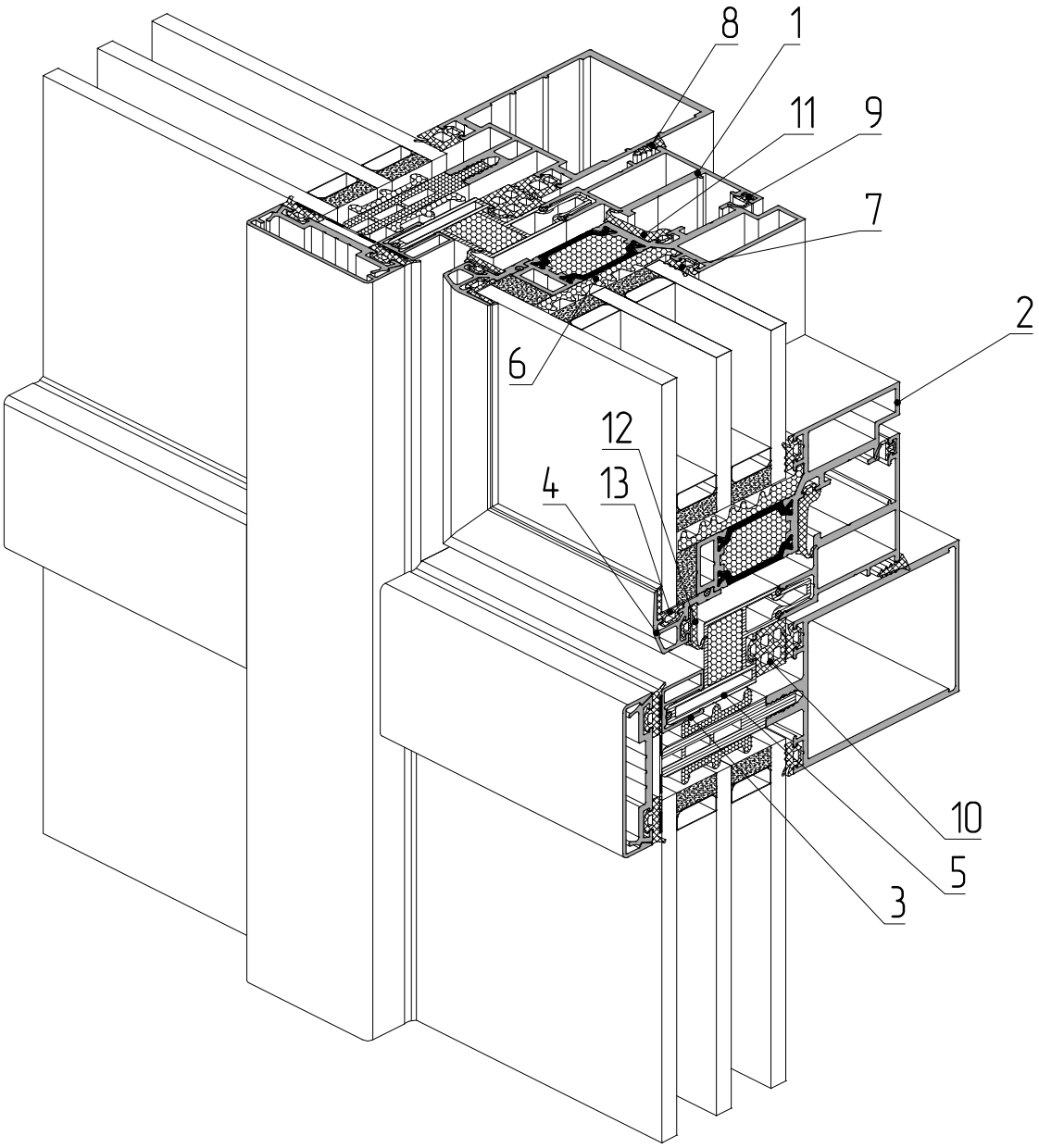

1 – профиль рамы AYPC.F50.1212
2 – профиль створки AYPC.F50.3.1315
3 – профиль вспомогательный AYPC.F50.1709
4 – профиль опорный под стеклопакет AYPC.F50.1820
5 – профиль рамы AYPC.F50.1909
6 – уплотнитель фальца AYPC.F50.1959
7 – уплотнитель резиновый FRK14
8 – уплотнитель резиновый FRK38
9 – уплотнитель резиновый FRK98
10 – уплотнитель резиновый FRK132
11 – уплотнитель резиновый FRK253
12 – уплотнитель резиновый FRK255
13 – уплотнитель резиновый FRK256

ALT F50

АЛЮТЕХ
ПРОФИЛЬНЫЕ СИСТЕМЫ

Масштаб 1:1

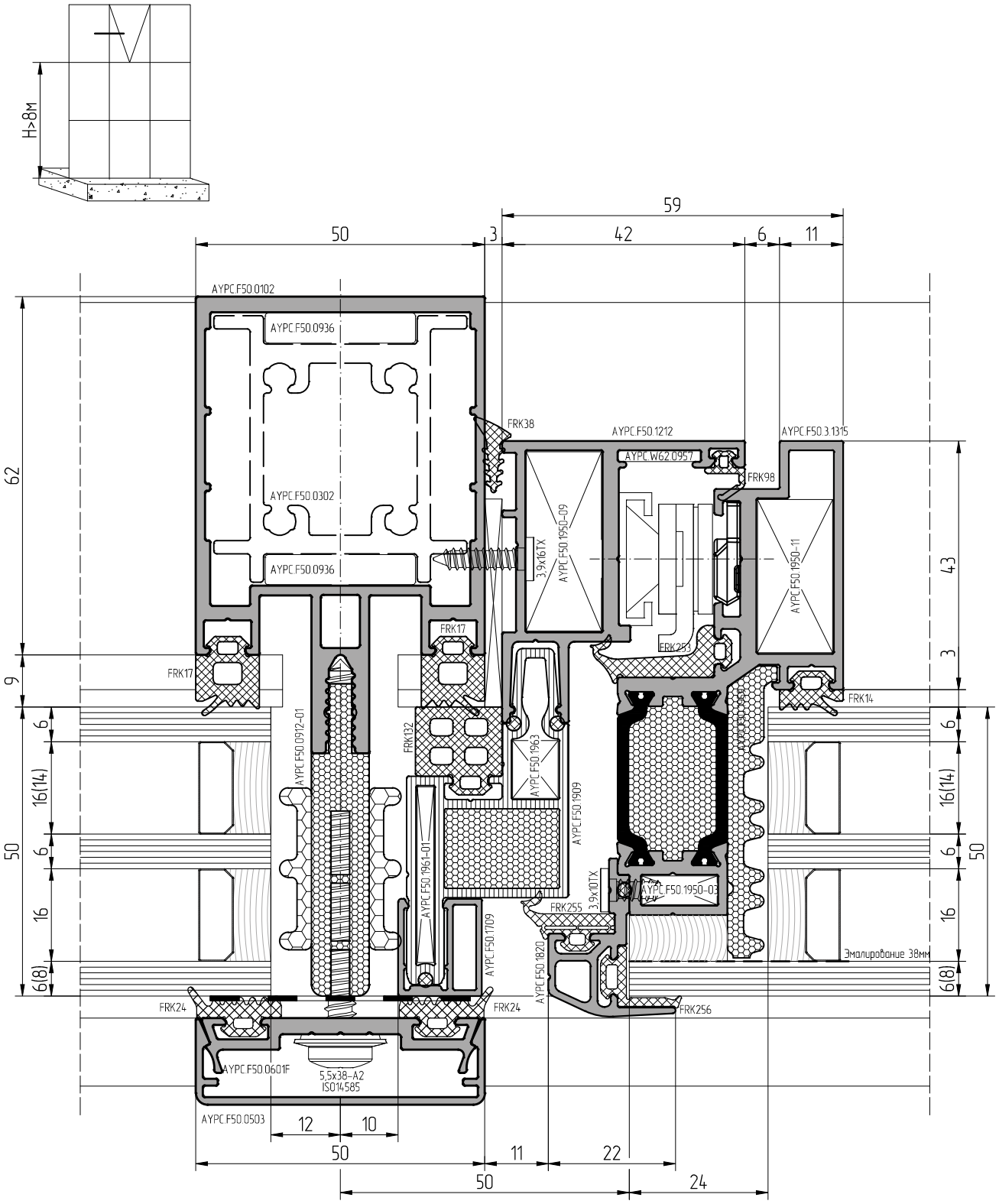

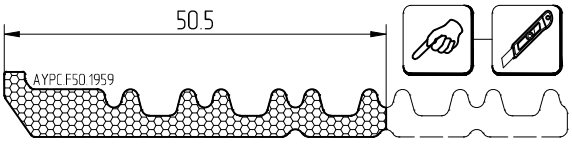

При изготовлении стеклопакетов необходимо использовать герметик, устойчивый к ультрафиолету

Масштаб 1:1

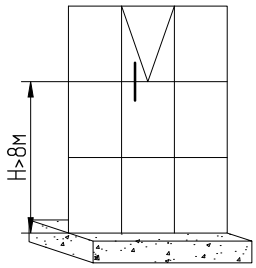

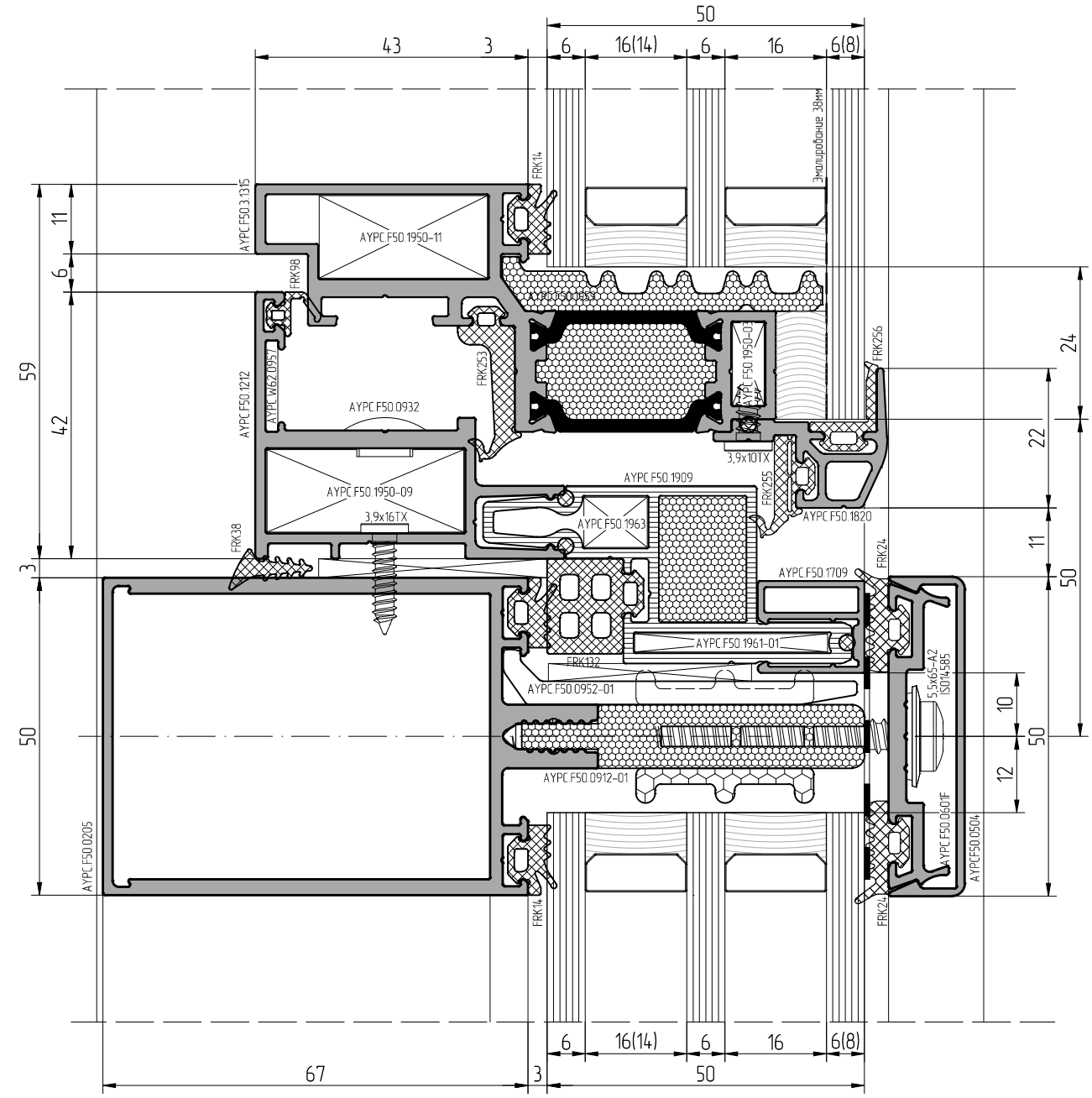

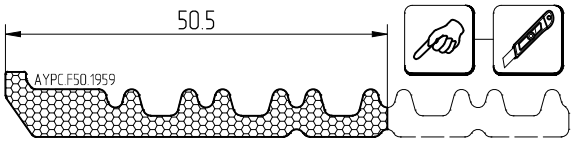

При изготовлении стеклопакетов необходимо использовать герметик, устойчивый к ультрафиолету

АЛЮТЕХ
ПРОФИЛЬНЫЕ СИСТЕМЫ

Масштаб 1:1

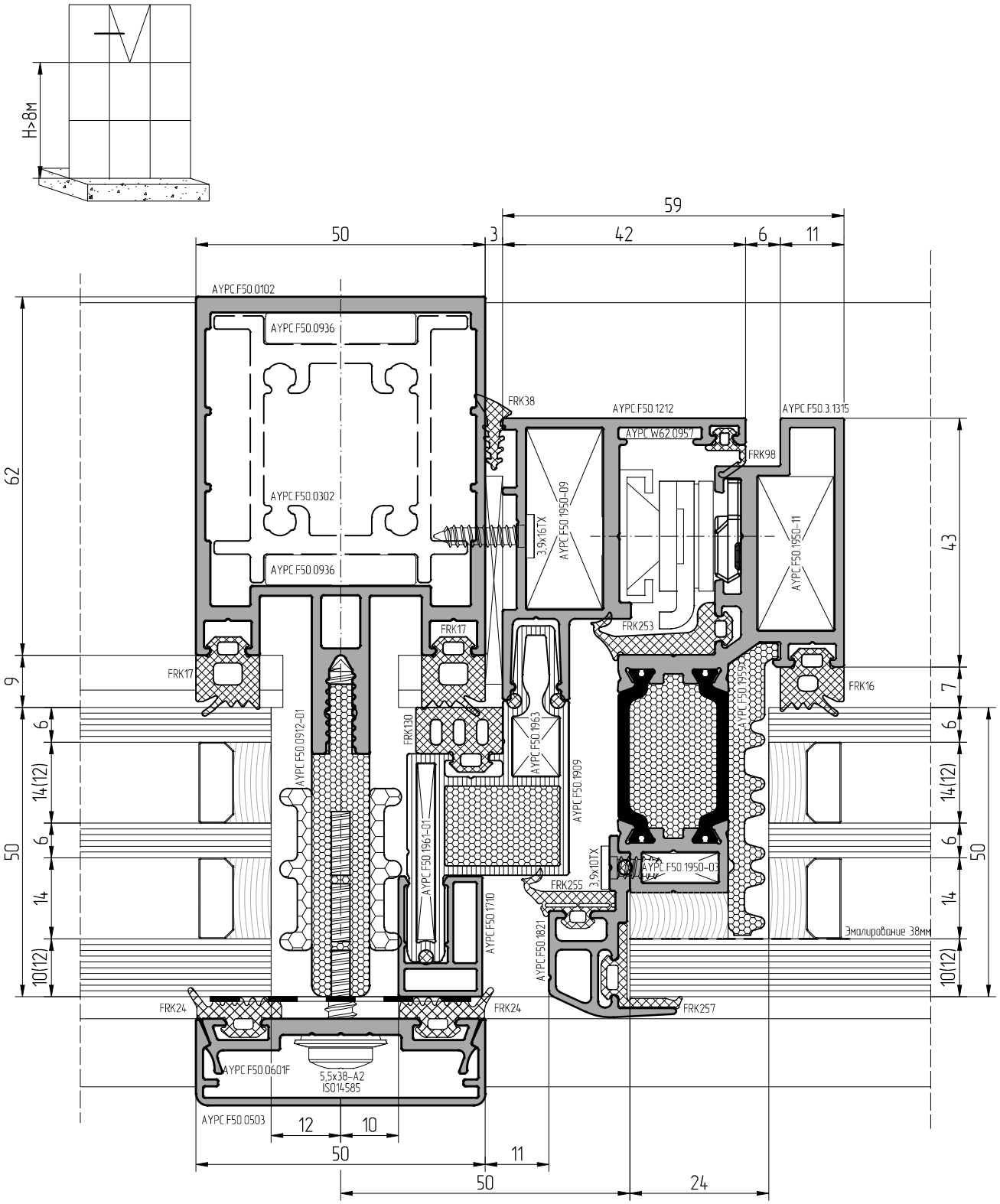

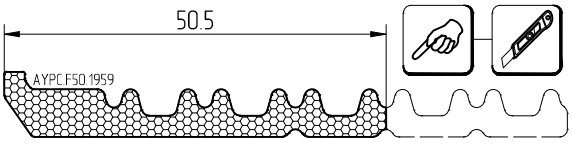

При изготовлении стеклопакетов необходимо использовать герметик, устойчивый к ультрафиолету

Масштаб 1:1

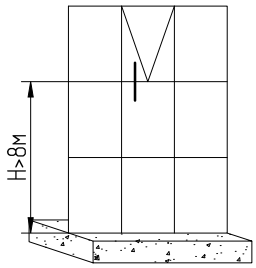

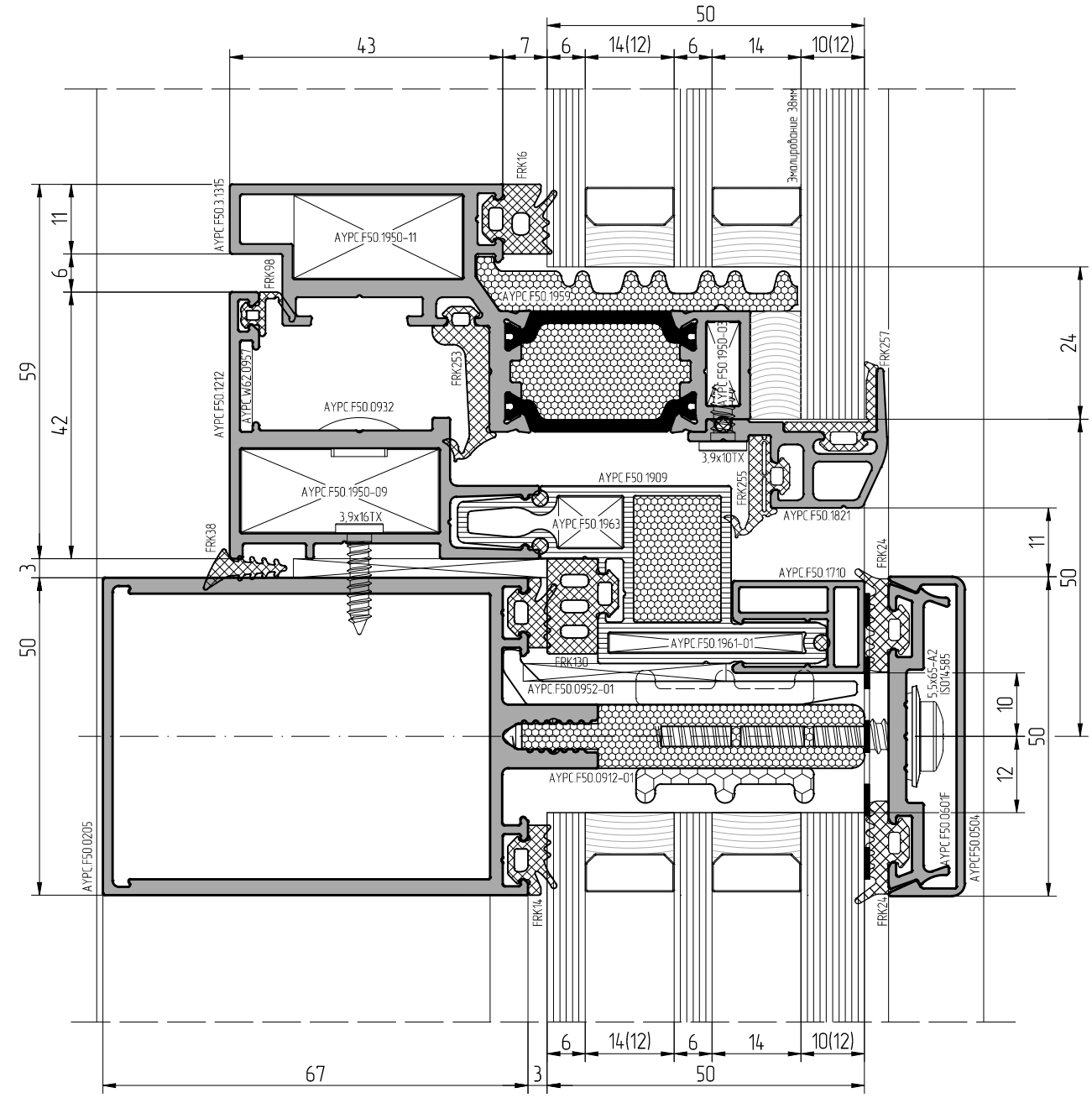

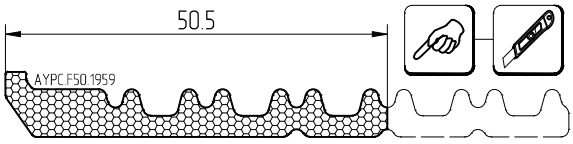

При изготовлении стеклопакетов необходимо использовать герметик, устойчивый к ультрафиолету

Масштаб 1:1

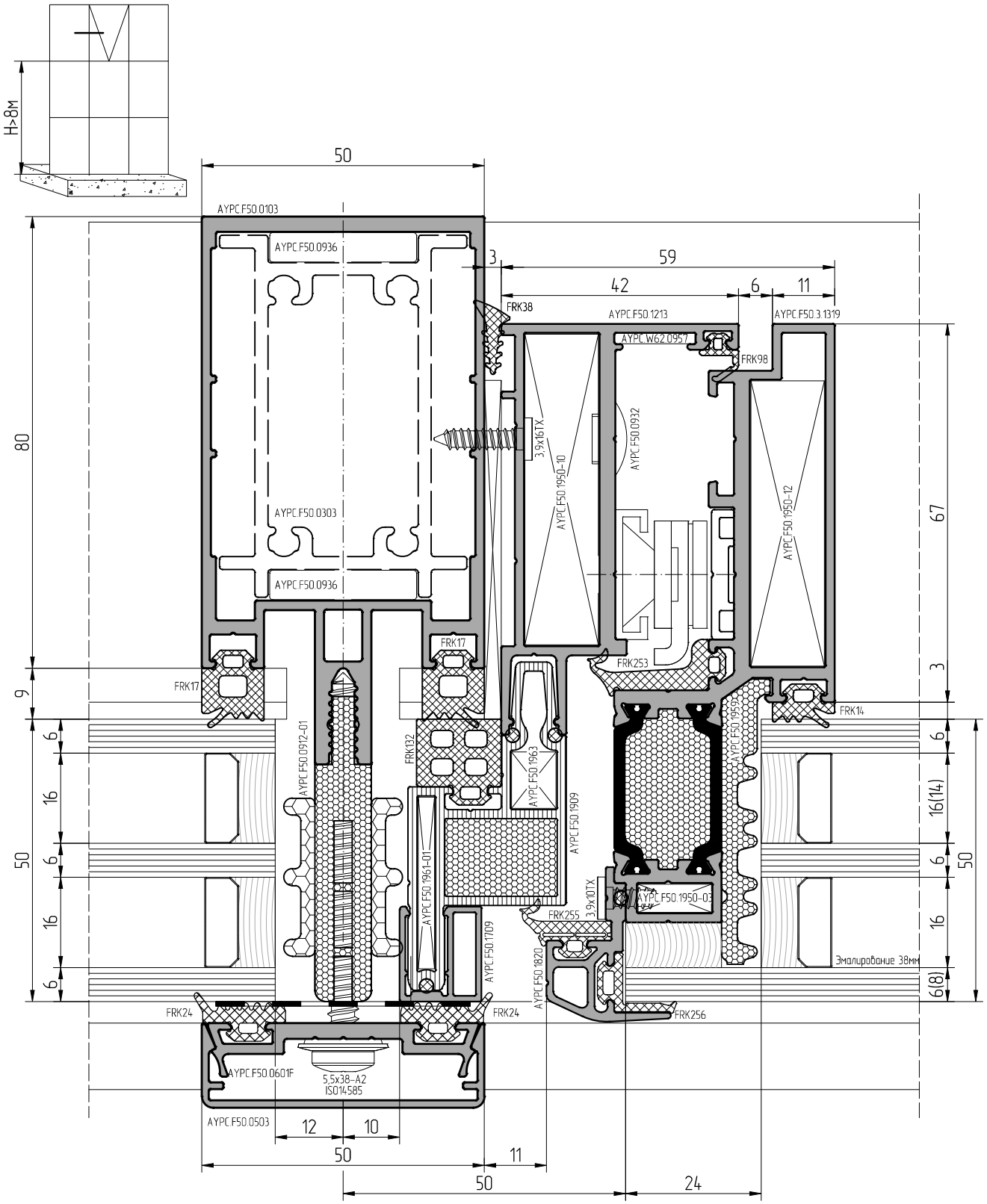

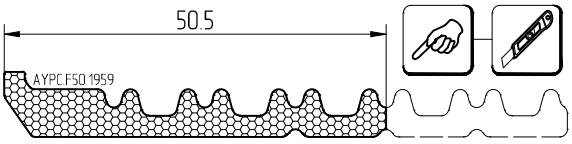

При изготовлении стеклопакетов необходимо использовать герметик, устойчивый к ультрафиолету

Масштаб 1:1

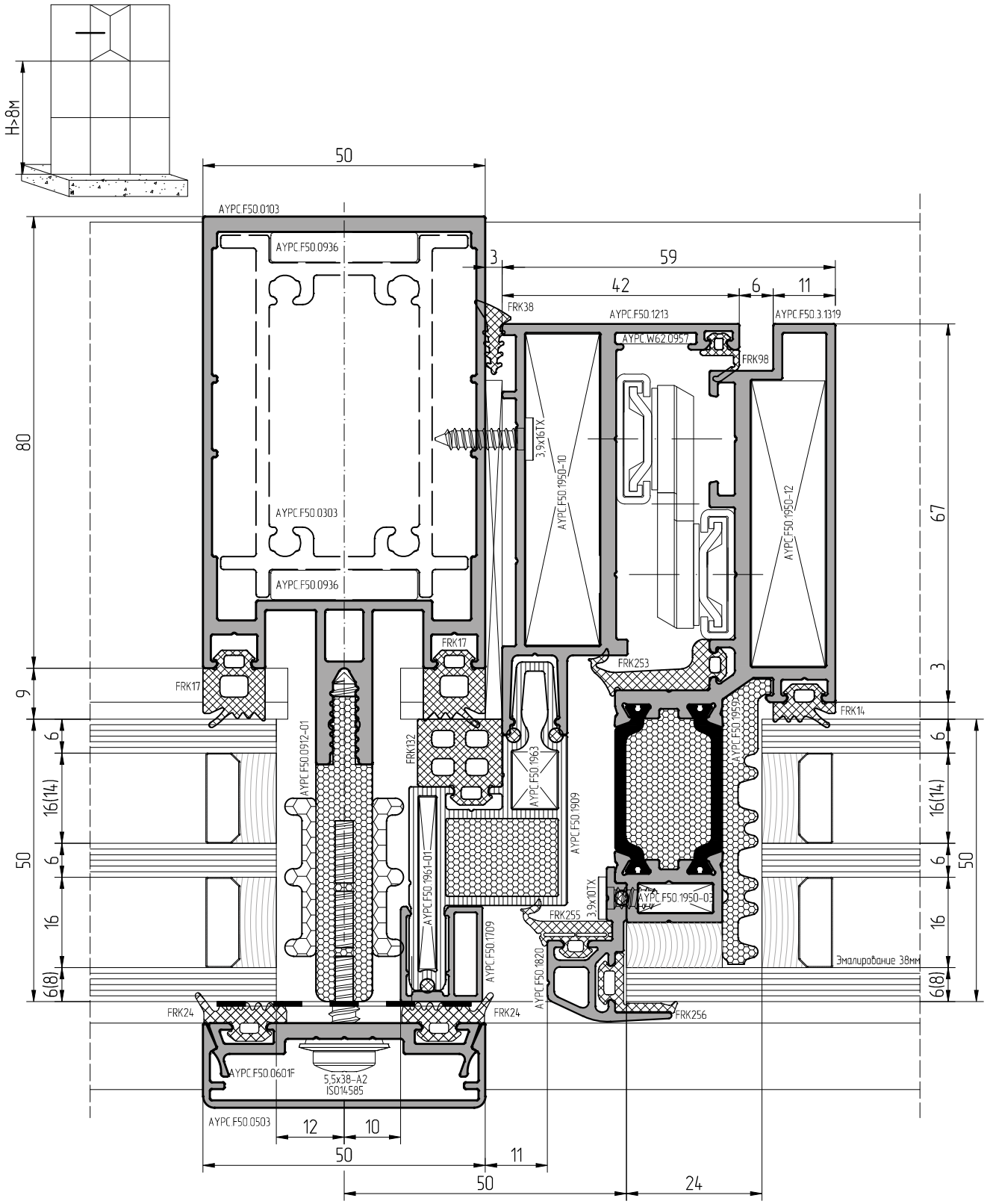

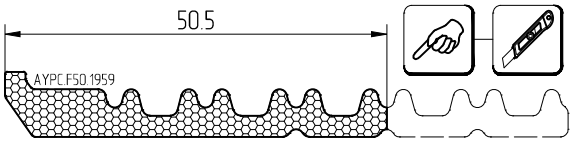

При изготовлении стеклопакетов необходимо использовать герметик, устойчивый к ультрафиолету

АЛЮТЕХ
ПРОФИЛЬНЫЕ СИСТЕМЫ

Масштаб 1:1

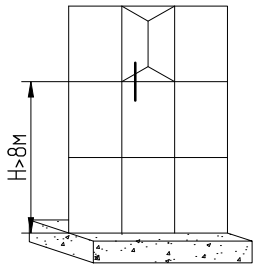

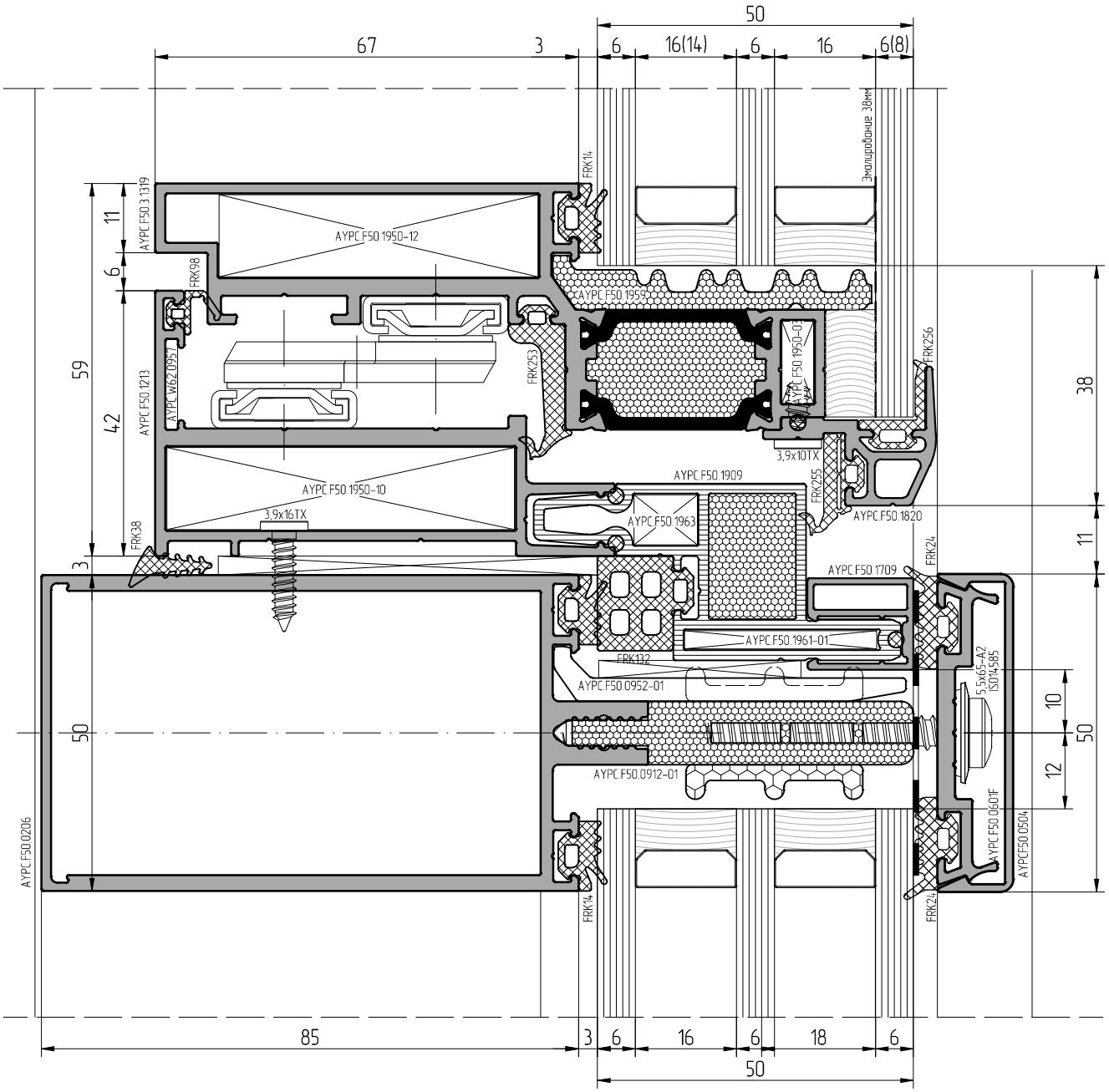

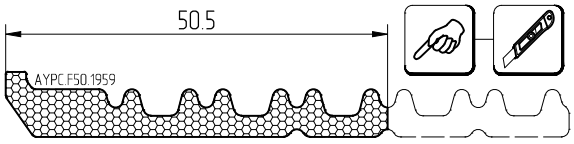

При изготовлении стеклопакетов необходимо использовать герметик, устойчивый к ультрафиолету

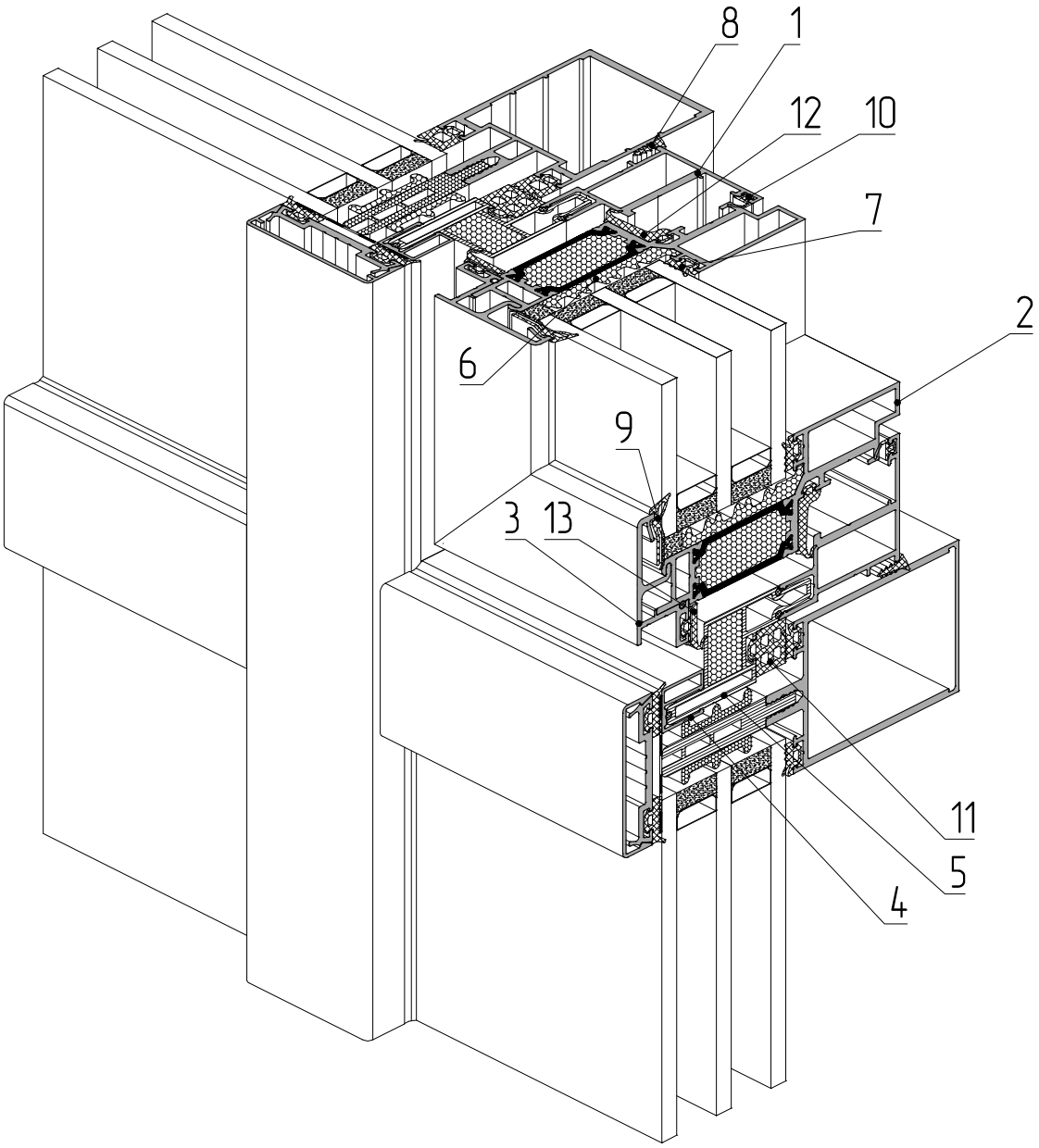

1 – профиль рамы AYPC.F50.1212
2 – профиль створки AYPC.F50.3.1327
3 – профиль прижимной планки AYPC.F50.1691
4 – профиль вспомогательный AYPC.F50.1709
5 – профиль рамы AYPC.F50.1909
6 – уплотнитель фальца AYPC.F50.1959
7 – уплотнитель резиновый FRK14
8 – уплотнитель резиновый FRK38
9 – уплотнитель резиновый FRK69
10 – уплотнитель резиновый FRK98
11 – уплотнитель резиновый FRK132
12 – уплотнитель резиновый FRK253
13 – уплотнитель резиновый FRK255

ALT F50

Масштаб 1:1

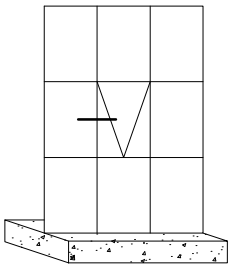

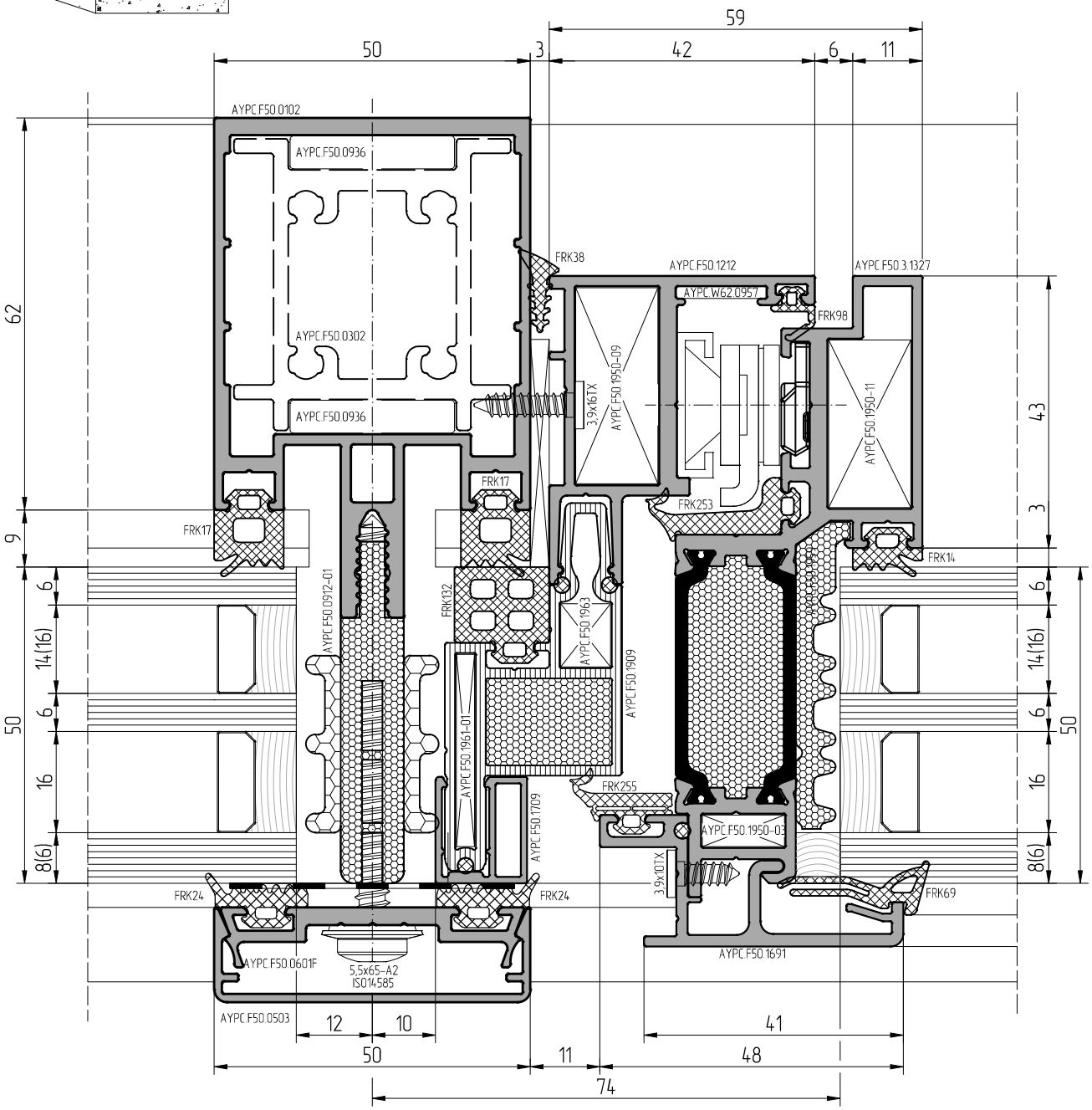

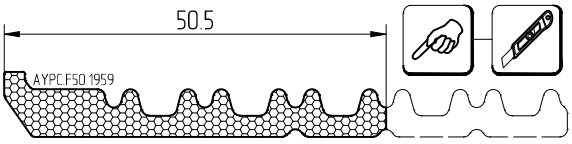

При изготовлении стеклопакетов необходимо использовать герметик, устойчивый к ультрафиолету

Масштаб 1:1

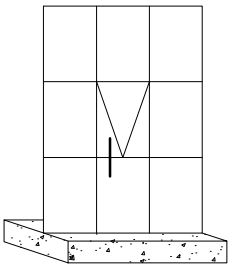

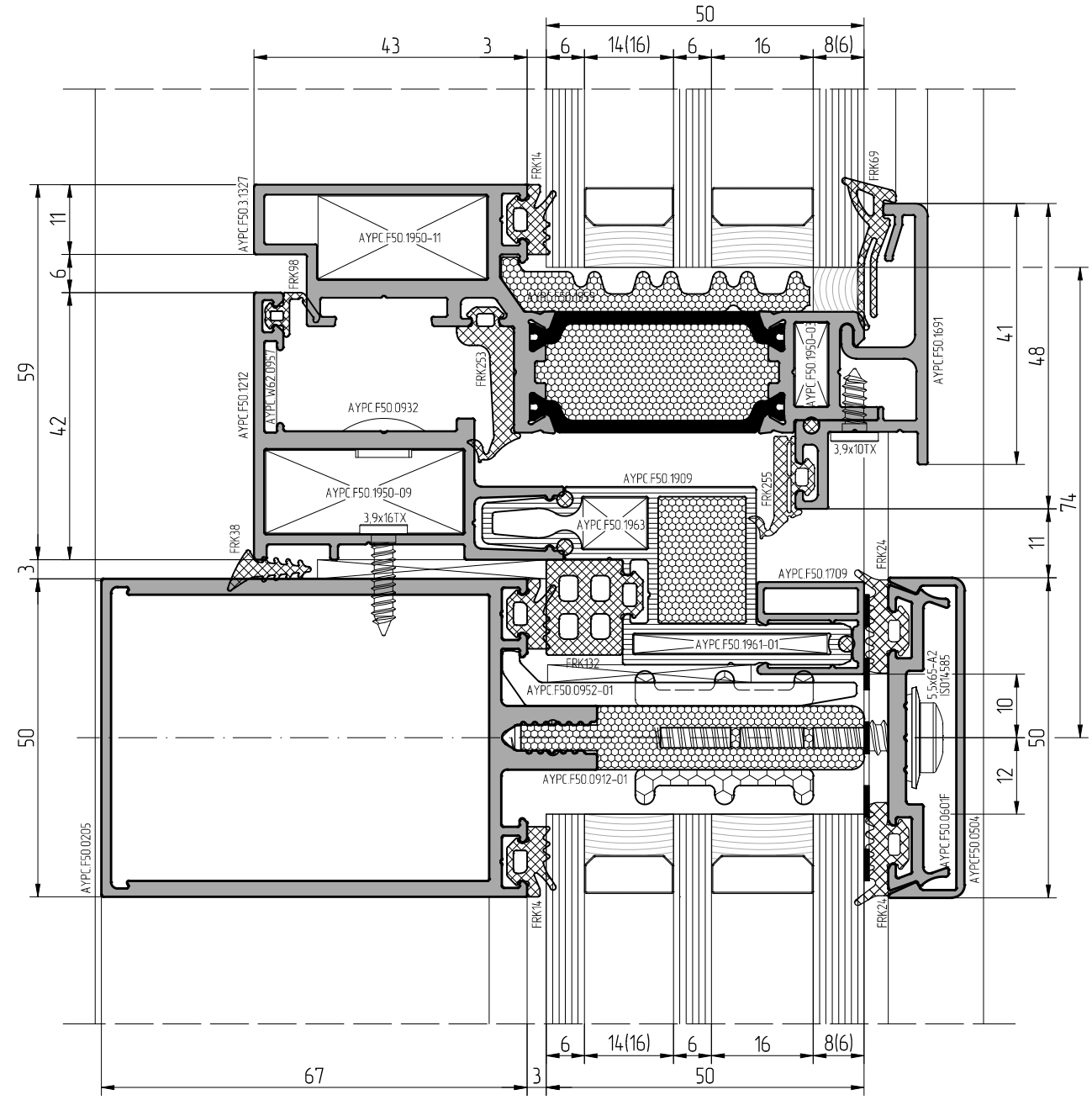

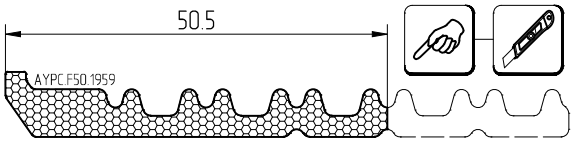

При изготовлении уплотнителей, в сечении и на ... к ультрафиолету

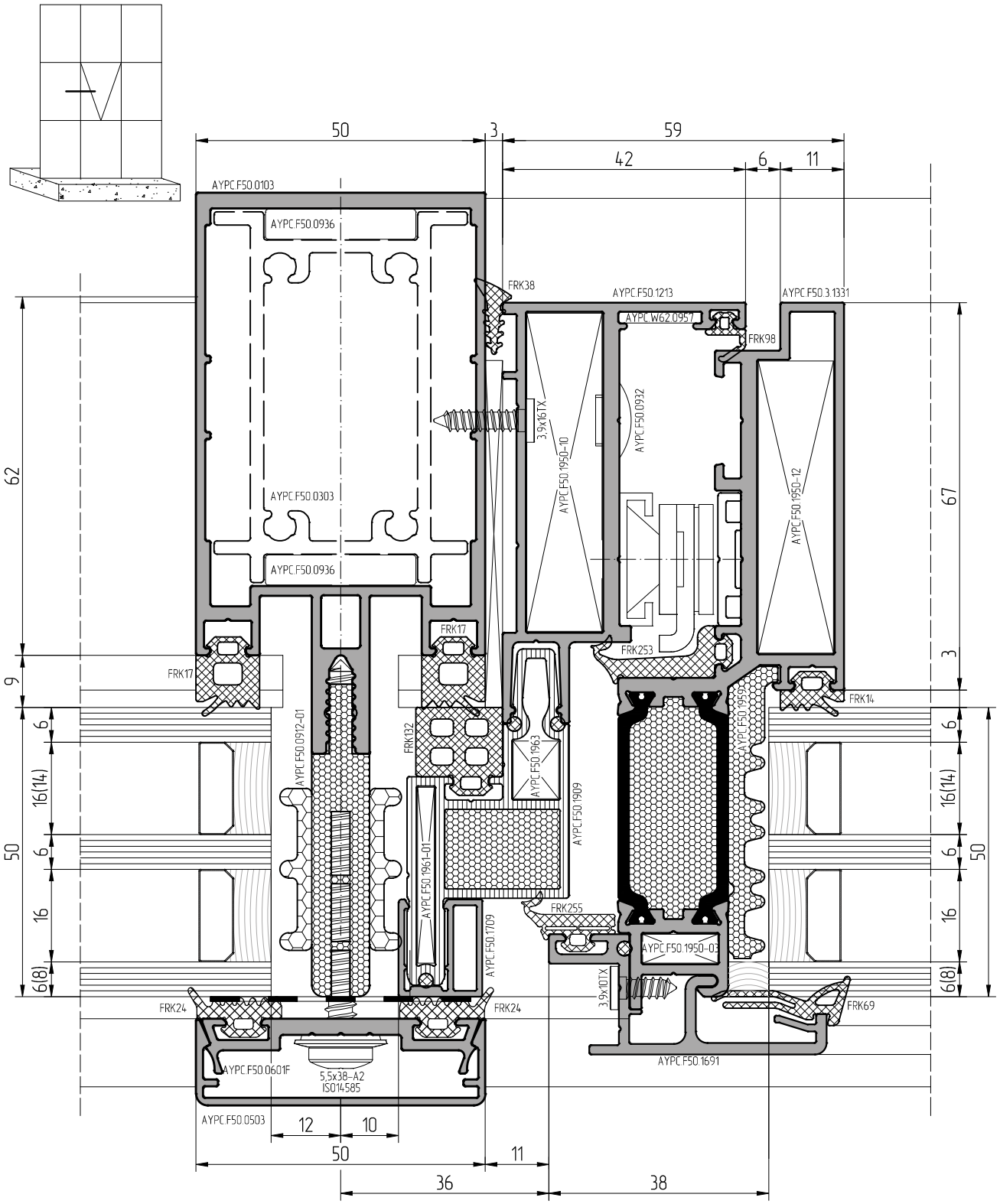

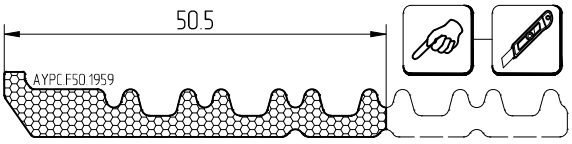

При изготовлении стеклопакетов необходимо использовать герметик, устойчивый к ультрафиолету

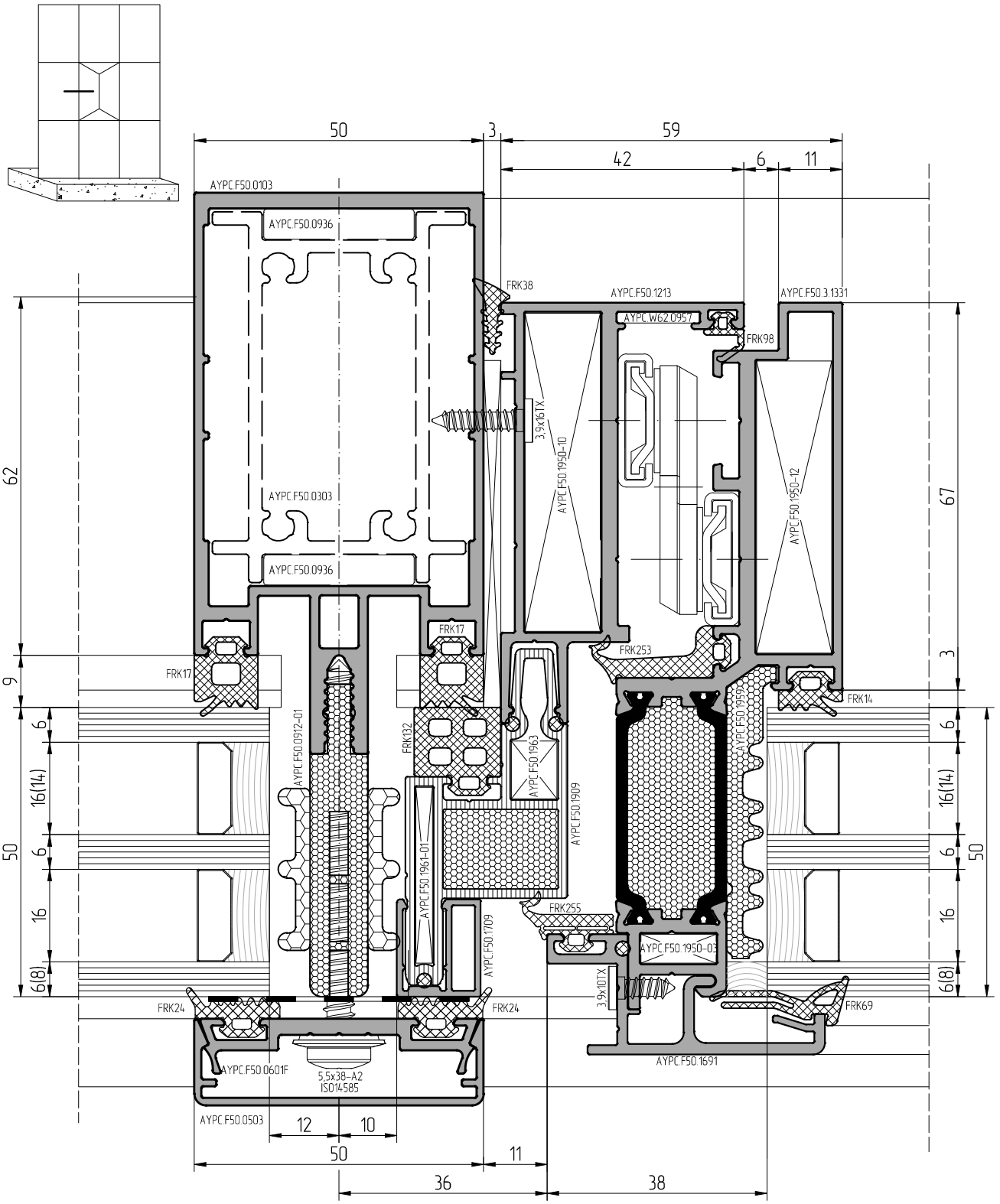

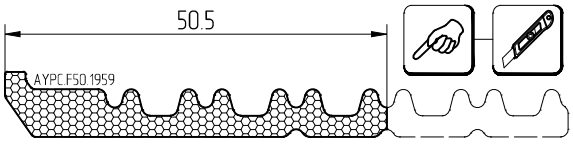

При изготовлении стеклопакетов необходимо использовать герметик, устойчивый к ультрафиолету

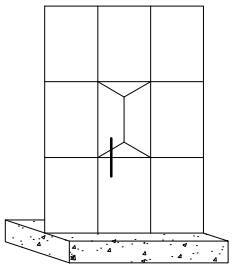

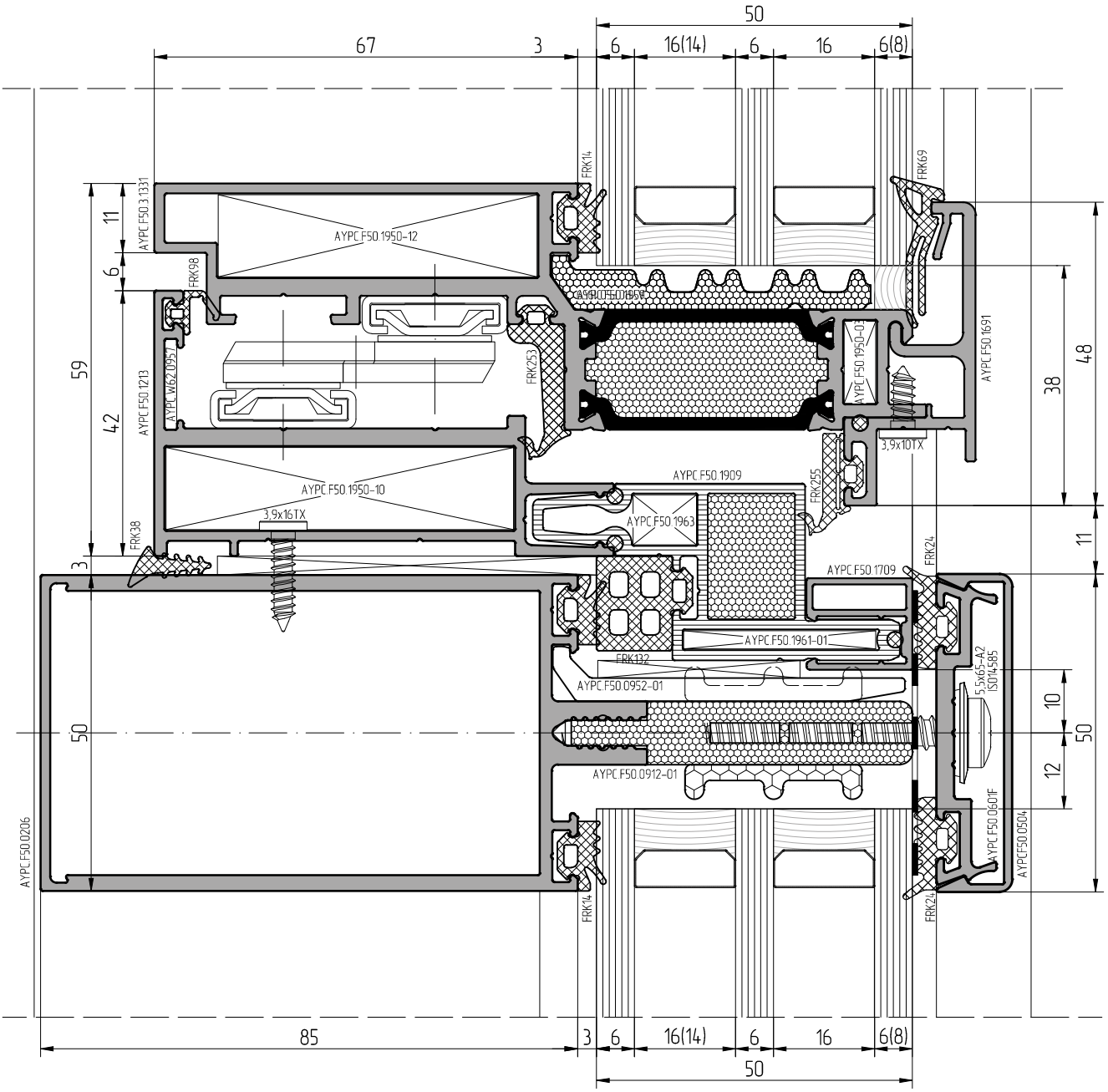

При изготовлении пуклевок, в необходимо использовать герметик, устойчивый к ультрафиолету

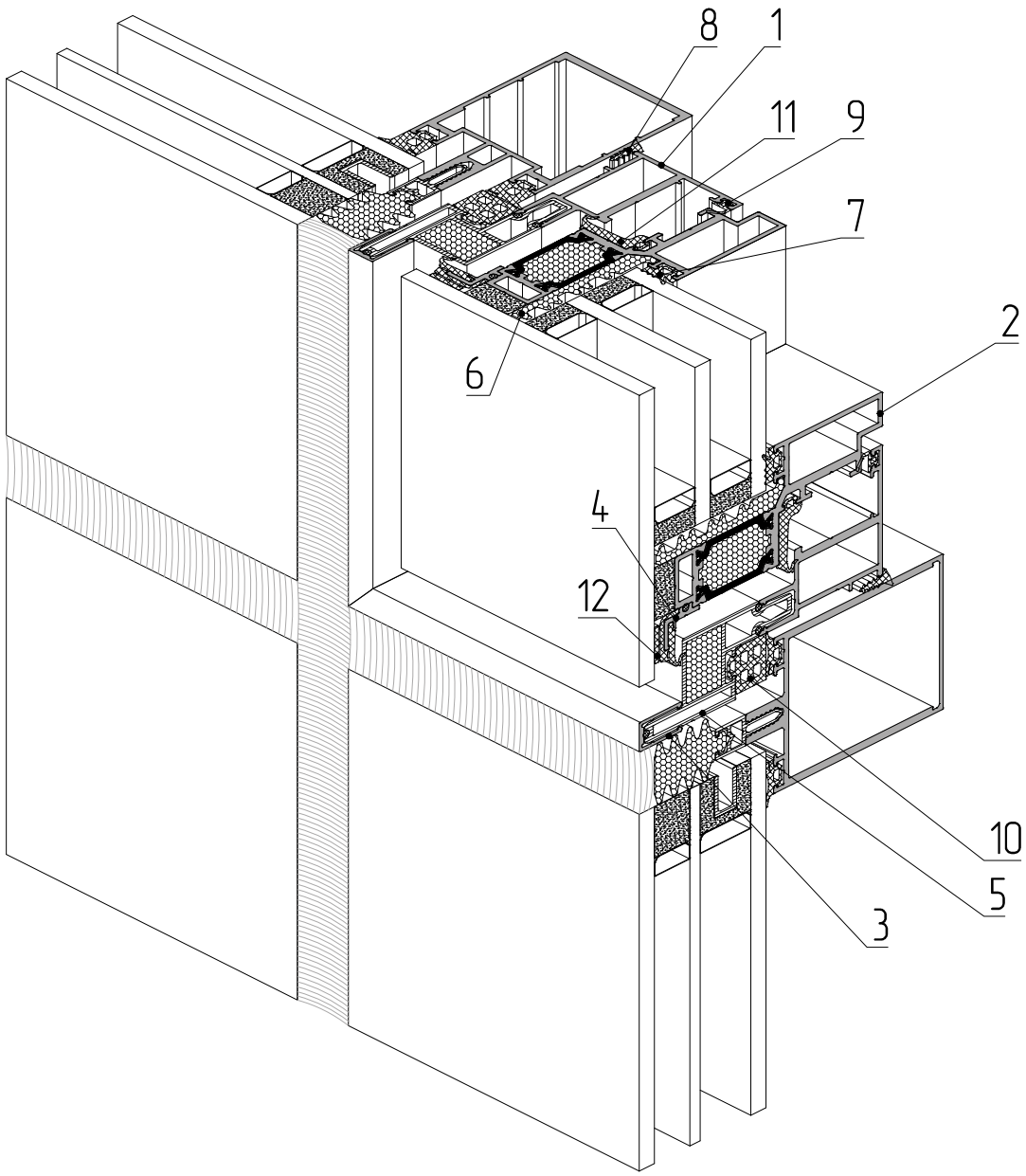

1 – профиль рамы AYPC.F50.1212
2 – профиль створки AYPC.F50.3.1315
3 – профиль вспомогательный AYPC.F50.1711
4 – профиль опорный под стеклопакет AYPC.F50.1815
5 – профиль рамы AYPC.F50.1909
6 – уплотнитель фальца AYPC.F50.1959
7 – уплотнитель резиновый FRK14
8 – уплотнитель резиновый FRK38
9 – уплотнитель резиновый FRK98
10 – уплотнитель резиновый FRK132
11 – уплотнитель резиновый FRK253
12 – уплотнитель резиновый FRK254

ALT F50SG

Масштаб 1:1

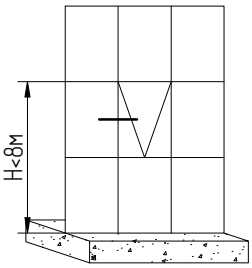

6(8)	6мм	8мм
FRK254	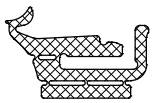	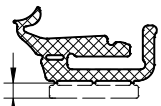 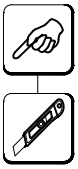

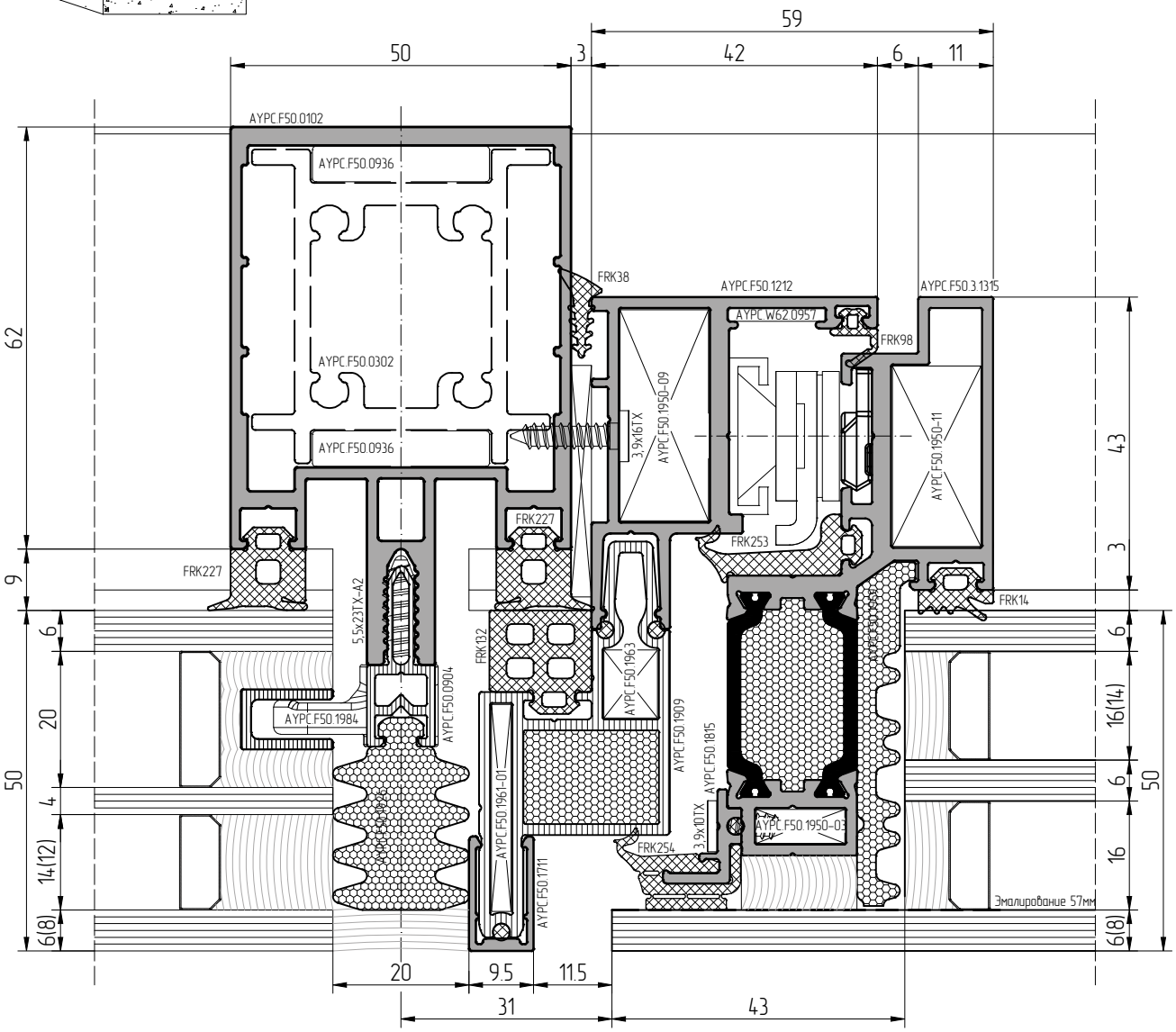

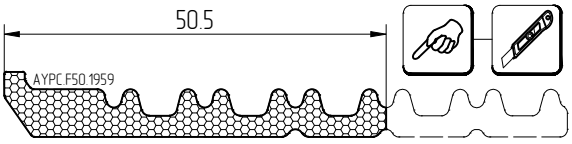

При изготовлении стеклопакетов необходимо использовать герметик, устойчивый к ультрафиолету

Масштаб 1:1

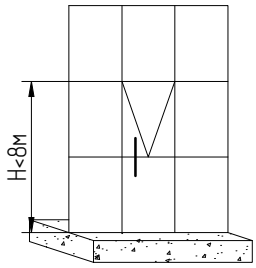

6(8)	6мм	8мм
FRK254	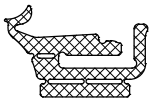	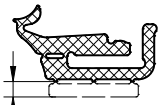 2

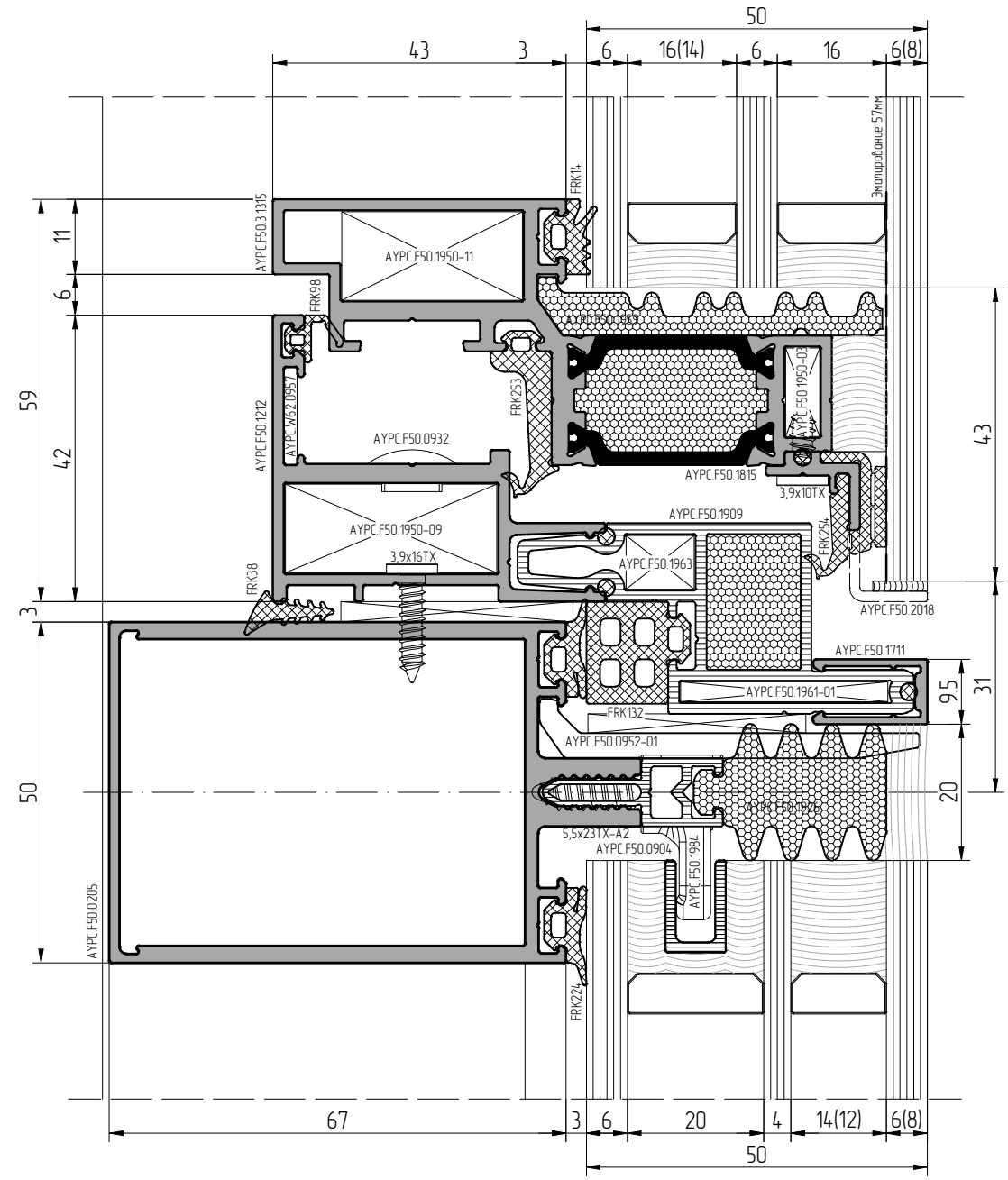

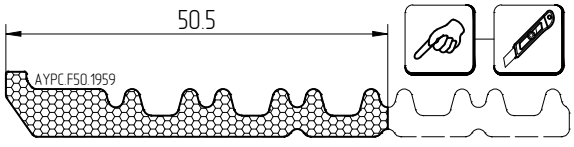

При изготовлении стеклопакетов необходимо использовать герметик, устойчивый к ультрафиолету

АЛЮТЕХ
ПРОФИЛЬНЫЕ СИСТЕМЫ

Масштаб 1:1

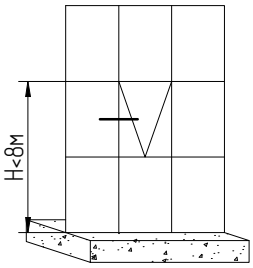

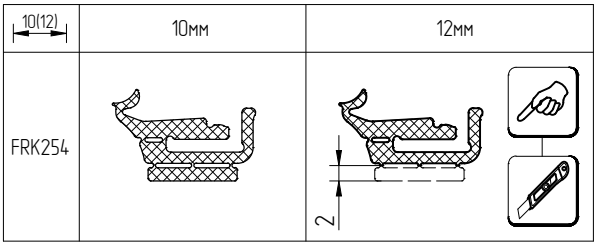

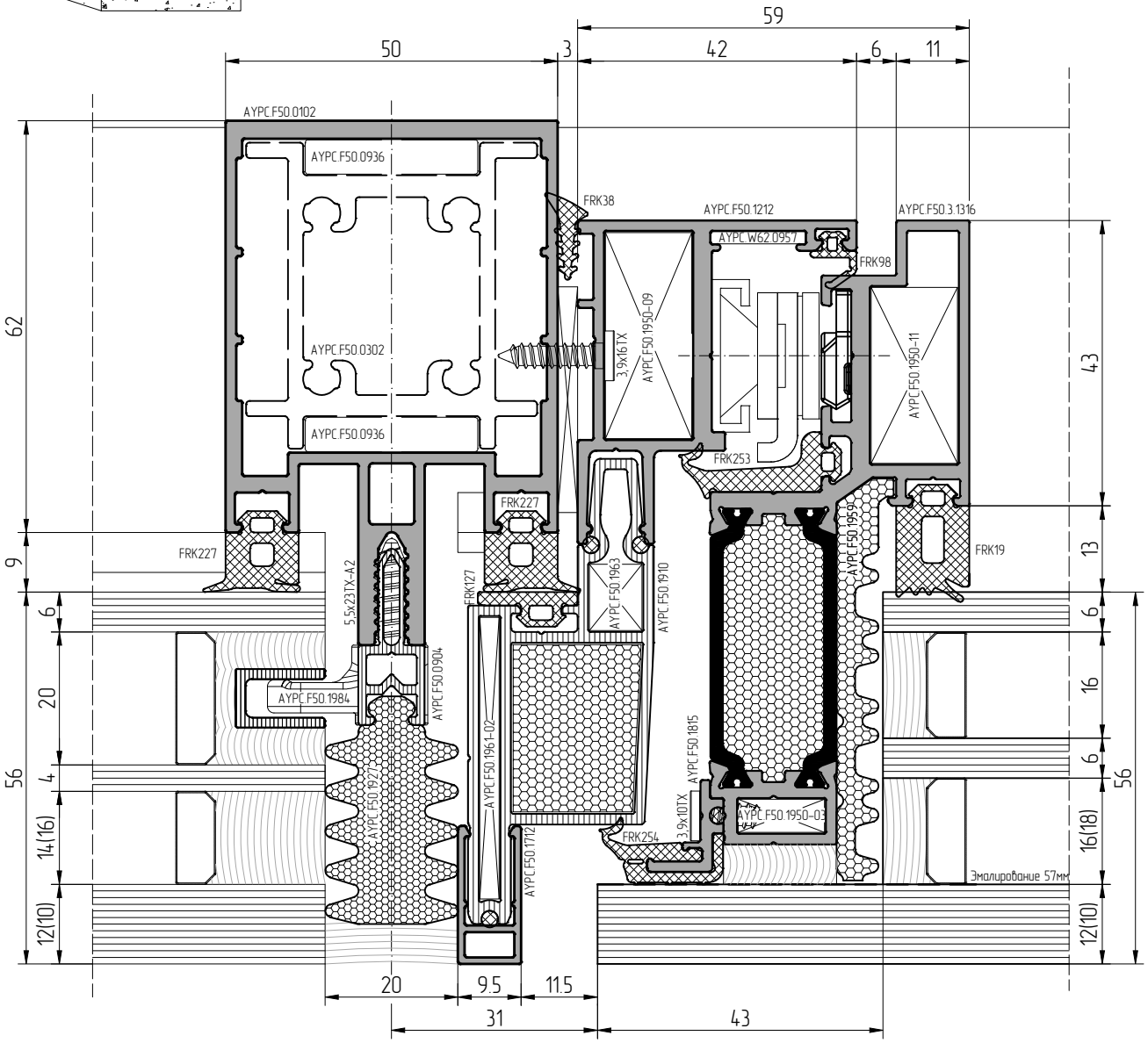

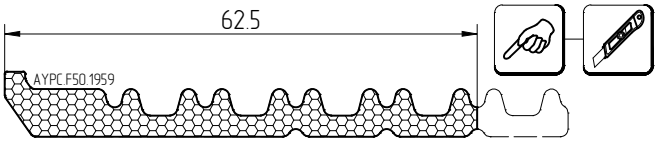

При изготовлении стеклопакетов необходимо использовать герметик, устойчивый к ультрафиолету

Масштаб 1:1

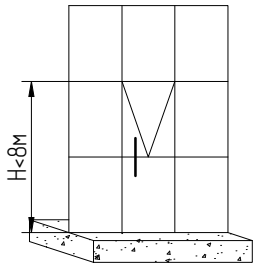

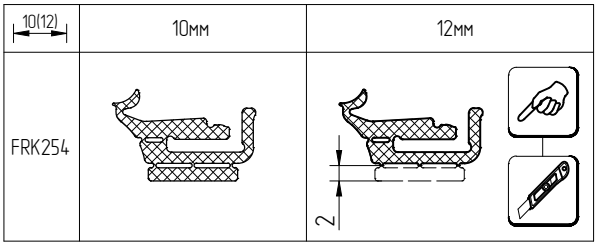

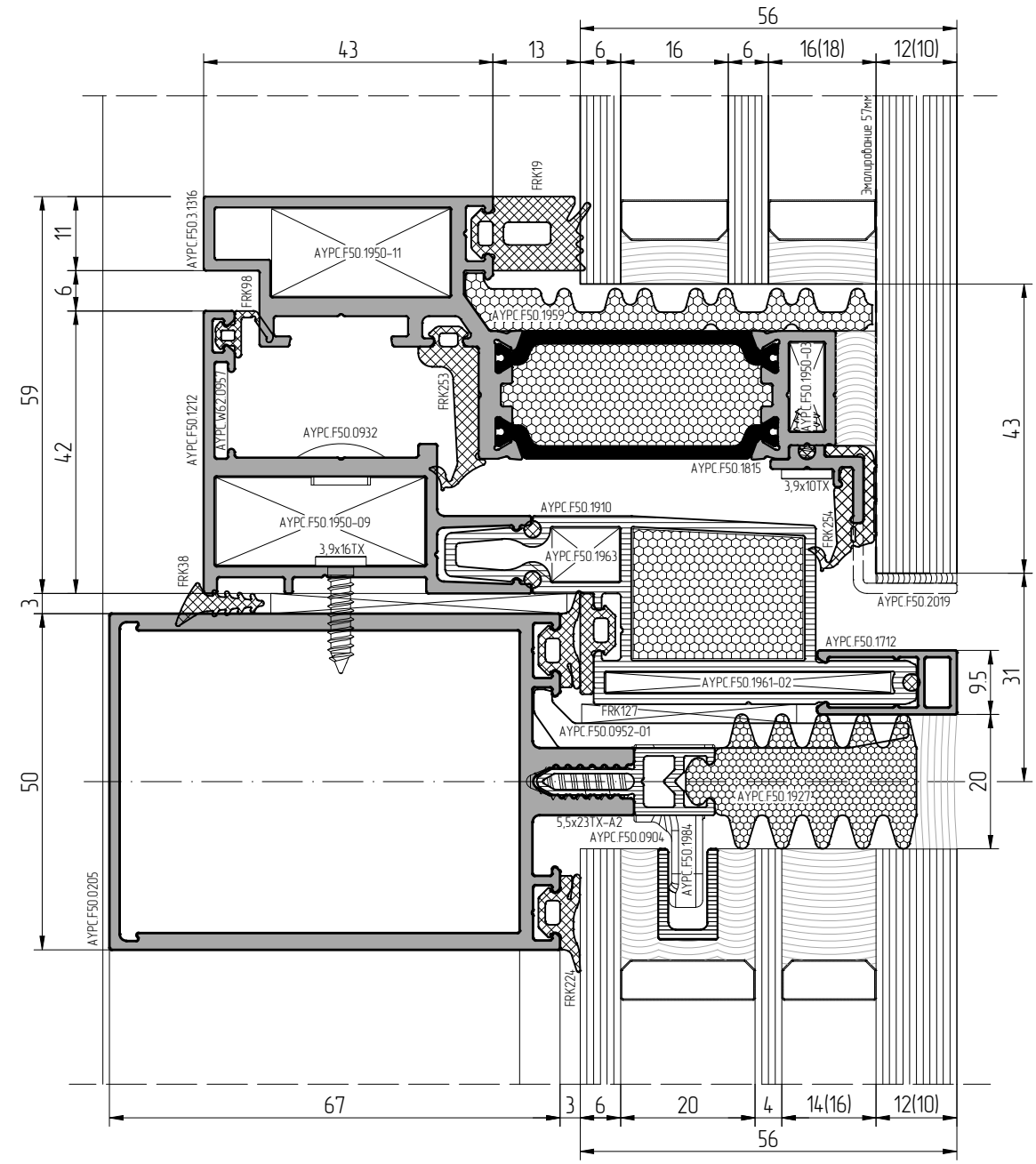

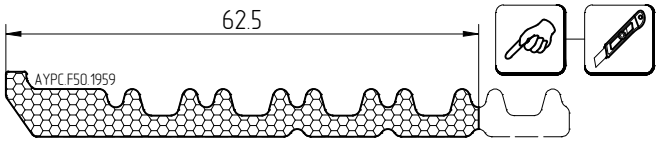

При изготовлении стеклопакетов необходимо использовать герметик, устойчивый к ультрафиолету

Масштаб 1:1

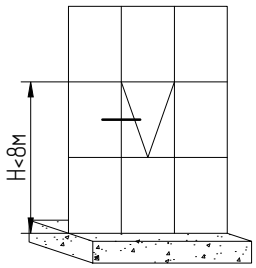

6(8)	6мм	8мм
FRK254	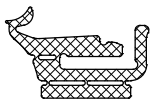	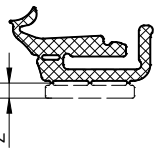

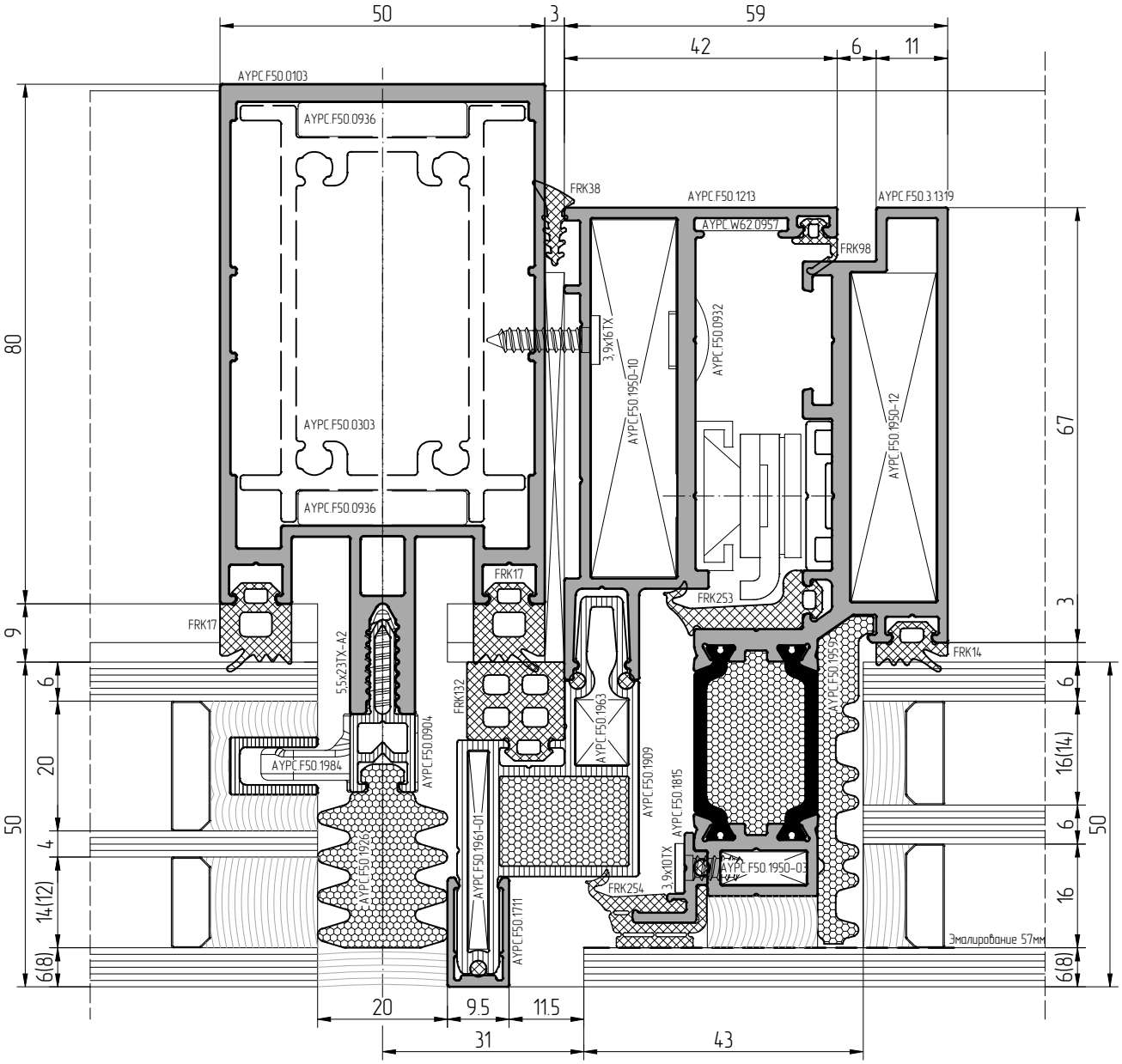

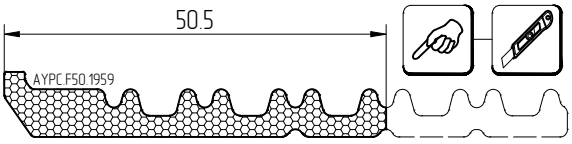

При изготовлении стеклопакетов необходимо использовать герметик, устойчивый к ультрафиолету

Масштаб 1:1

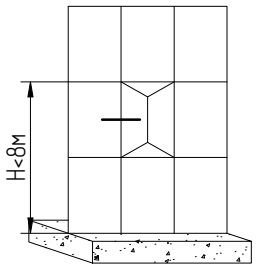

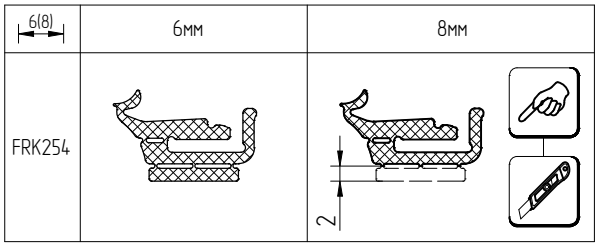

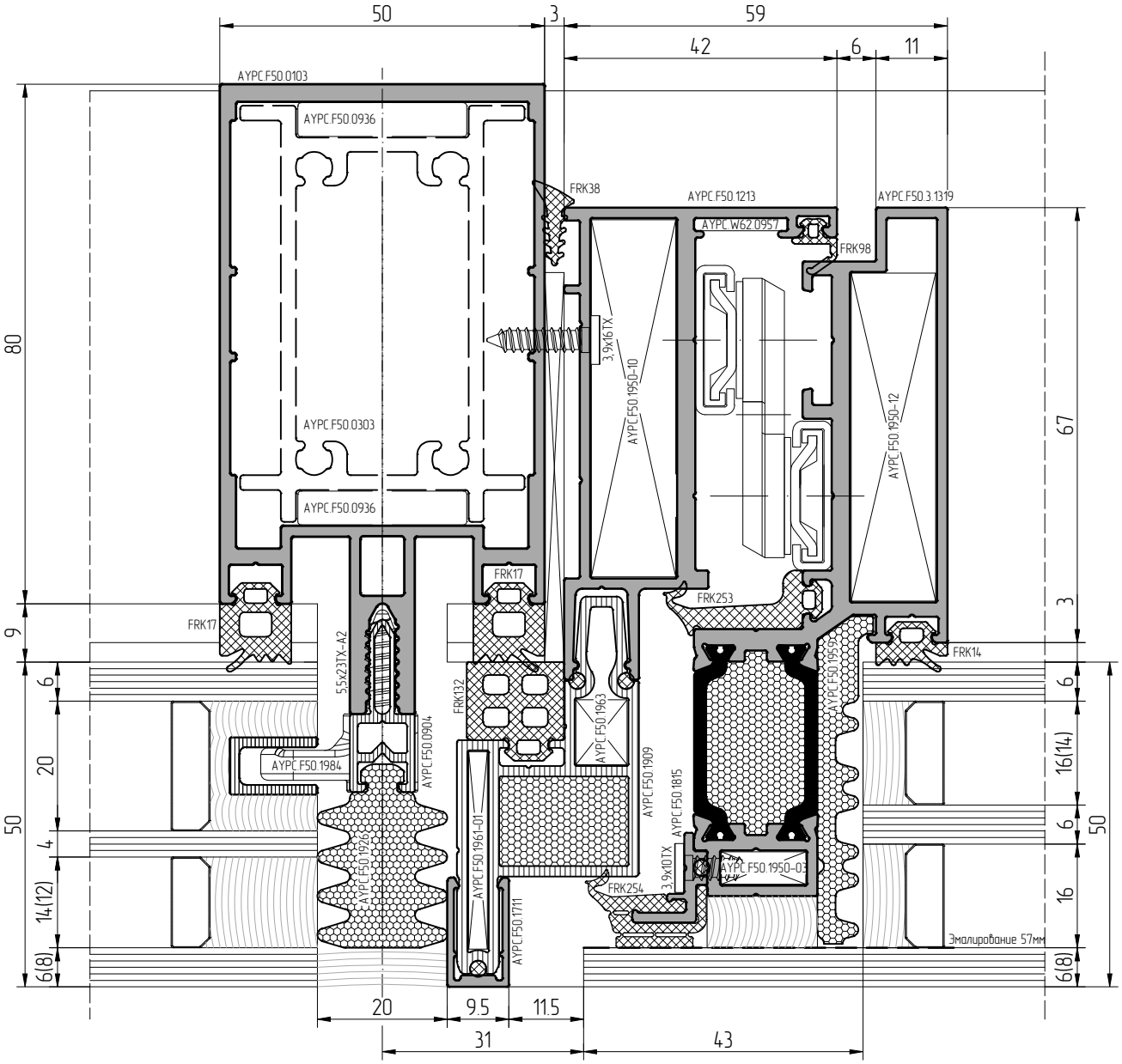

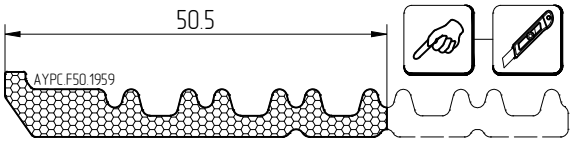

При изготовлении стеклопакетов необходимо использовать герметик, устойчивый к ультрафиолету

Масштаб 1:1

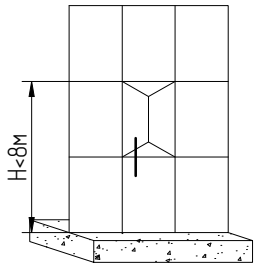

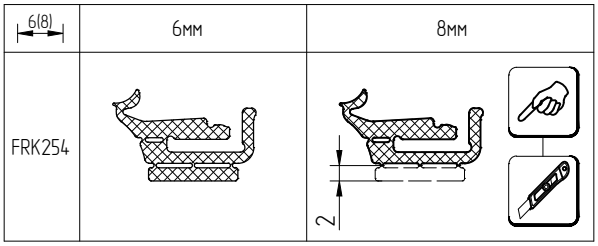

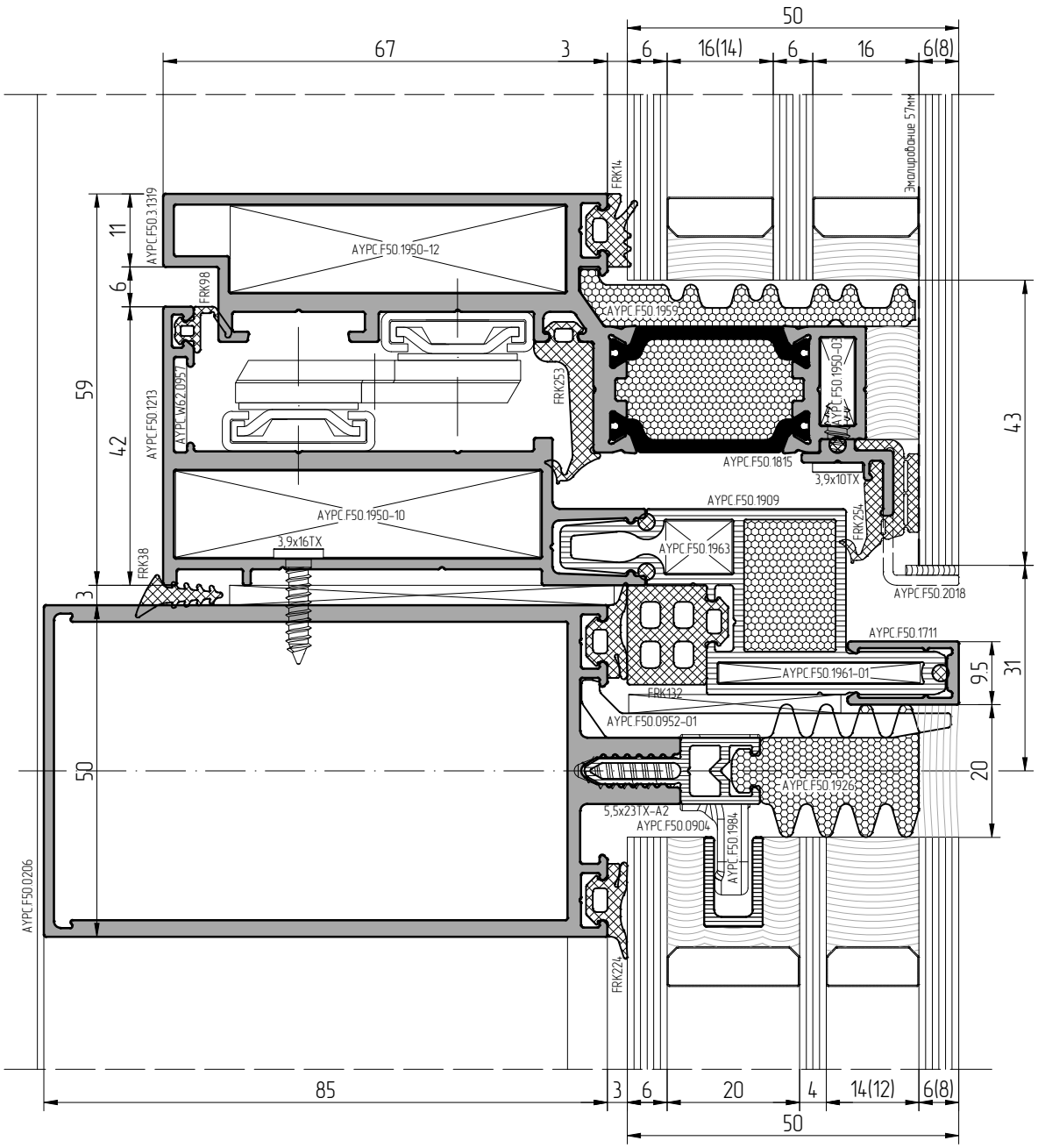

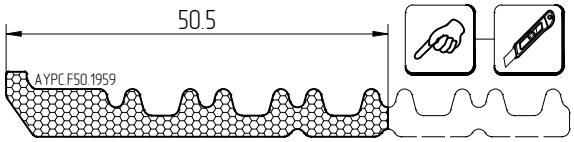

При изготовлении стеклопакетов необходимо использовать герметик, устойчивый к ультрафиолету

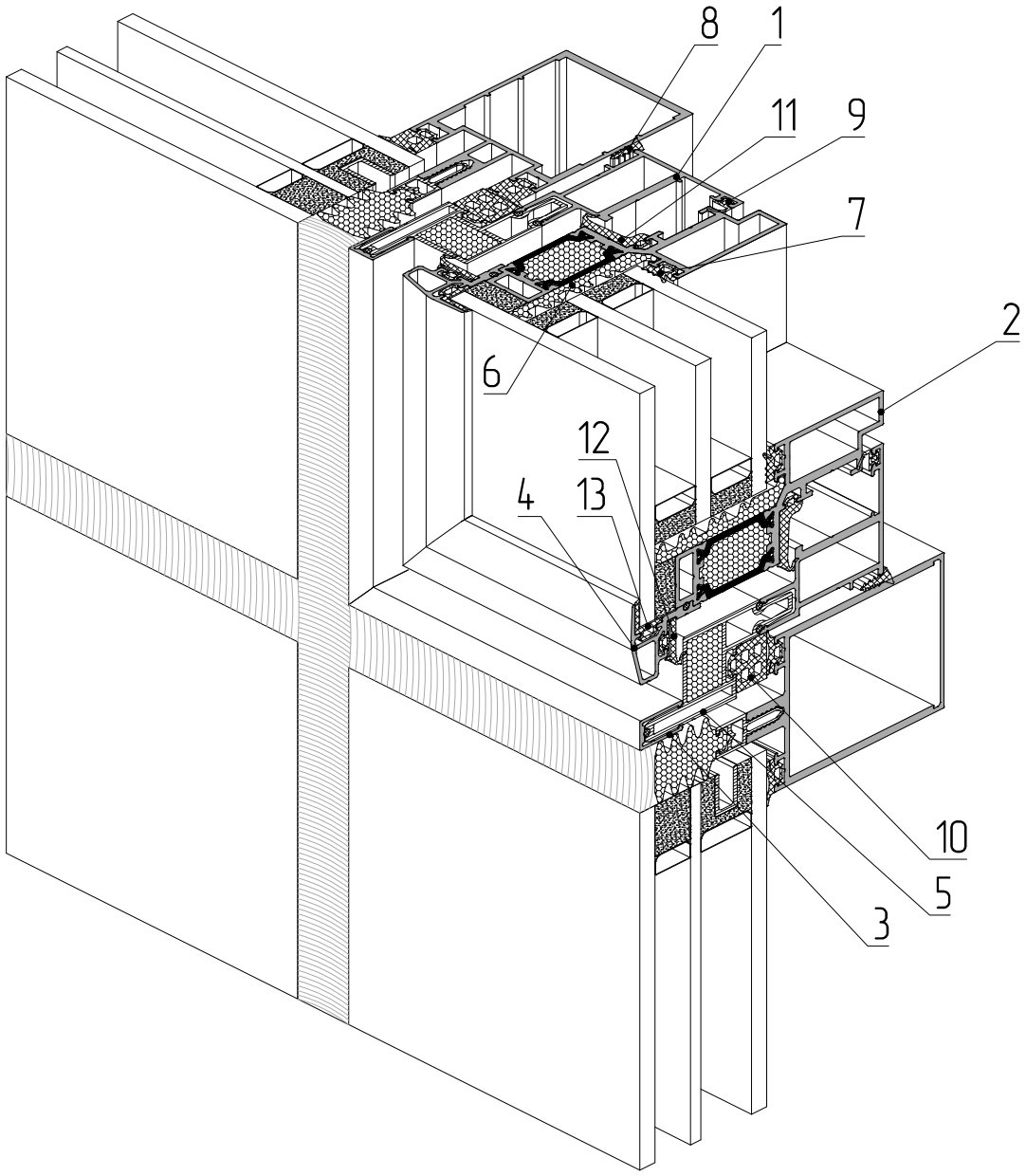

1 – профиль рамы AYPC.F50.1212
2 – профиль створки AYPC.F50.3.1315
3 – профиль вспомогательный AYPC.F50.1709
4 – профиль опорный под стеклопакет AYPC.F50.1822
5 – профиль рамы AYPC.F50.1909
6 – уплотнитель фальца AYPC.F50.1959
7 – уплотнитель резиновый FRK14
8 – уплотнитель резиновый FRK38
9 – уплотнитель резиновый FRK98
10 – уплотнитель резиновый FRK132
11 – уплотнитель резиновый FRK253
12 – уплотнитель резиновый FRK255
13 – уплотнитель резиновый FRK256

ALT F50SG

АЛЮТЕХ
ПРОФИЛЬНЫЕ СИСТЕМЫ

Масштаб 1:1

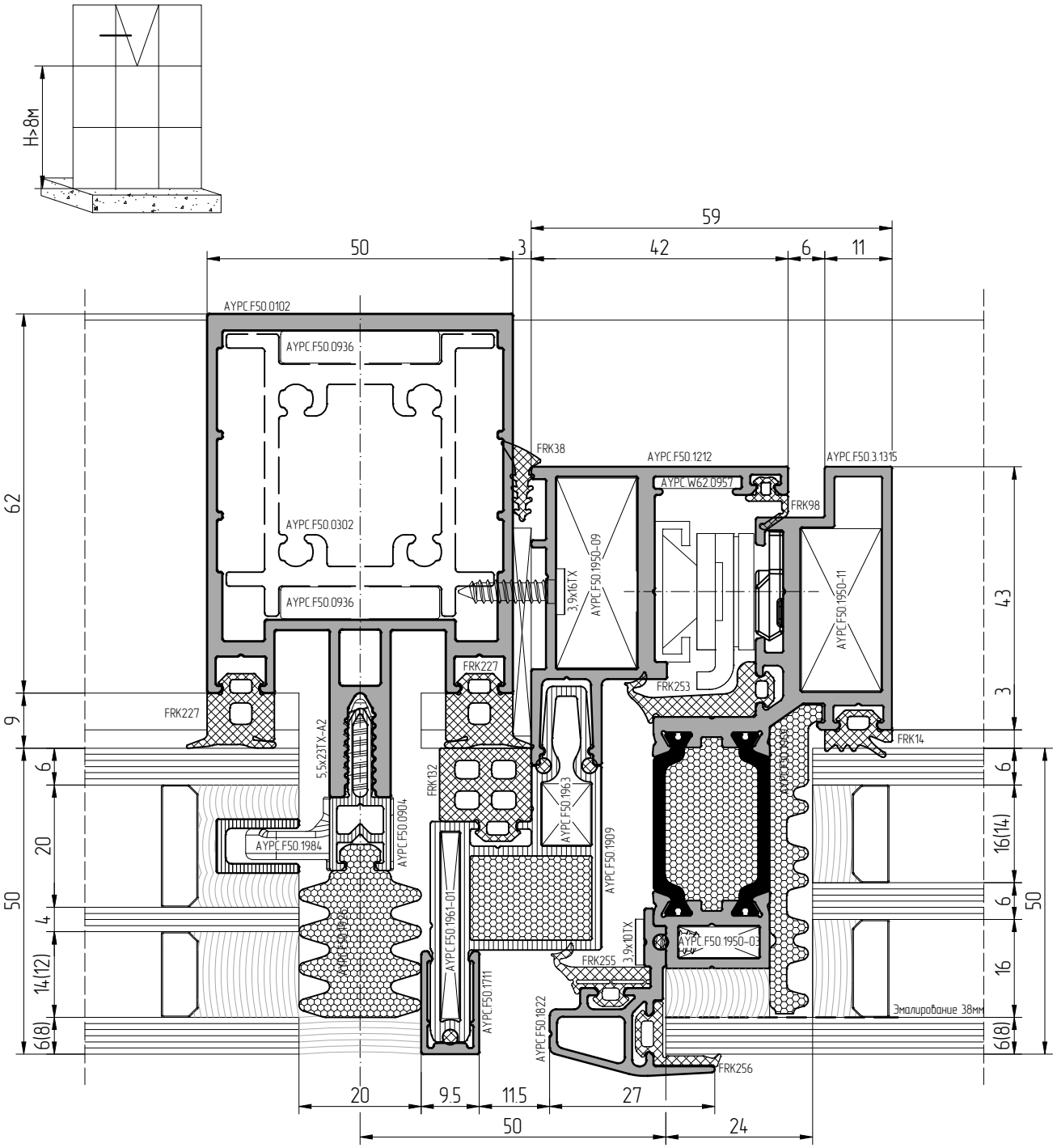

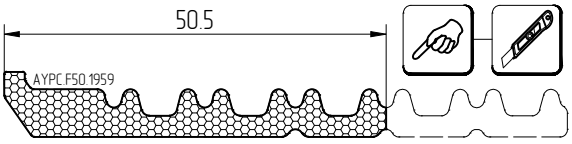

При изготовлении стеклопакетов необходимо использовать герметик, устойчивый к ультрафиолету

Масштаб 1:1

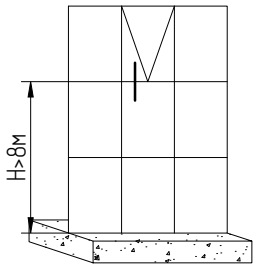

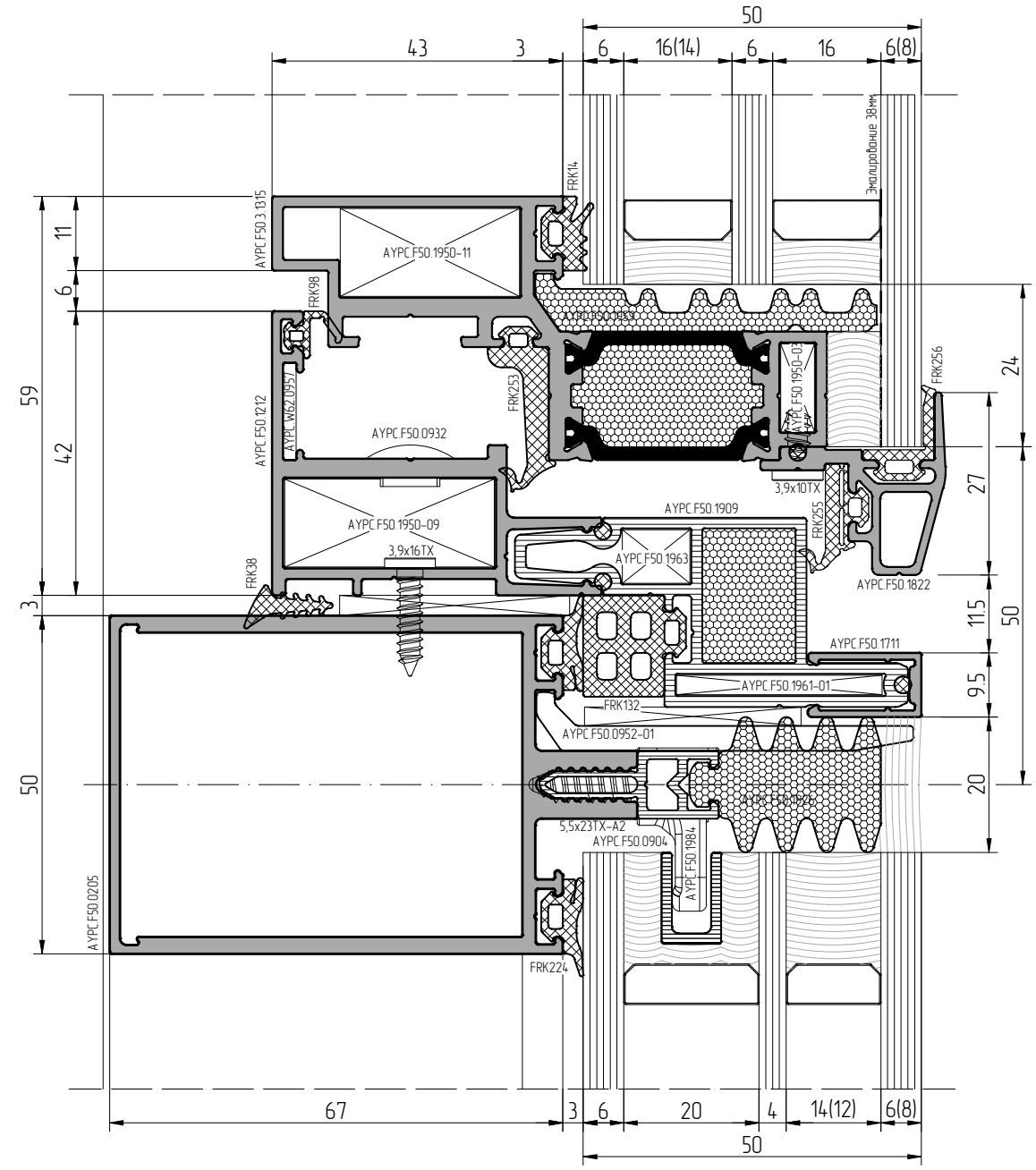

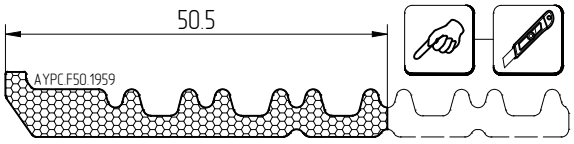

При изготовлении стеклопакетов необходимо использовать герметик, устойчивый к ультрафиолету

АЛЮТЕХ
ПРОФИЛЬНЫЕ СИСТЕМЫ

Масштаб 1:1

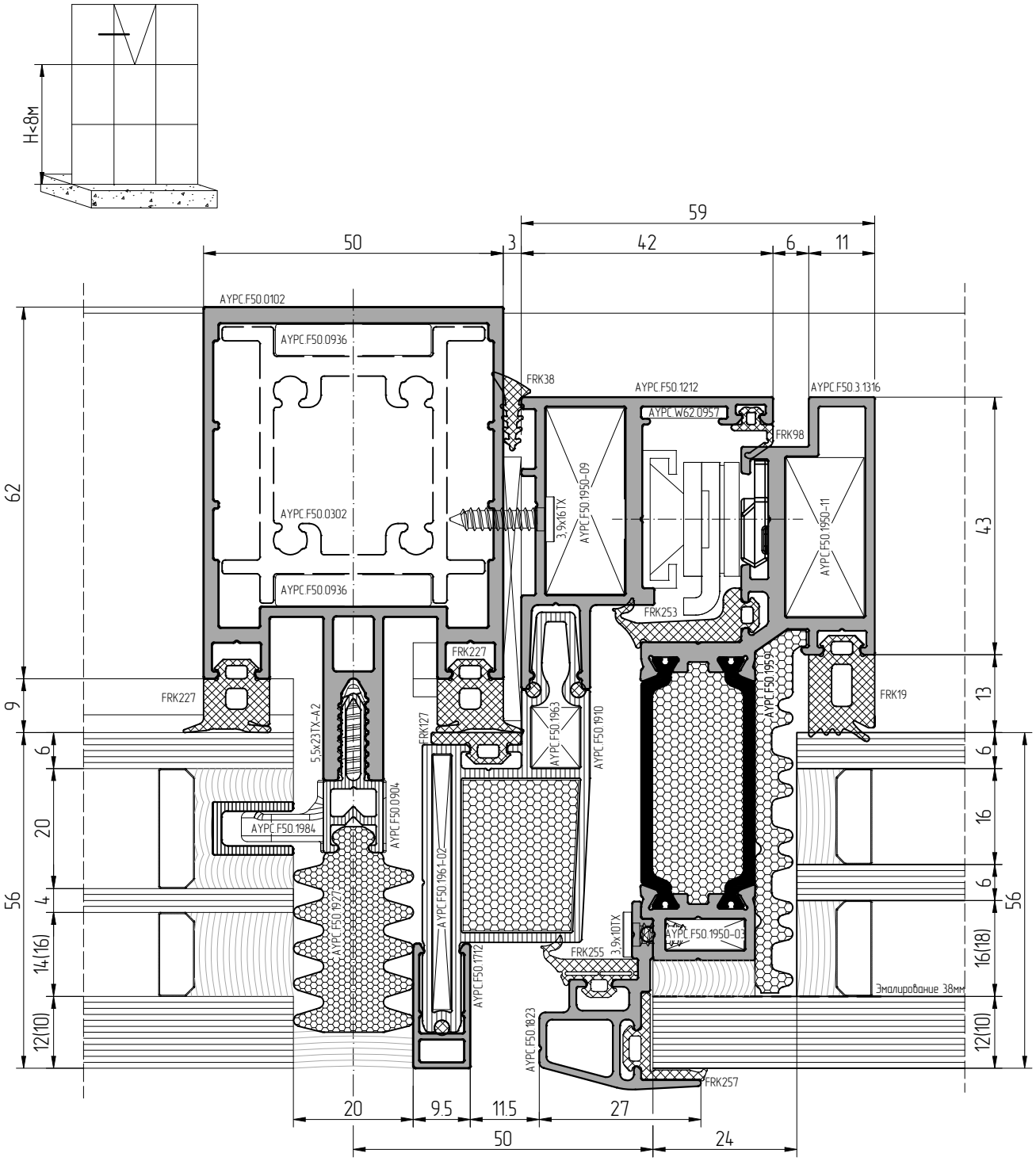

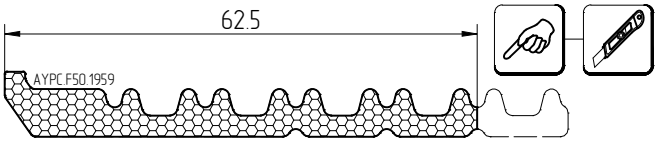

При изготовлении стеклопакетов необходимо использовать герметик, устойчивый к ультрафиолету

Масштаб 1:1

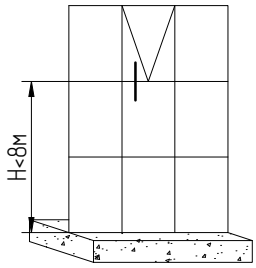

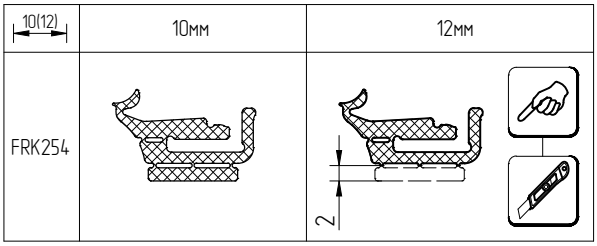

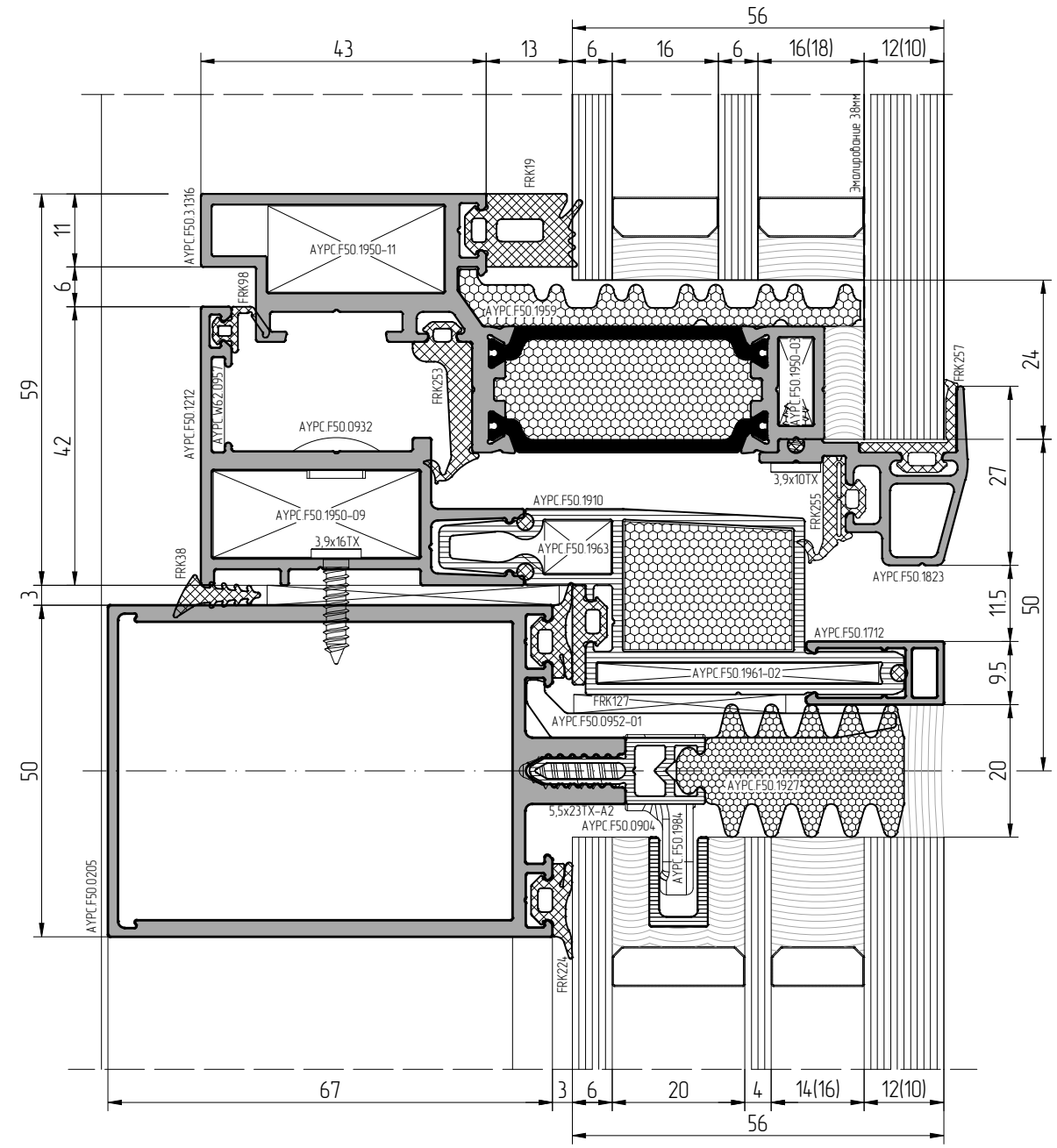

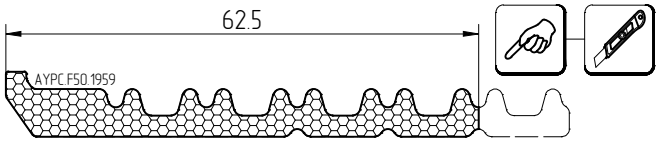

При изготовлении стеклопакетов необходимо использовать герметик, устойчивый к ультрафиолету

Масштаб 1:1

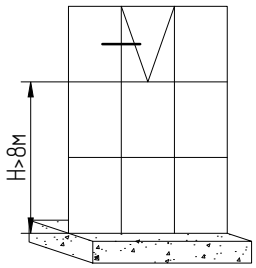

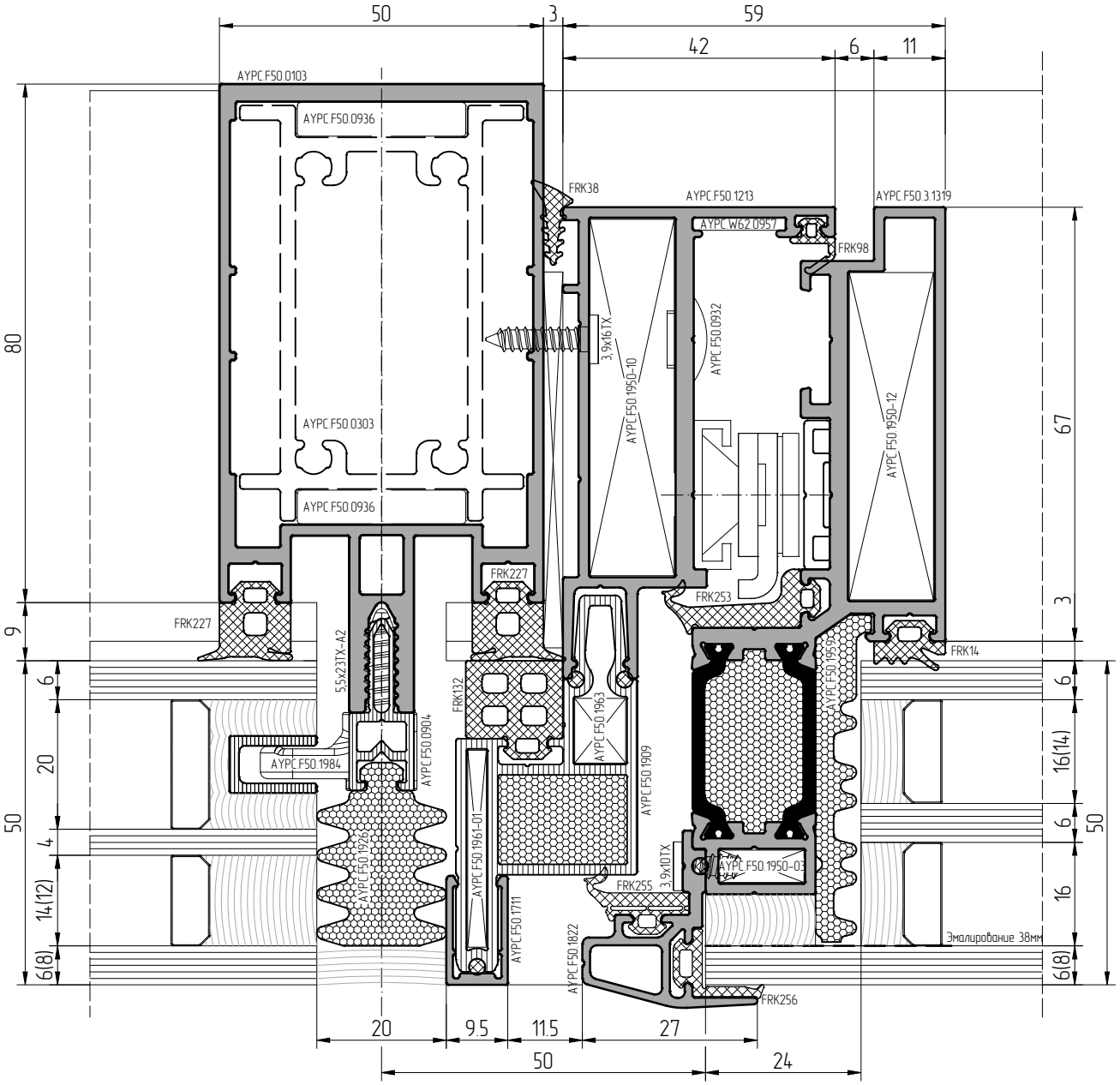

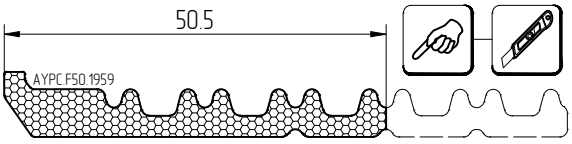

При изготовлении стеклопакетов необходимо использовать герметик, устойчивый к ультрафиолету

Масштаб 1:1

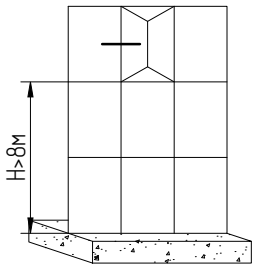

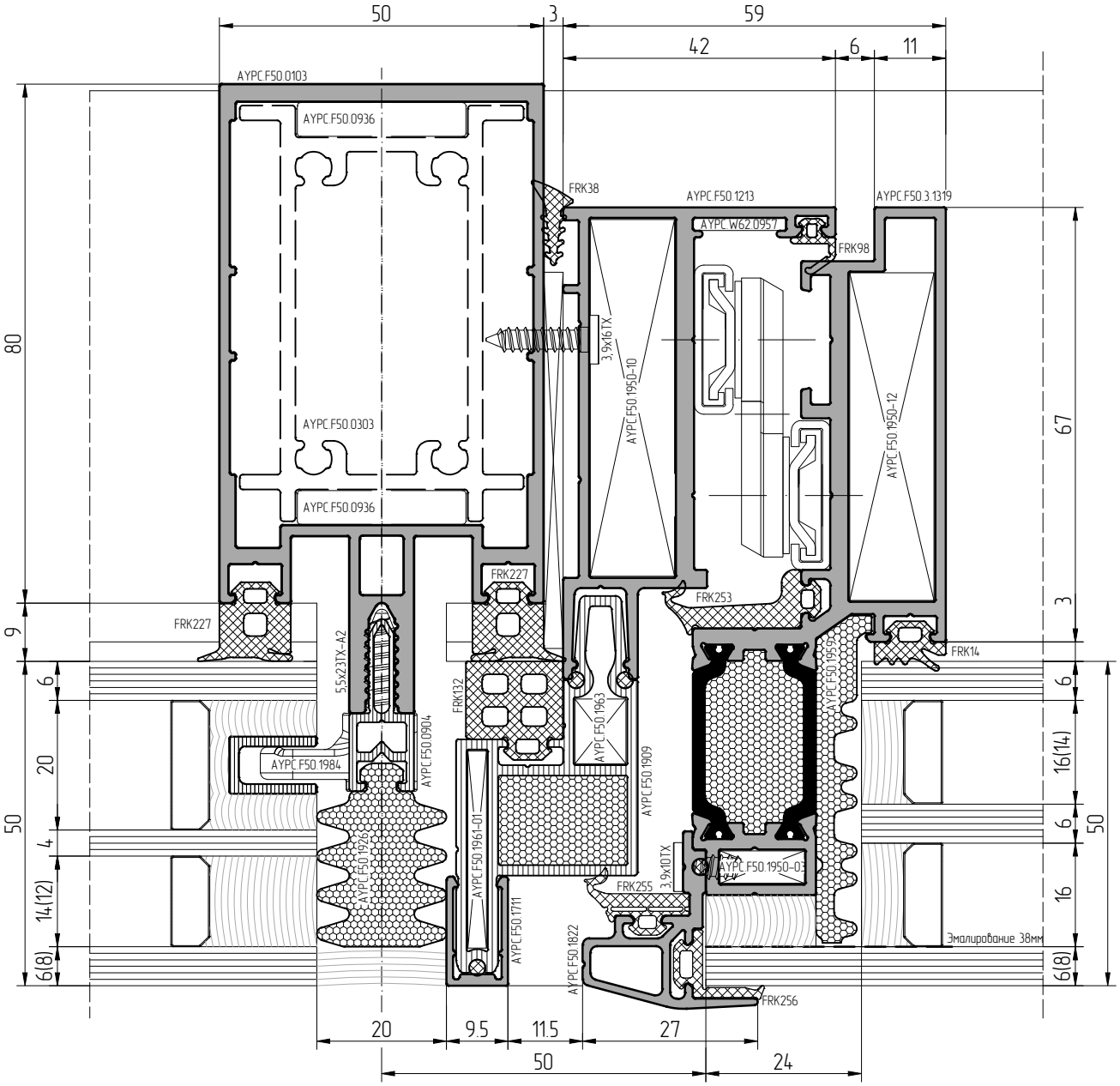

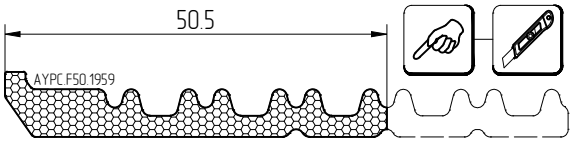

При изготовлении стеклопакетов необходимо использовать герметик, устойчивый к ультрафиолету

АЛЮТЕХ
ПРОФИЛЬНЫЕ СИСТЕМЫ

Масштаб 1:1

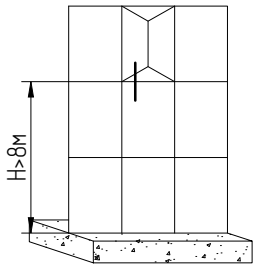

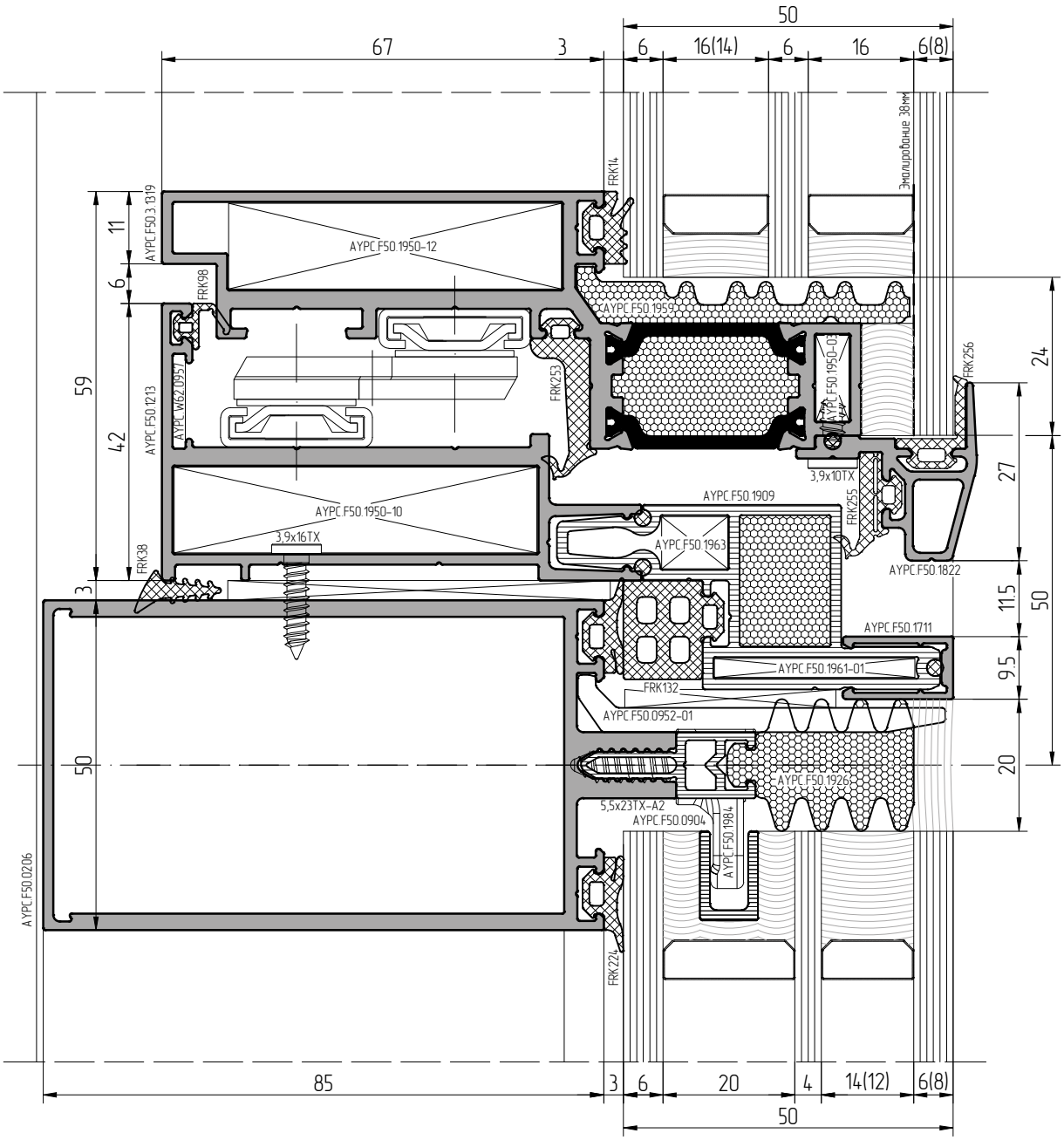

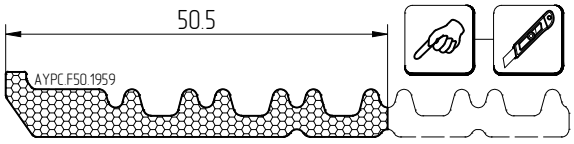

При изготовлении стеклопакетов необходимо использовать герметик, устойчивый к ультрафиолету

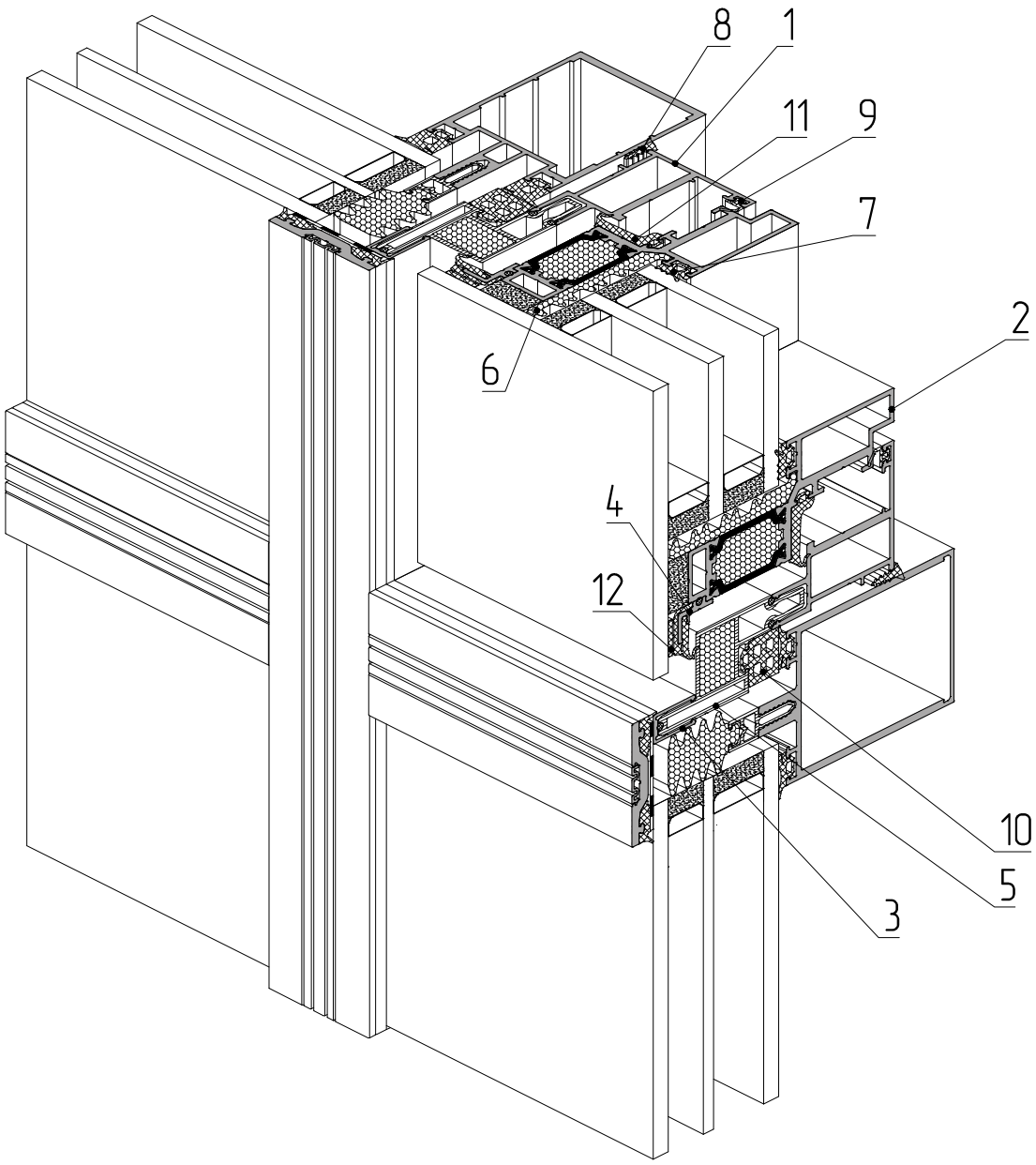

1 – профиль рамы AYPC.F50.1212
2 – профиль створки AYPC.F50.3.1315
3 – профиль вспомогательный AYPC.F50.1711
4 – профиль опорный под стеклопакет AYPC.F50.1815
5 – профиль рамы AYPC.F50.1909
6 – уплотнитель фальца AYPC.F50.1959
7 – уплотнитель резиновый FRK14
8 – уплотнитель резиновый FRK38
9 – уплотнитель резиновый FRK98
10 – уплотнитель резиновый FRK132
11 – уплотнитель резиновый FRK253
12 – уплотнитель резиновый FRK254

ALT F50SSG

Масштаб 1:1

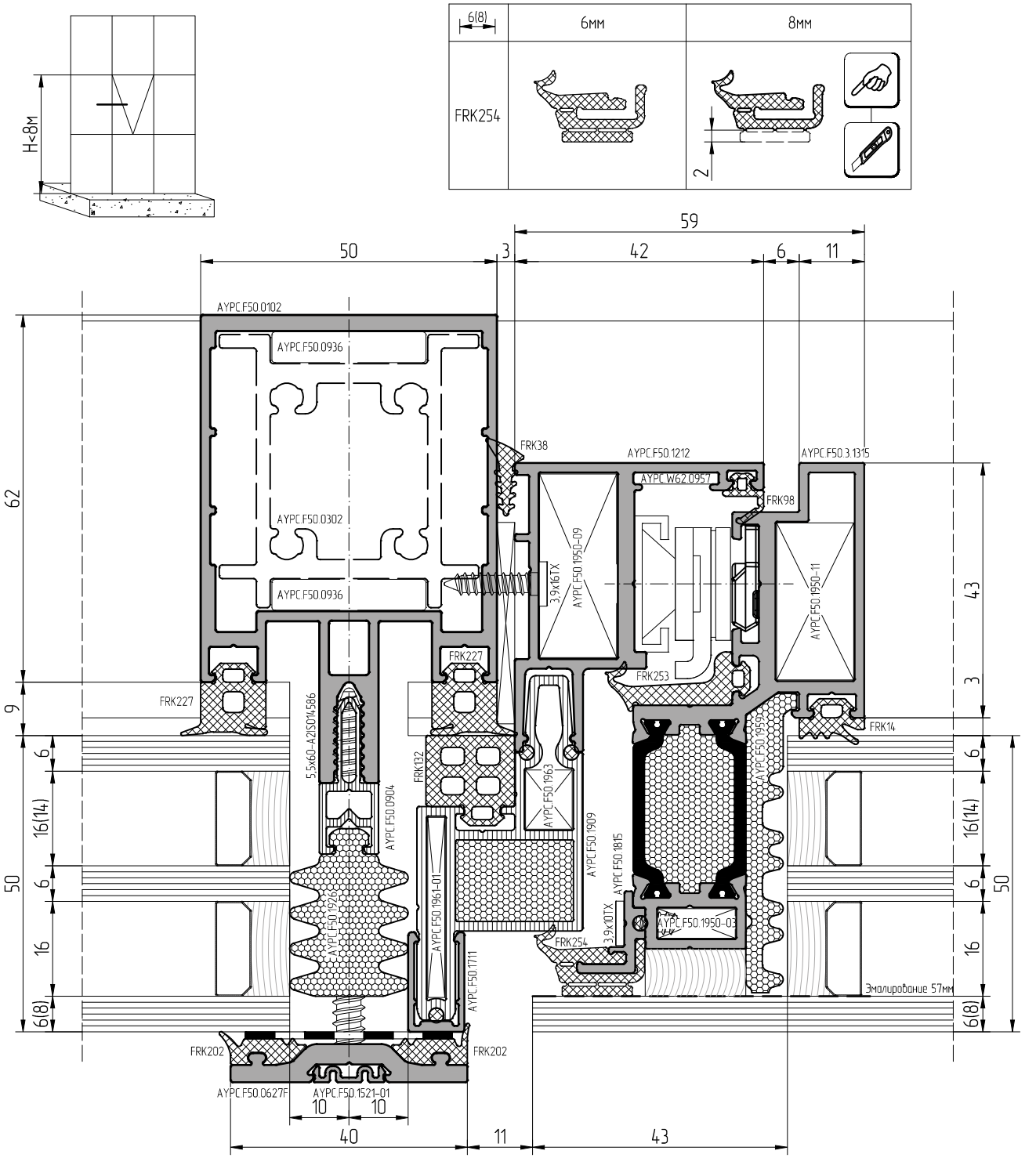

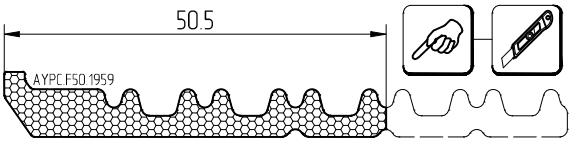

При изготовлении стеклопакетов необходимо использовать герметик, устойчивый к ультрафиолету

Масштаб 1:1

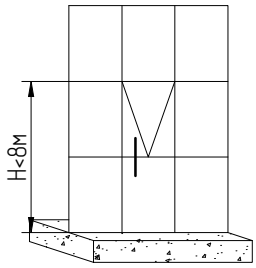

6(8)	6мм	8мм
FRK254	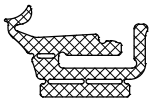	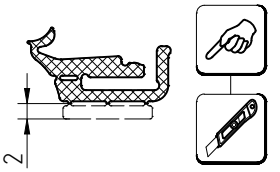

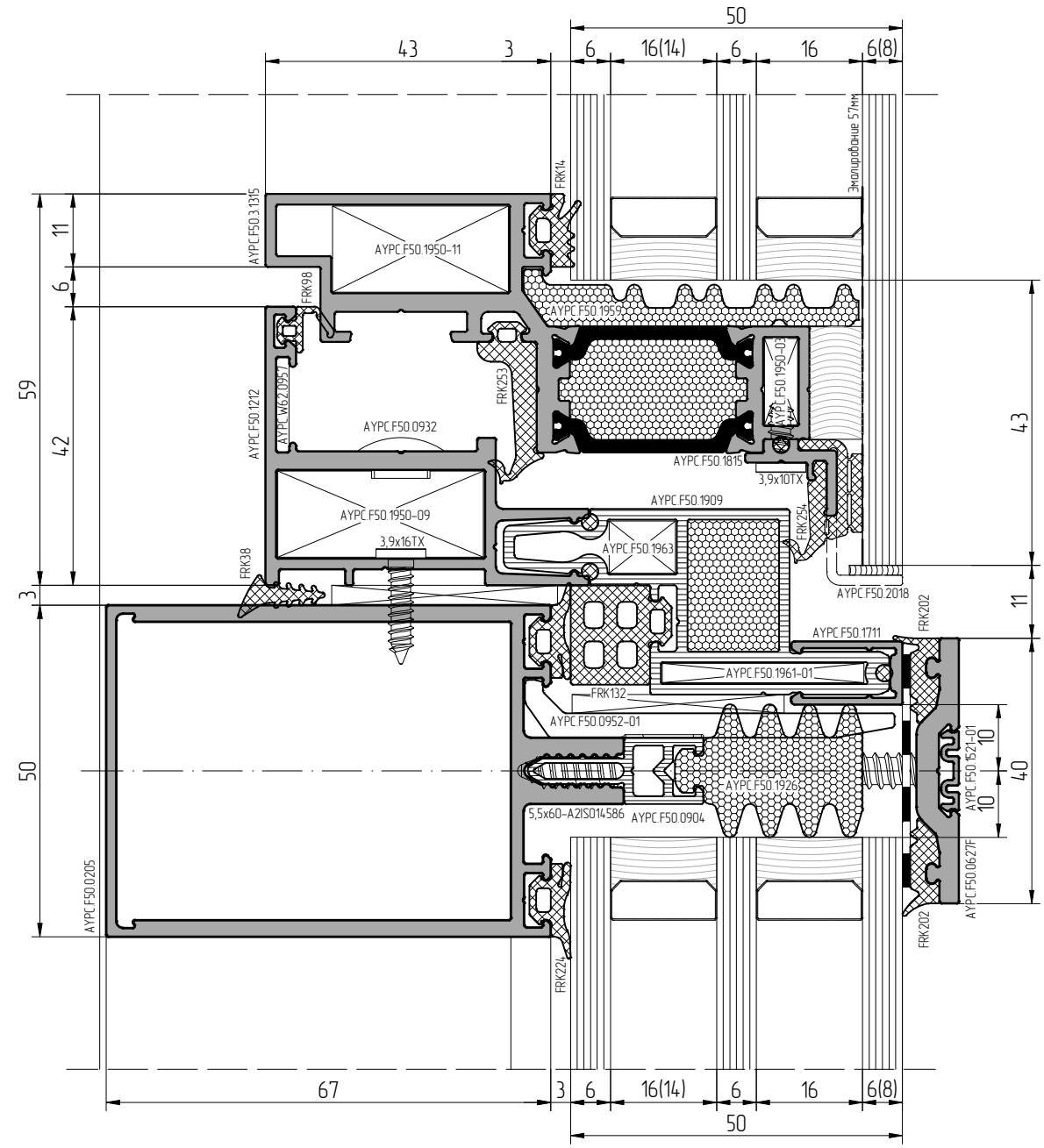

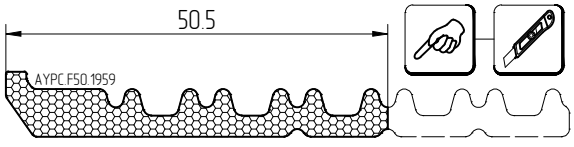

При изготовлении стеклопакетов необходимо использовать герметик, устойчивый к ультрафиолету

АЛЮТЕХ
ПРОФИЛЬНЫЕ СИСТЕМЫ

Масштаб 1:1

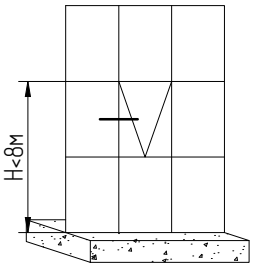

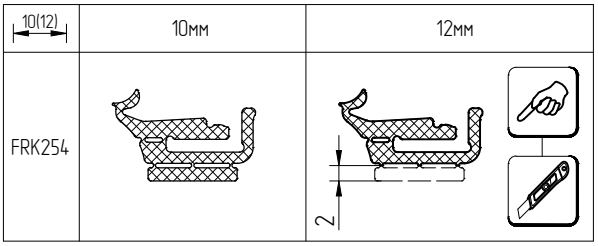

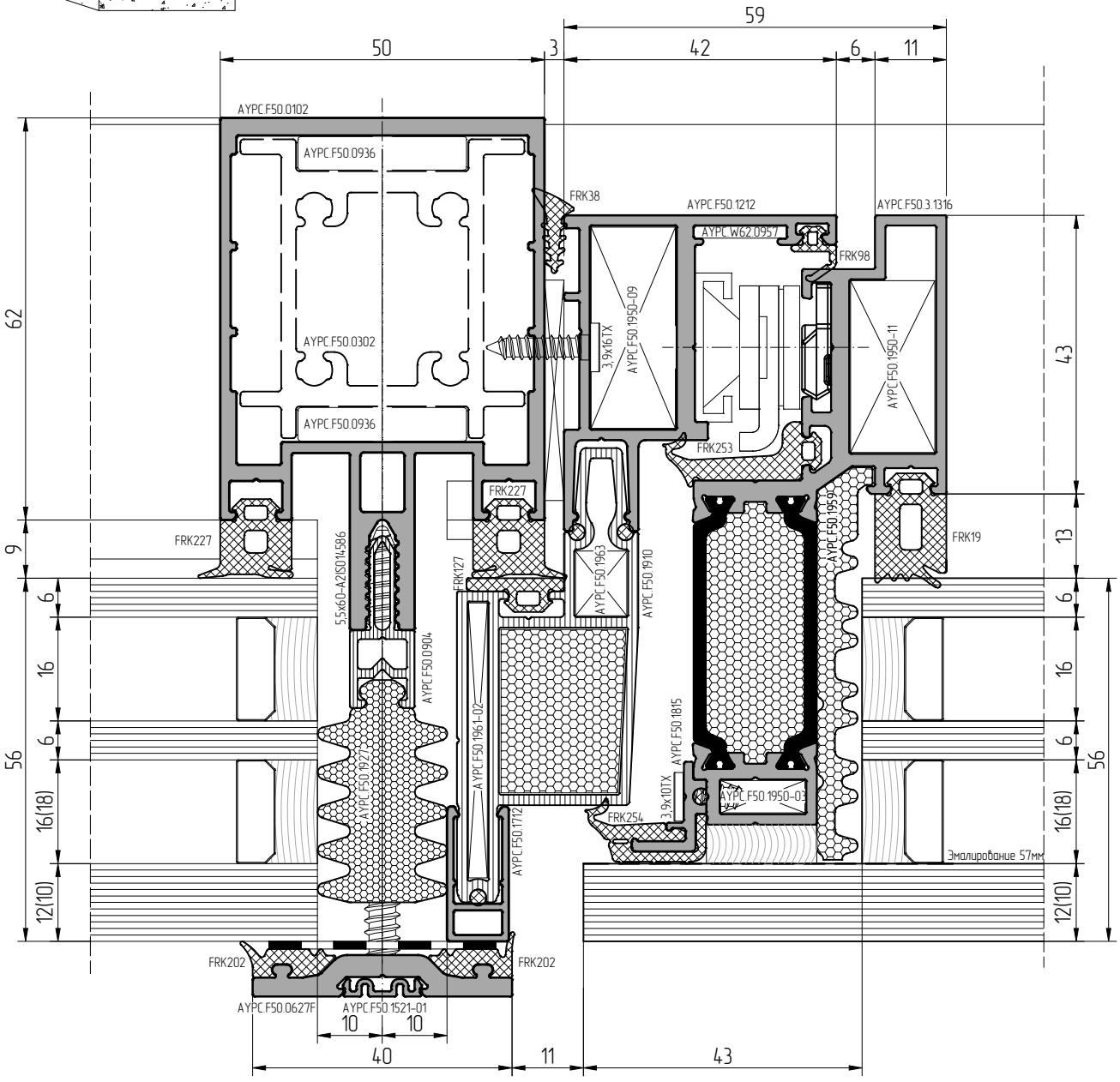

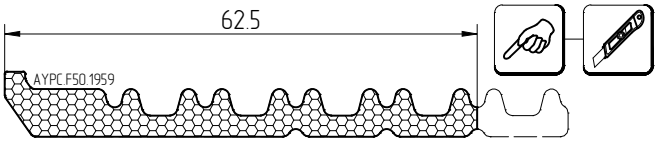

При изготовлении стеклопакетов необходимо использовать герметик, устойчивый к ультрафиолету

Масштаб 1:1

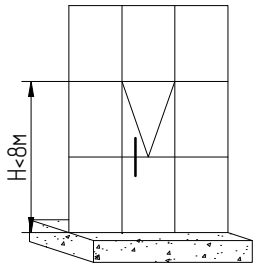

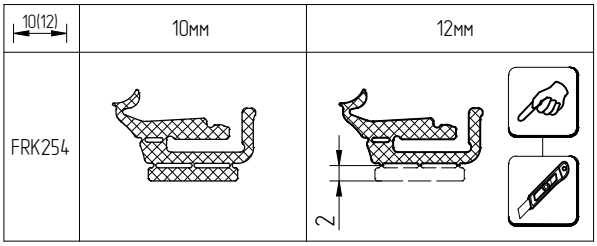

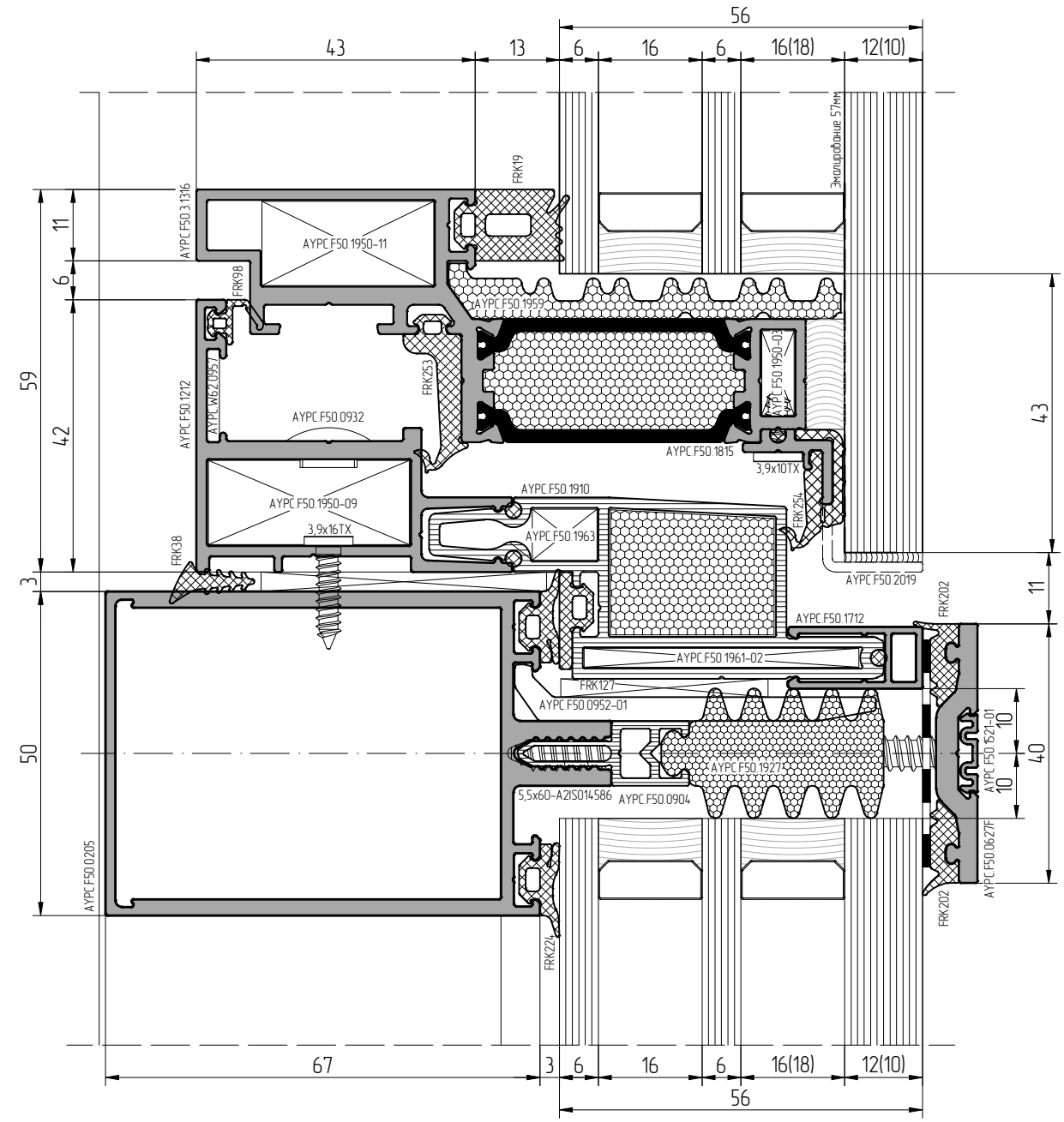

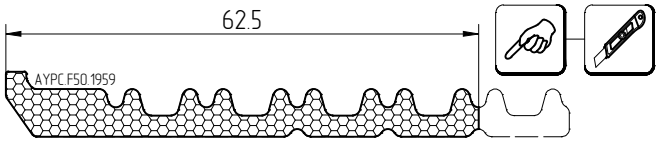

При изготовлении стеклопакетов необходимо использовать герметик, устойчивый к ультрафиолету

Масштаб 1:1

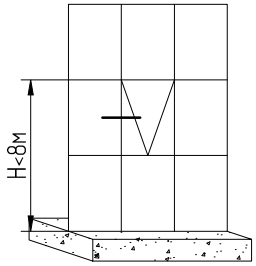

6(8)	6мм	8мм
FRK254	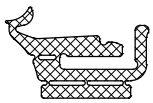	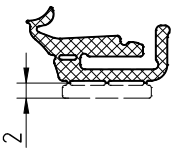 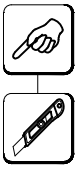

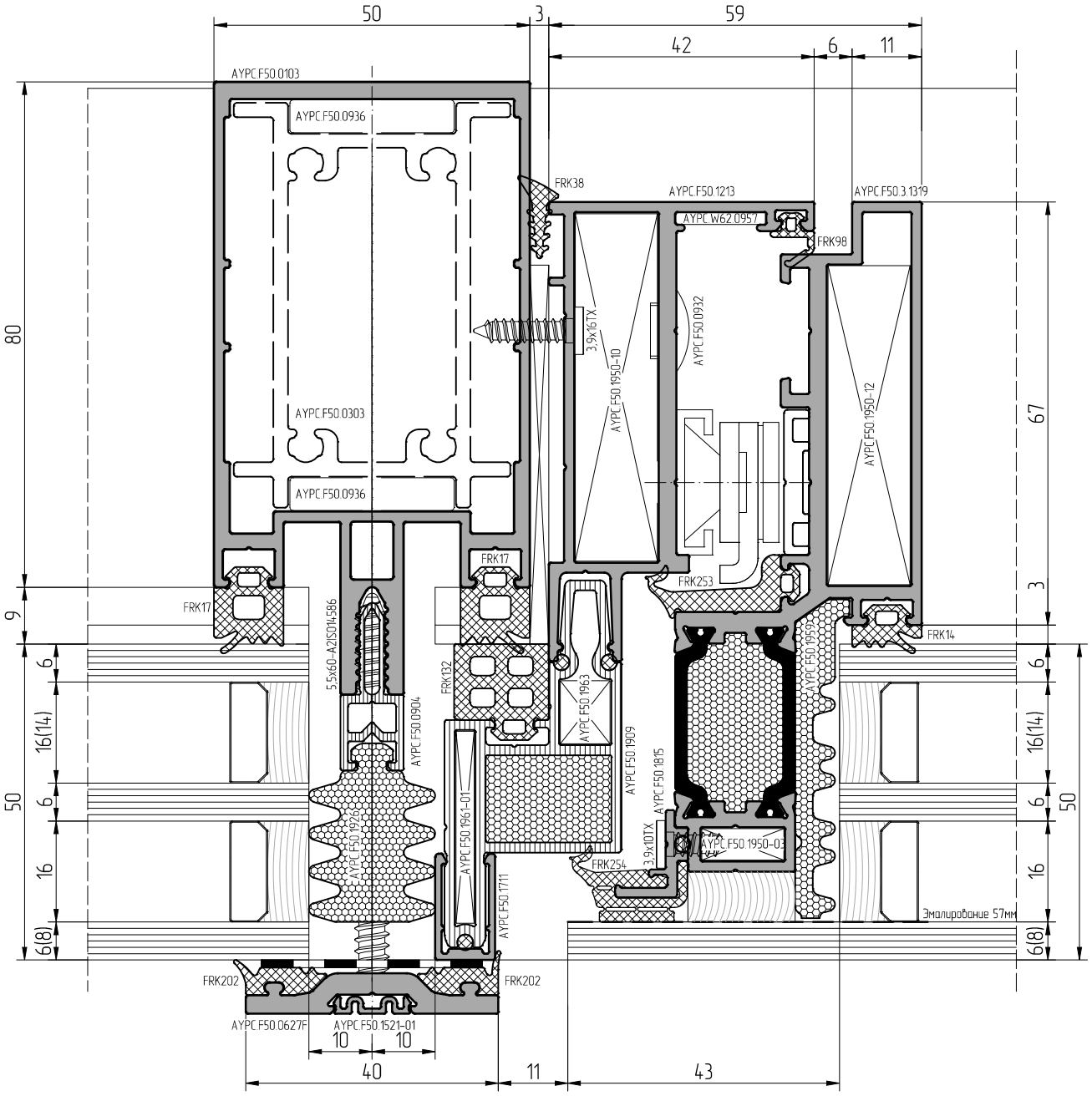

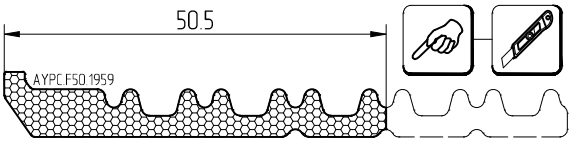

При изготовлении стеклопакетов необходимо использовать герметик, устойчивый к ультрафиолету

Масштаб 1:1

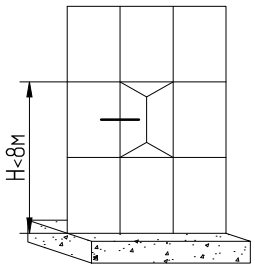

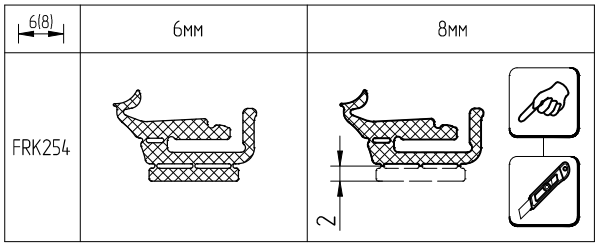

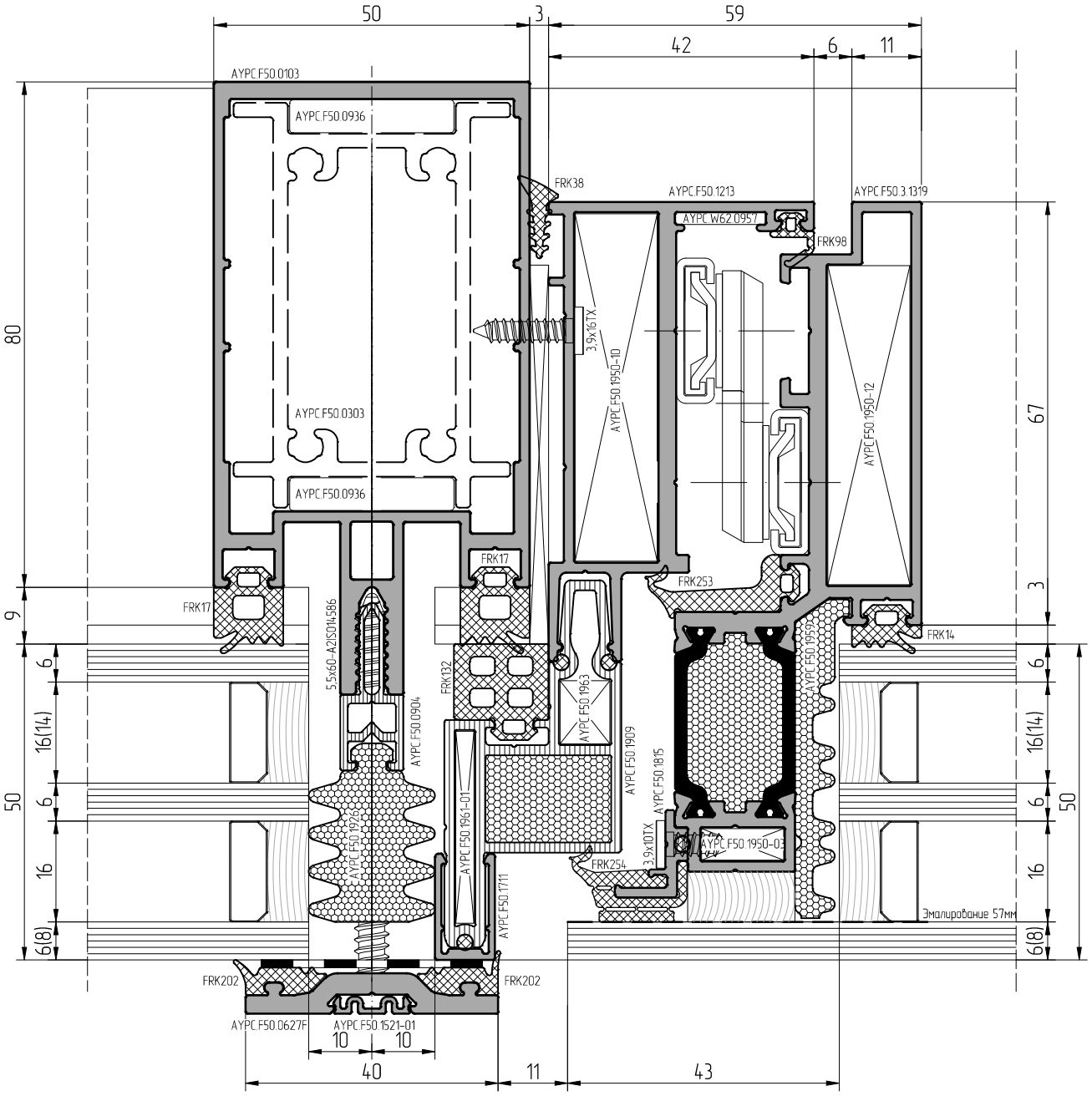

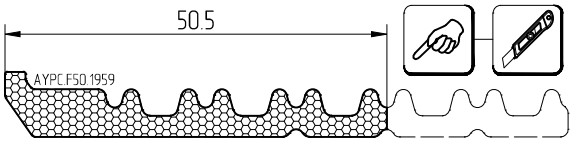

При изготовлении стеклопакетов необходимо использовать герметик, устойчивый к ультрафиолету

Масштаб 1:1

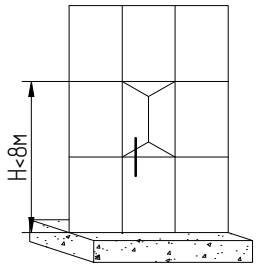

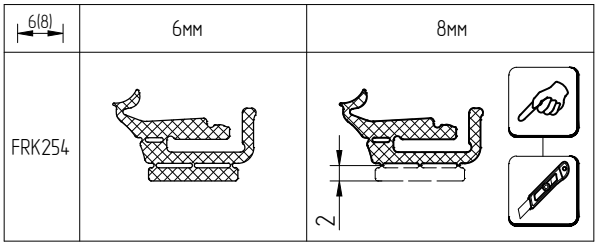

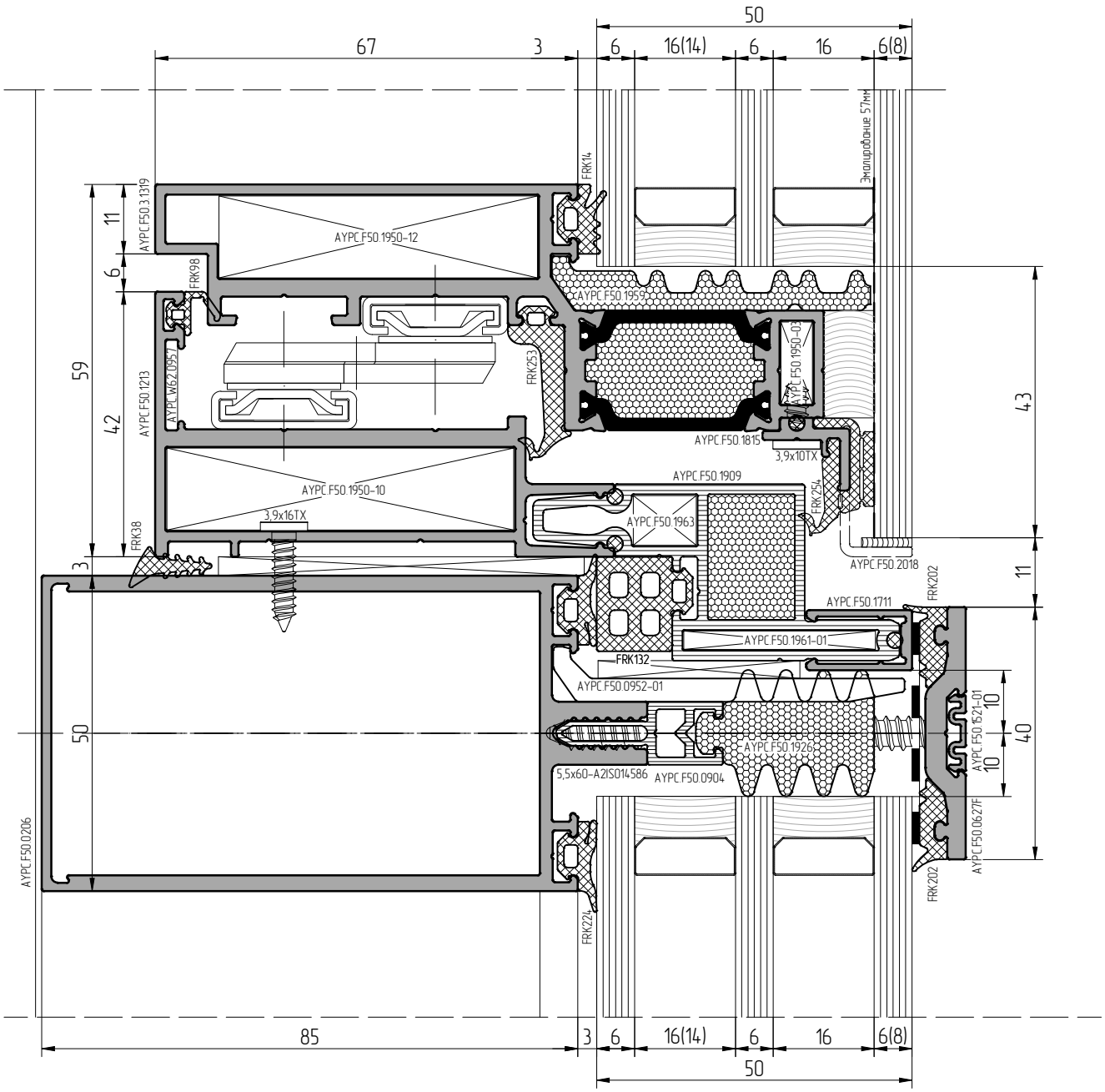

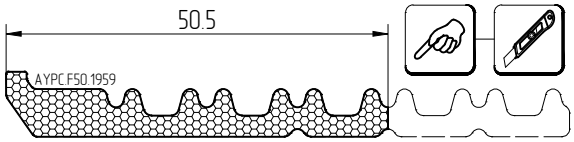

При изготовлении стеклопакетов необходимо использовать герметик, устойчивый к ультрафиолету

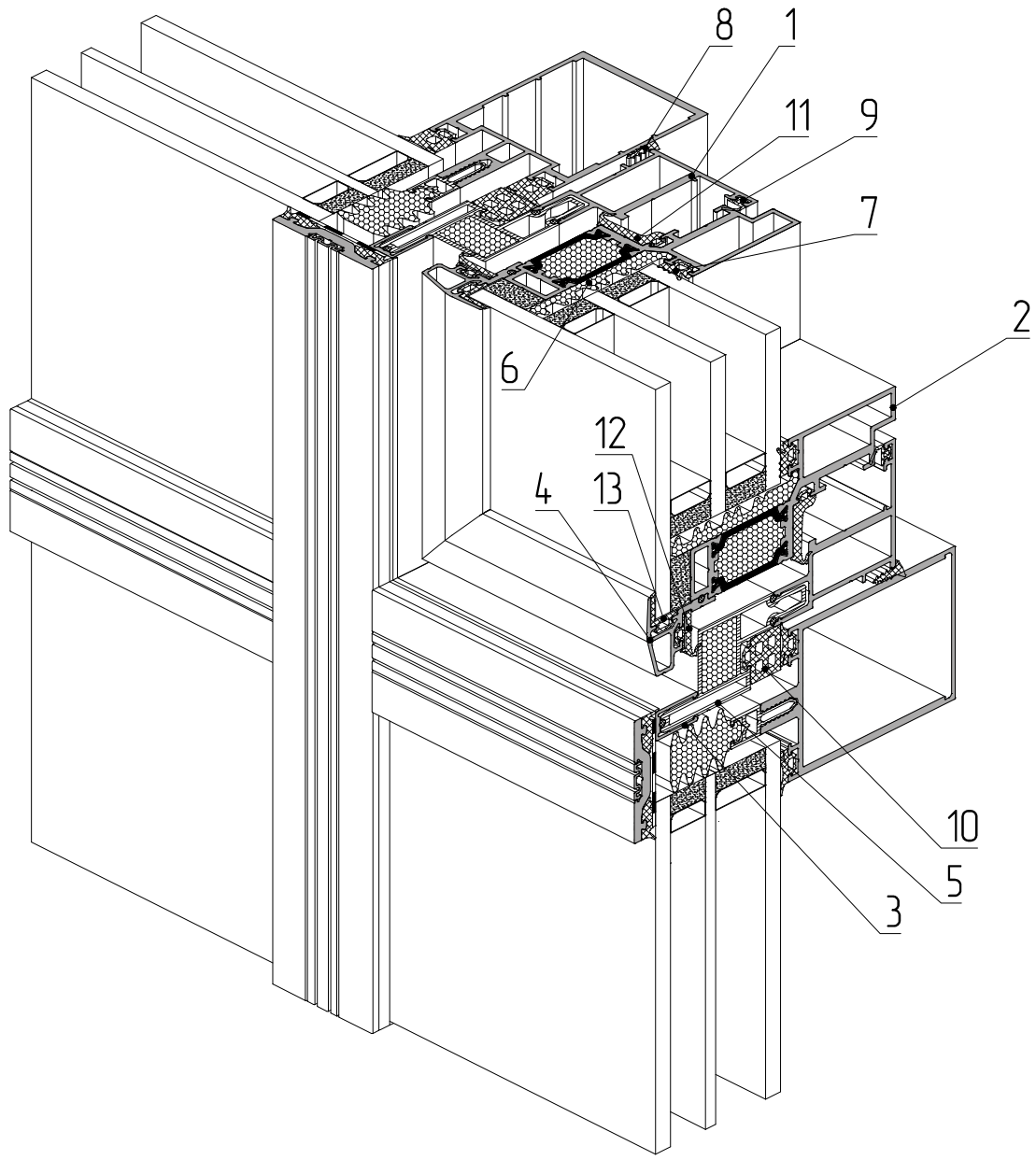

1 – профиль рамы AYPC.F50.1212
2 – профиль створки AYPC.F50.3.1315
3 – профиль вспомогательный AYPC.F50.1709
4 – профиль опорный под стеклопакет AYPC.F50.1822
5 – профиль рамы AYPC.F50.1909
6 – Уплотнитель фальца AYPC.F50.1959
7 – уплотнитель резиновый FRK14
8 – уплотнитель резиновый FRK38
9 – уплотнитель резиновый FRK98
10 – уплотнитель резиновый FRK132
11 – уплотнитель резиновый FRK253
12 – уплотнитель резиновый FRK255
13 – уплотнитель резиновый FRK256

ALT F50SSG

Масштаб 1:1

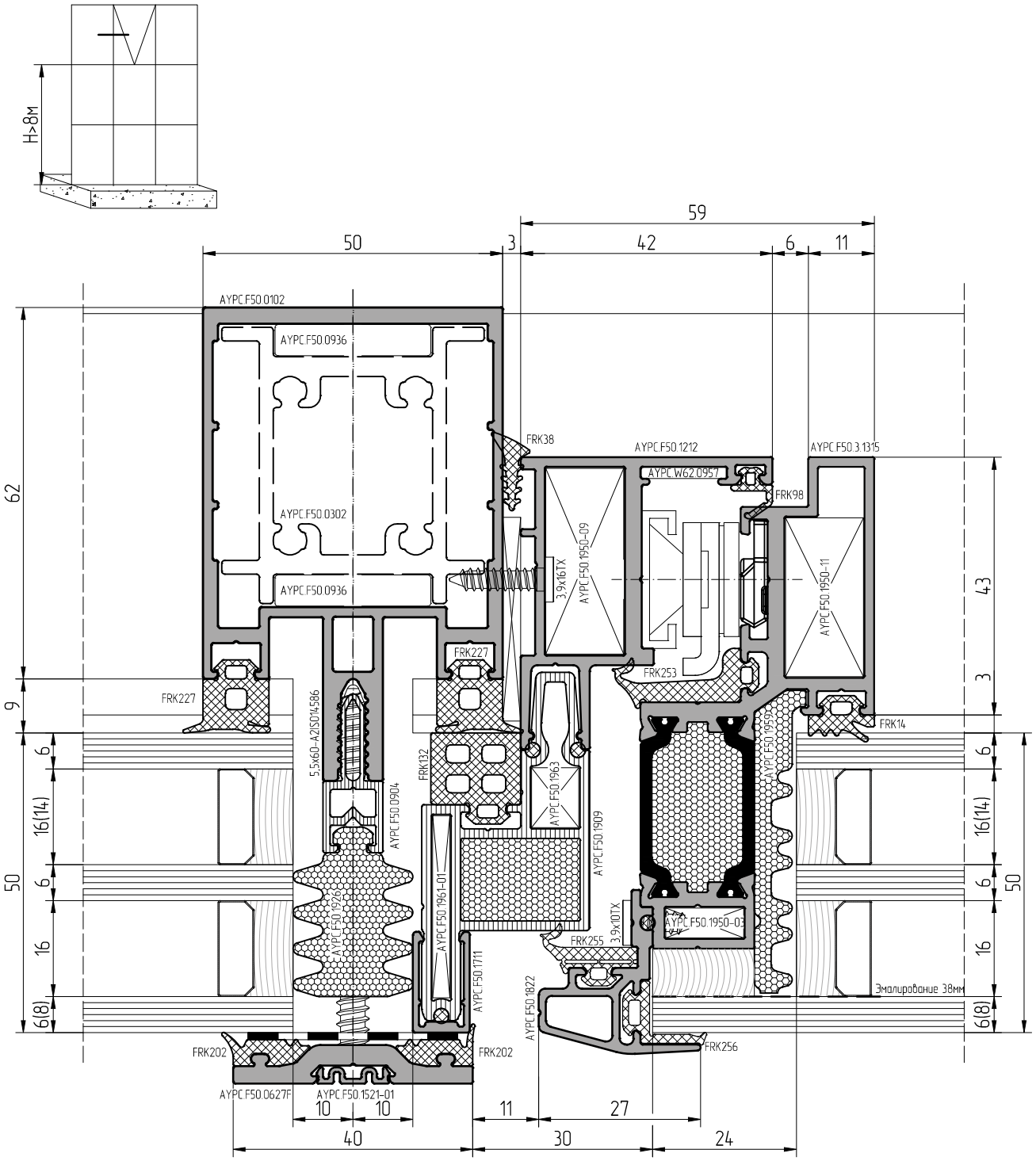

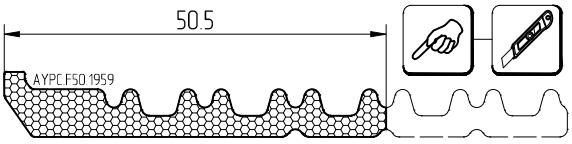

При изготовлении стеклопакетов необходимо использовать герметик, устойчивый к ультрафиолету

Масштаб 1:1

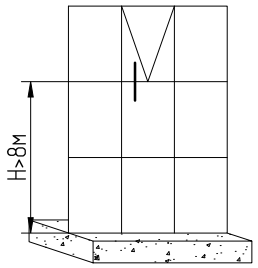

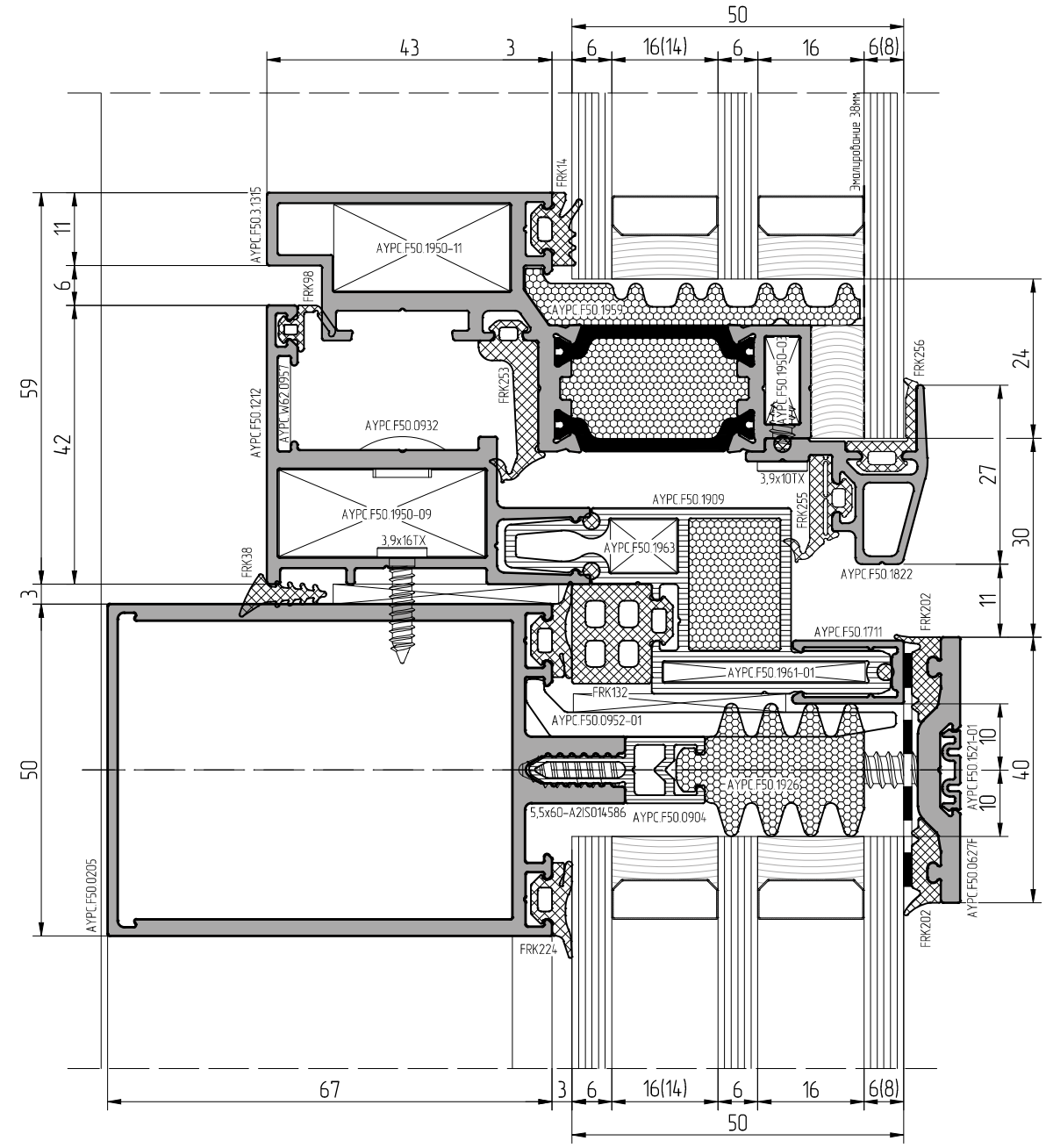

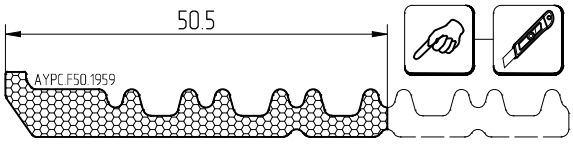

При изготовлении стеклопакетов необходимо использовать герметик, устойчивый к ультрафиолету

АЛЮТЕХ
ПРОФИЛЬНЫЕ СИСТЕМЫ

Масштаб 1:1

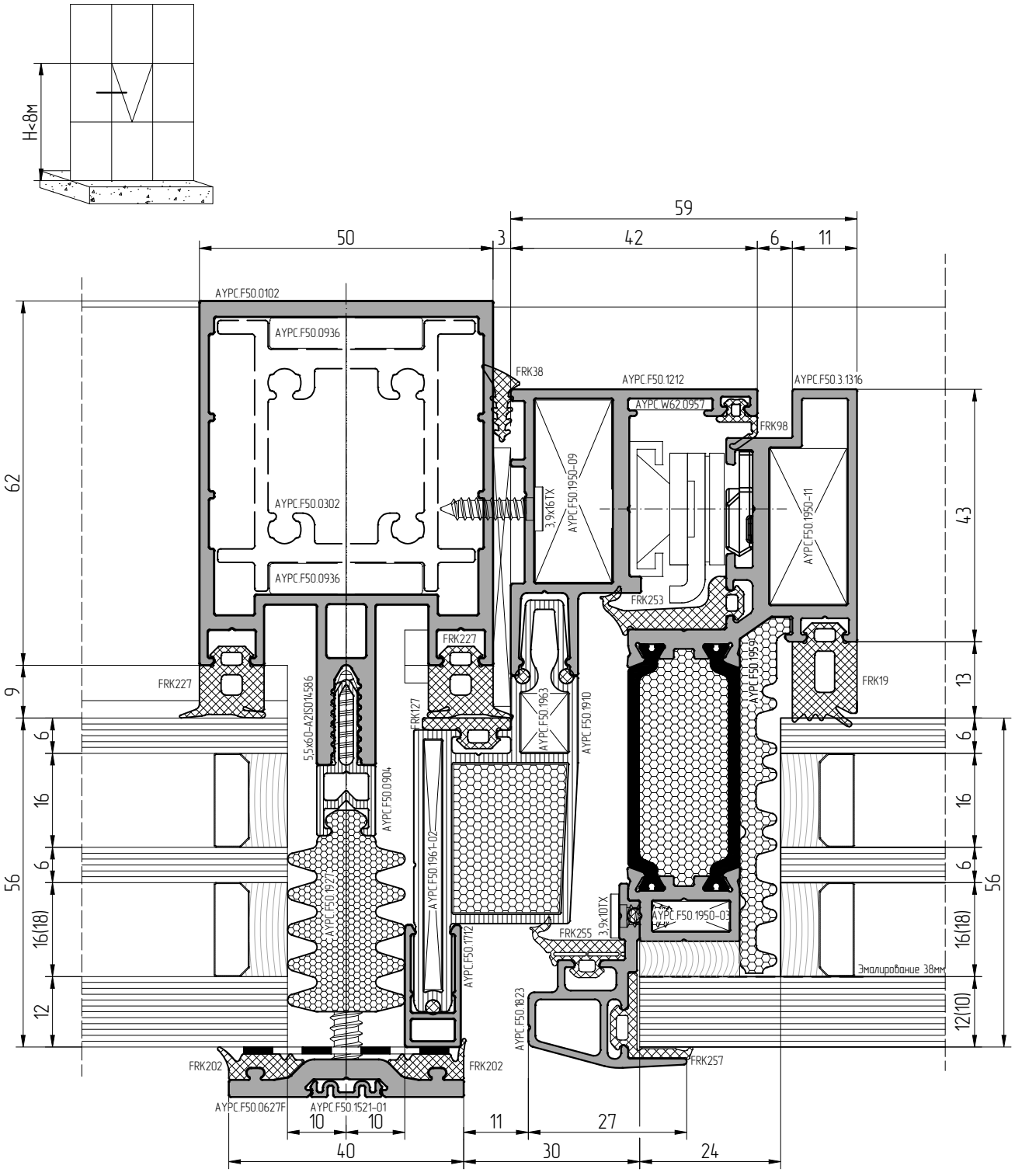

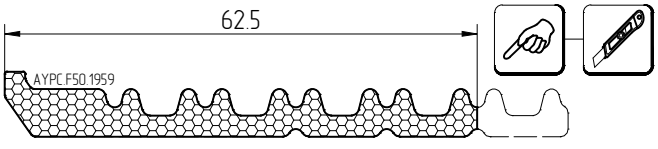

При изготовлении стеклопакетов необходимо использовать герметик, устойчивый к ультрафиолету

Масштаб 1:1

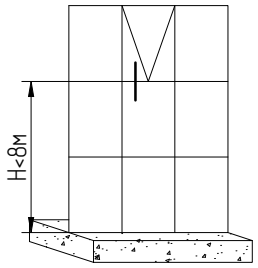

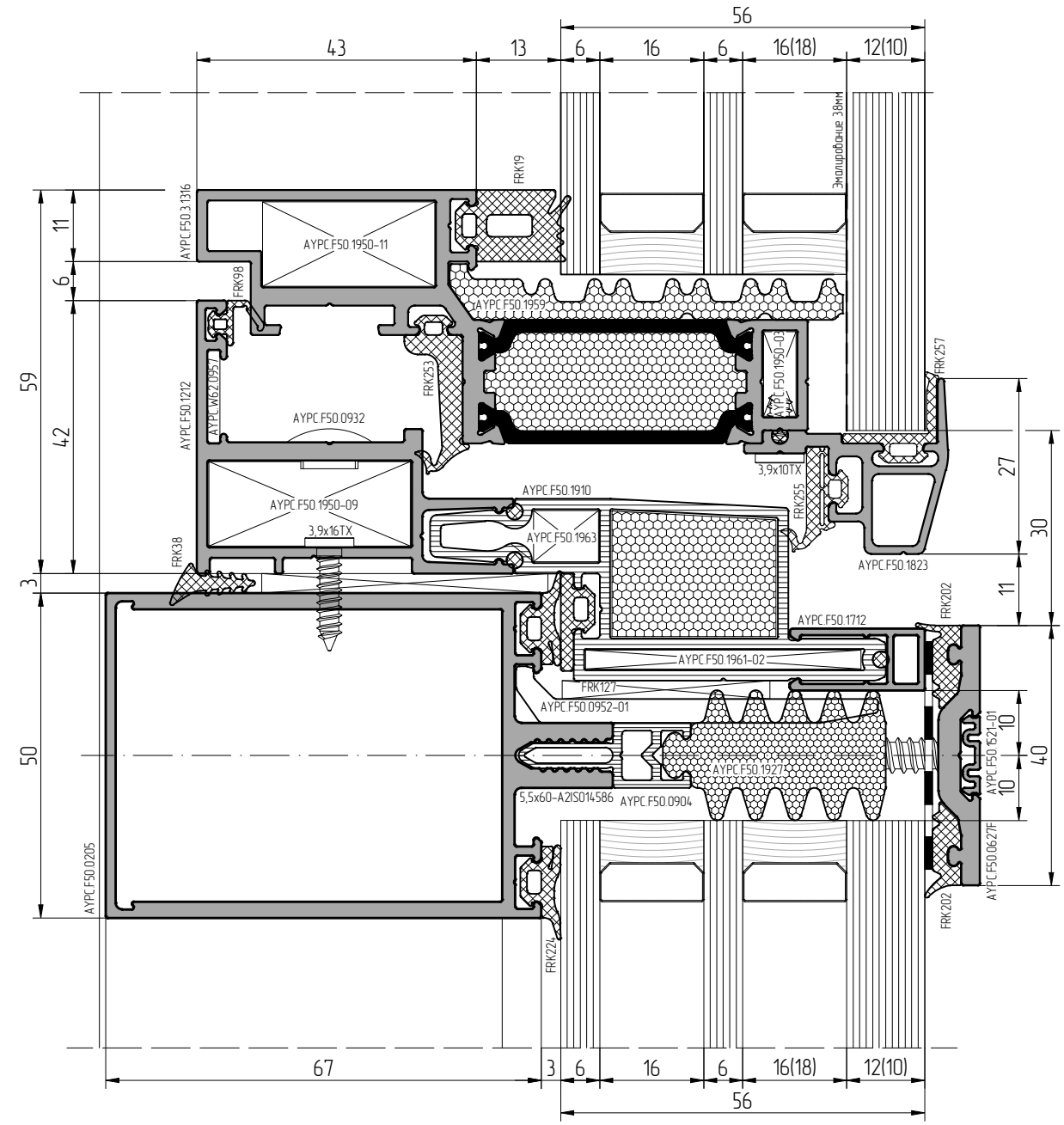

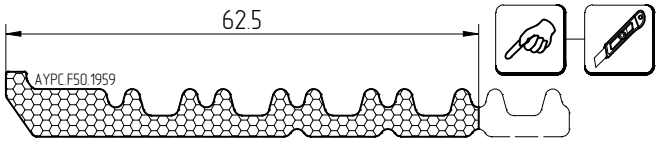

При изготовлении стеклопакетов необходимо использовать герметик, устойчивый к ультрафиолету

АЛЮТЕХ
ПРОФИЛЬНЫЕ СИСТЕМЫ

Масштаб 1:1

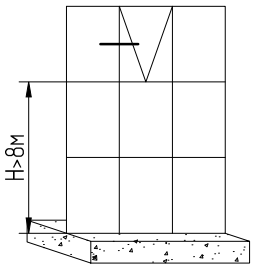

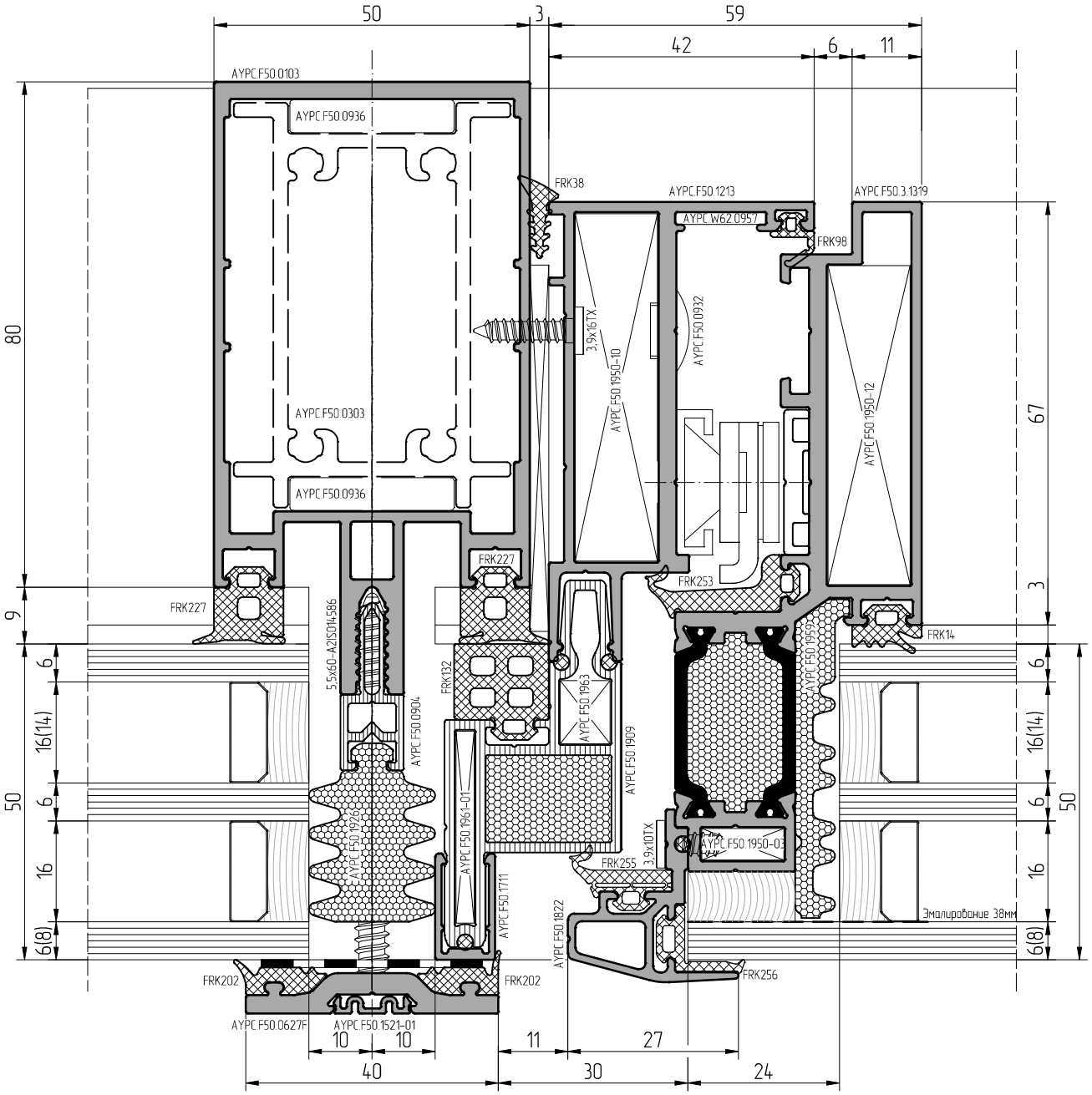

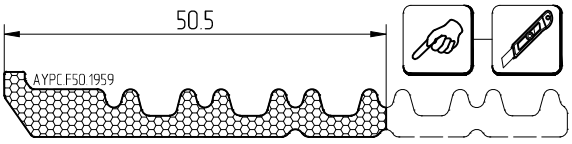

При изготовлении стеклопакетов необходимо использовать герметик, устойчивый к ультрафиолету

Масштаб 1:1

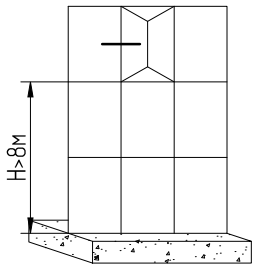

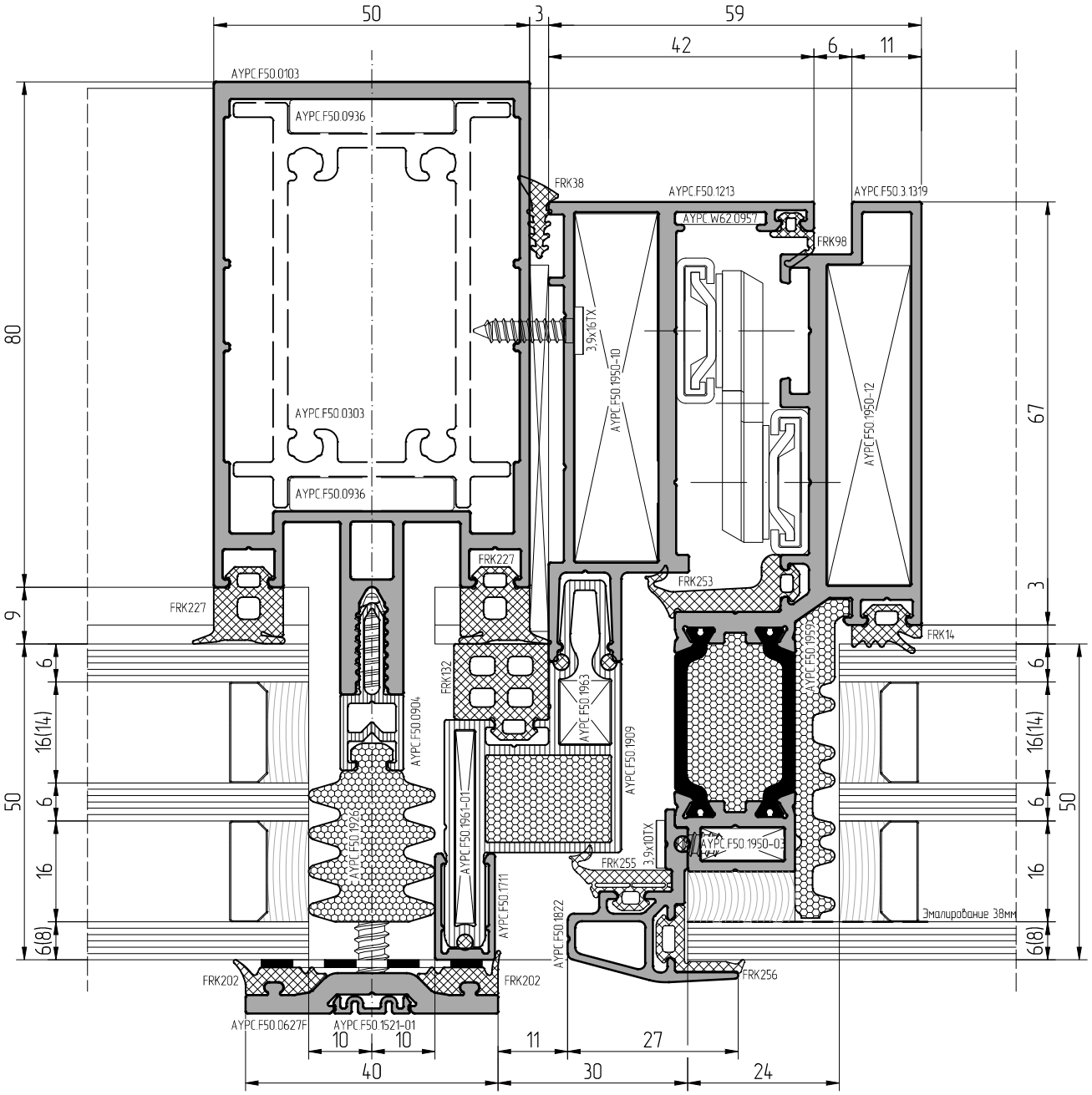

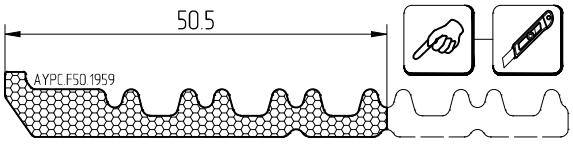

При изготовлении стеклопакетов необходимо использовать герметик, устойчивый к ультрафиолету

Масштаб 1:1

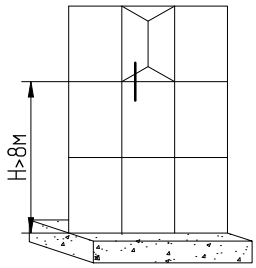

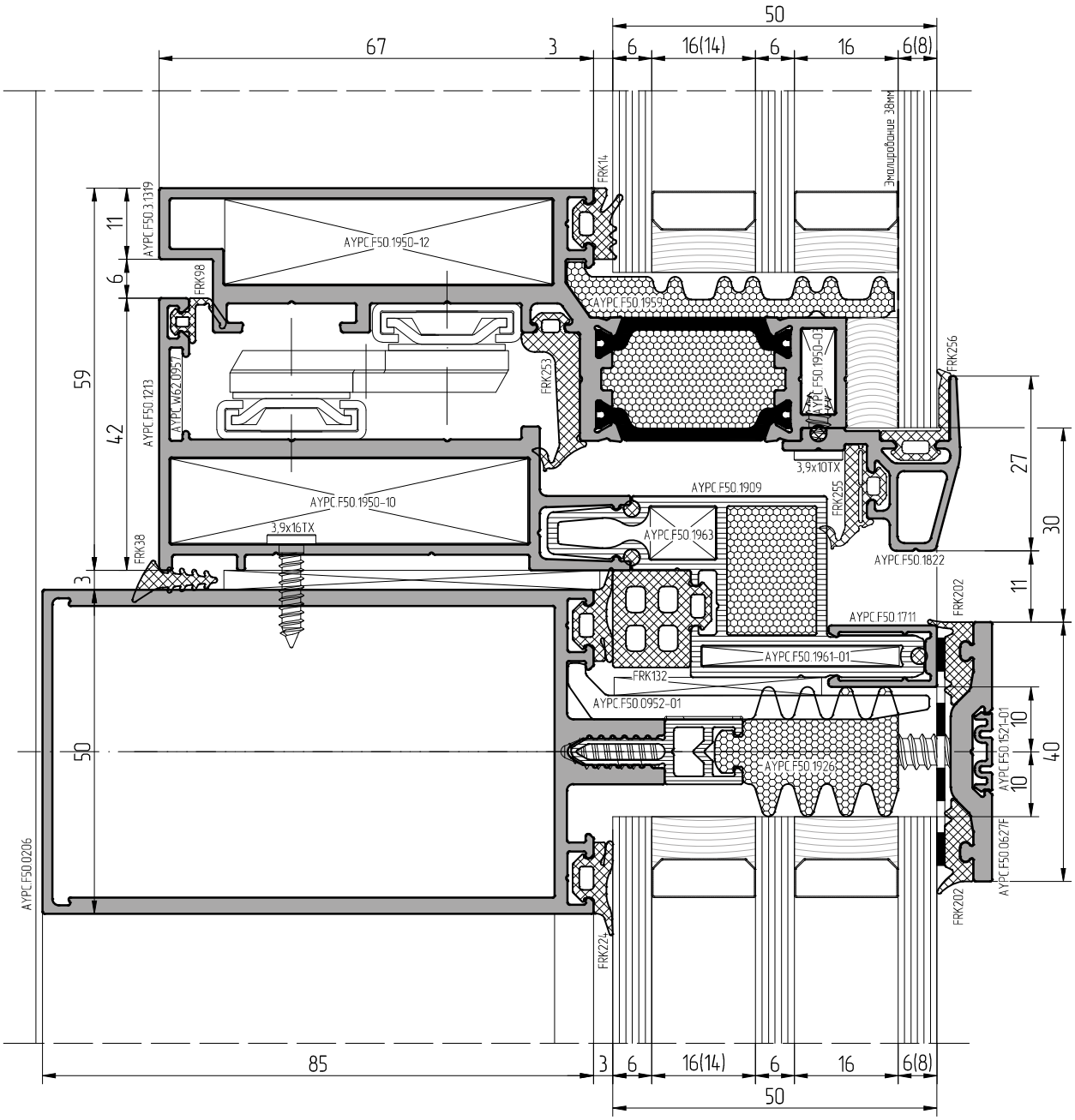

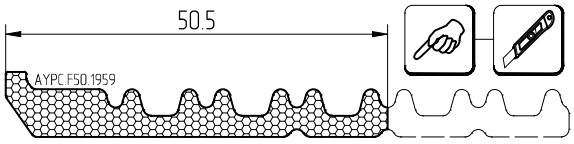

При изготовлении стеклопакетов необходимо использовать герметик, устойчивый к ультрафиолету

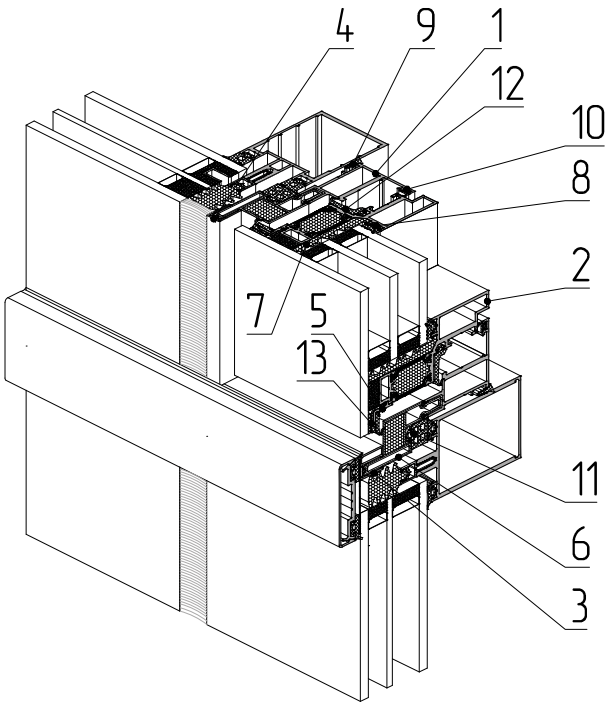

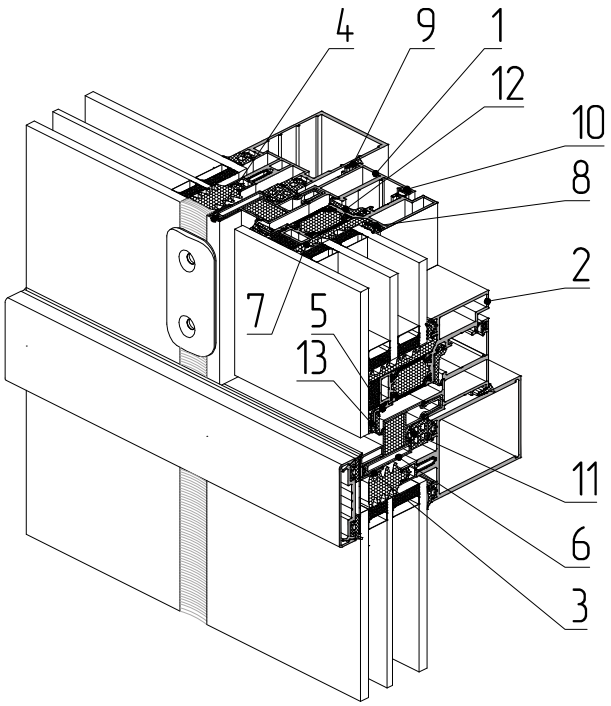

1 – профиль рамы AYPC.F50.1212
2 – профиль створки AYPC.F50.3.1315
3 – профиль вспомогательный AYPC.F50.1709
4– профиль вспомогательный AYPC.F50.1711
5 – профиль опорный под стеклопакет AYPC.F50.1815
6 – профиль рамы AYPC.F50.1909
7 – Уплотнитель фальца AYPC.F50.1959
8 – уплотнитель резиновый FRK14
9 – уплотнитель резиновый FRK38
10 – уплотнитель резиновый FRK98
11 – уплотнитель резиновый FRK132
12 – уплотнитель резиновый FRK253
13 – уплотнитель резиновый FRK254

ALT F50HL

Масштаб 1:1

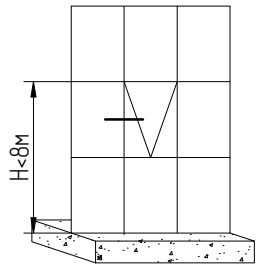

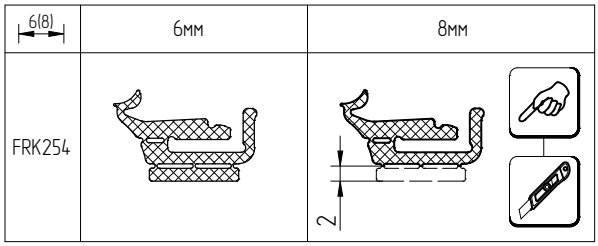

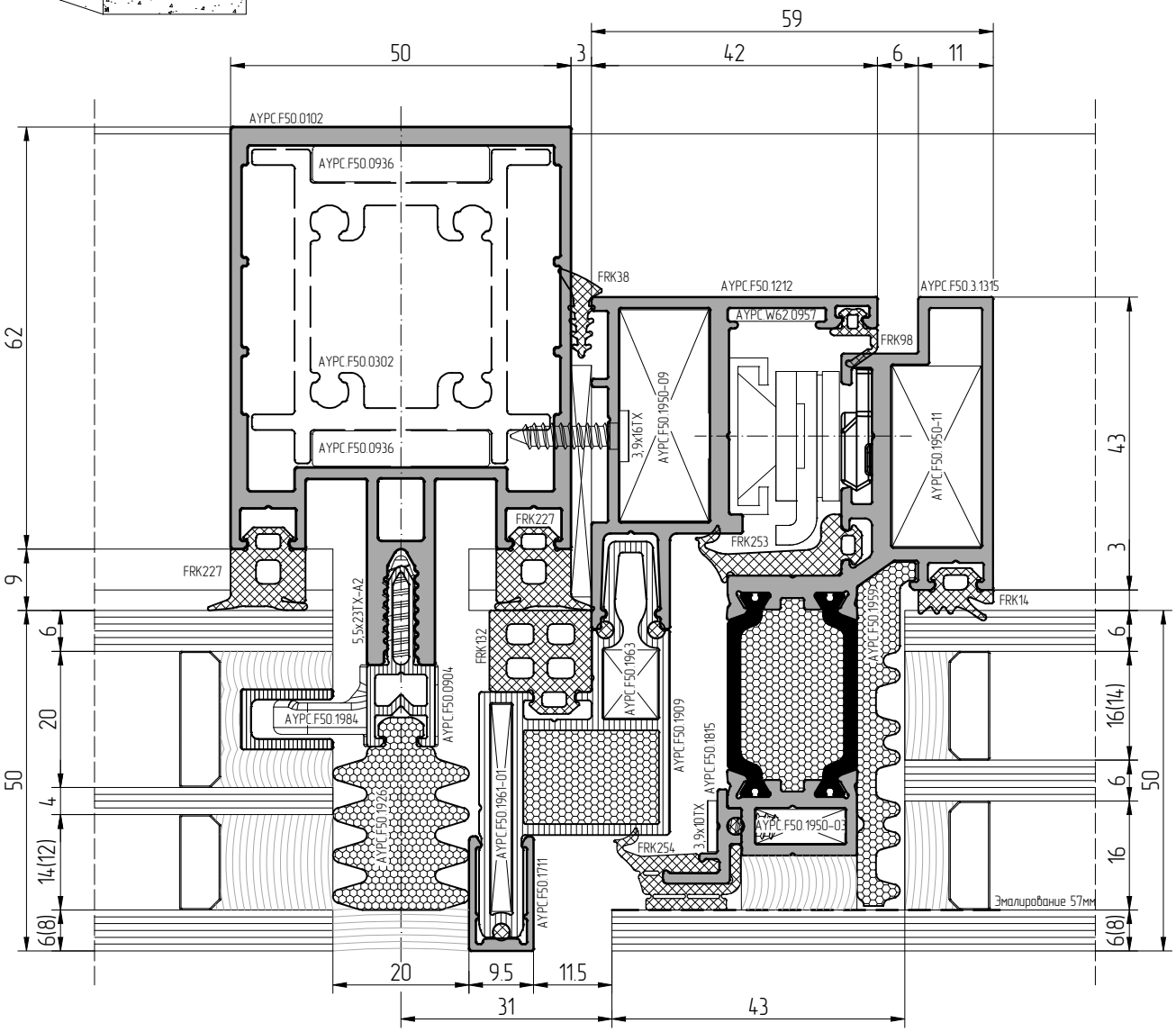

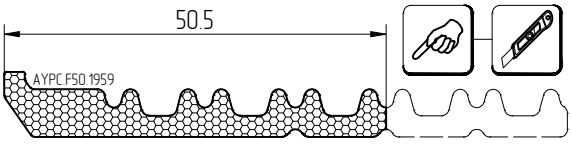

При изготовлении стеклопакетов необходимо использовать герметик, устойчивый к ультрафиолету

Масштаб 1:1

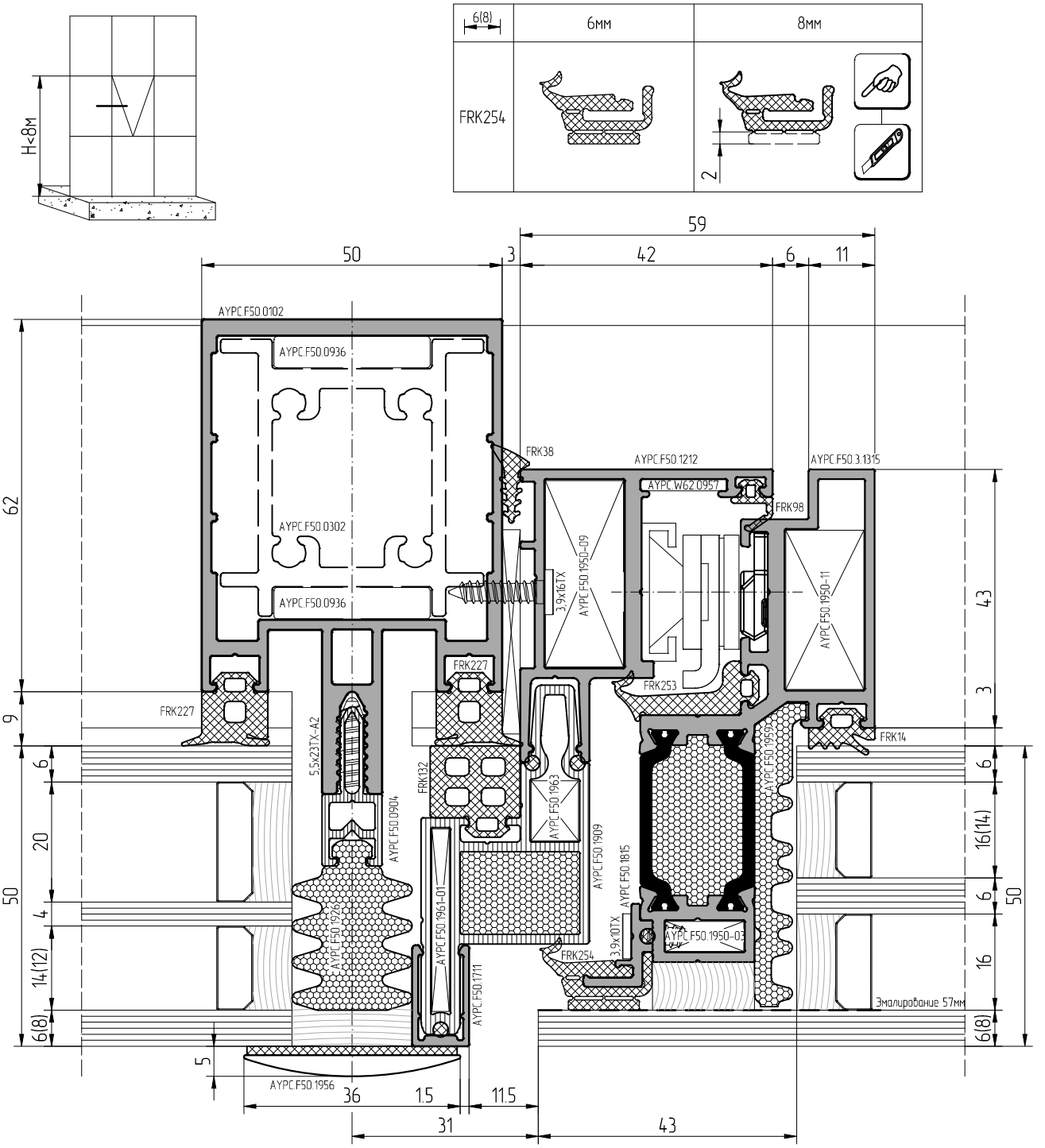

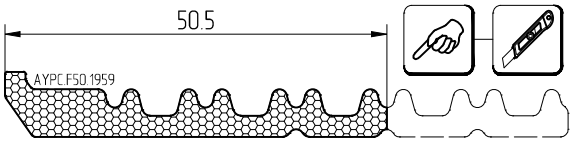

При изготовлении стеклопакетов необходимо использовать герметик, устойчивый к ультрафиолету

Масштаб 1:1

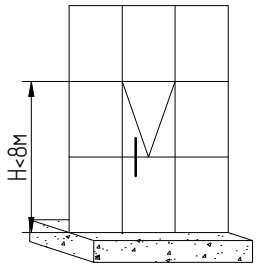

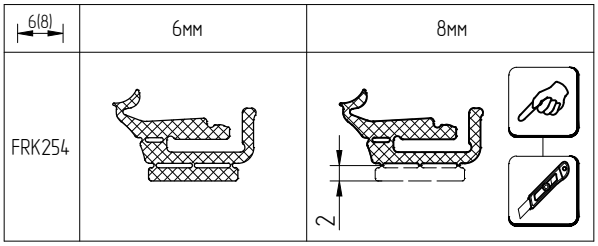

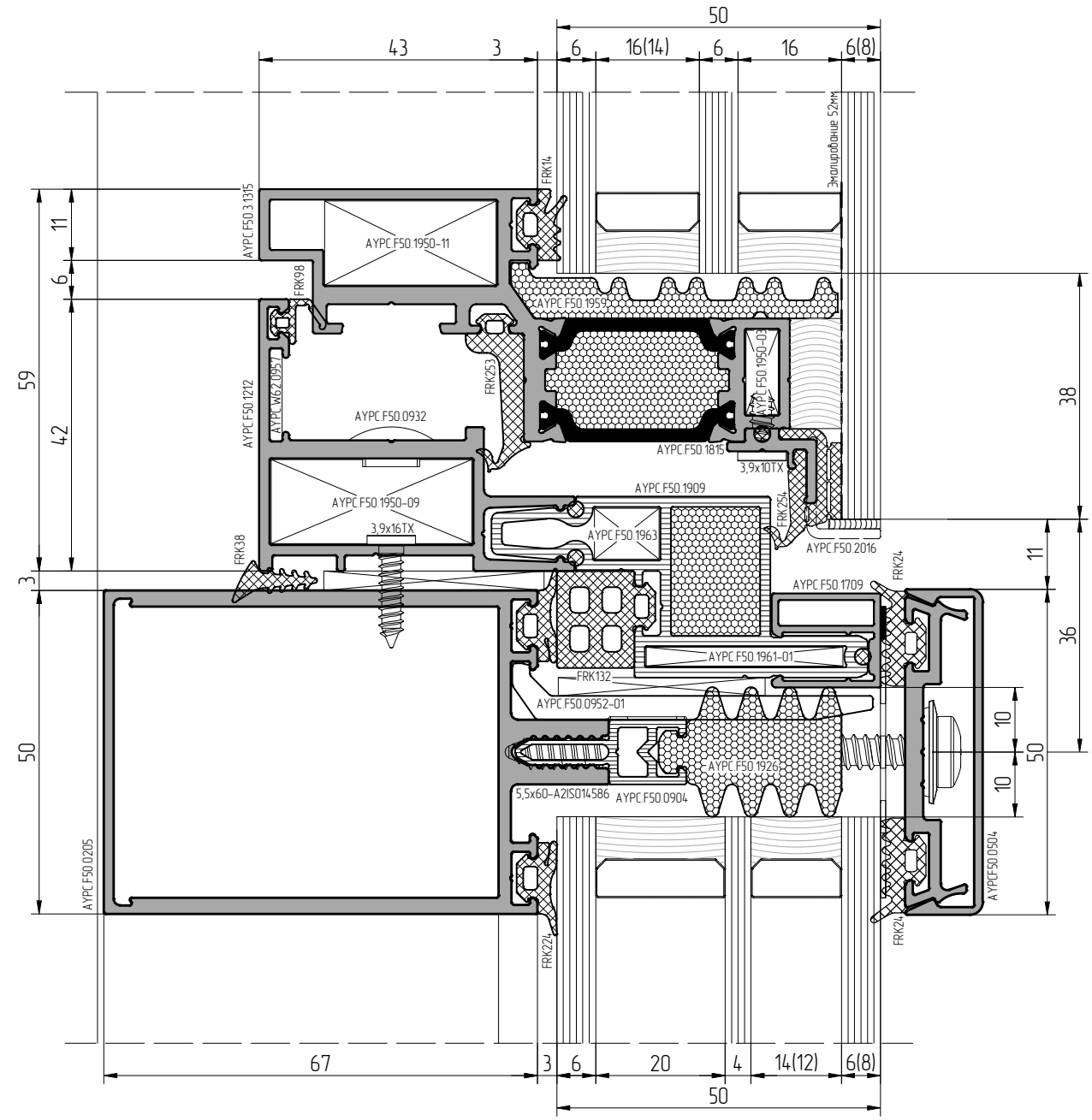

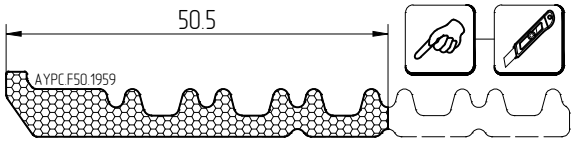

При изготовлении стеклопакетов необходимо использовать герметик, устойчивый к ультрафиолету

Масштаб 1:1

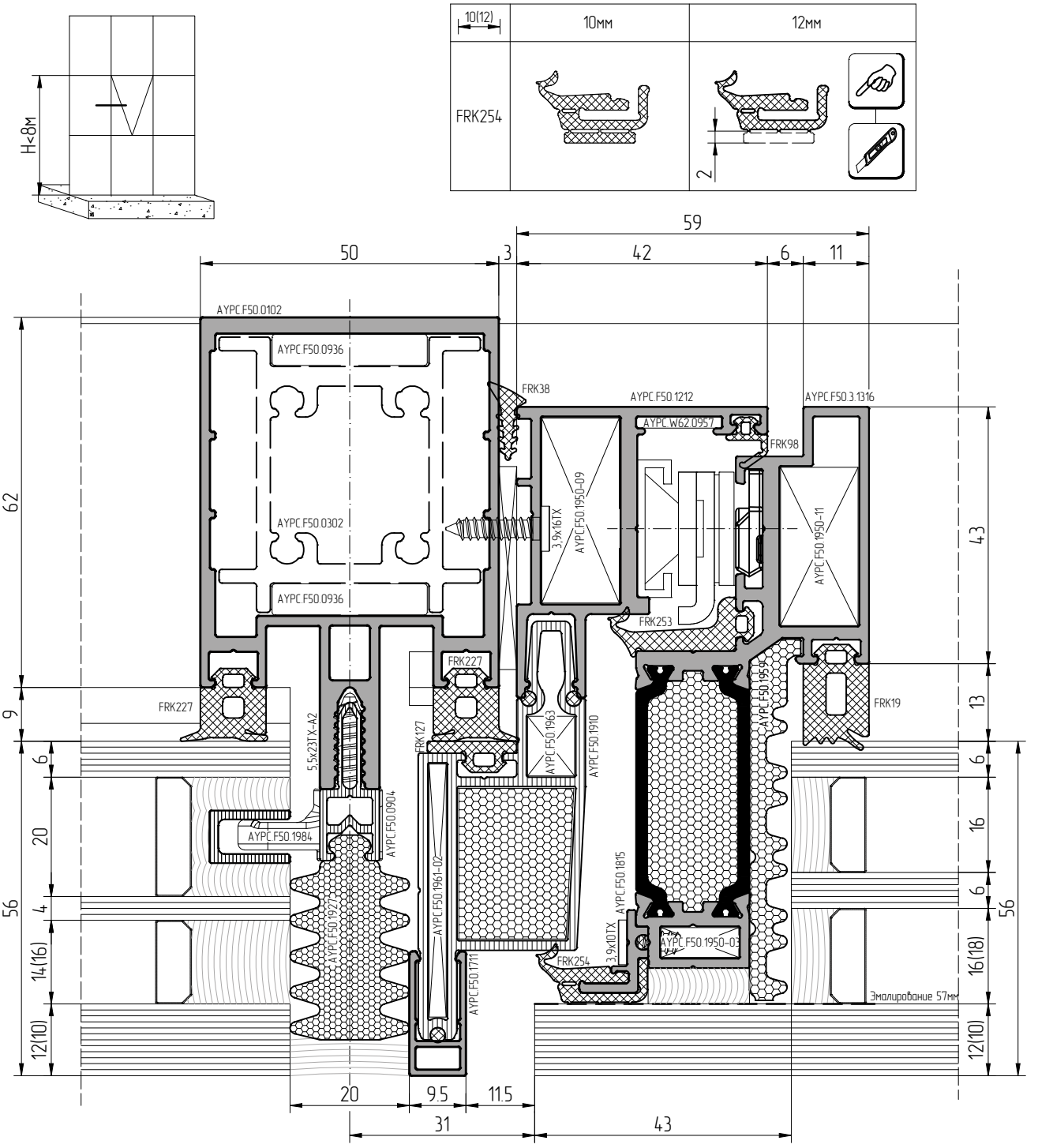

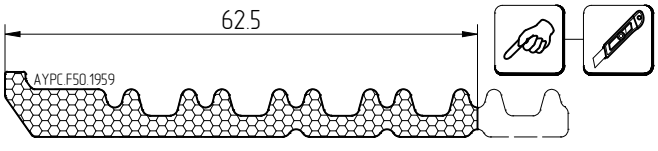

При изготовлении стеклопакетов необходимо использовать герметик, устойчивый к ультрафиолету

Масштаб 1:1

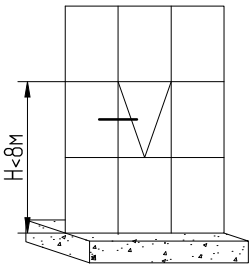

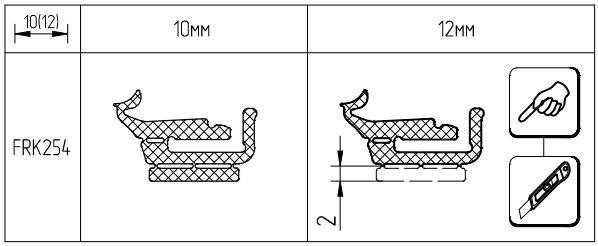

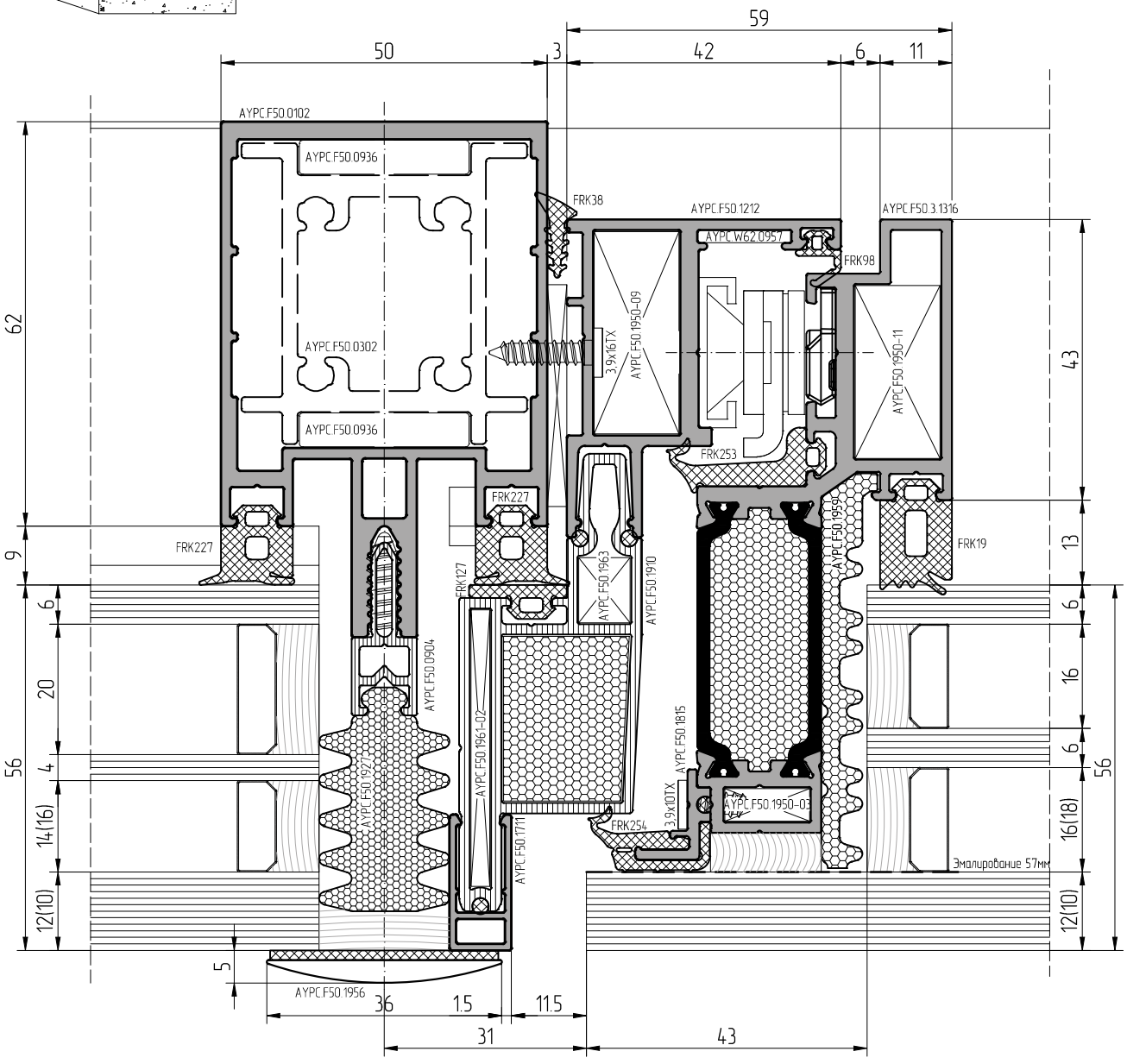

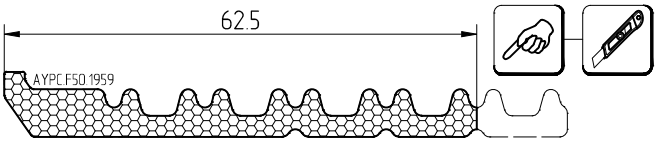

При изготовлении стеклопакетов необходимо использовать герметик, устойчивый к ультрафиолету

Масштаб 1:1

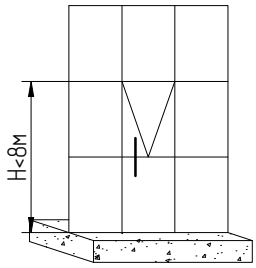

10(12)	10мм	12мм
FRK254	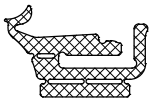	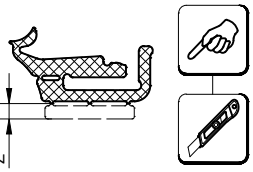

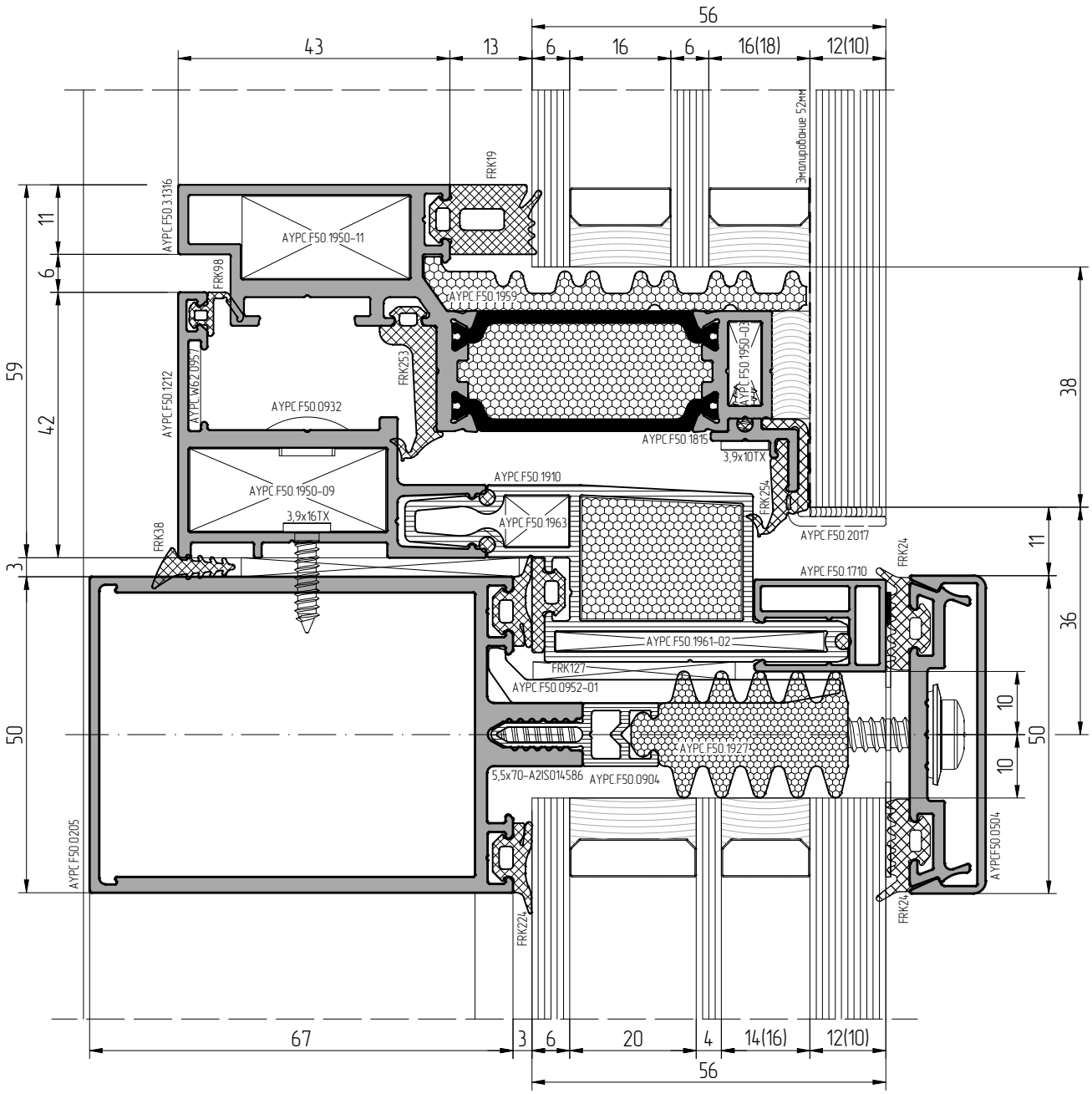

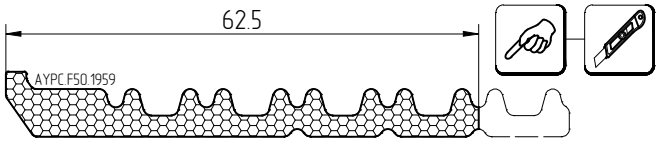

При изготовлении стеклопакетов необходимо использовать герметик, устойчивый к ультрафиолету

Масштаб 1:1

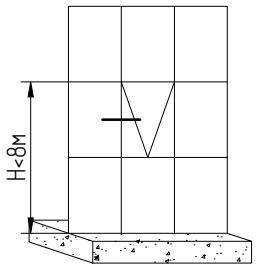

6(8)	6мм	8мм
FRK254	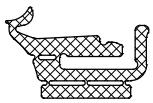	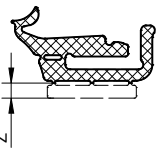

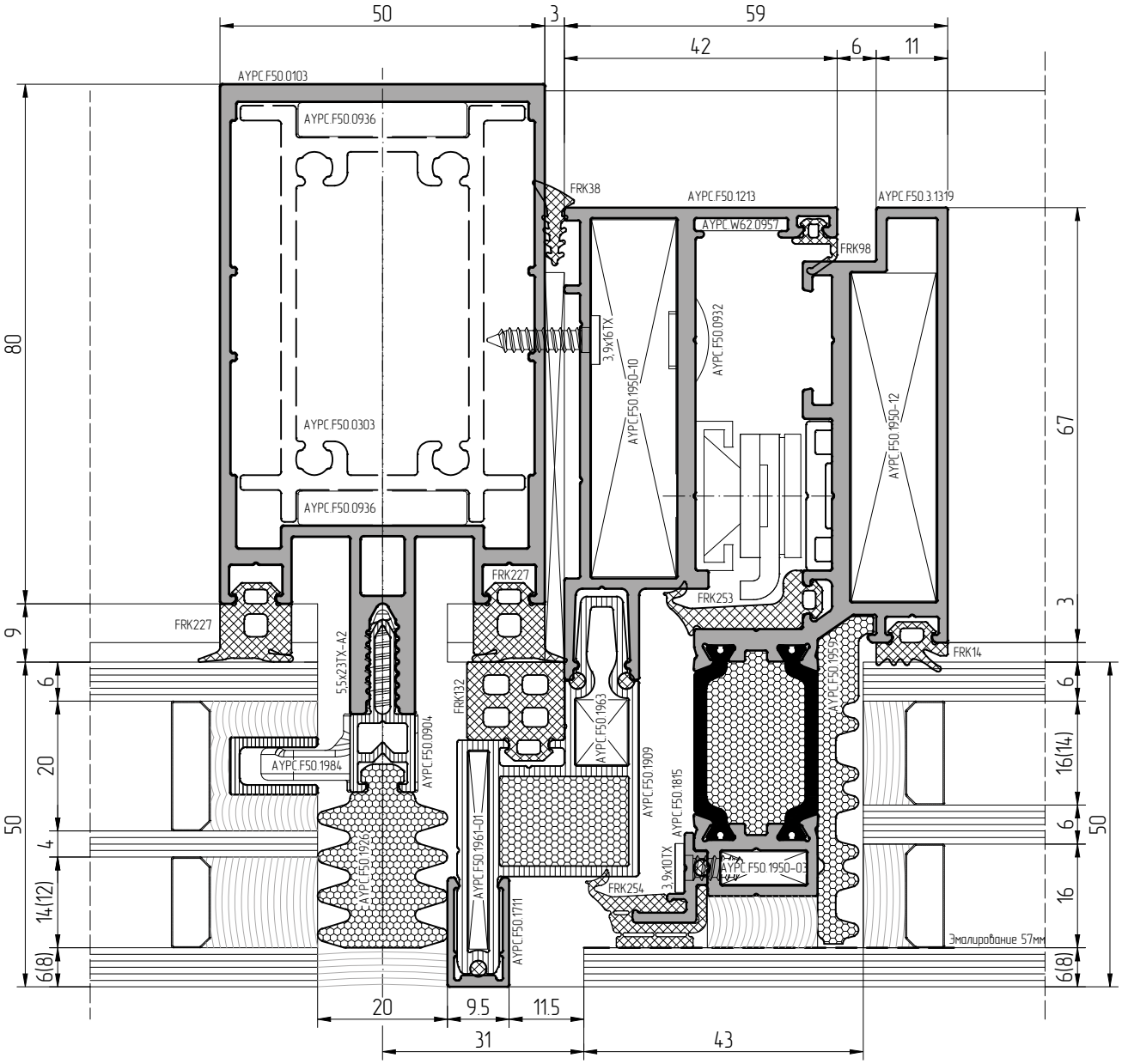

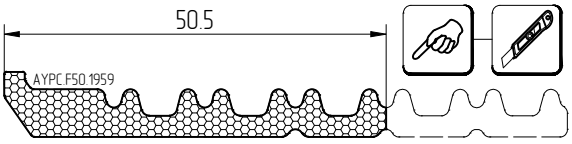

При изготовлении стеклопакетов необходимо использовать герметик, устойчивый к ультрафиолету

Масштаб 1:1

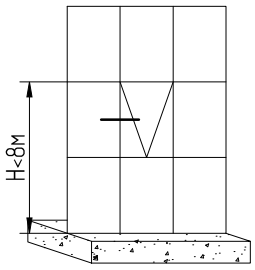

6(8)	6мм	8мм
FRK254	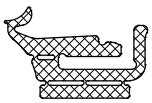	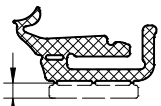 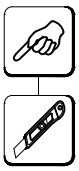

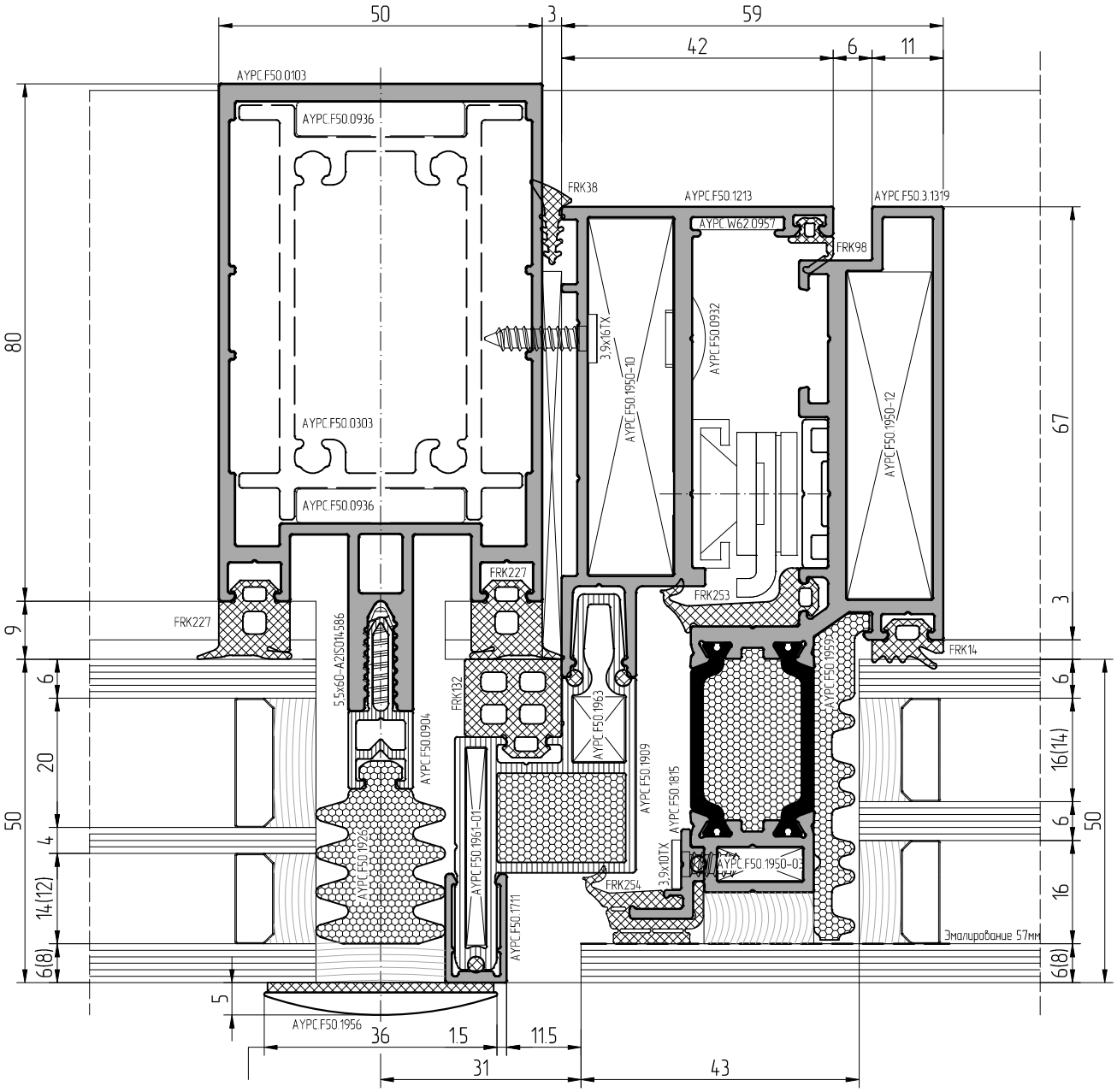

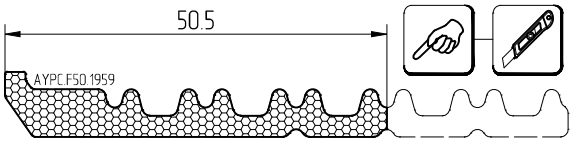

При изготовлении стеклопакетов необходимо использовать герметик, устойчивый к ультрафиолету

Масштаб 1:1

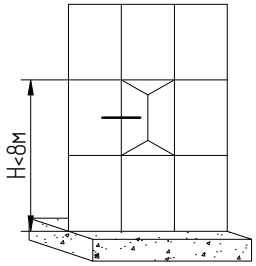

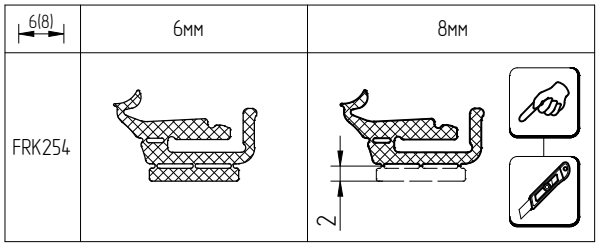

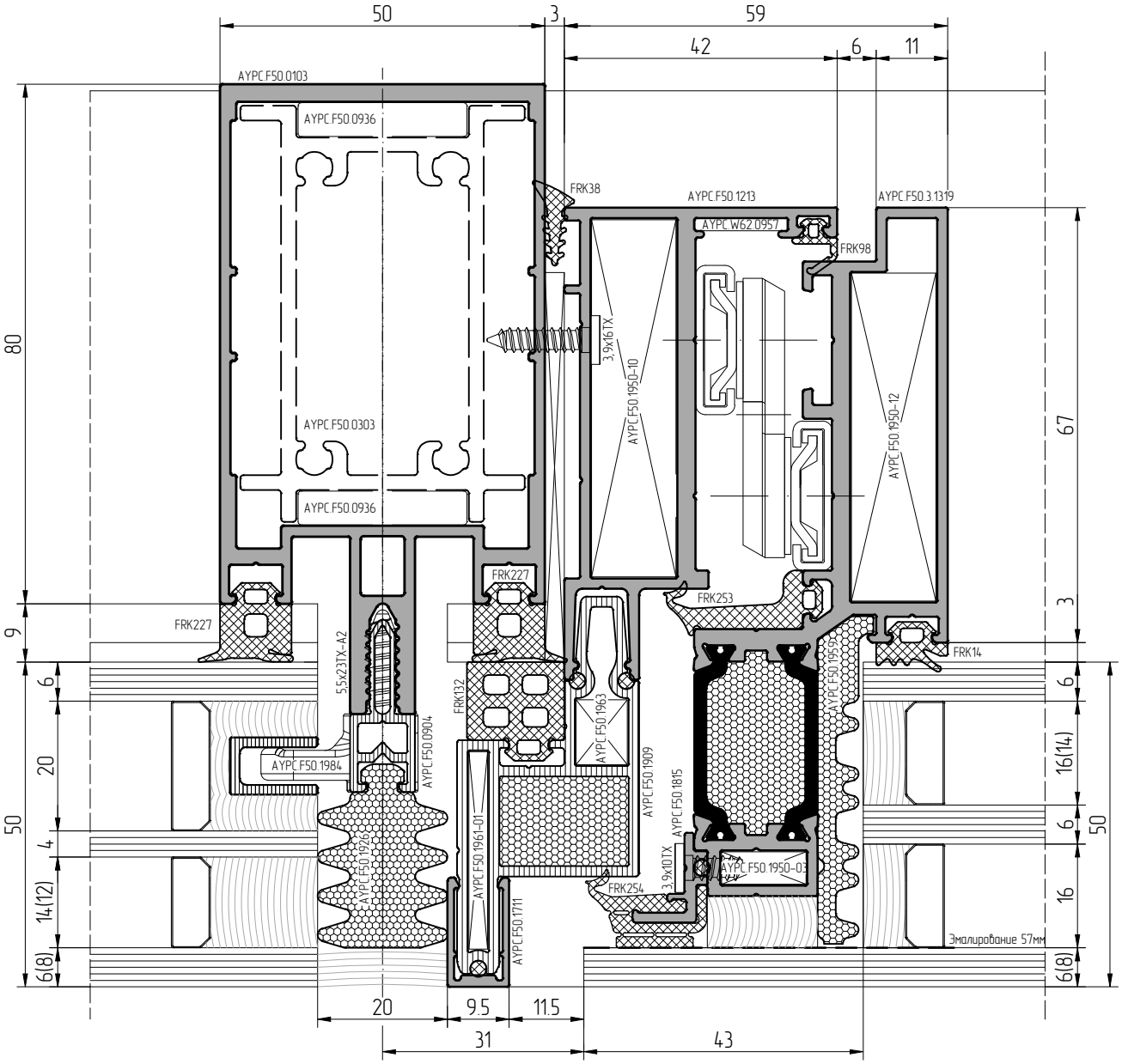

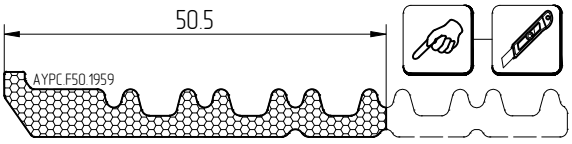

При изготовлении стеклопакетов необходимо использовать герметик, устойчивый к ультрафиолету

Масштаб 1:1

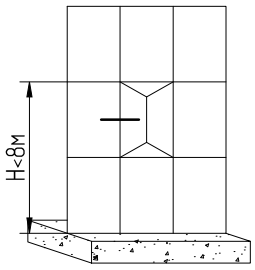

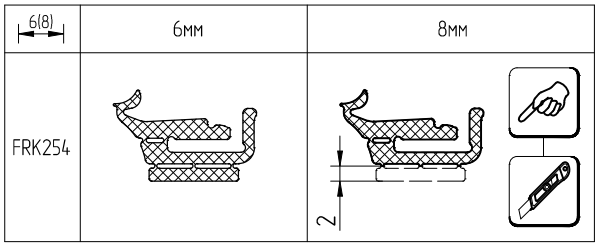

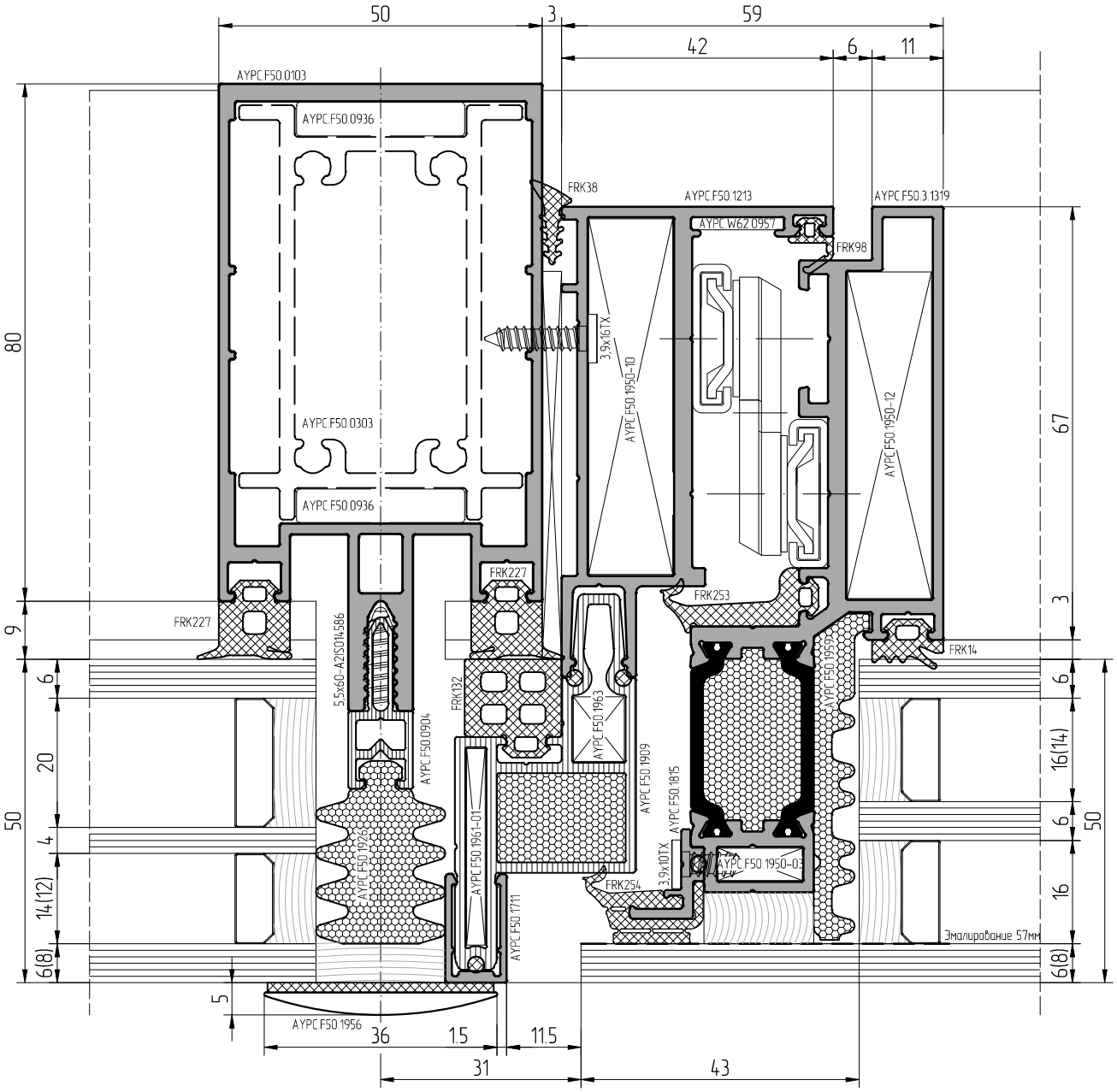

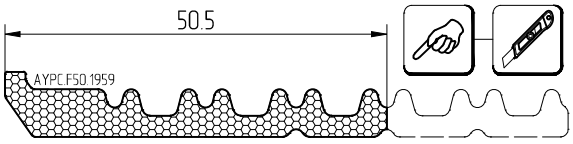

При изготовлении стеклопакетов необходимо использовать герметик, устойчивый к ультрафиолету

Масштаб 1:1

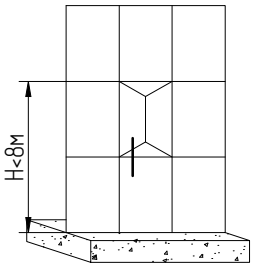

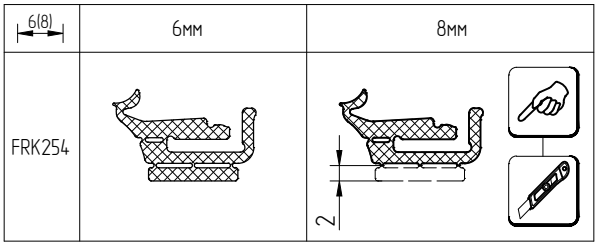

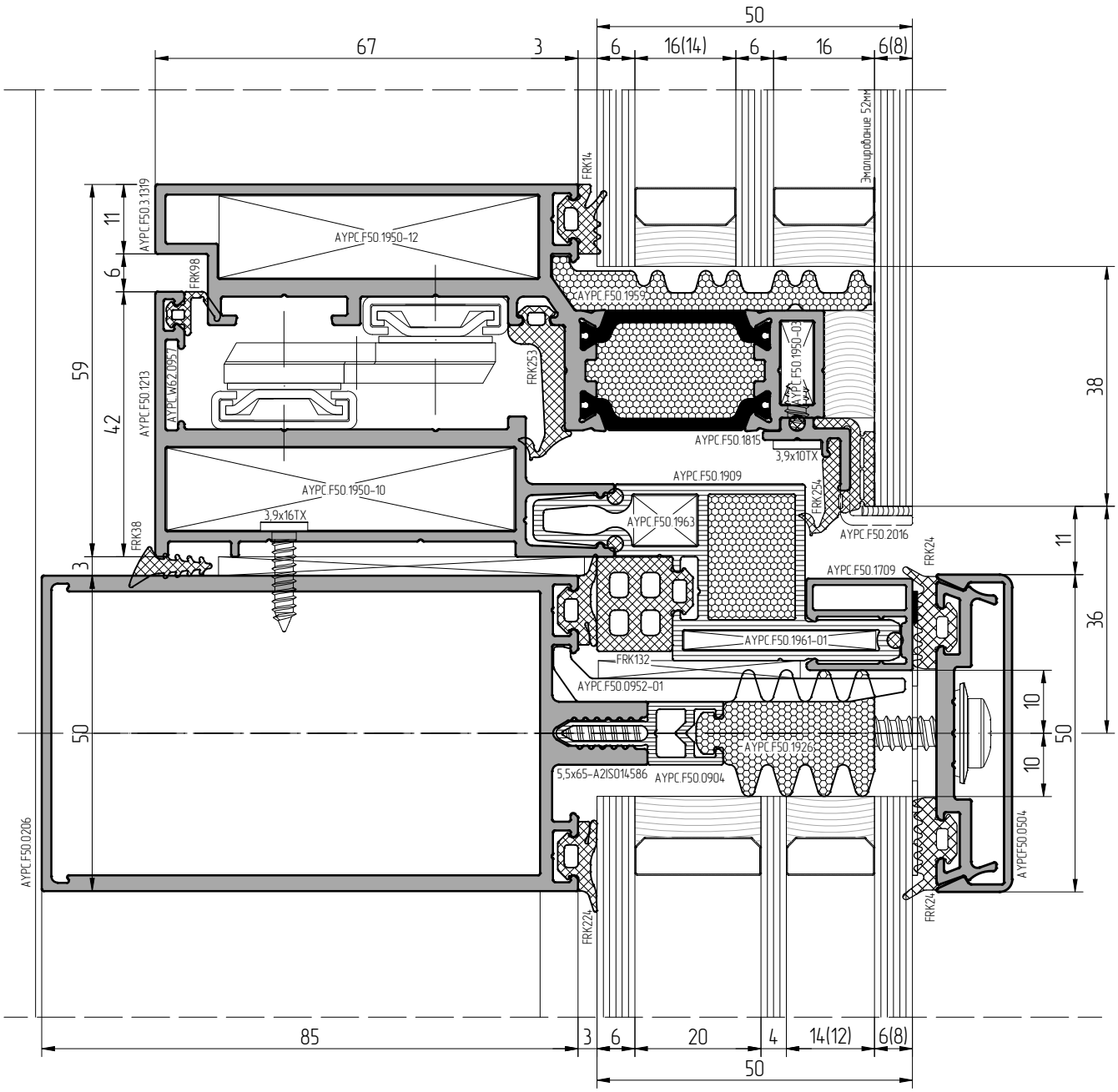

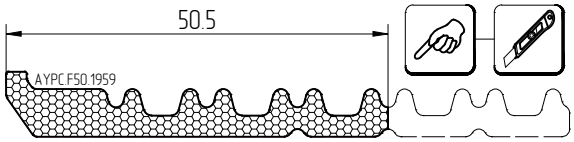

При изготовлении стеклопакетов необходимо использовать герметик, устойчивый к ультрафиолету

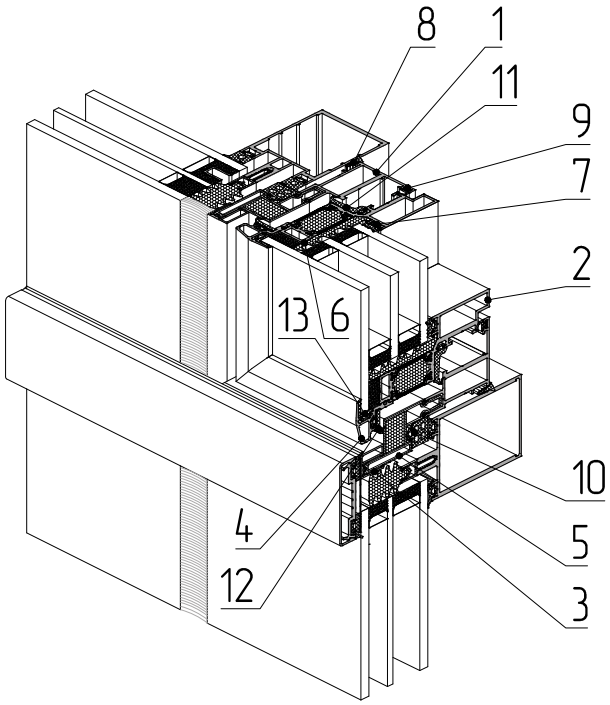

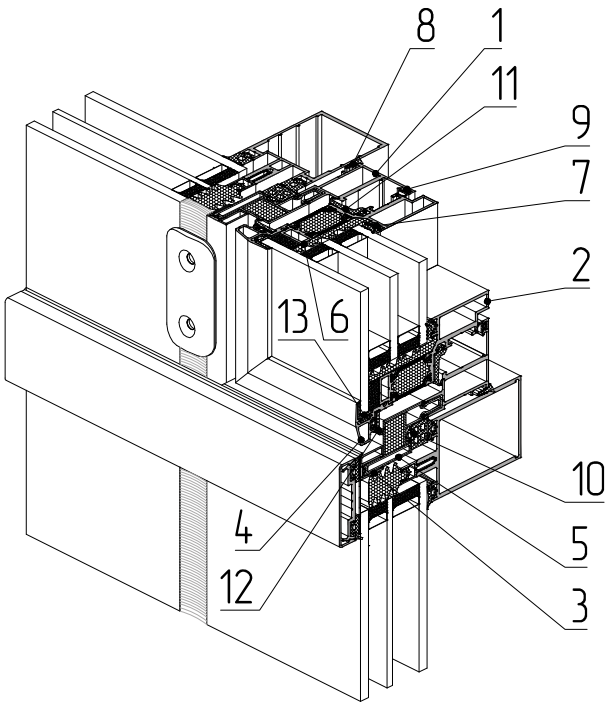

1 – профиль рамы AYPC.F50.1212
2 – профиль створки AYPC.F50.3.1315
3 – профиль вспомогательный AYPC.F50.1709
4 – профиль опорный под стеклопакет AYPC.F50.1822
5 – профиль рамы AYPC.F50.1909
6 – Уплотнитель фальца AYPC.F50.1959
7 – уплотнитель резиновый FRK14
8 – уплотнитель резиновый FRK38
9 – уплотнитель резиновый FRK98
10 – уплотнитель резиновый FRK132
11 – уплотнитель резиновый FRK253
12 – уплотнитель резиновый FRK255
13 – уплотнитель резиновый FRK256

ALT F50HL

Масштаб 1:1

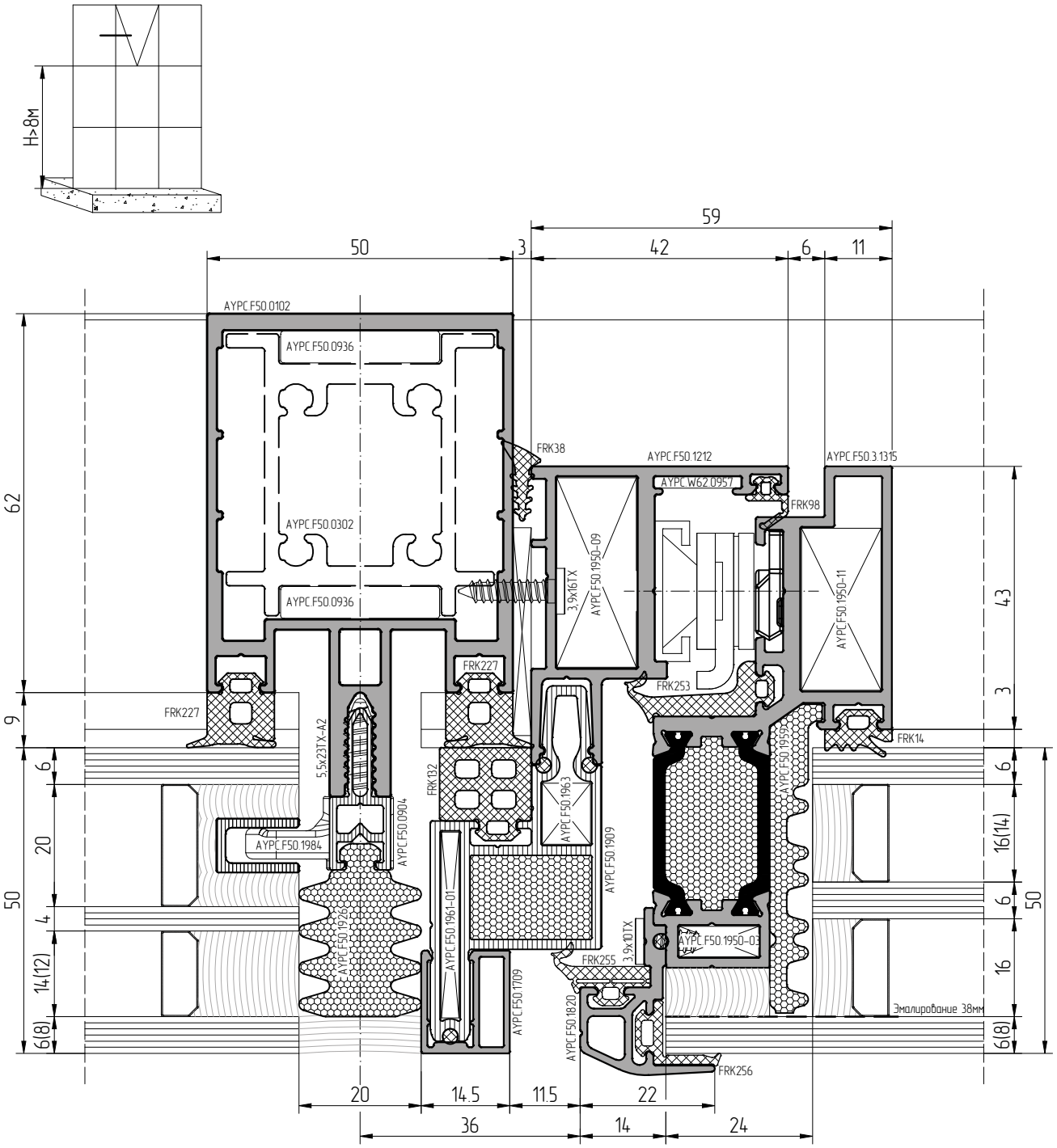

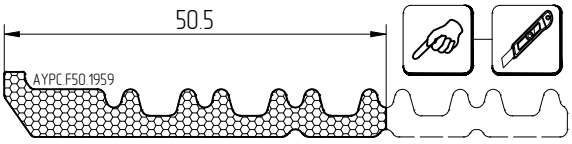

При изготовлении стеклопакетов необходимо использовать герметик, устойчивый к ультрафиолету

Масштаб 1:1

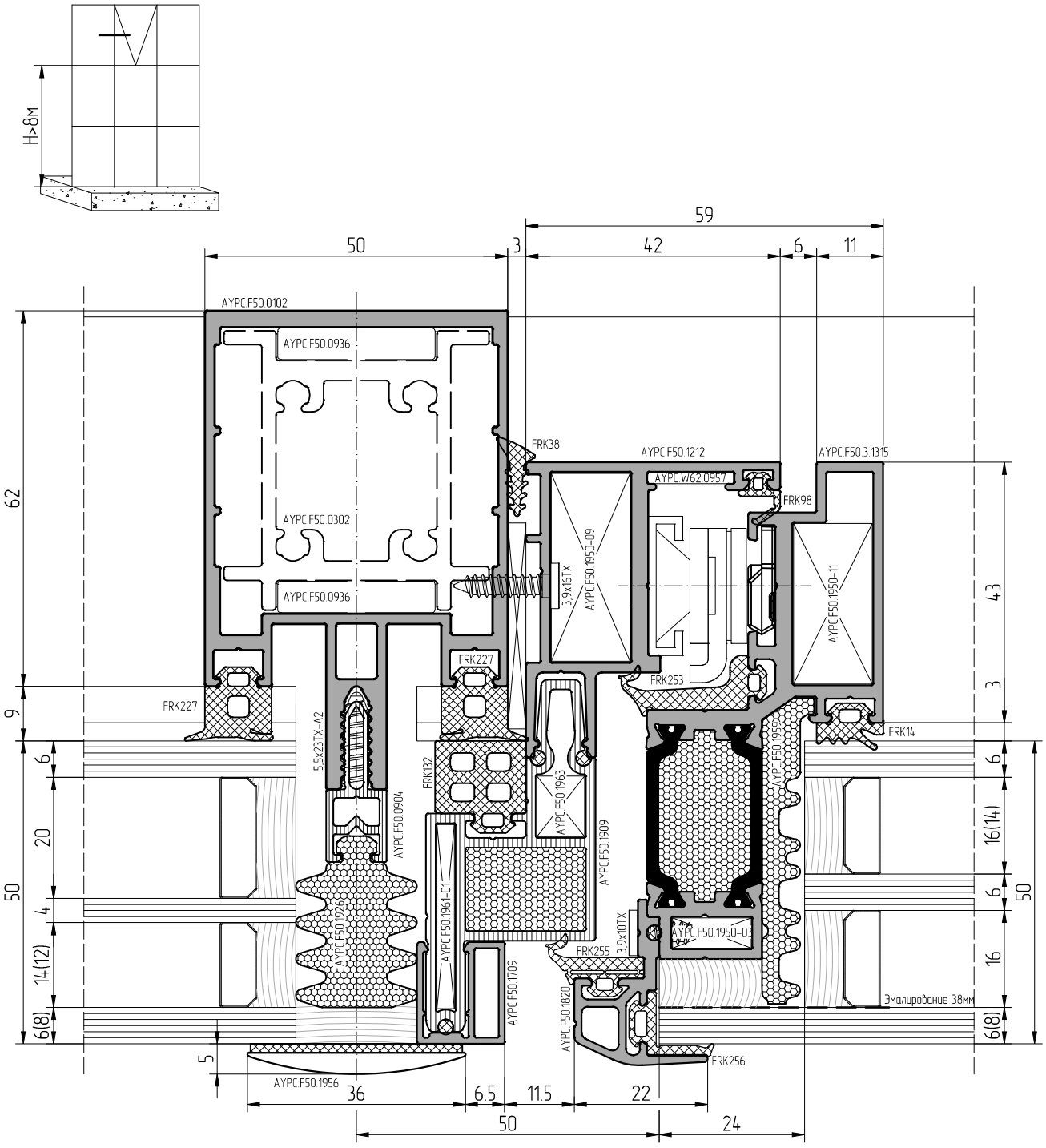

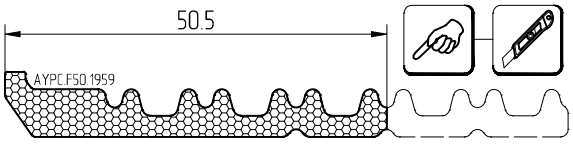

При изготовлении стеклопакетов необходимо использовать герметик, устойчивый к ультрафиолету

Масштаб 1:1

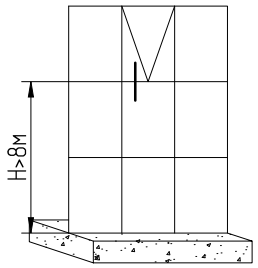

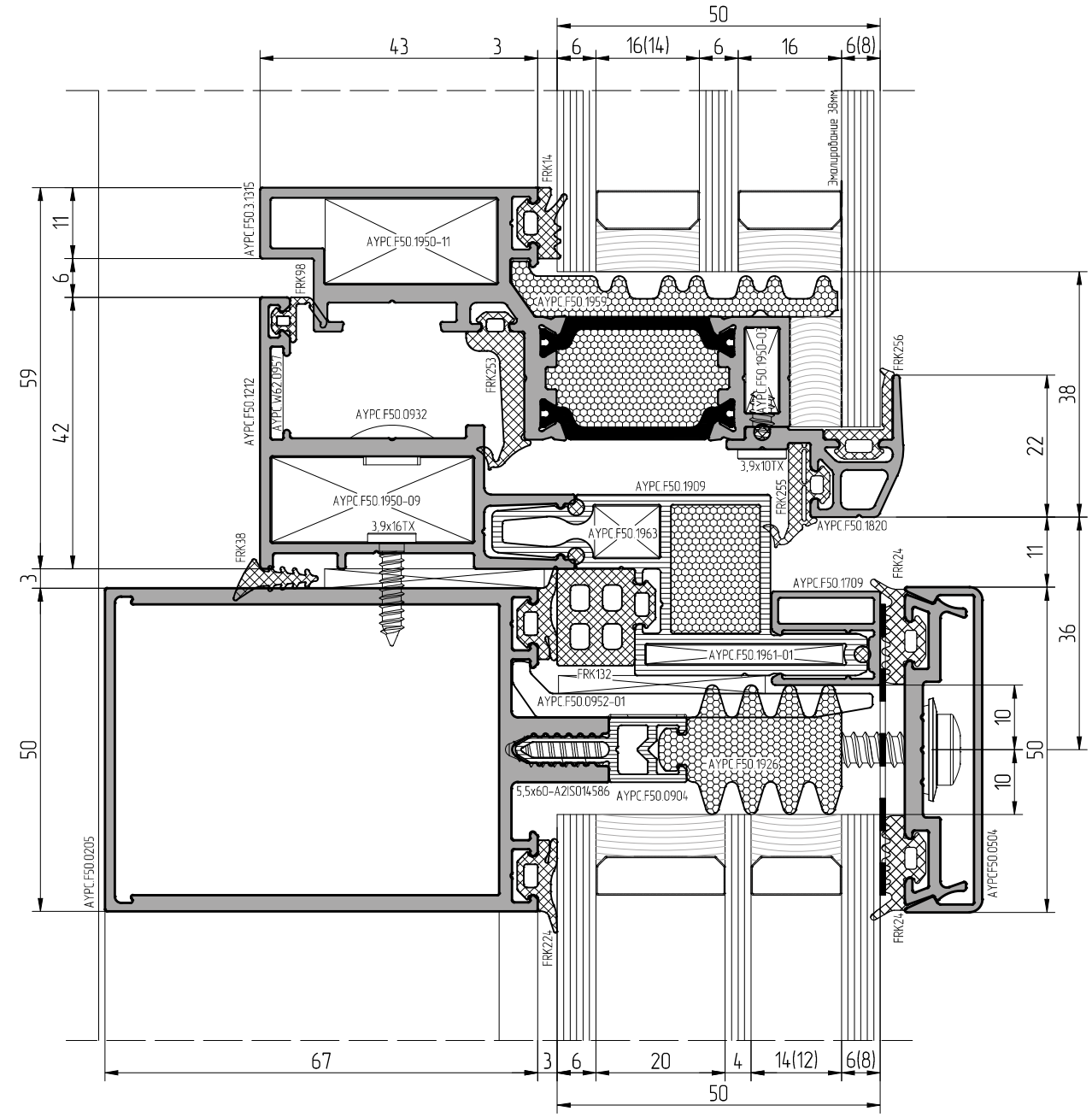

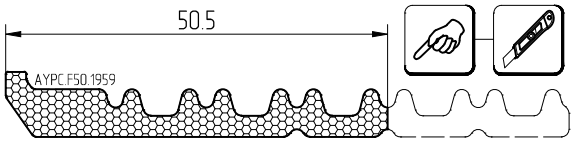

При изготовлении стеклопакетов необходимо использовать герметик, устойчивый к ультрафиолету

Масштаб 1:1

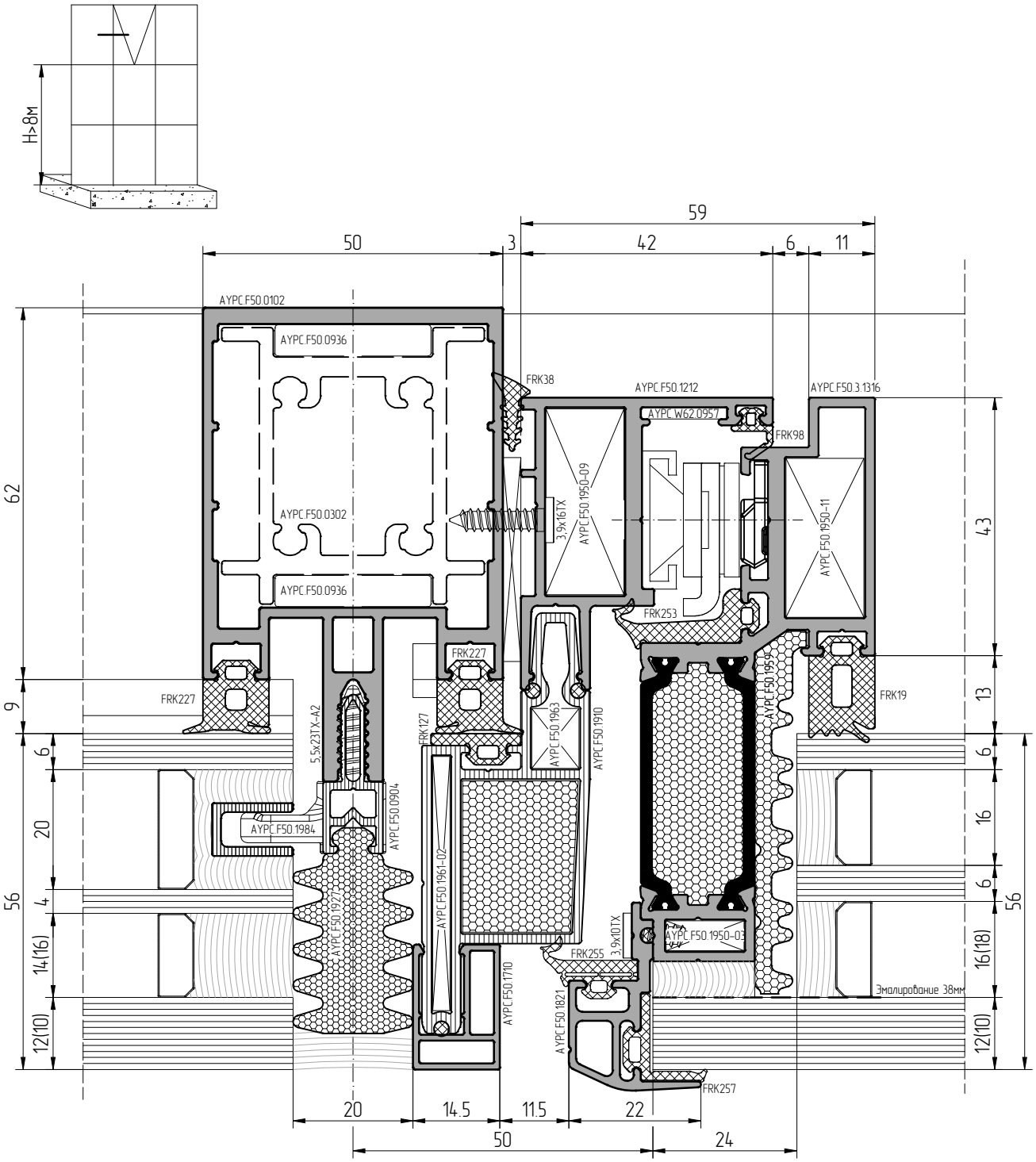

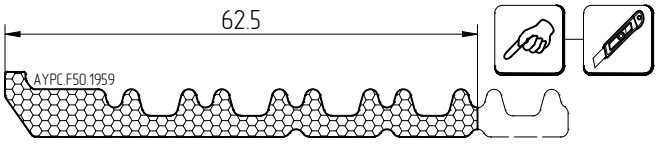

При изготовлении стеклопакетов необходимо использовать герметик, устойчивый к ультрафиолету

АЛЮТЕХ
ПРОФИЛЬНЫЕ СИСТЕМЫ

Масштаб 1:1

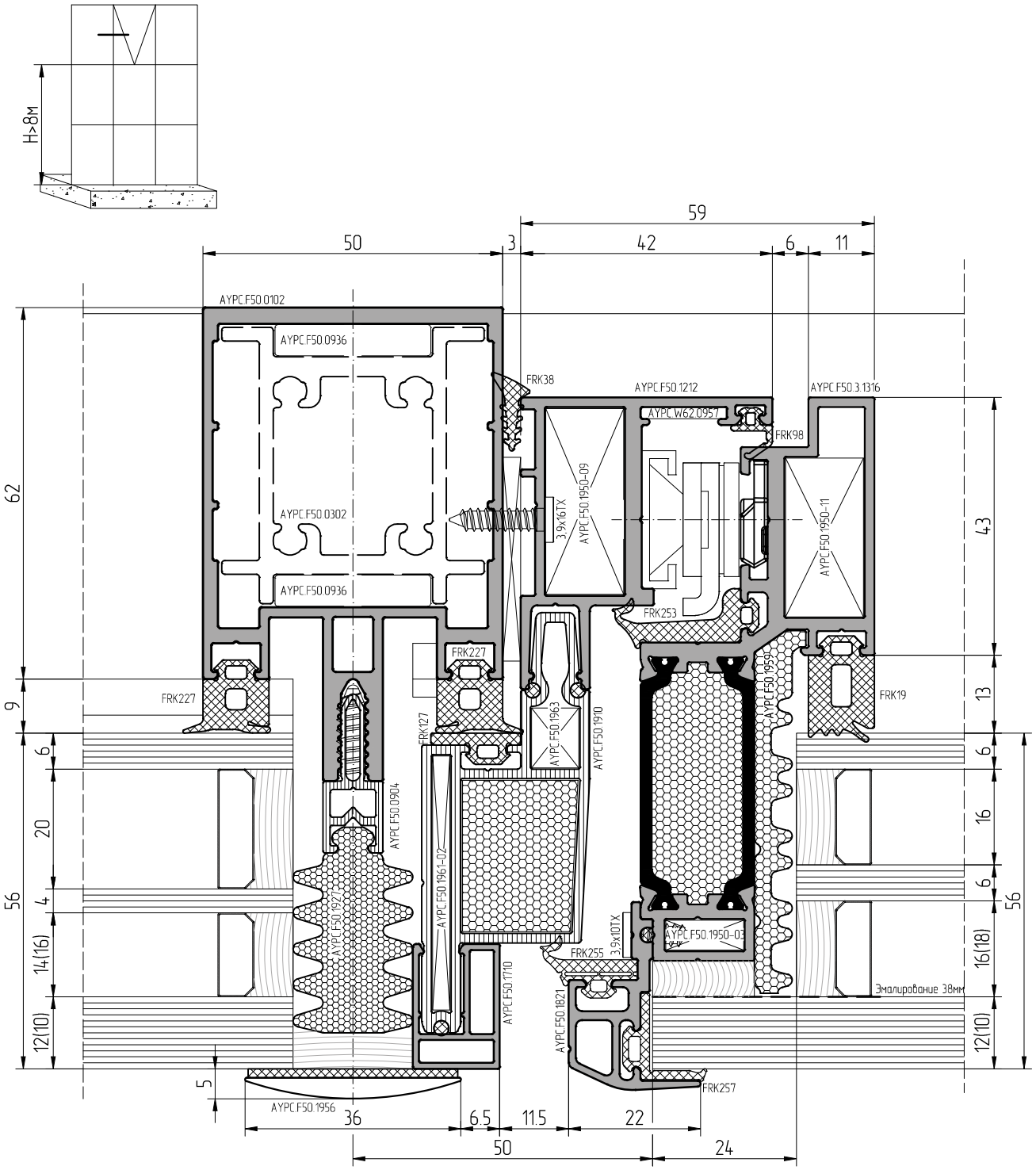

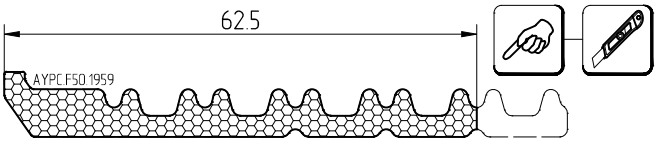

При изготовлении стеклопакетов необходимо использовать герметик, устойчивый к ультрафиолету

Масштаб 1:1

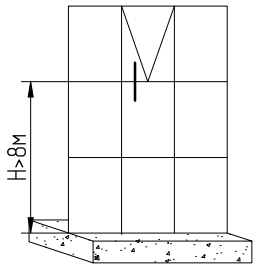

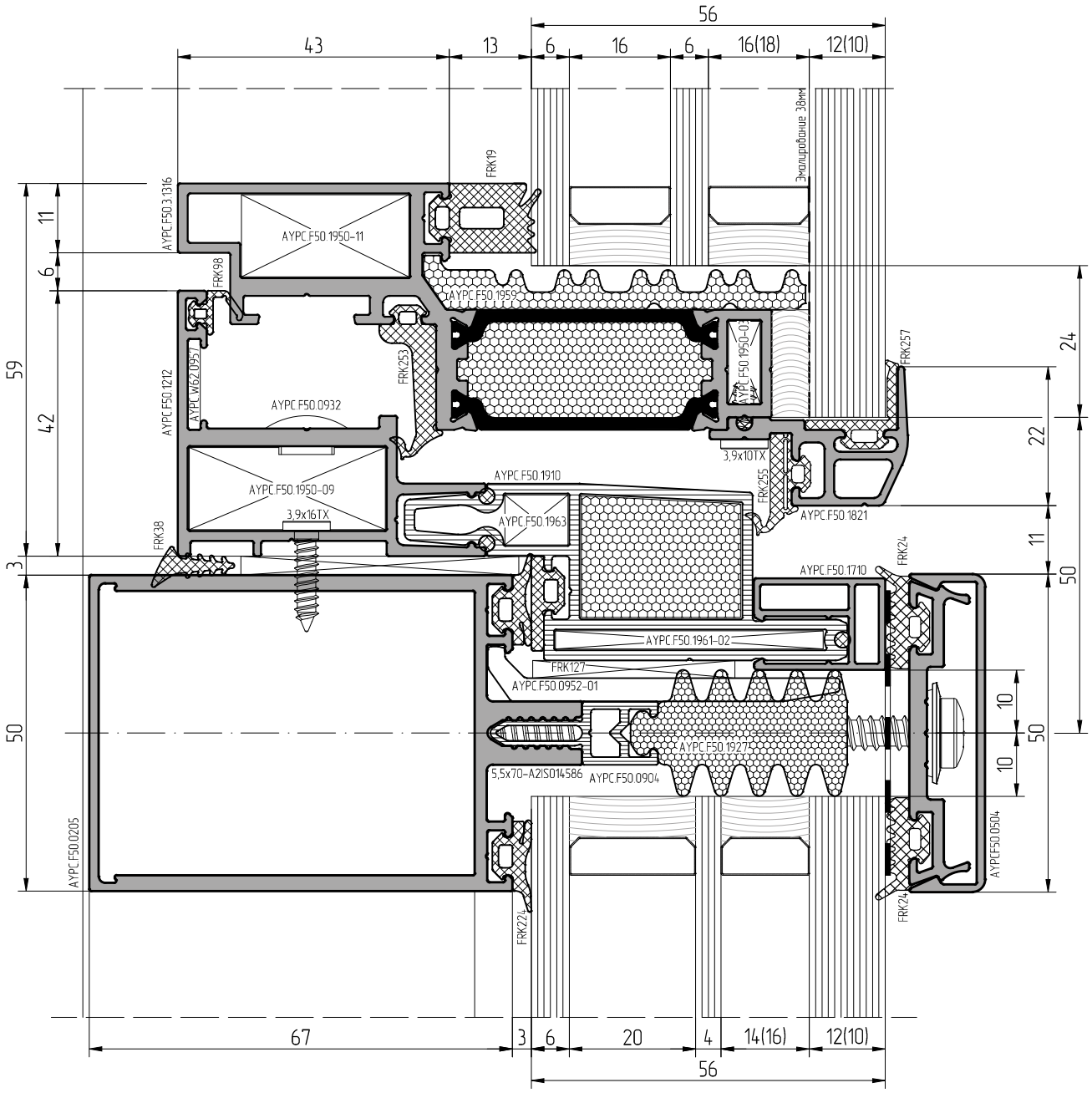

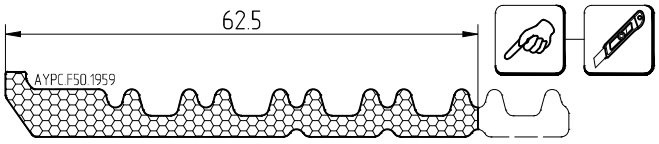

При изготовлении стеклопакетов необходимо использовать герметик, устойчивый к ультрафиолету

АЛЮТЕХ
ПРОФИЛЬНЫЕ СИСТЕМЫ

Масштаб 1:1

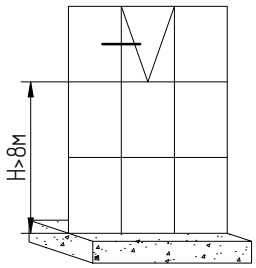

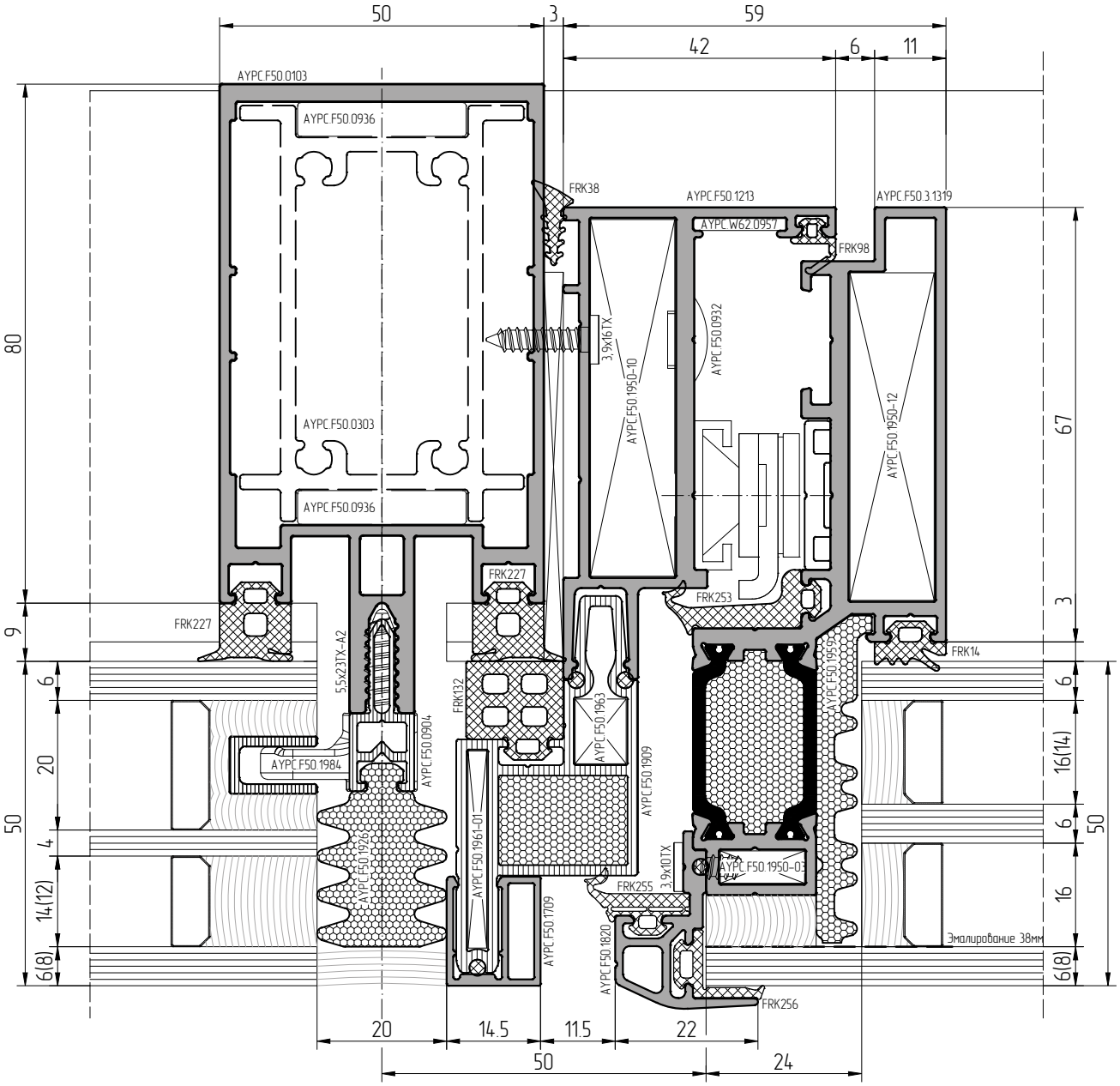

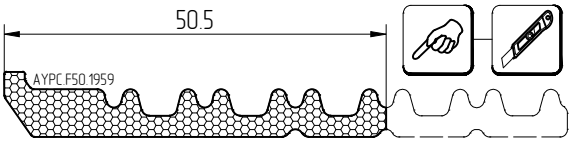

При изготовлении стеклопакетов необходимо использовать герметик, устойчивый к ультрафиолету

Масштаб 1:1

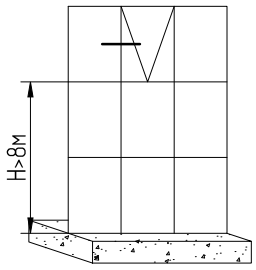

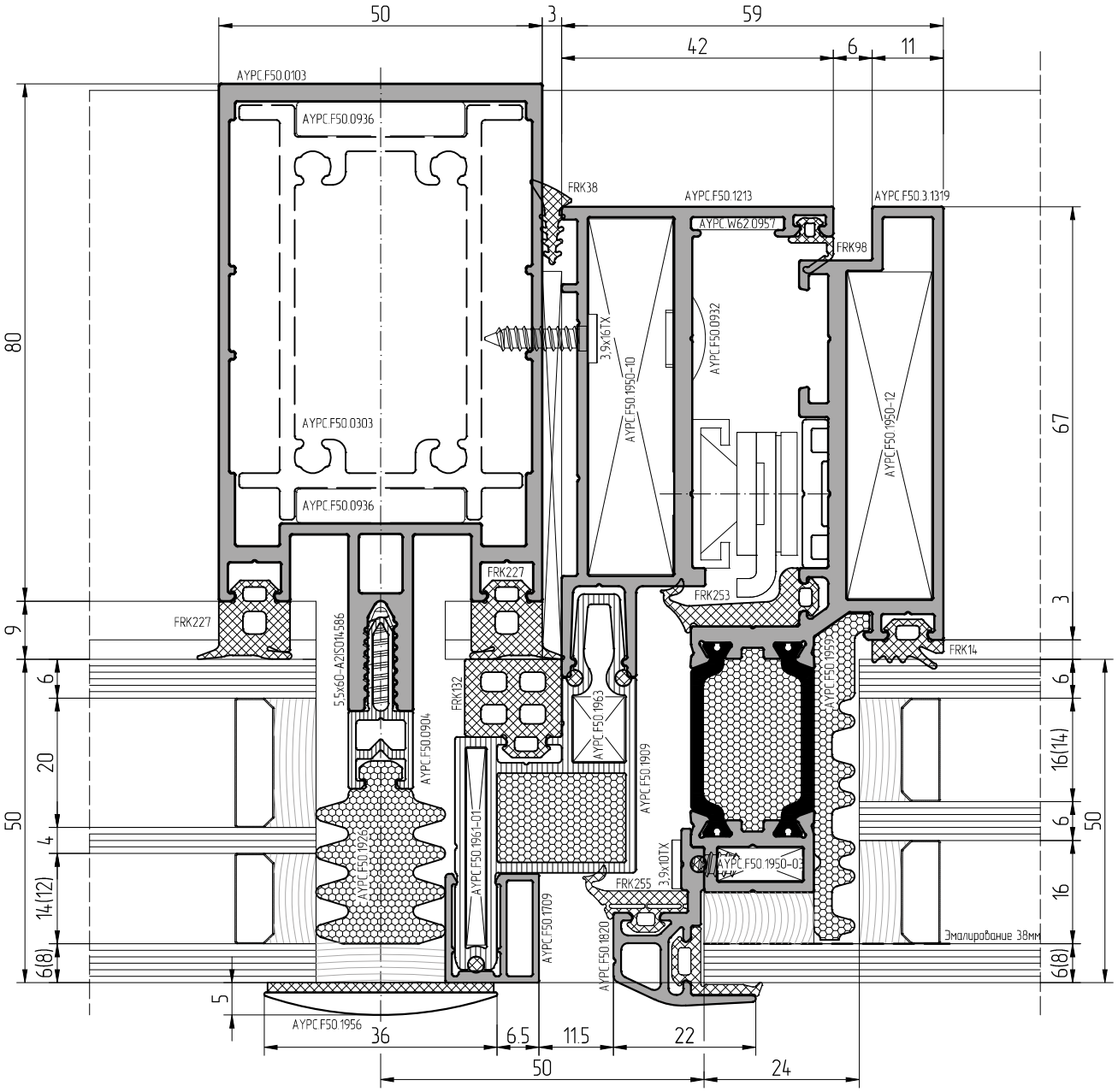

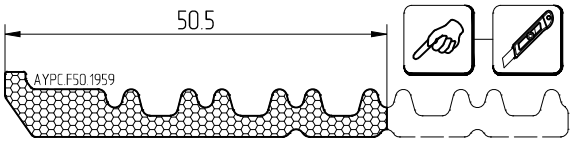

При изготовлении стеклопакетов необходимо использовать герметик, устойчивый к ультрафиолету

Масштаб 1:1

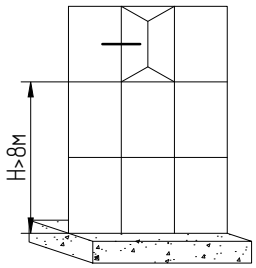

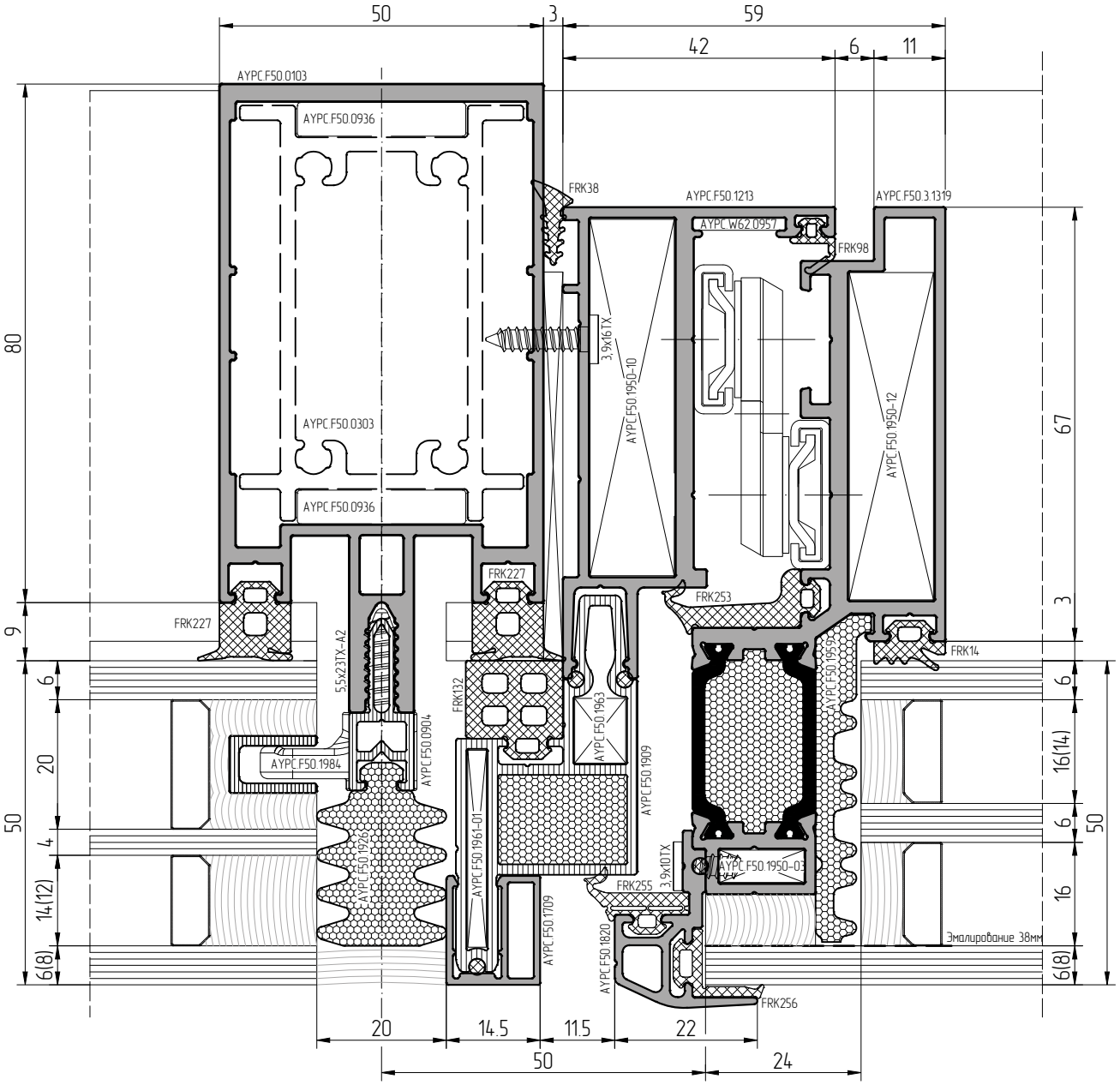

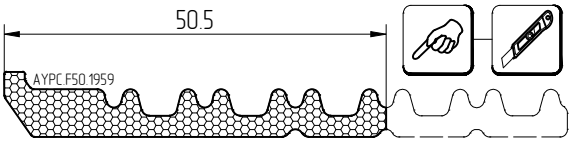

При изготовлении стеклопакетов необходимо использовать герметик, устойчивый к ультрафиолету

Масштаб 1:1

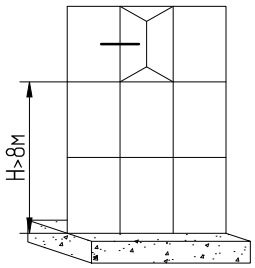

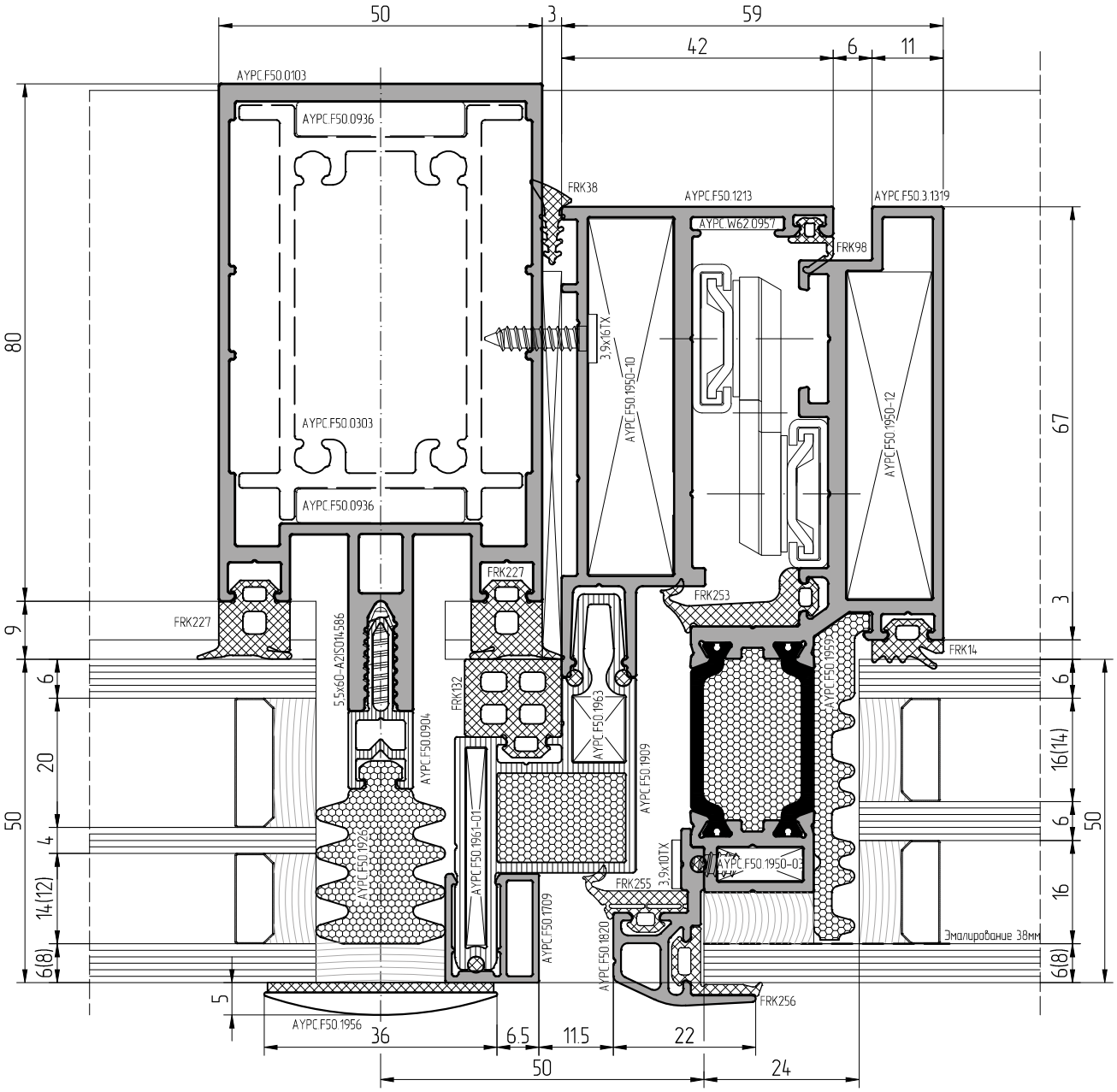

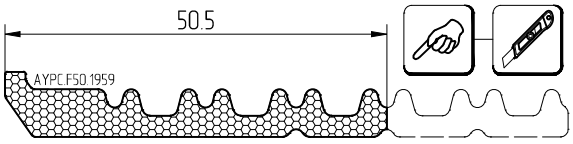

При изготовлении стеклопакетов необходимо использовать герметик, устойчивый к ультрафиолету

АЛЮТЕХ
ПРОФИЛЬНЫЕ СИСТЕМЫ

Масштаб 1:1

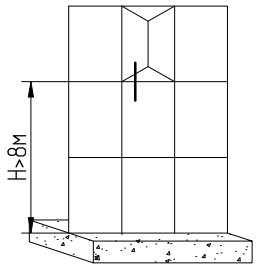

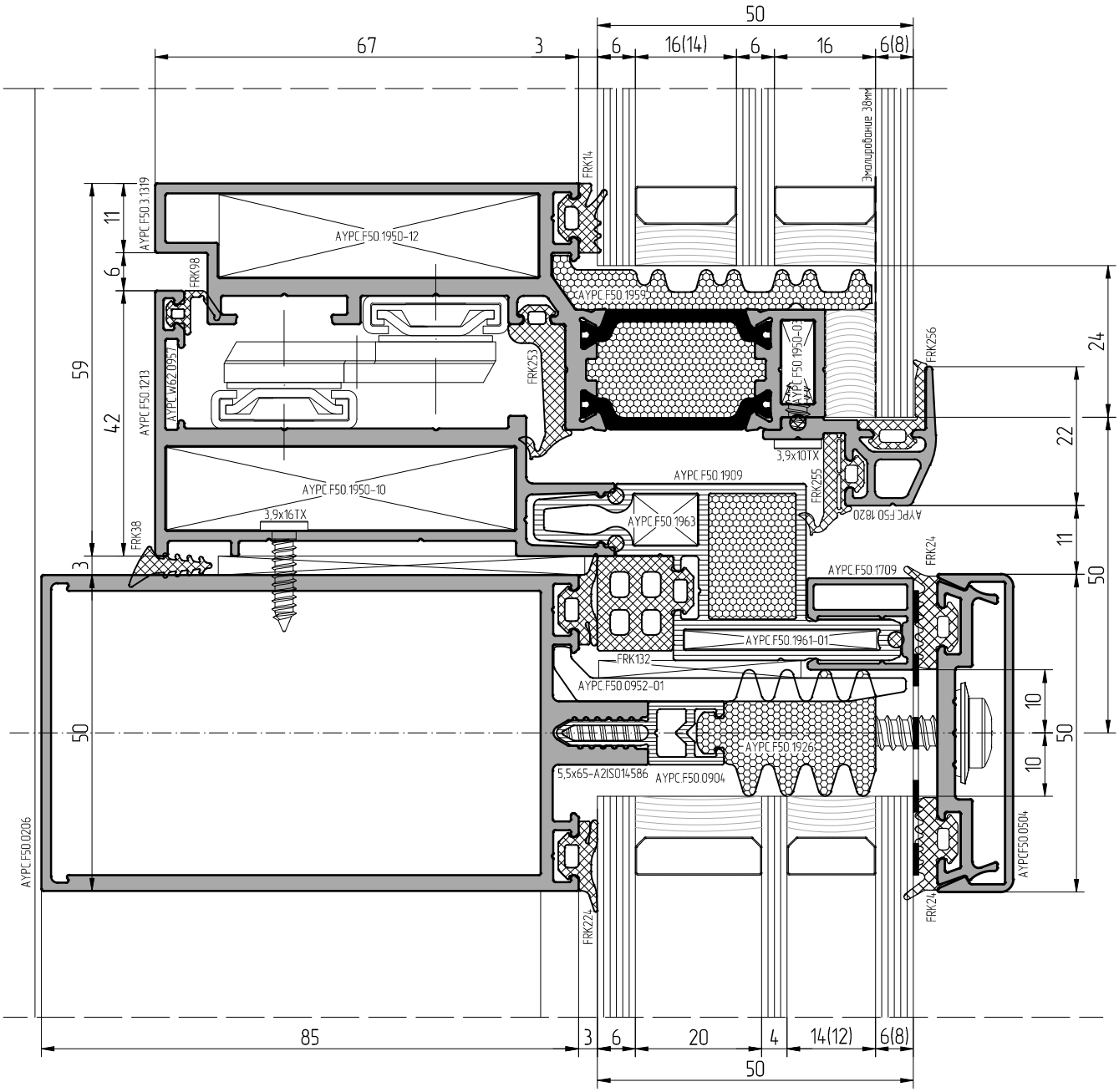

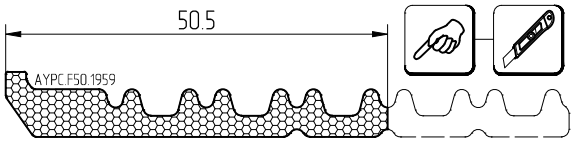

При изготовлении стеклопакетов необходимо использовать герметик, устойчивый к ультрафиолету

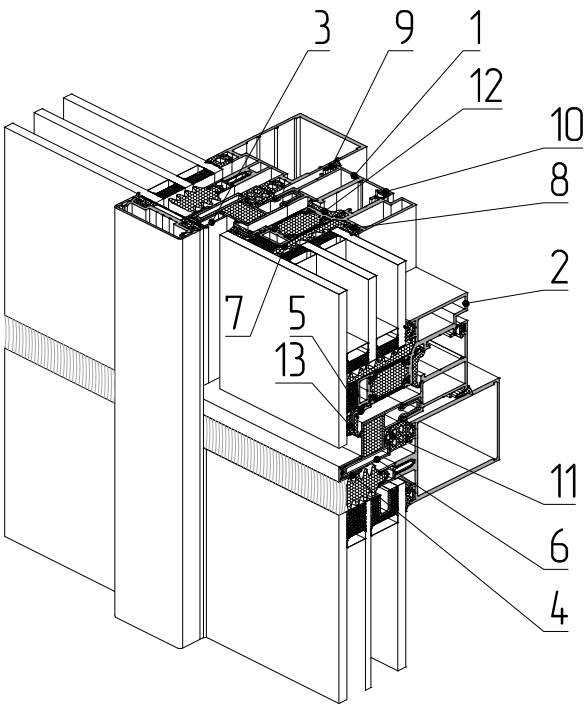

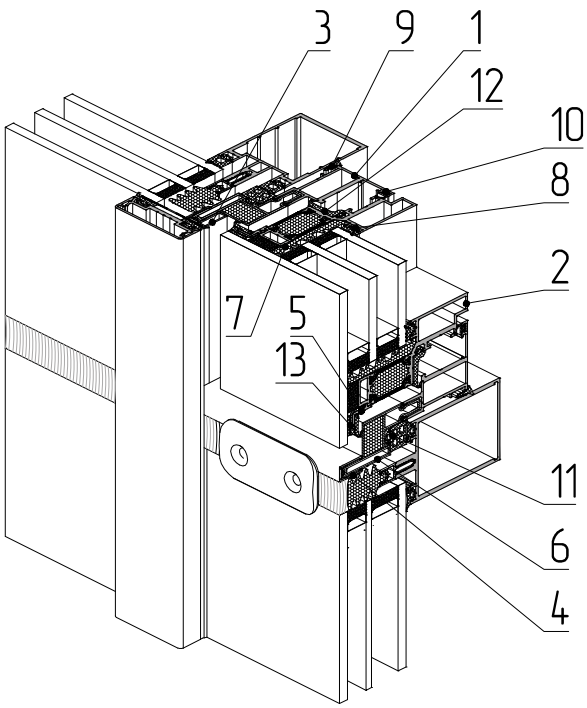

1 – профиль рамы AYPC.F50.1212
2 – профиль створки AYPC.F50.3.1315
3 – профиль вспомогательный AYPC.F50.1709
4– профиль вспомогательный AYPC.F50.1711
5 – профиль опорный под стеклопакет AYPC.F50.1815
6 – профиль рамы AYPC.F50.1909
7 – Уплотнитель фальца AYPC.F50.1959
8 – уплотнитель резиновый FRK14
9 – уплотнитель резиновый FRK38
10 – уплотнитель резиновый FRK98
11 – уплотнитель резиновый FRK132
12 – уплотнитель резиновый FRK253
13 – уплотнитель резиновый FRK254

ALT F50VL

Масштаб 1:1

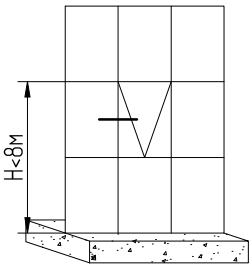

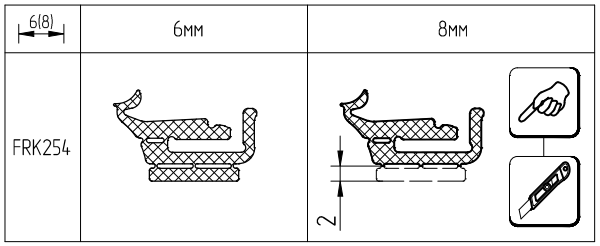

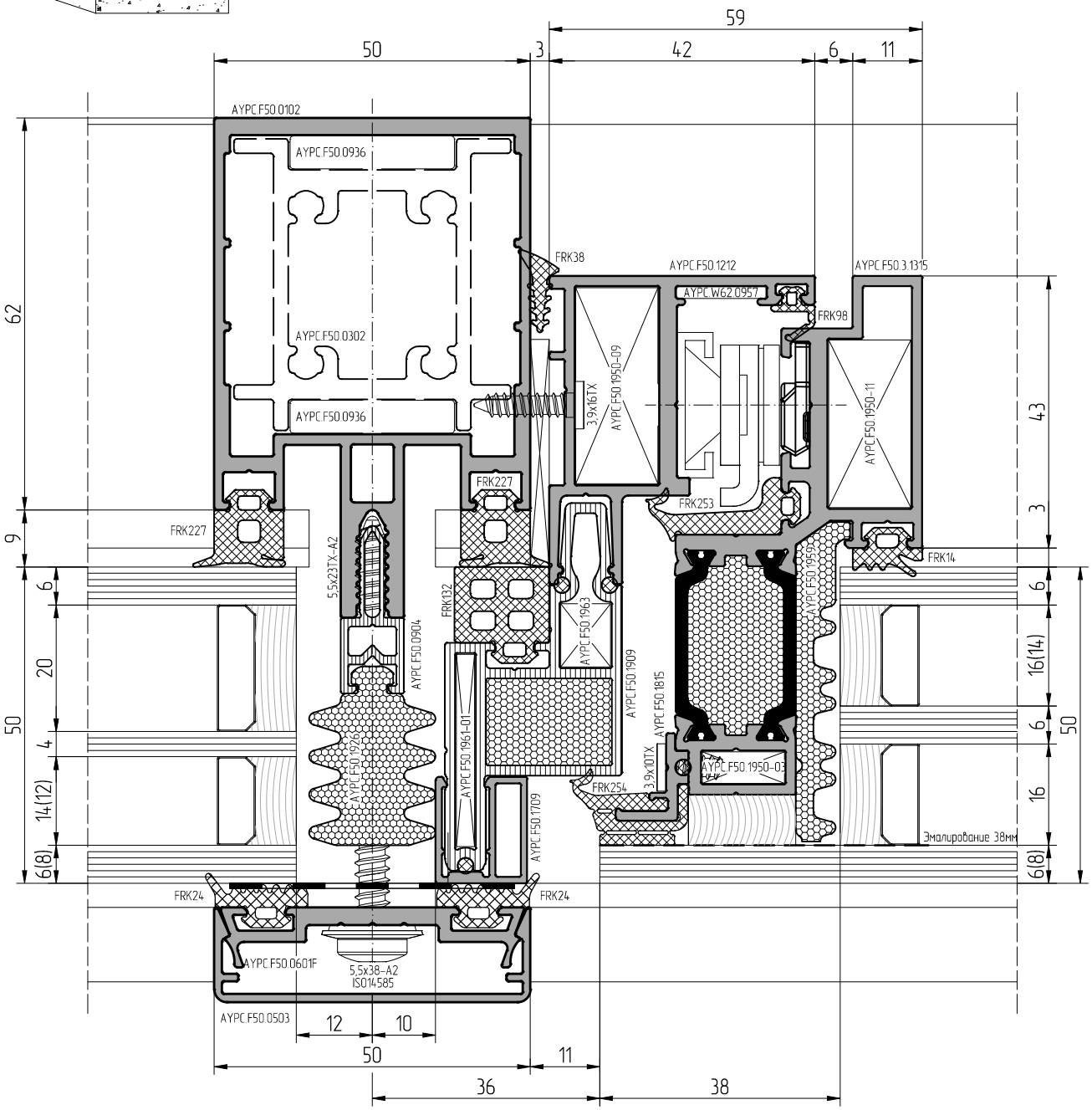

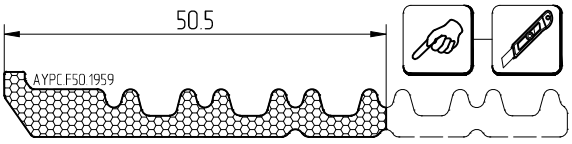

При изготовлении стеклопакетов необходимо использовать герметик, устойчивый к ультрафиолету

Масштаб 1:1

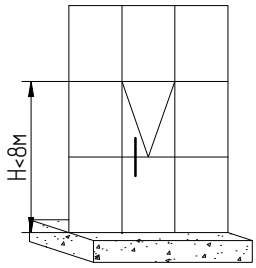

6(8)	6мм	8мм
FRK254	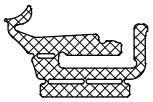	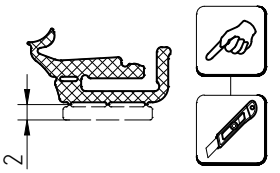

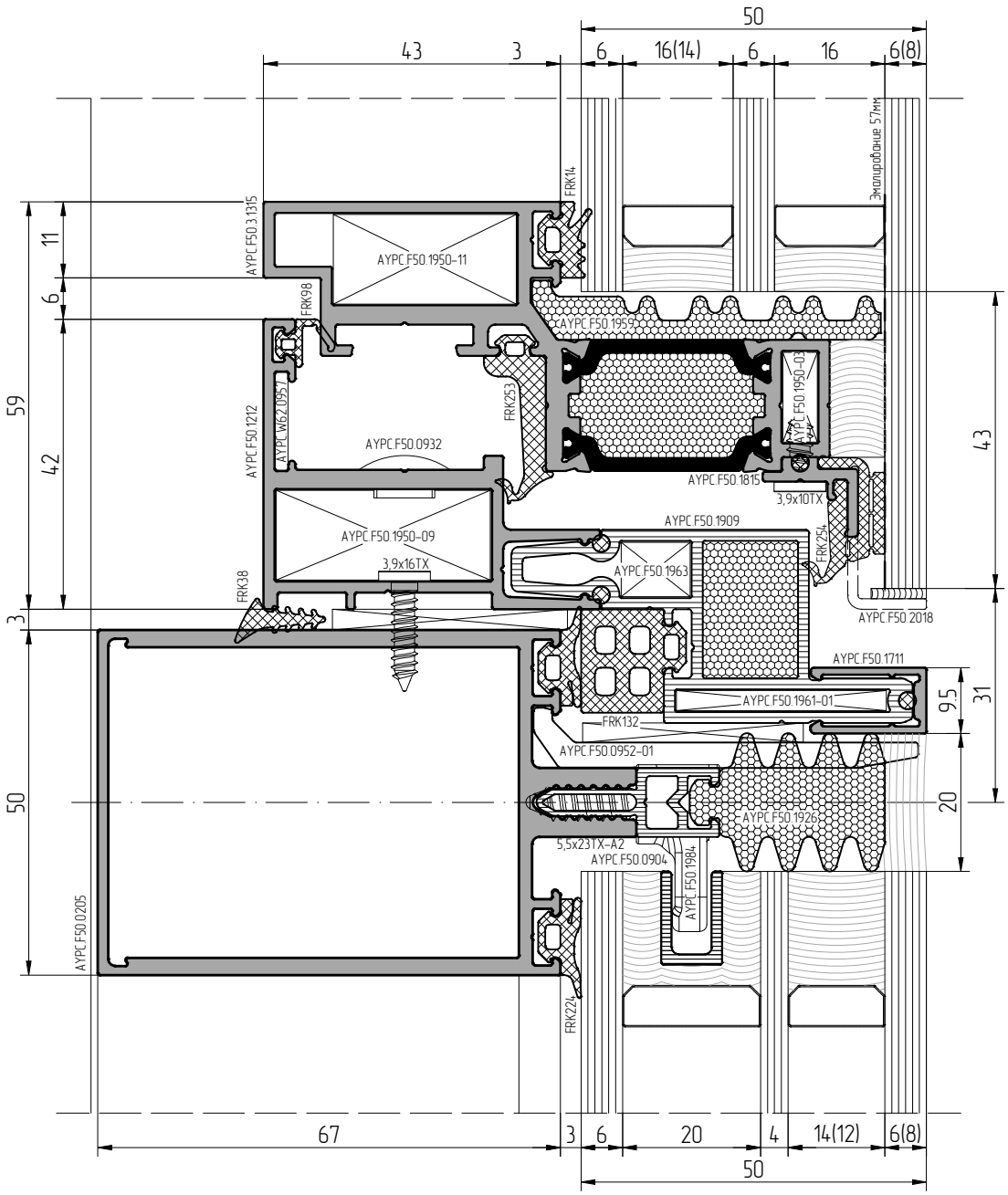

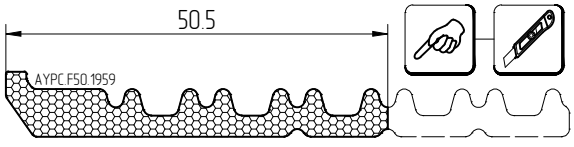

При изготовлении стеклопакетов необходимо использовать герметик, устойчивый к ультрафиолету

Масштаб 1:1

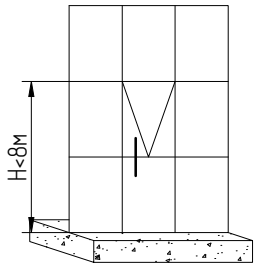

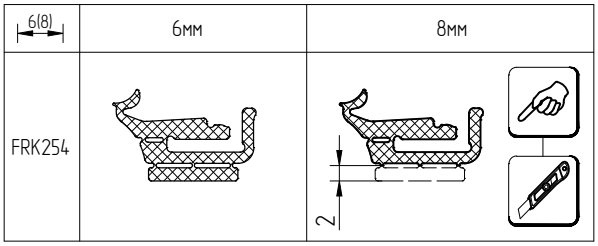

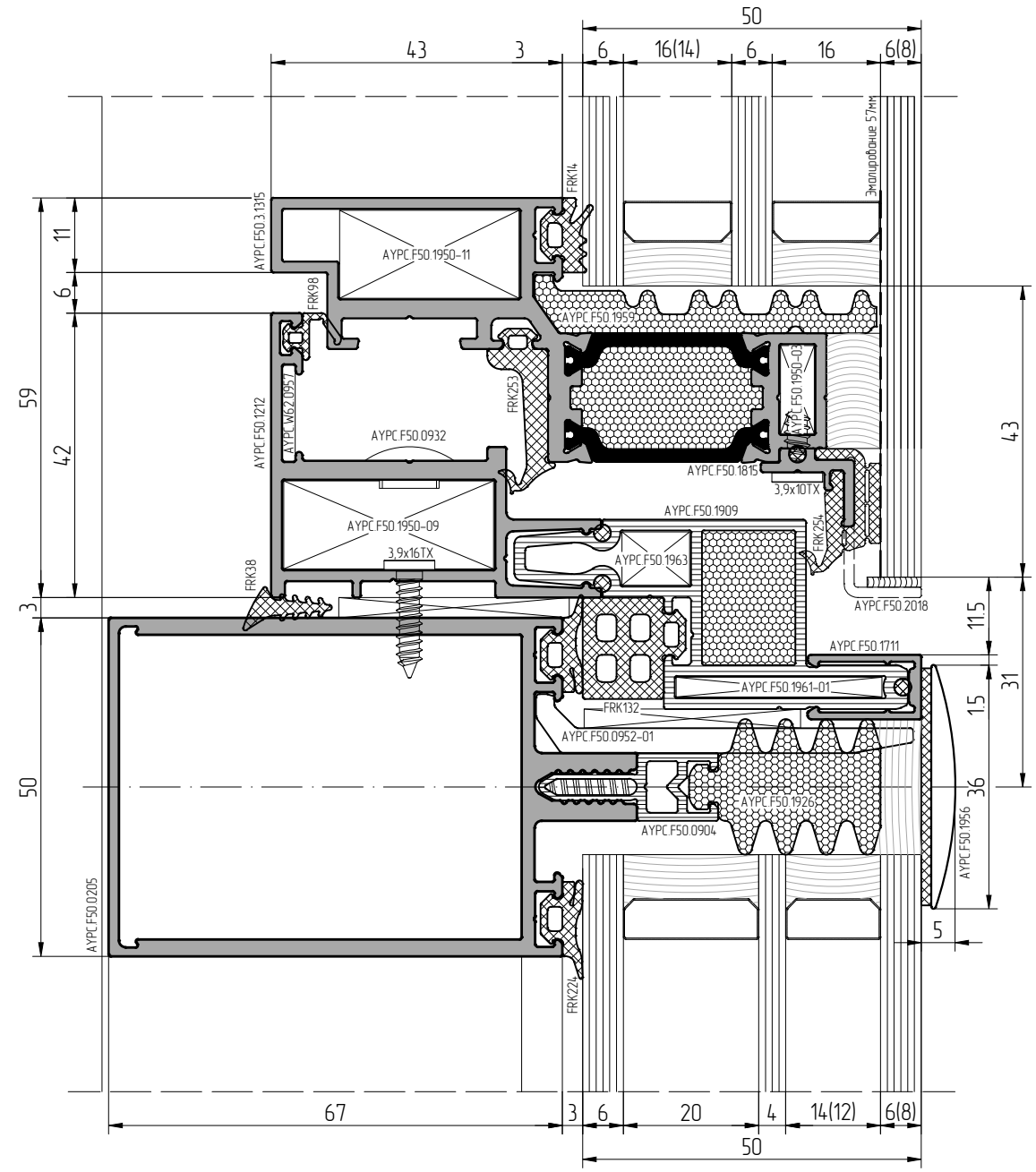

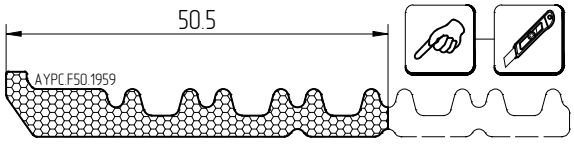

При изготовлении стеклопакетов необходимо использовать герметик, устойчивый к ультрафиолету

Масштаб 1:1

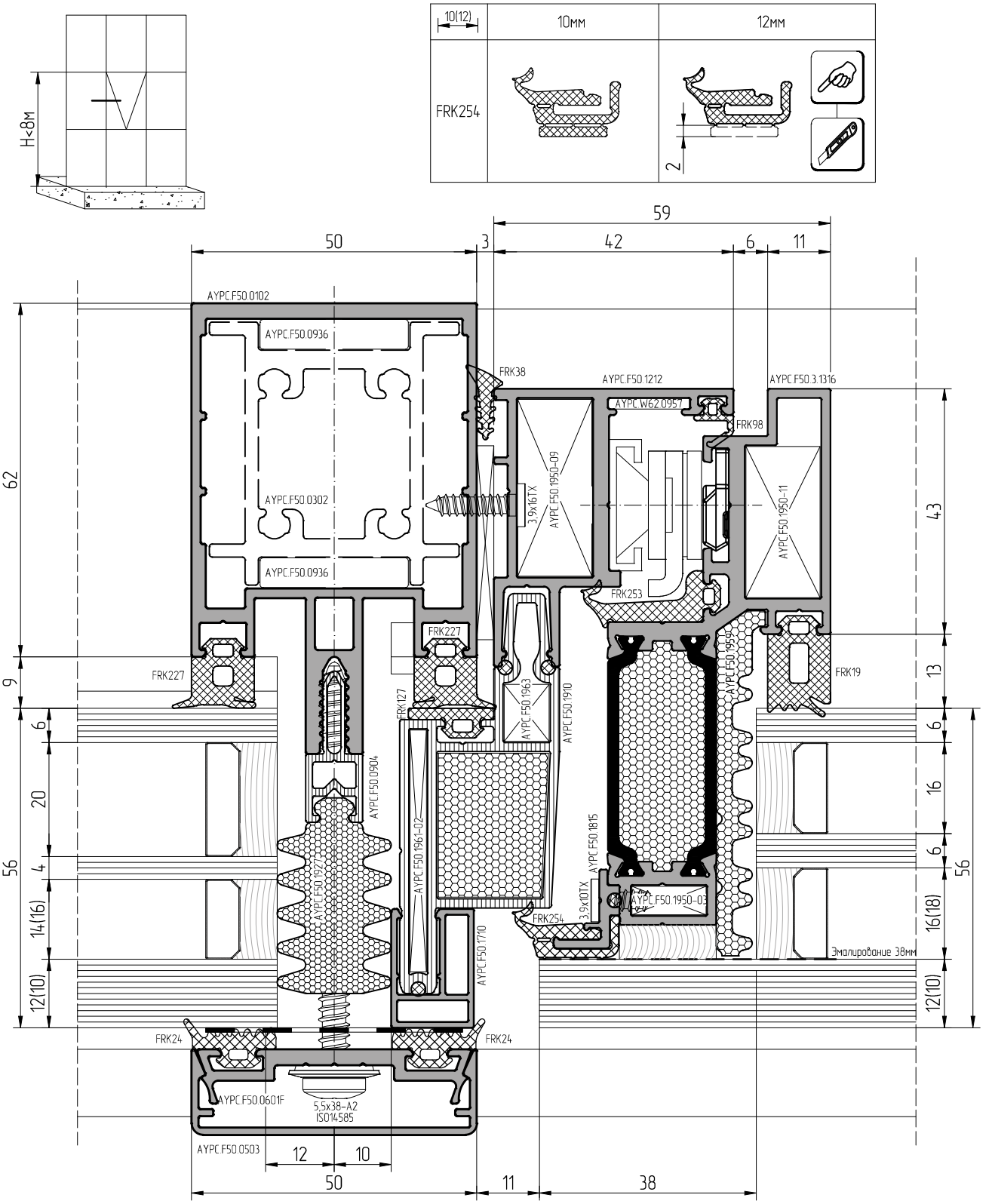

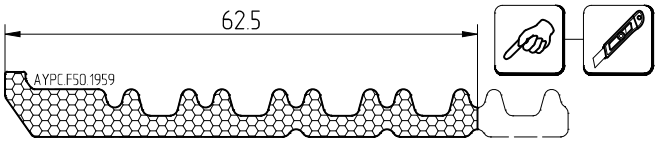

При изготовлении стеклопакетов необходимо использовать герметик, устойчивый к ультрафиолету

АЛЮТЕХ
ПРОФИЛЬНЫЕ СИСТЕМЫ

Масштаб 1:1

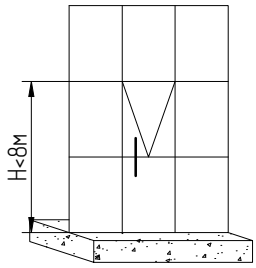

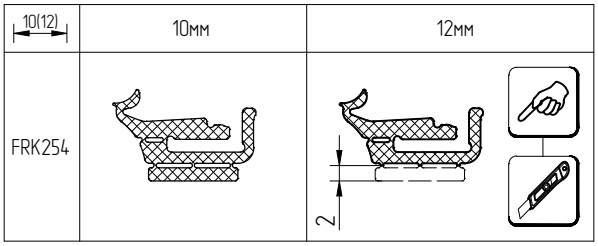

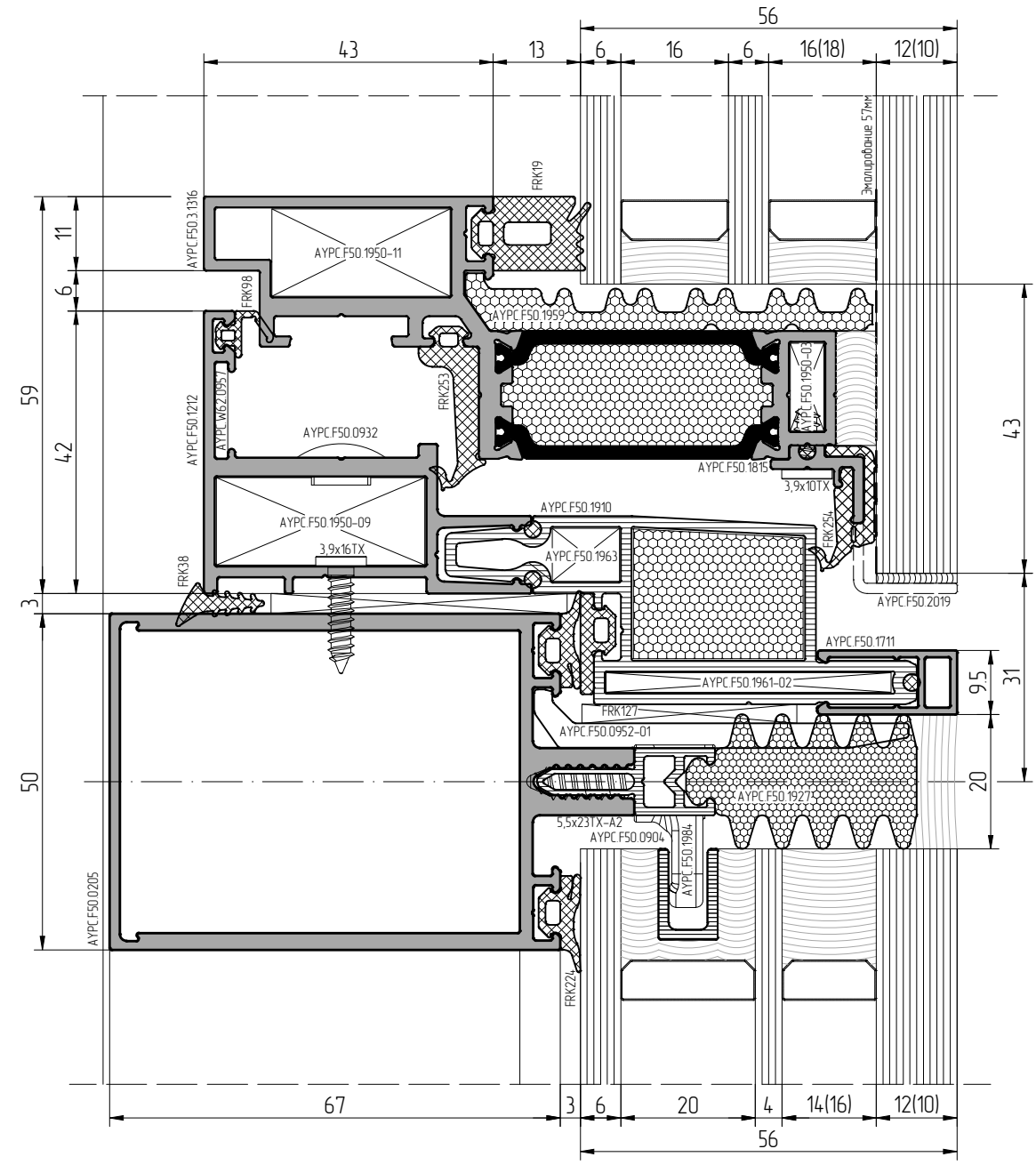

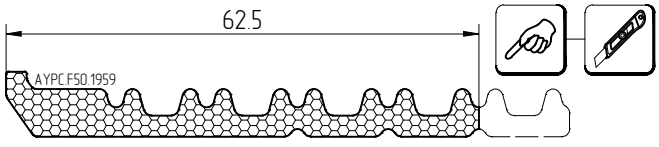

При изготовлении стеклопакетов необходимо использовать герметик, устойчивый к ультрафиолету

Масштаб 1:1

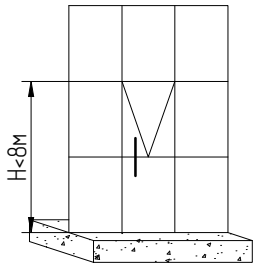

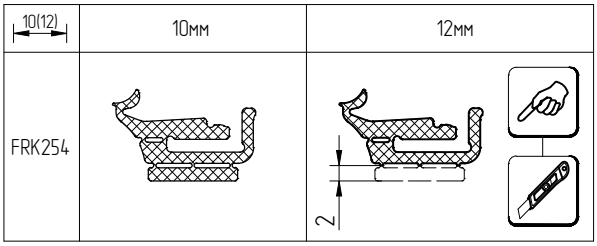

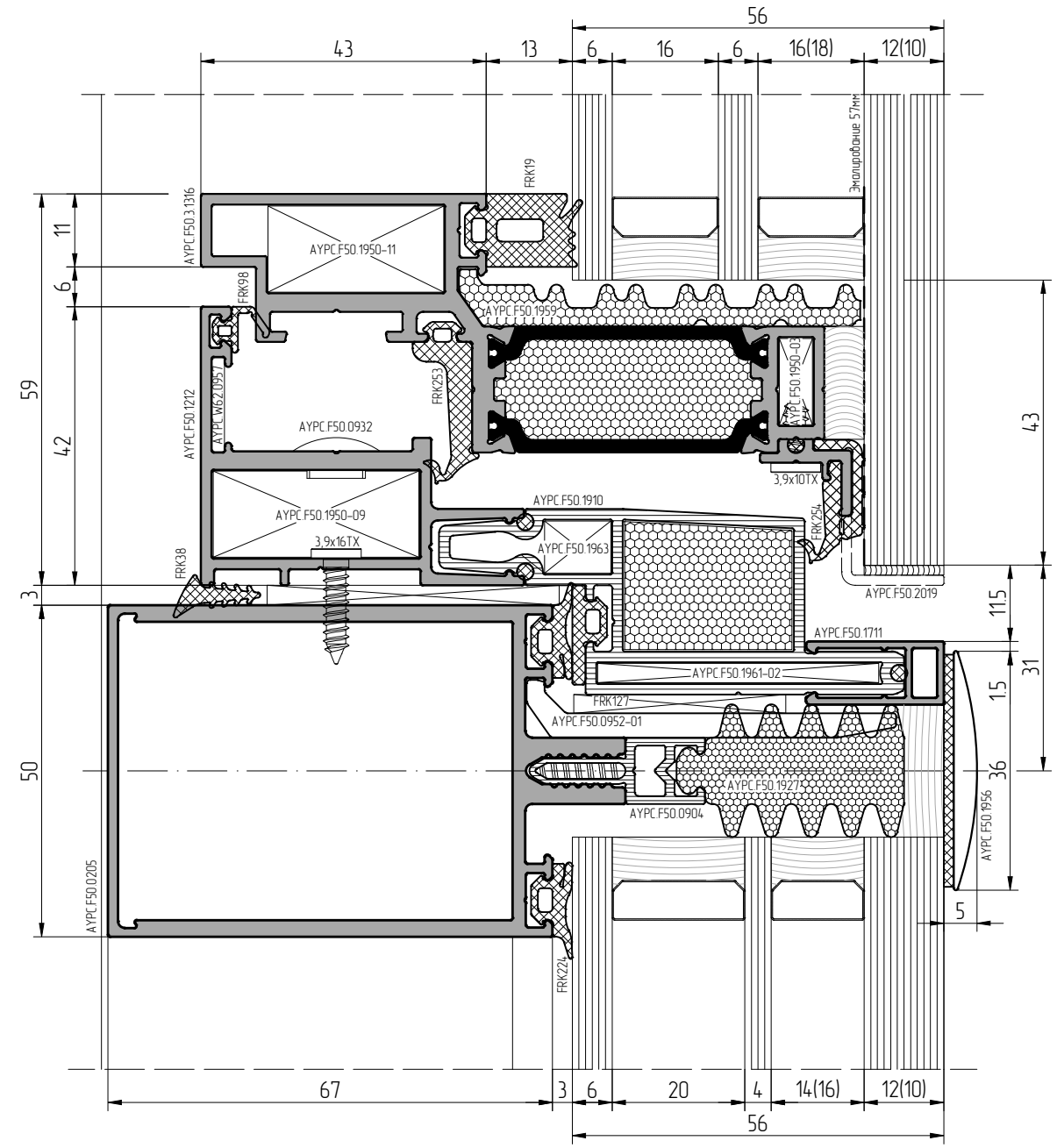

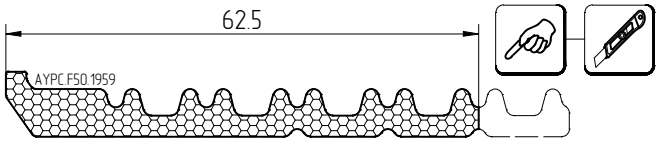

При изготовлении стеклопакетов необходимо использовать герметик, устойчивый к ультрафиолету

Масштаб 1:1

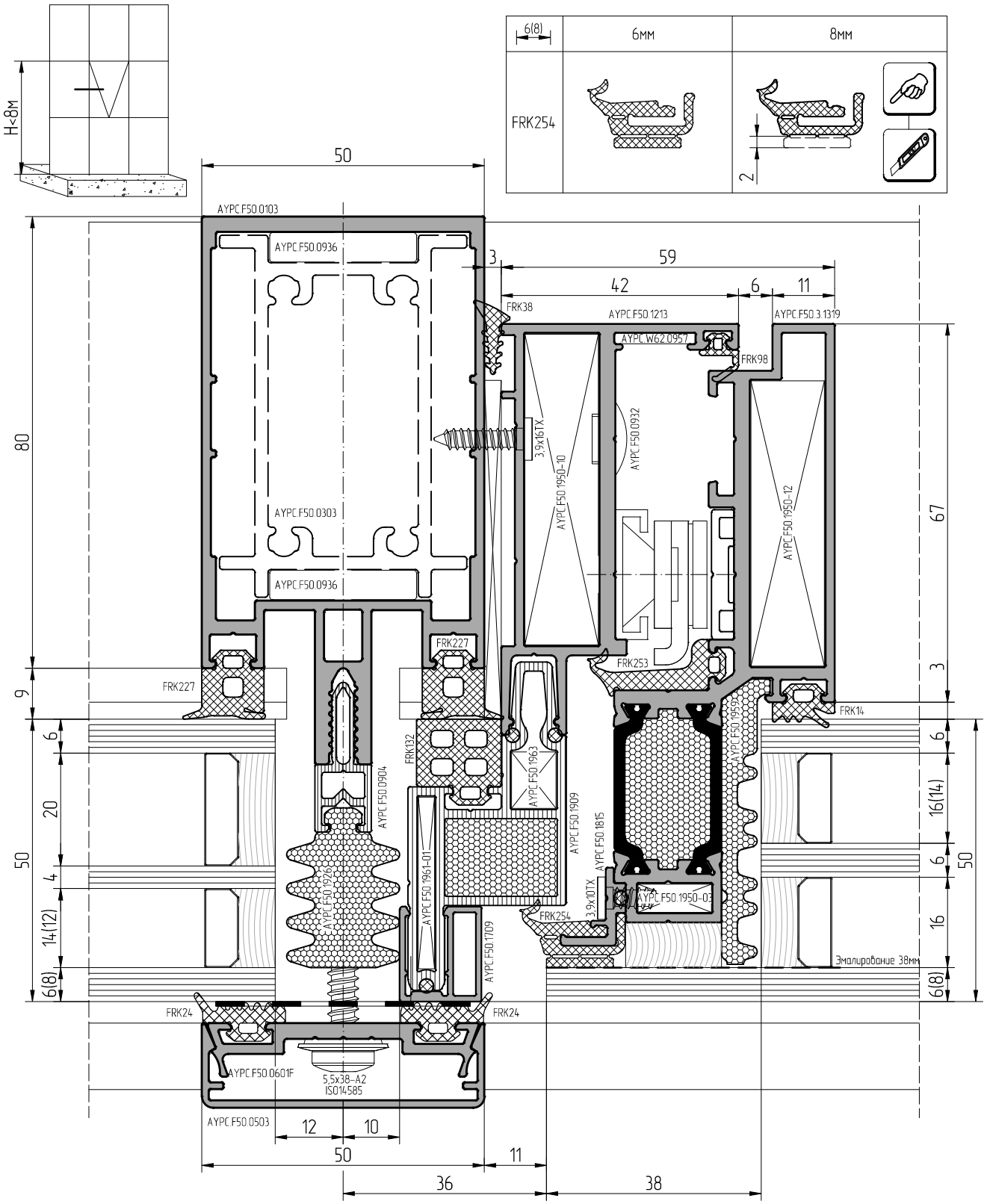

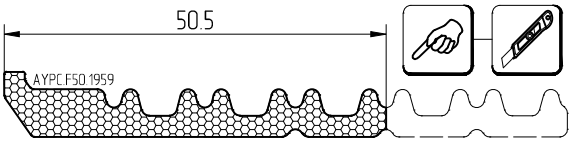

При изготовлении стеклопакетов необходимо использовать герметик, устойчивый к ультрафиолету

Масштаб 1:1

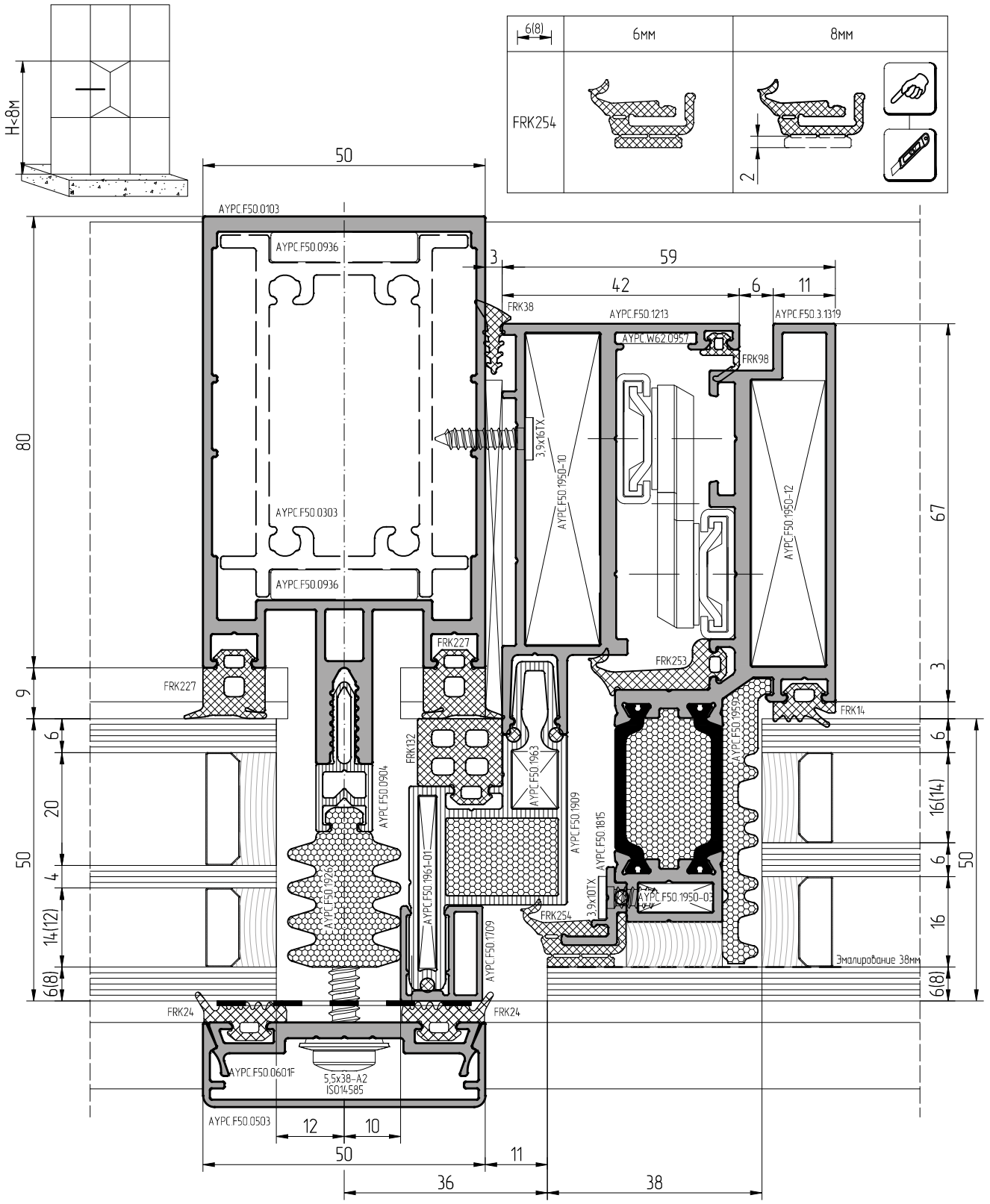

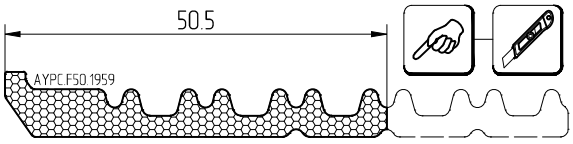

При изготовлении стеклопакетов необходимо использовать герметик, устойчивый к ультрафиолету

Масштаб 1:1

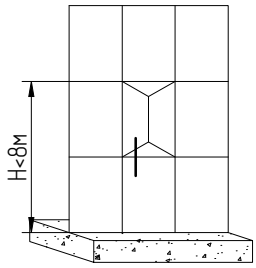

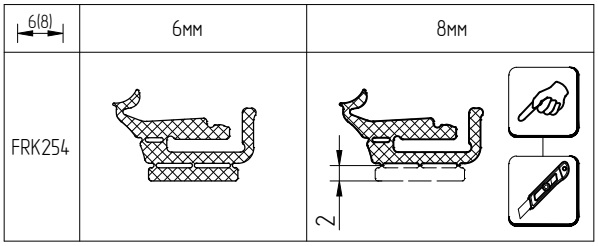

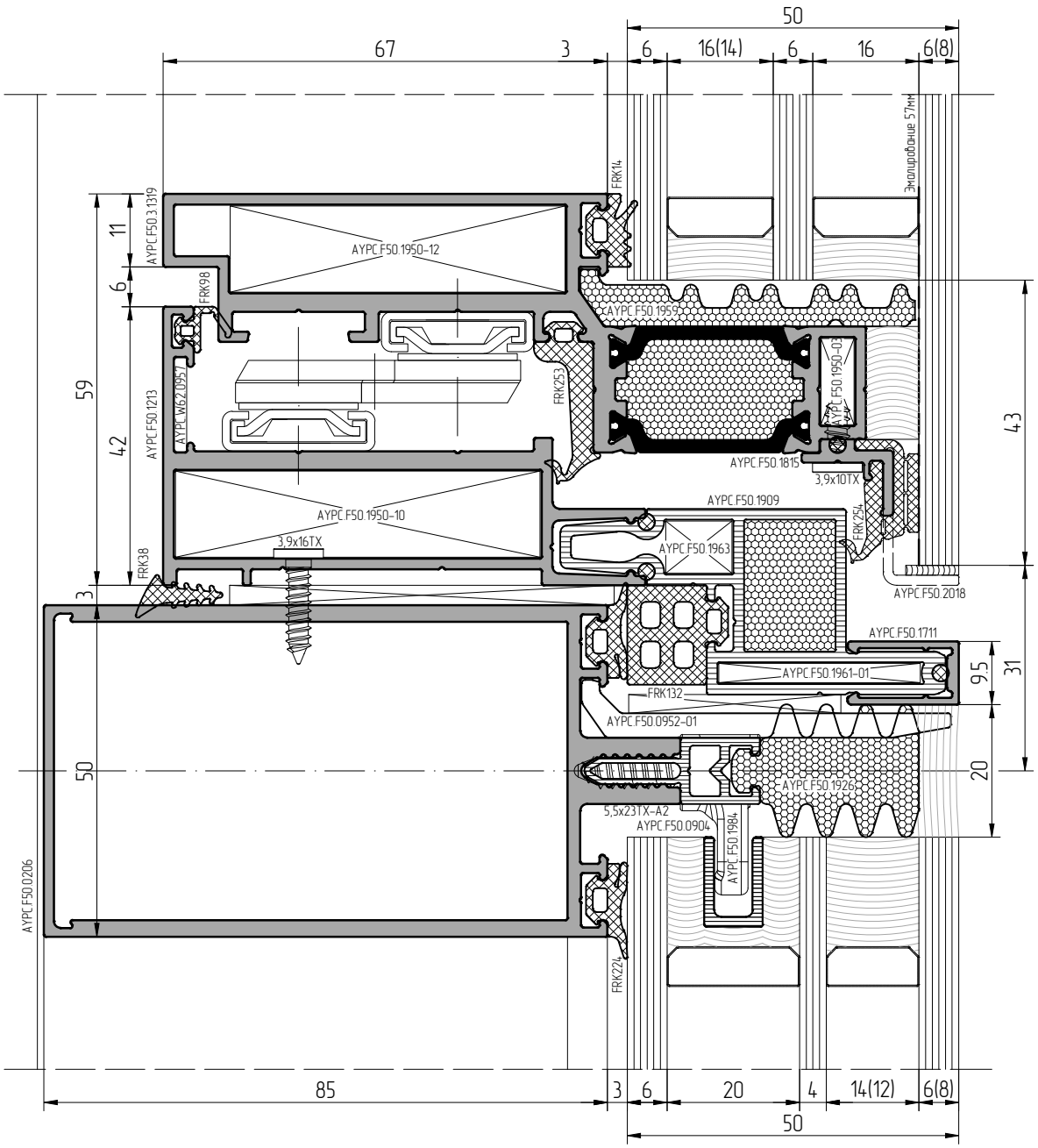

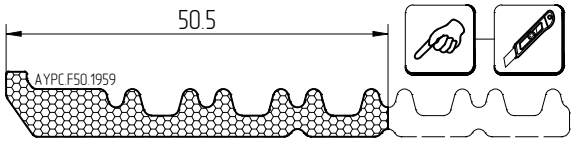

При изготовлении стеклопакетов необходимо использовать герметик, устойчивый к ультрафиолету

Масштаб 1:1

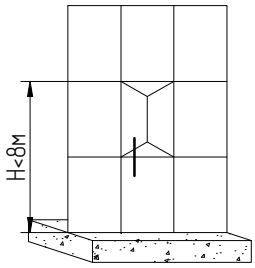

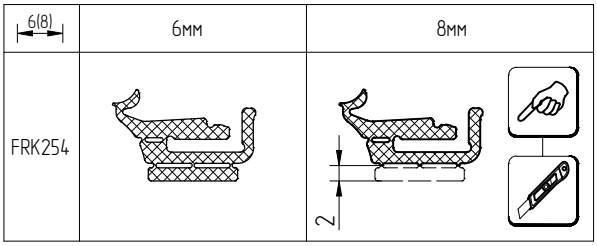

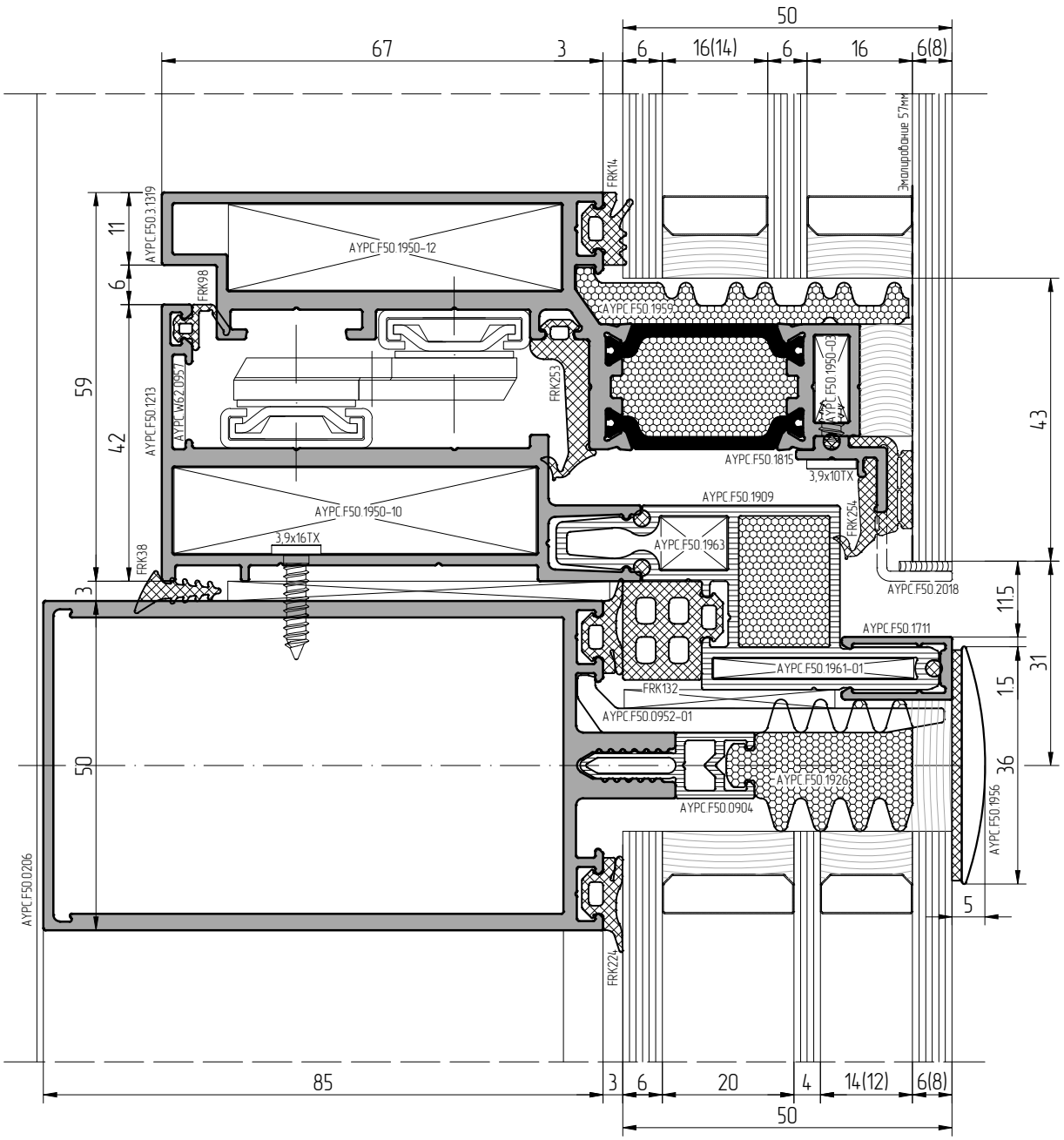

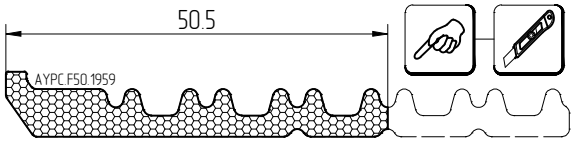

При изготовлении стеклопакетов необходимо использовать герметик, устойчивый к ультрафиолету

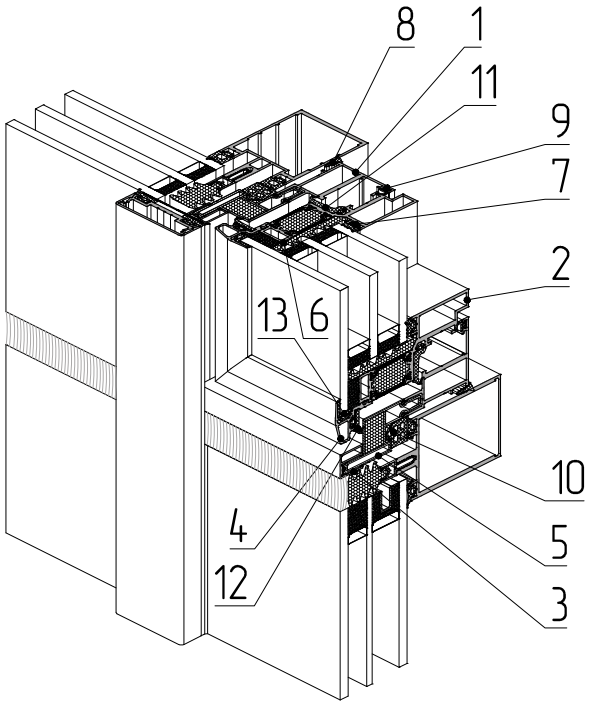

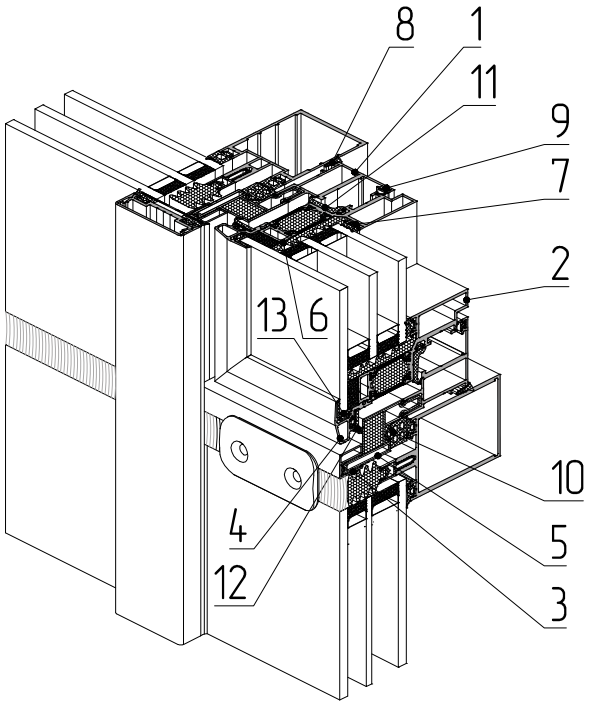

1 – профиль рамы AYPC.F50.1212
2 – профиль створки AYPC.F50.3.1315
3 – профиль вспомогательный AYPC.F50.1709
4 – профиль опорный под стеклопакет AYPC.F50.1822
5 – профиль рамы AYPC.F50.1909
6 – Уплотнитель фальца AYPC.F50.1959
7 – уплотнитель резиновый FRK14
8 – уплотнитель резиновый FRK38
9 – уплотнитель резиновый FRK98
10 – уплотнитель резиновый FRK132
11 – уплотнитель резиновый FRK253
12 – уплотнитель резиновый FRK255
13 – уплотнитель резиновый FRK256

ALT F50VL

Масштаб 1:1

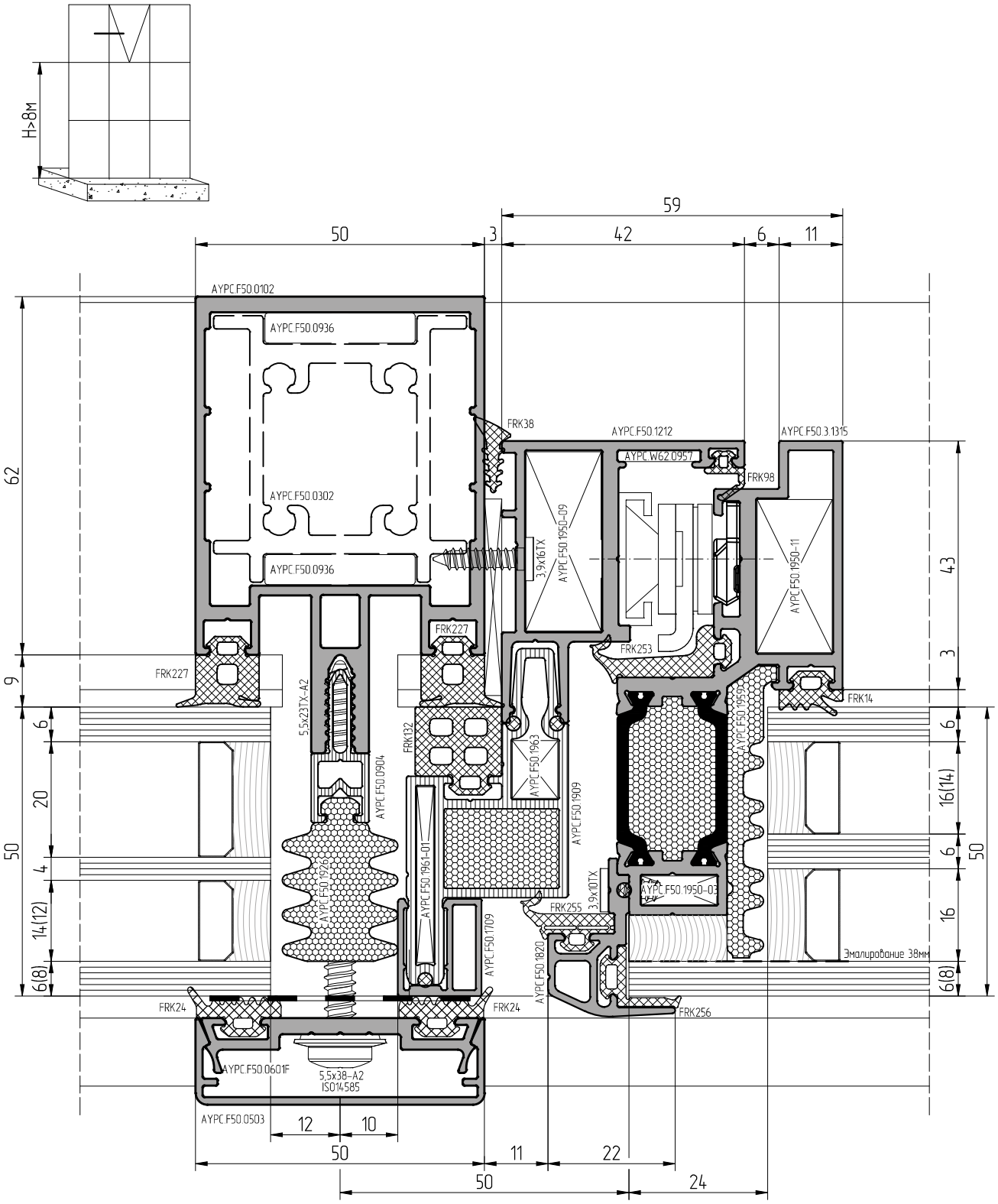

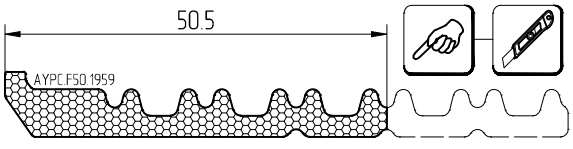

При изготовлении стеклопакетов необходимо использовать герметик, устойчивый к ультрафиолету

АЛЮТЕХ
ПРОФИЛЬНЫЕ СИСТЕМЫ

Масштаб 1:1

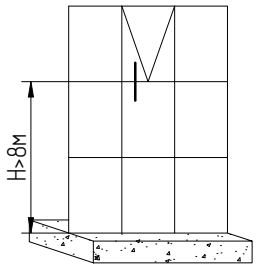

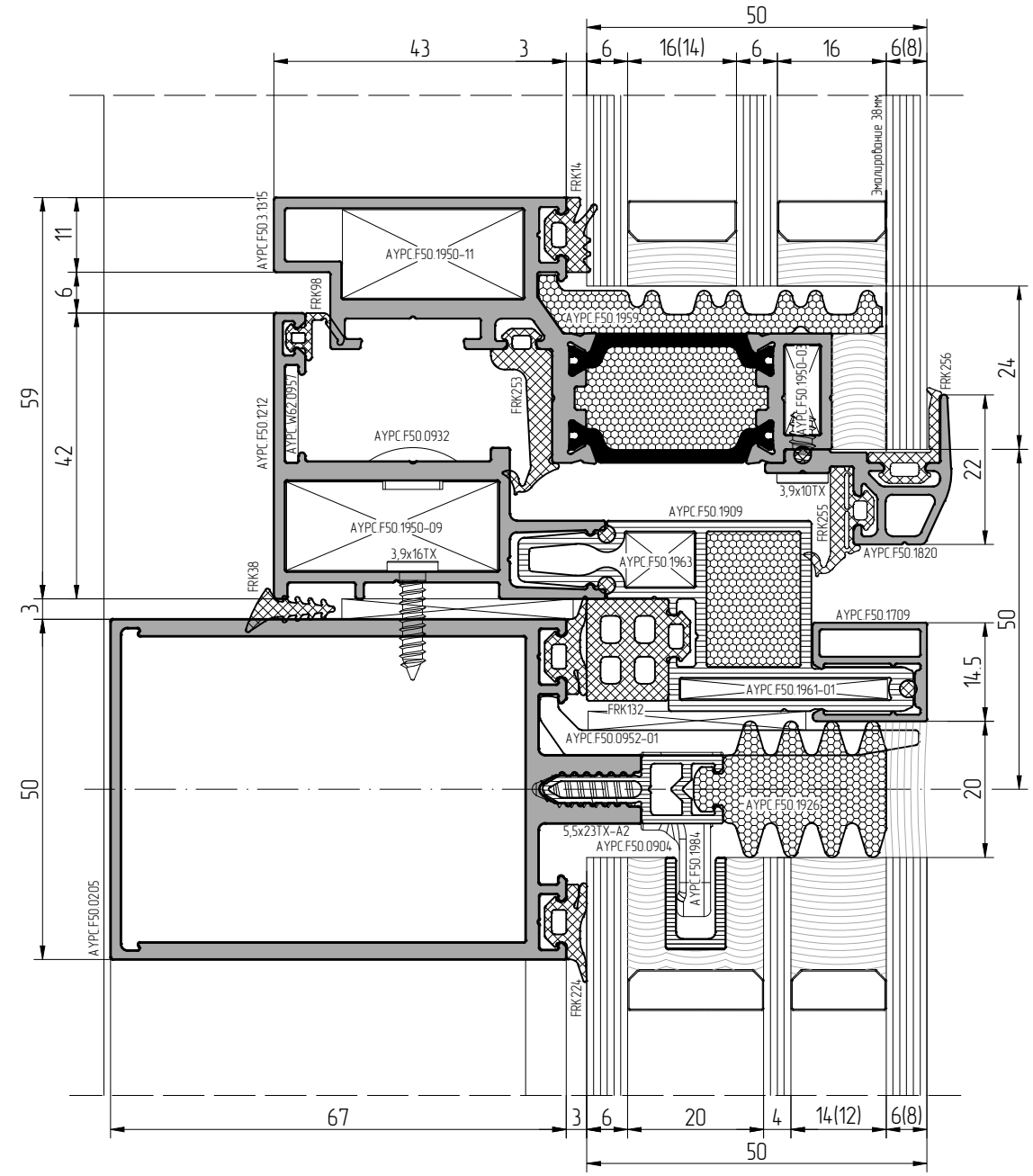

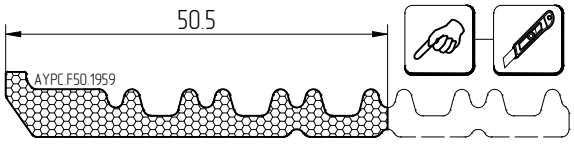

При изготовлении стеклопакетов необходимо использовать герметик, устойчивый к ультрафиолету

Масштаб 1:1

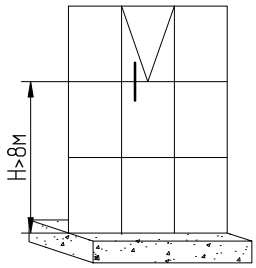

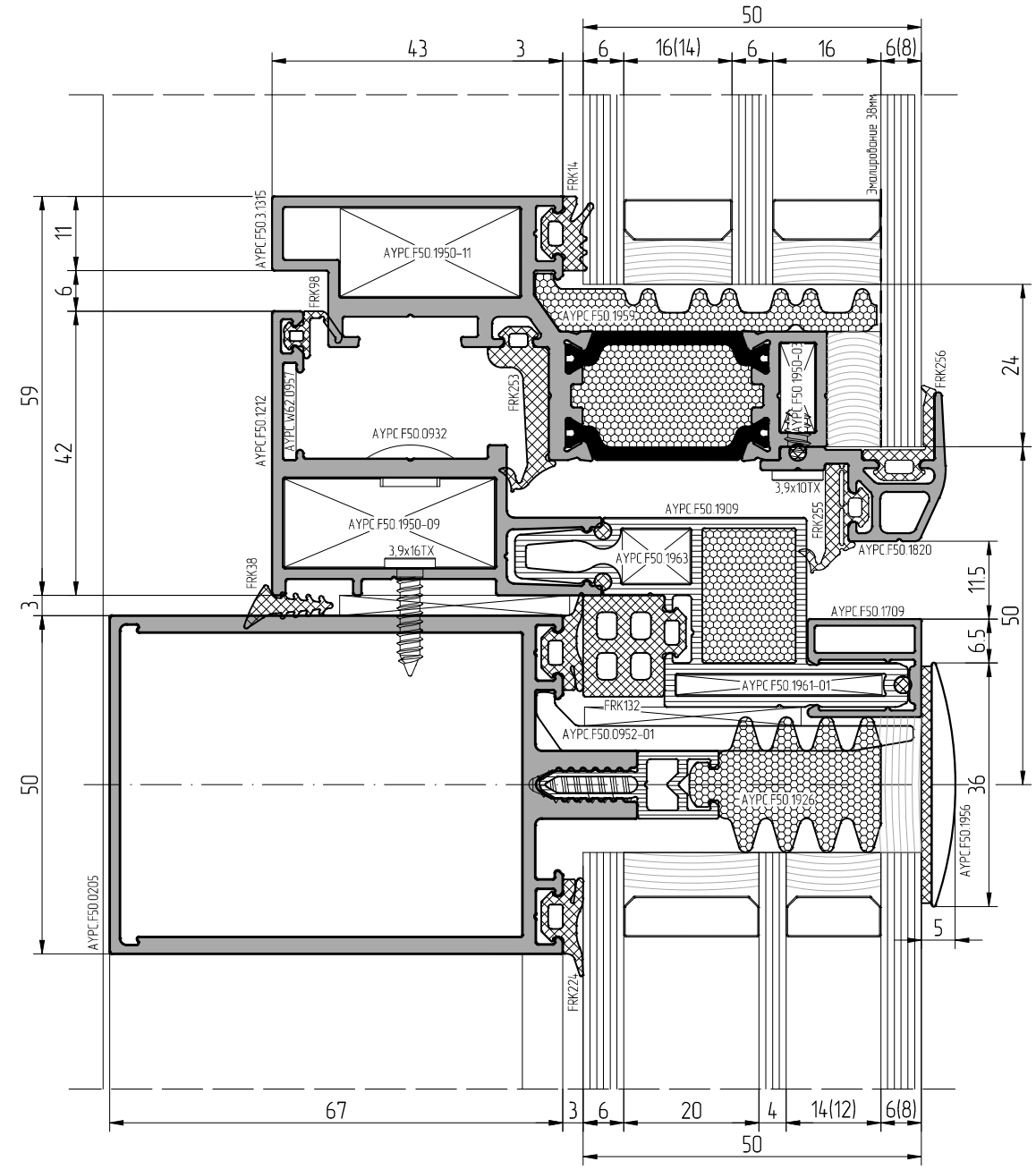

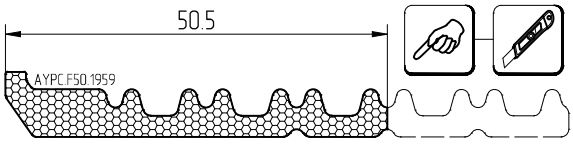

При изготовлении стеклопакетов необходимо использовать герметик, устойчивый к ультрафиолету

АЛЮТЕХ
ПРОФИЛЬНЫЕ СИСТЕМЫ

Масштаб 1:1

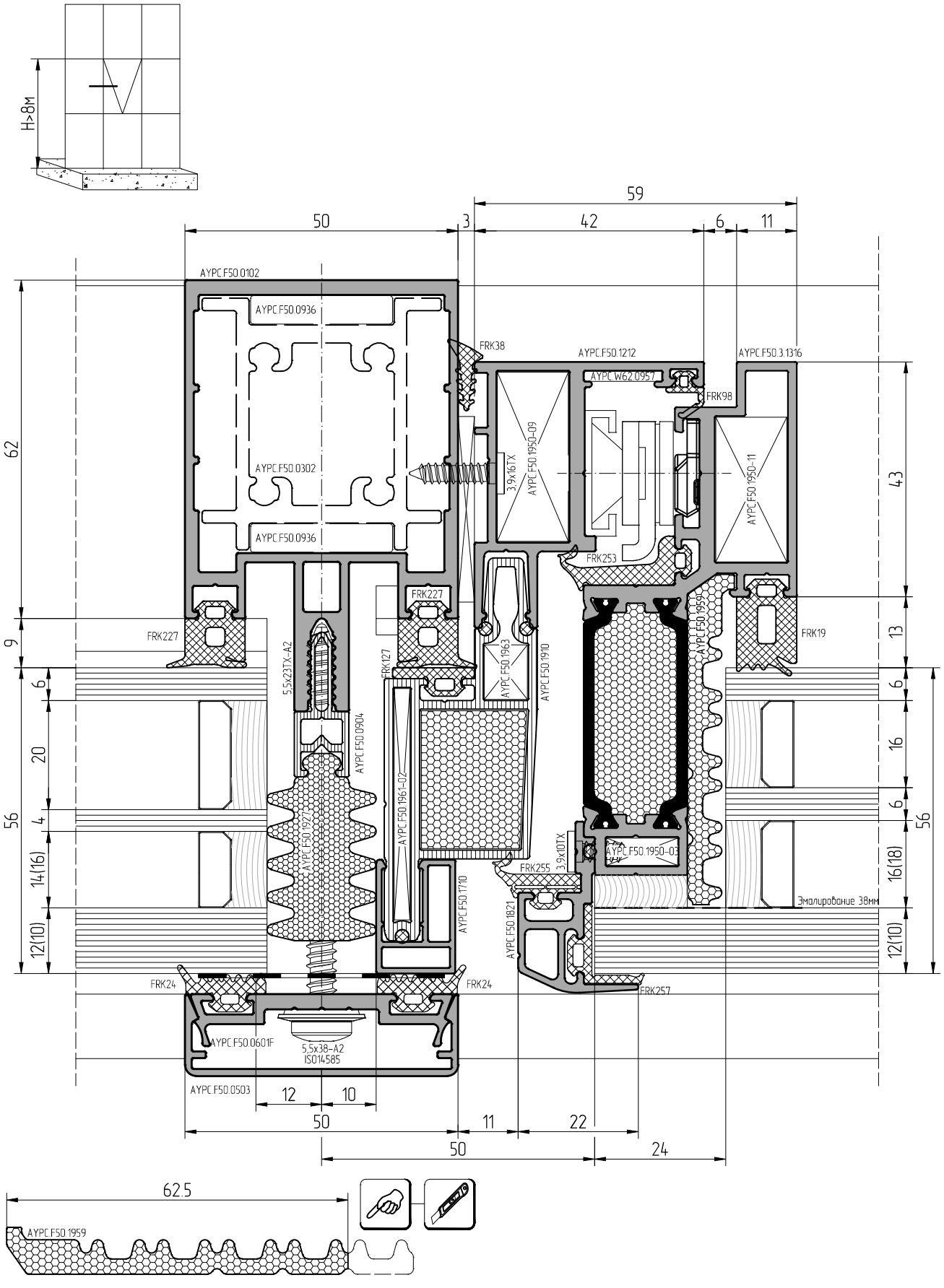

При изготовлении стеклопакетов необходимо использовать герметик, устойчивый к ультрафиолету

Масштаб 1:1

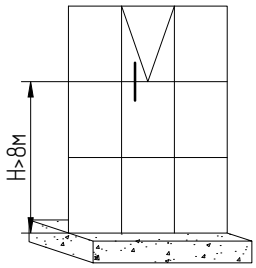

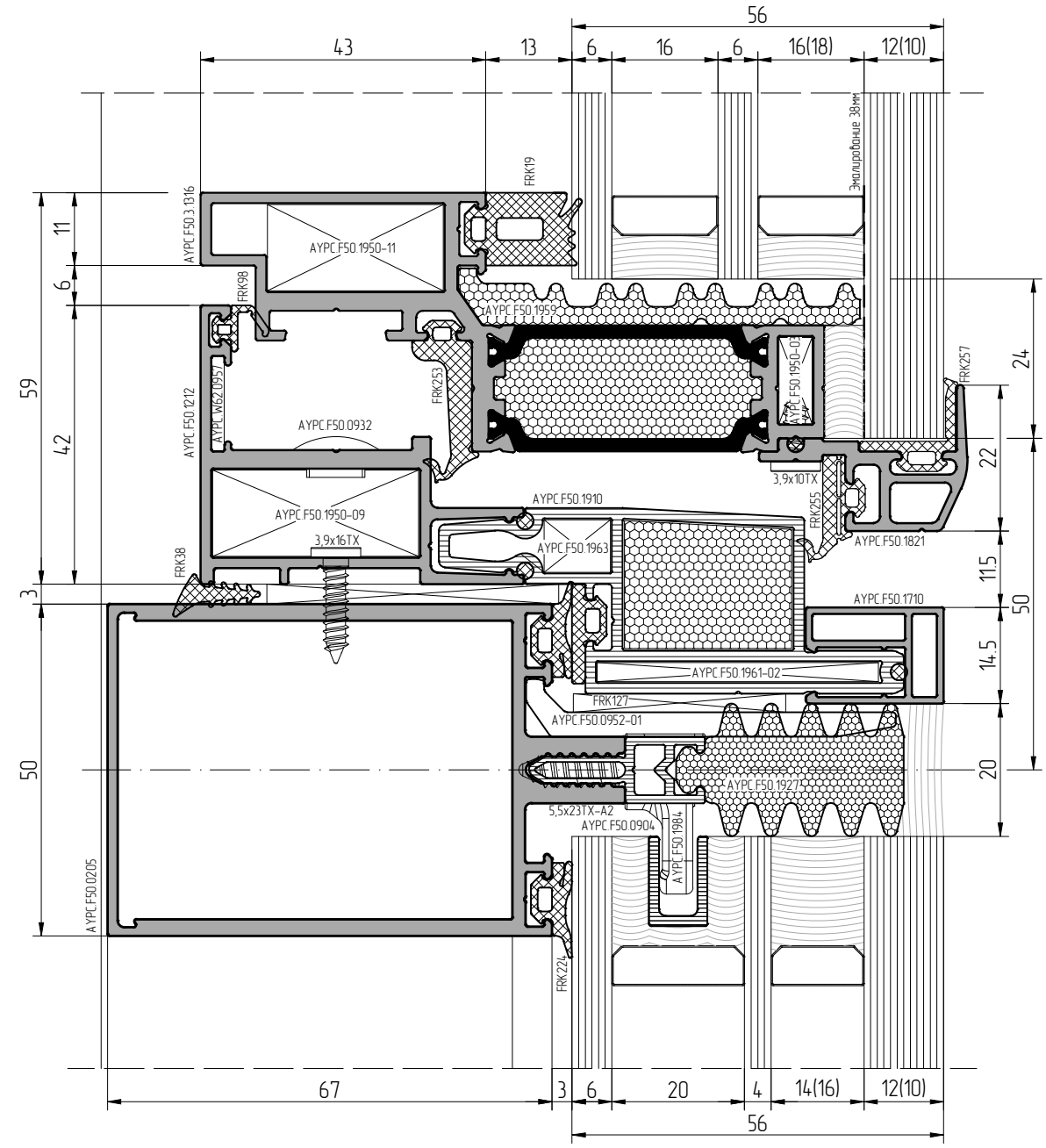

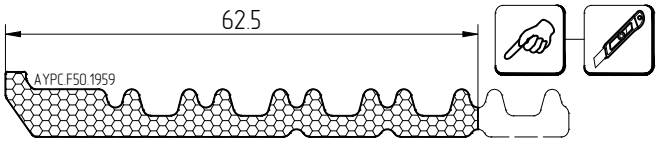

При изготовлении стеклопакетов необходимо использовать герметик, устойчивый к ультрафиолету

АЛЮТЕХ
ПРОФИЛЬНЫЕ СИСТЕМЫ

Масштаб 1:1

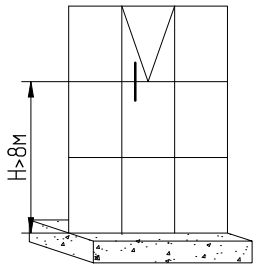

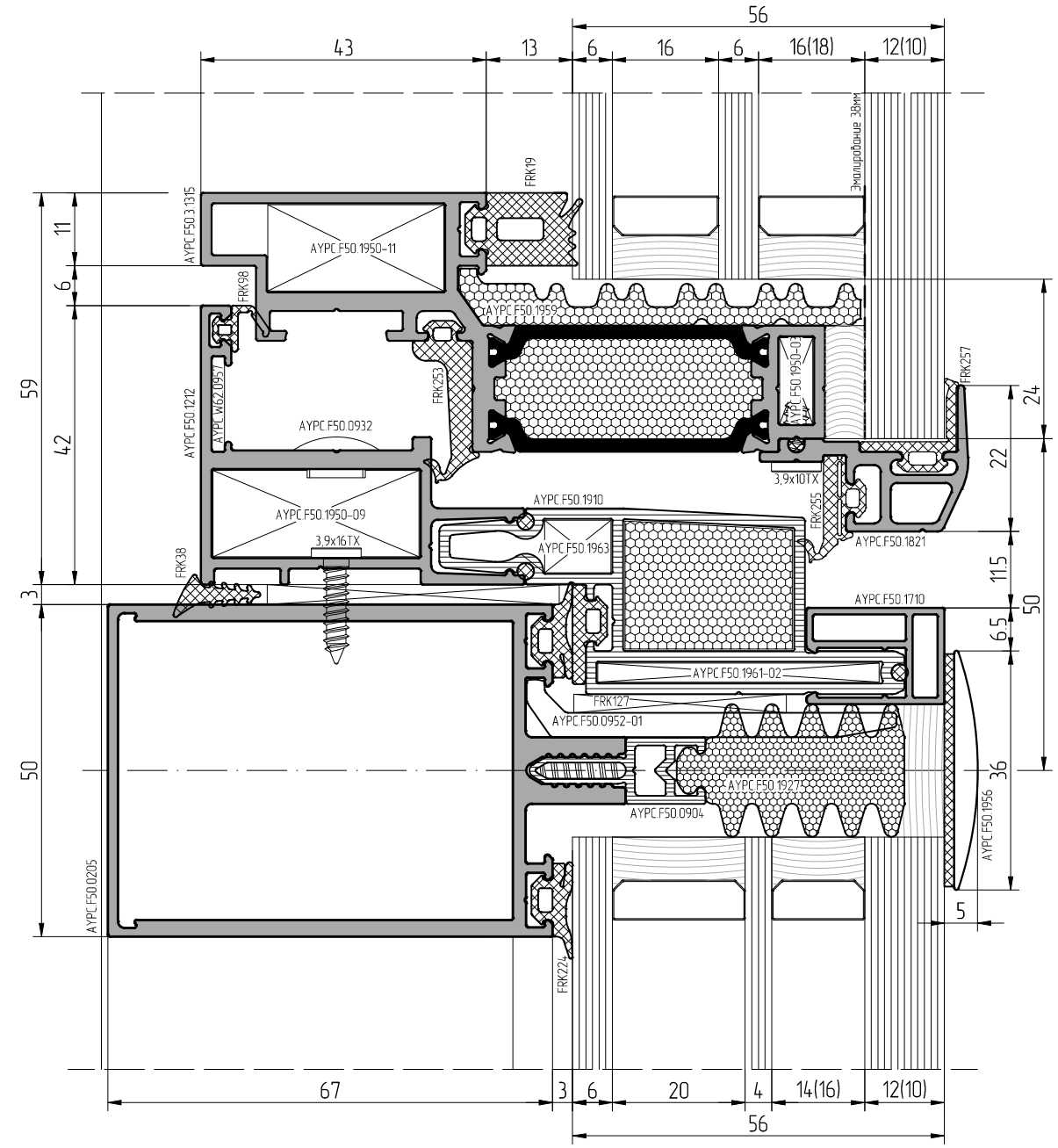

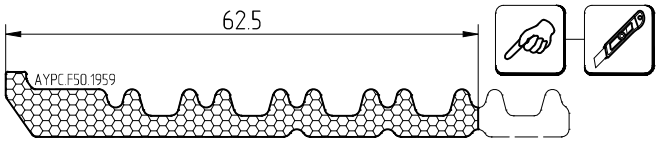

При изготовлении стеклопакетов необходимо использовать герметик, устойчивый к ультрафиолету

Масштаб 1:1

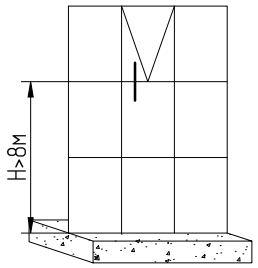

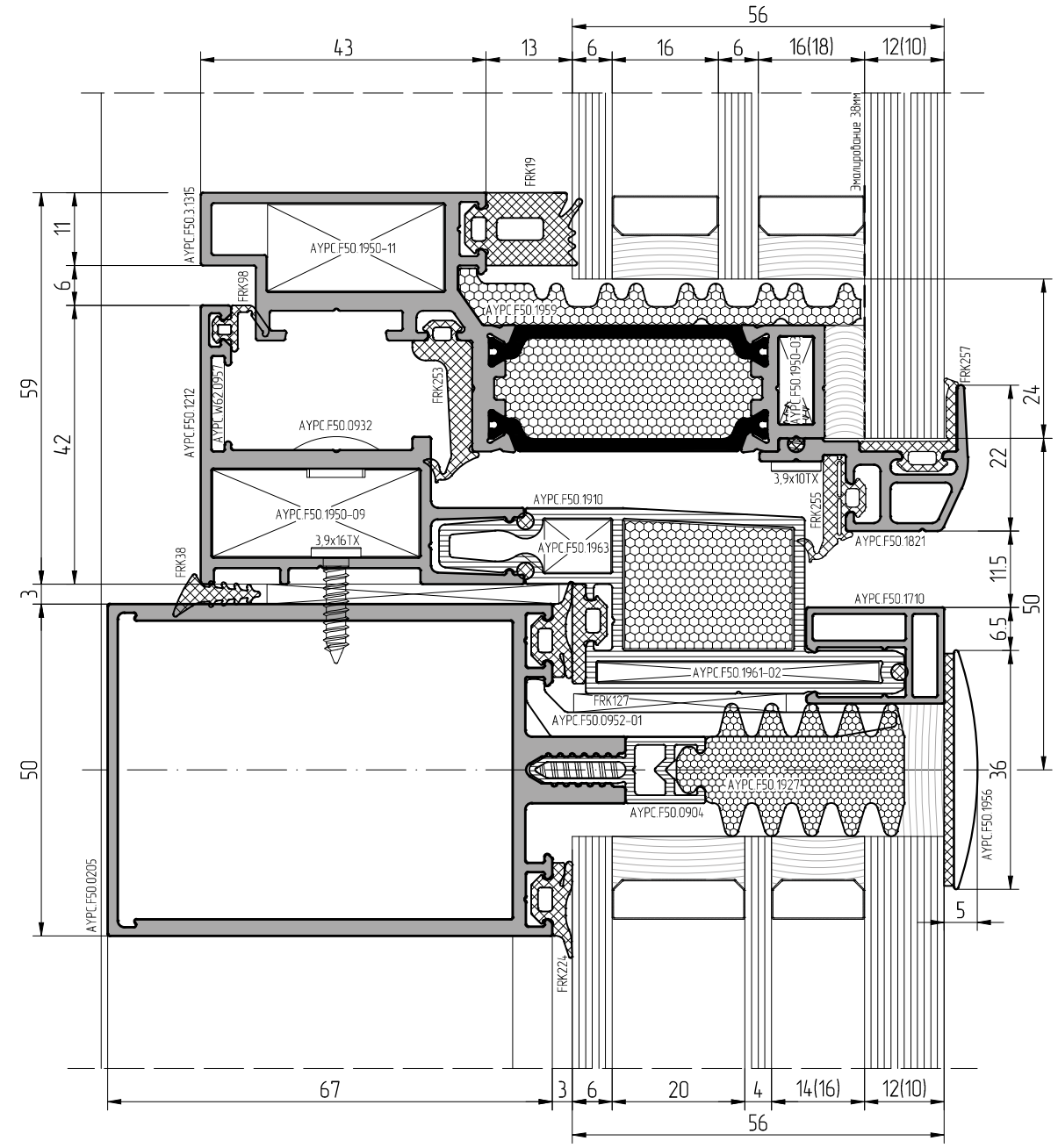

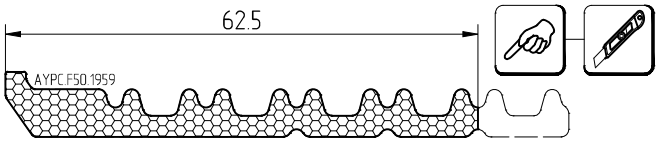

При изготовлении стеклопакетов необходимо использовать герметик, устойчивый к ультрафиолету

Масштаб 1:1

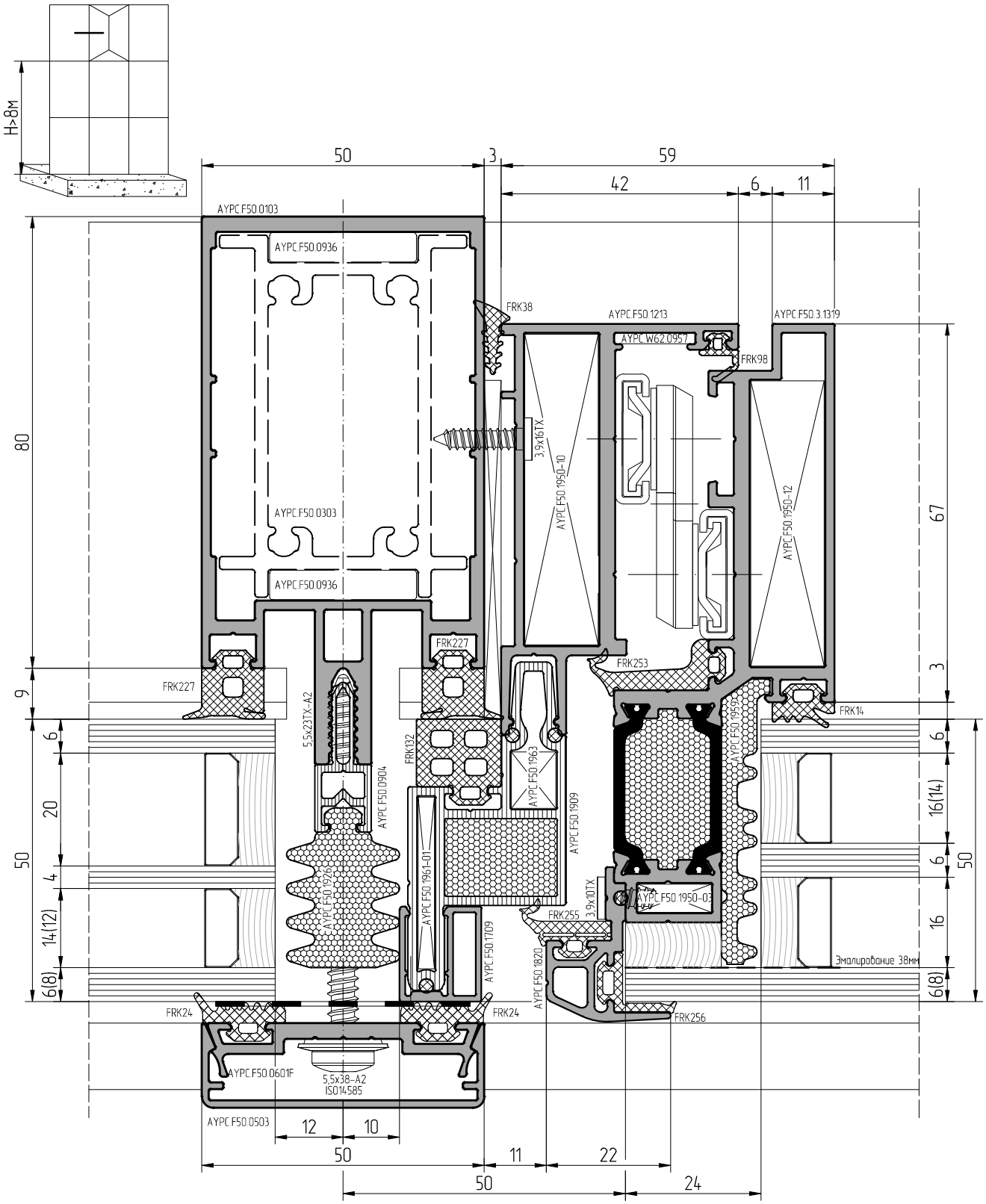

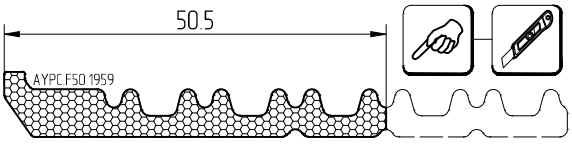

При изготовлении стеклопакетов необходимо использовать герметик, устойчивый к ультрафиолету

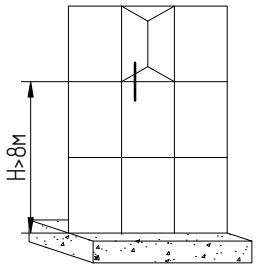

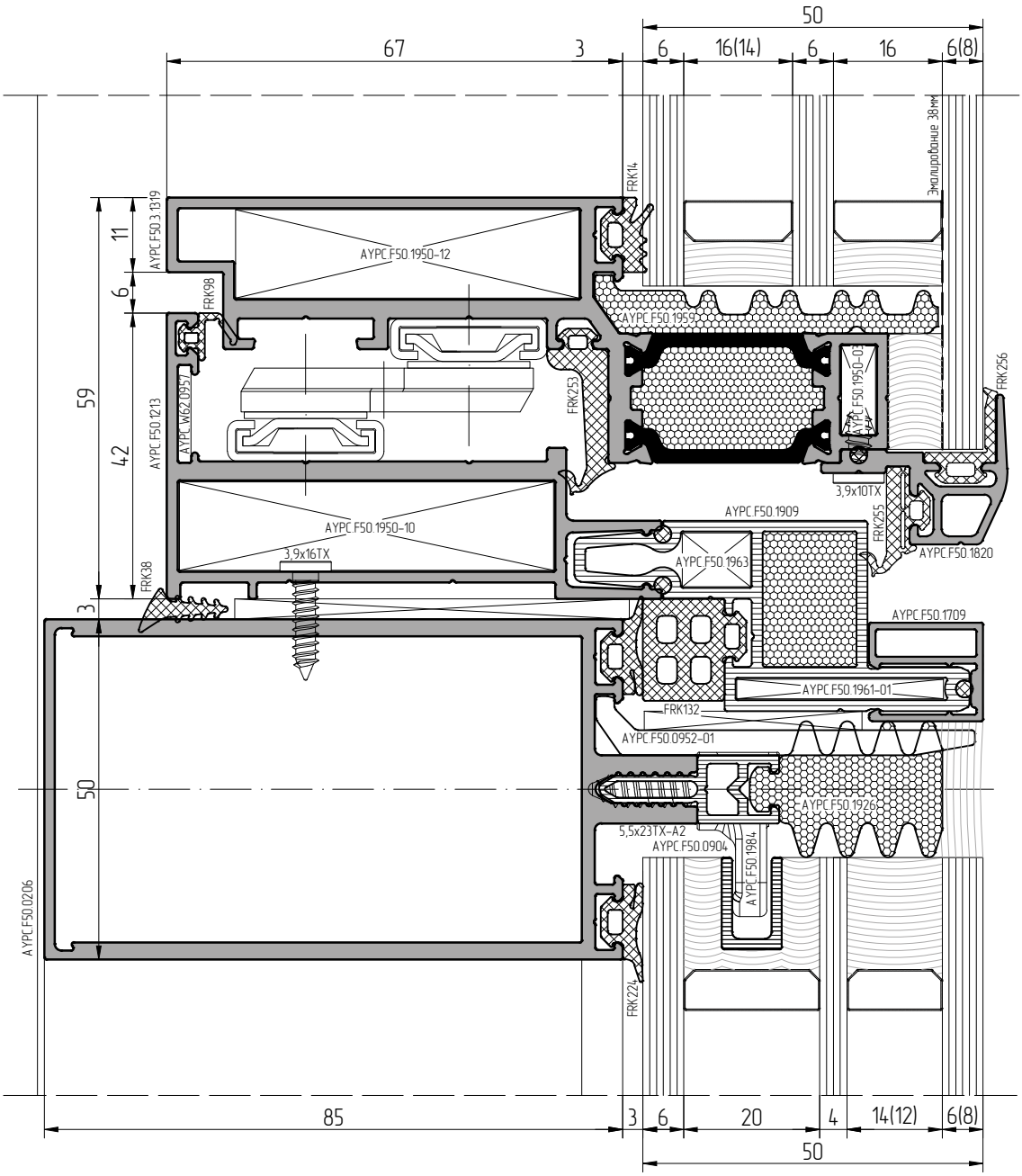

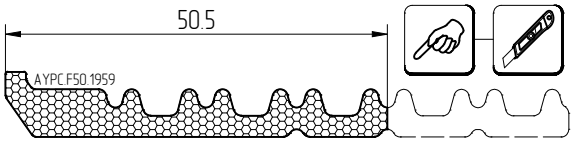

При изготовлении стеклопакетов необходимо использовать герметик, устойчивый к ультрафиолету

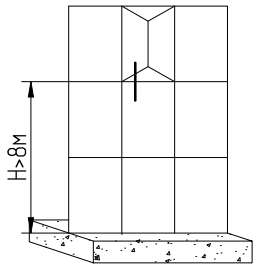

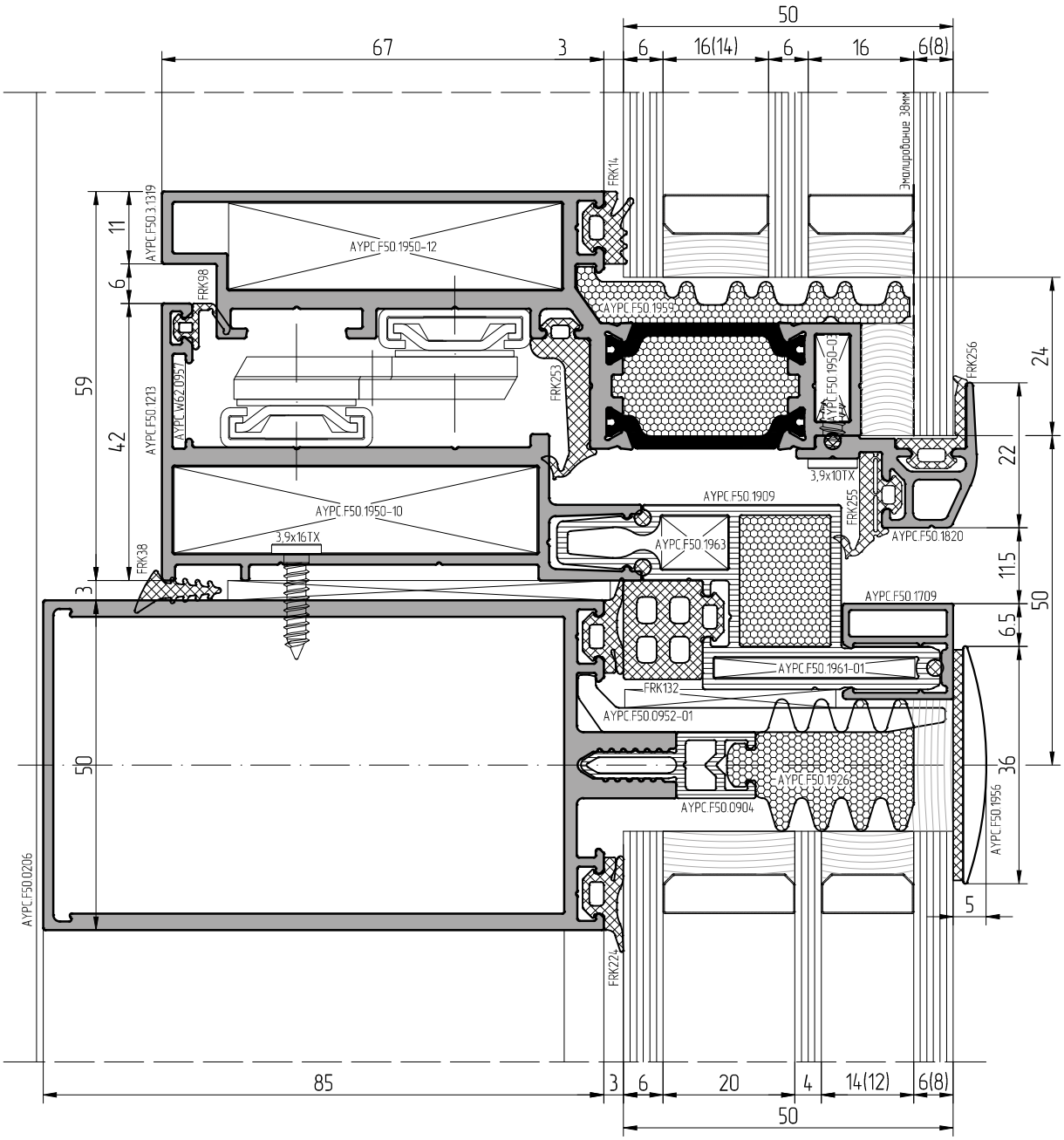

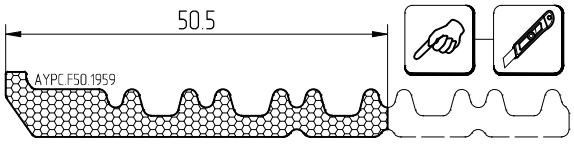

При изготовлении стеклопакетов необходимо использовать герметик, устойчивый к ультрафиолету

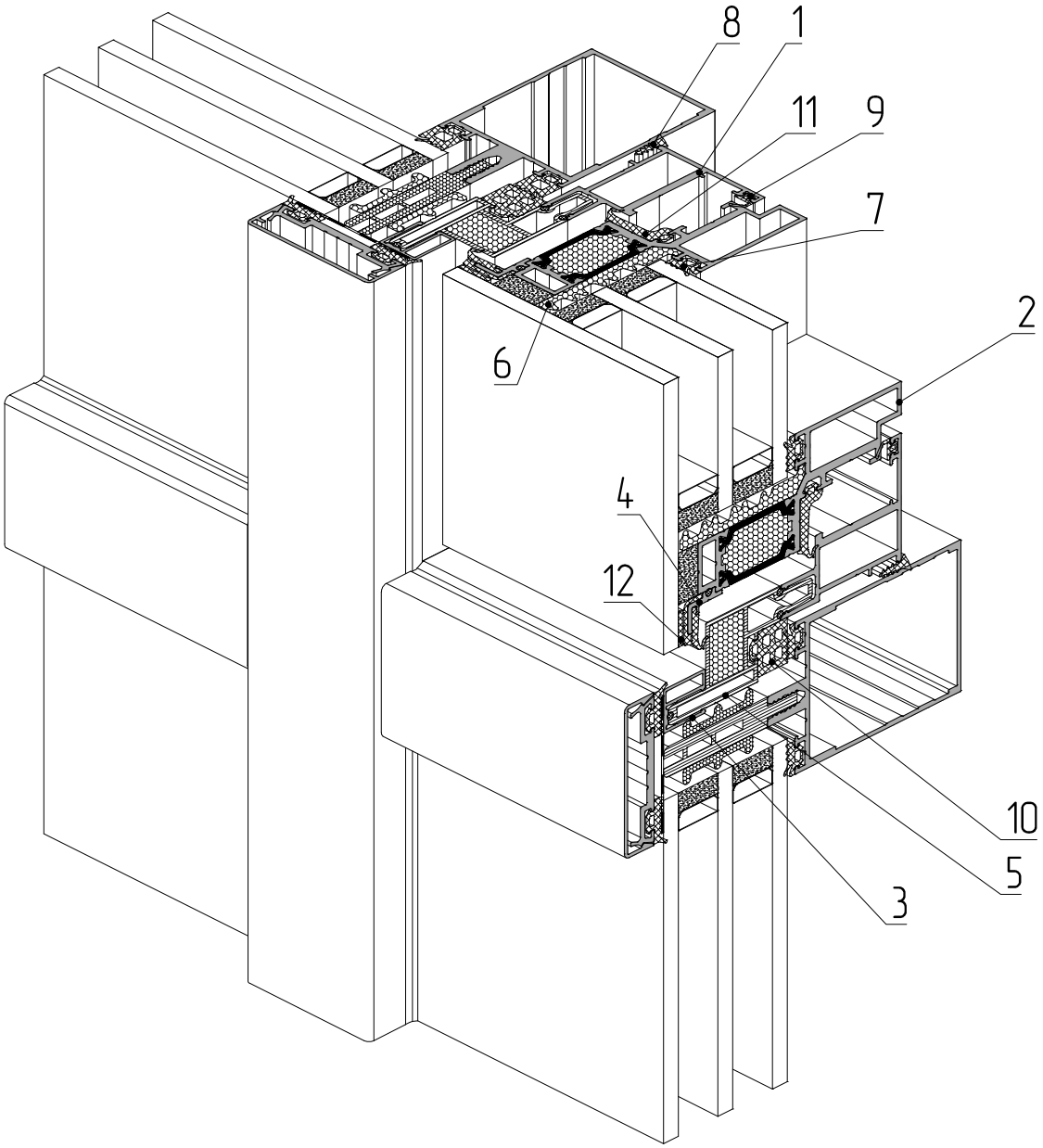

1 – профиль рамы AYPC.F50.1212
2 – профиль створки AYPC.F50.3.1315
3 – профиль вспомогательный AYPC.F50.1709
4 – профиль опорный под стеклопакет AYPC.F50.1815
5 – профиль рамы AYPC.F50.1909
6 – уплотнитель фальца AYPC.F50.1959
7 – уплотнитель резиновый FRK14
8 – уплотнитель резиновый FRK38
9 – уплотнитель резиновый FRK98
10 – уплотнитель резиновый FRK132
11 – уплотнитель резиновый FRK253
12 – уплотнитель резиновый FRK254

ALT F50TT

Масштаб 1:1

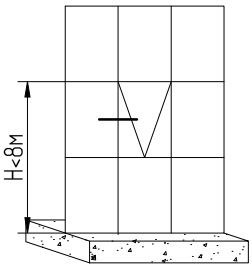

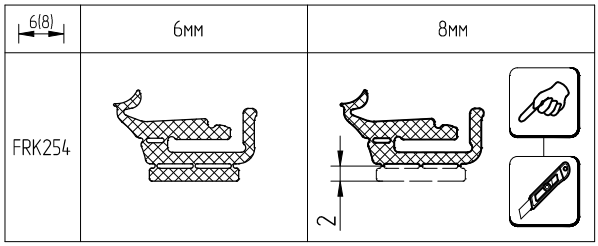

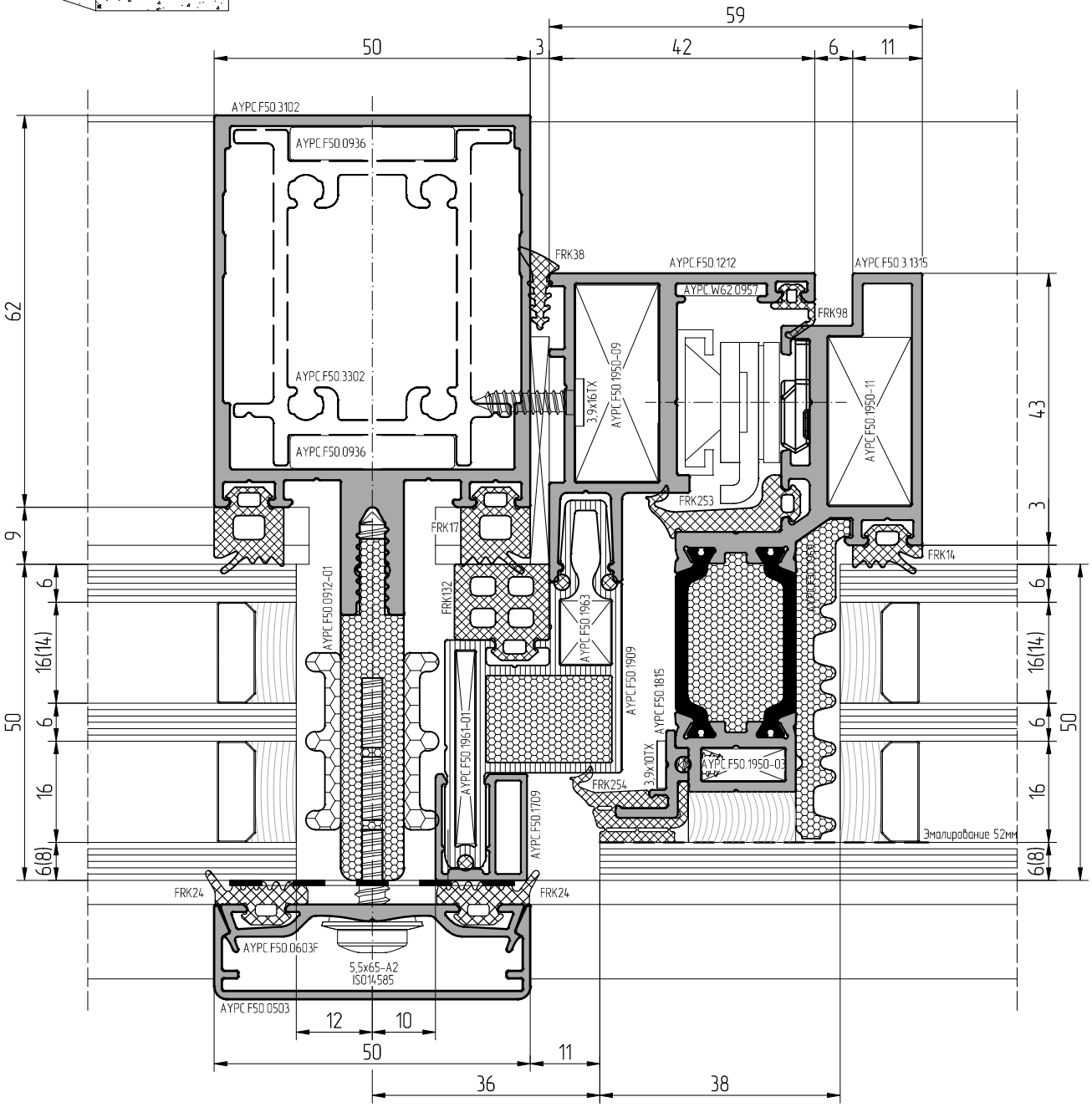

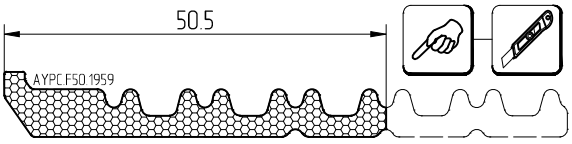

При изготовлении стеклопакетов необходимо использовать герметик, устойчивый к ультрафиолету

Масштаб 1:1

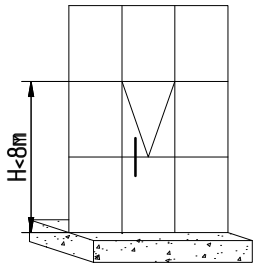

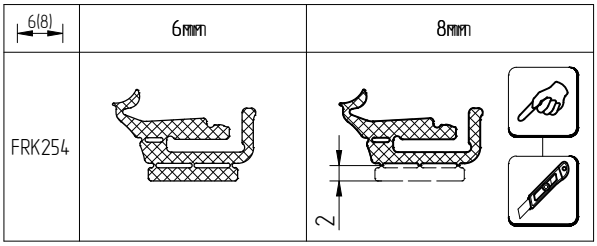

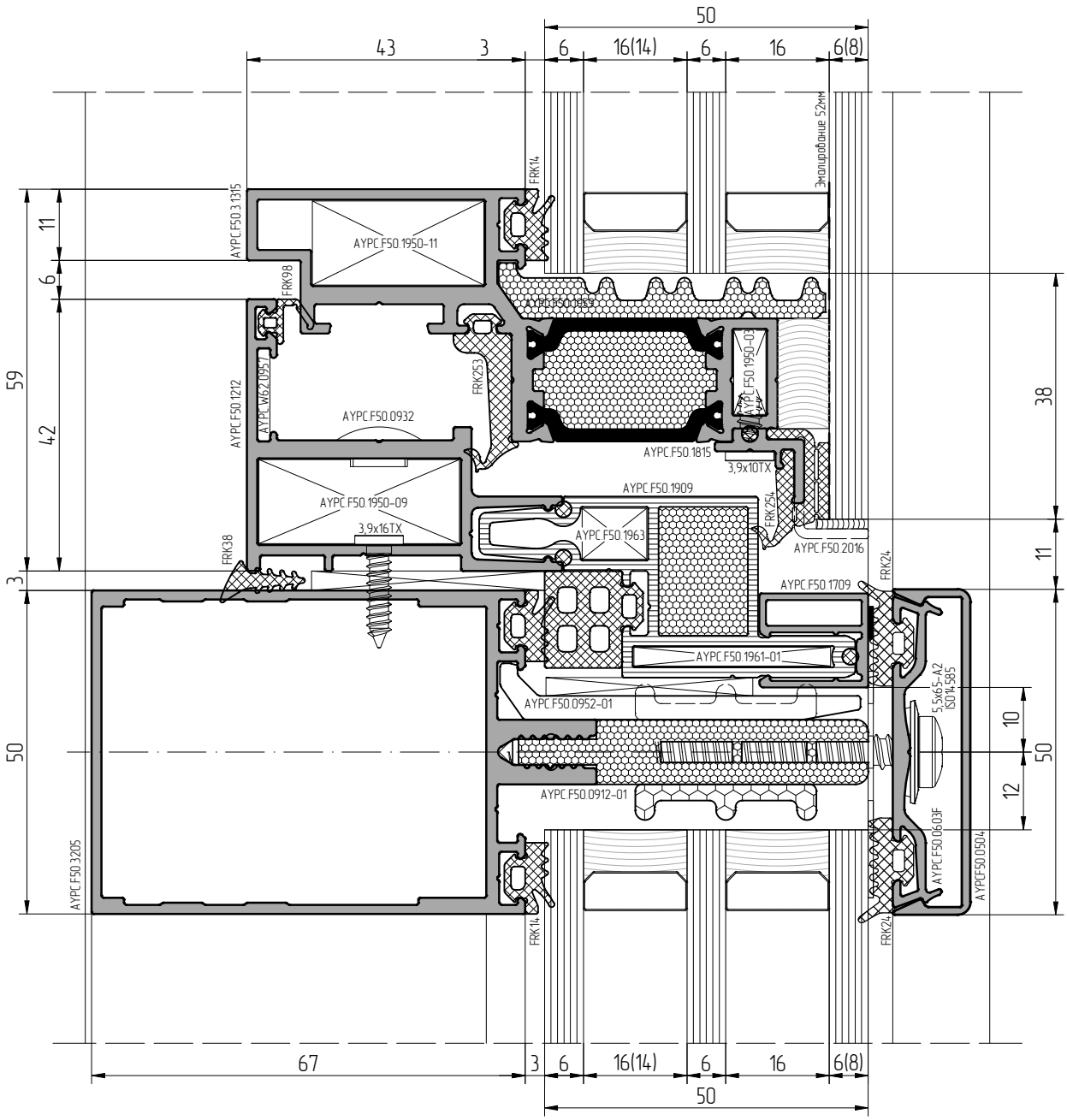

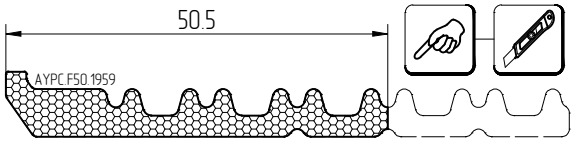

При изготовлении стеклопакетов необходимо использовать герметик, устойчивый к ультрафиолету

Масштаб 1:1

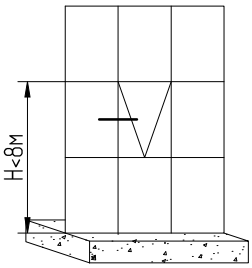

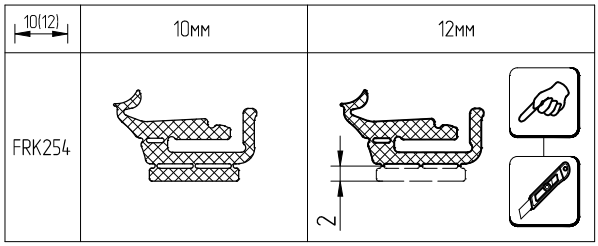

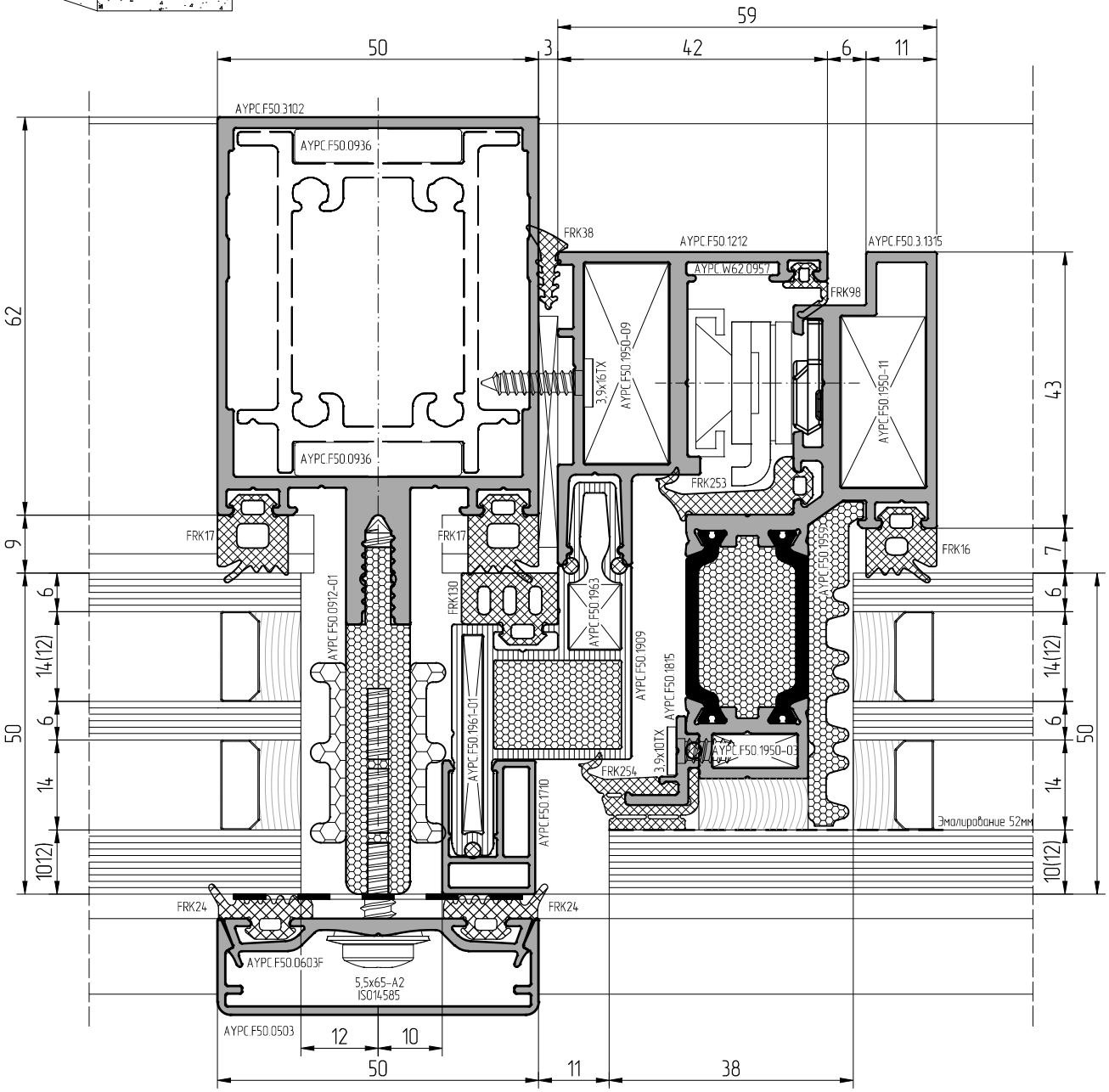

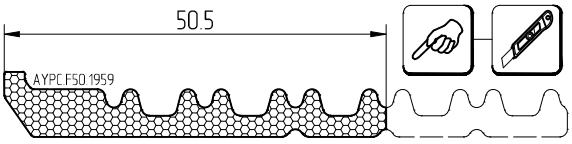

При изготовлении стеклопакетов необходимо использовать герметик, устойчивый к ультрафиолету

Масштаб 1:1

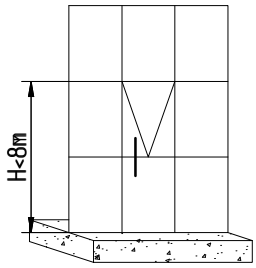

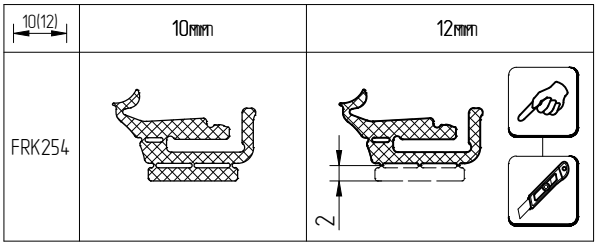

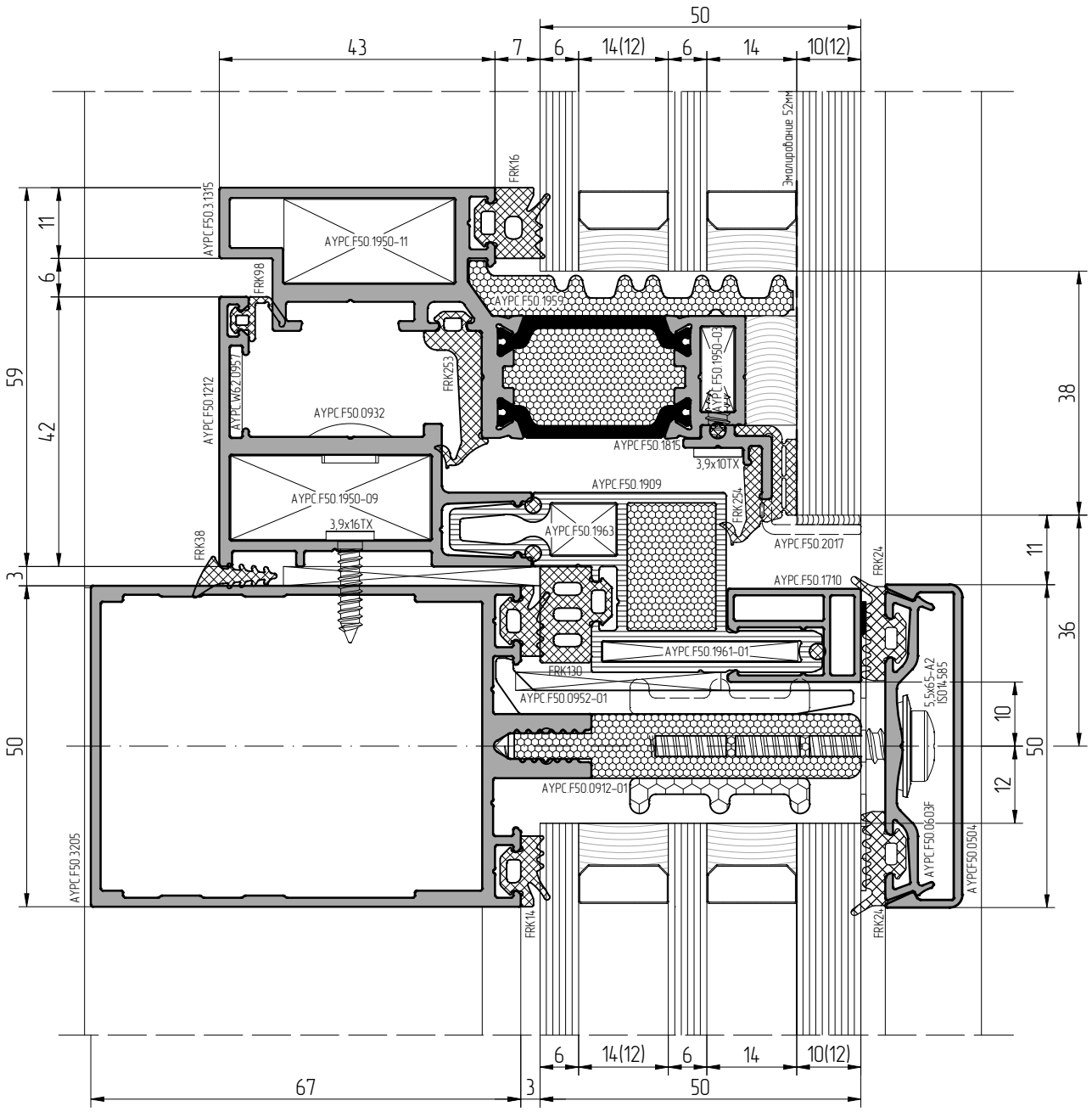

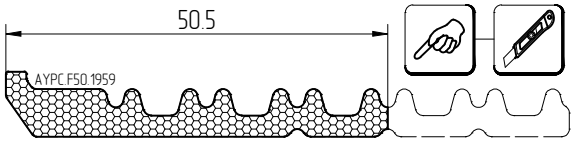

При изготовлении стеклопакетов необходимо использовать герметик, устойчивый к ультрафиолету

Масштаб 1:1

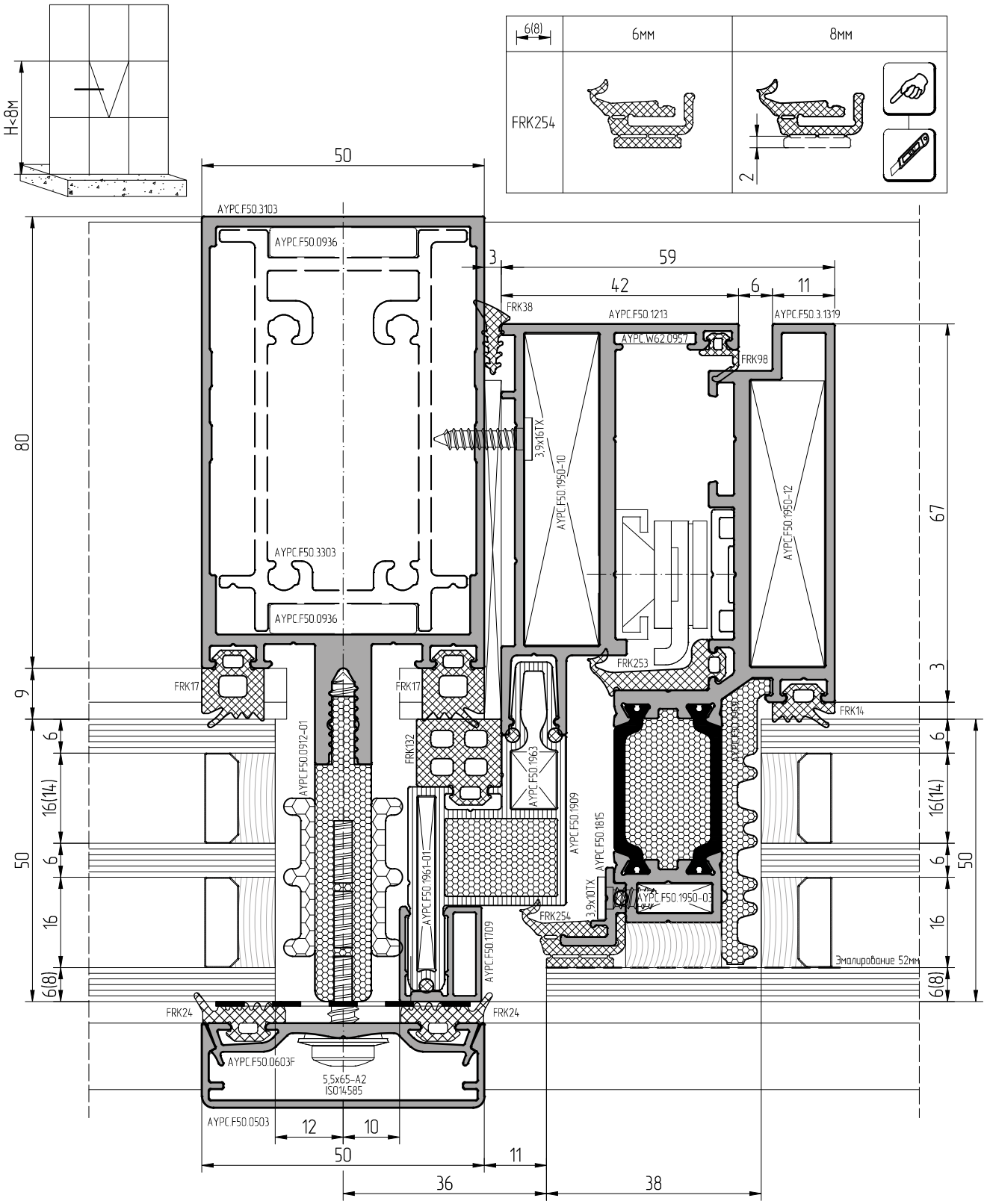

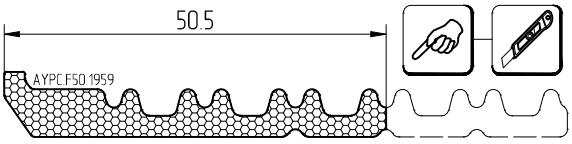

При изготовлении стеклопакетов необходимо использовать герметик, устойчивый к ультрафиолету

Масштаб 1:1

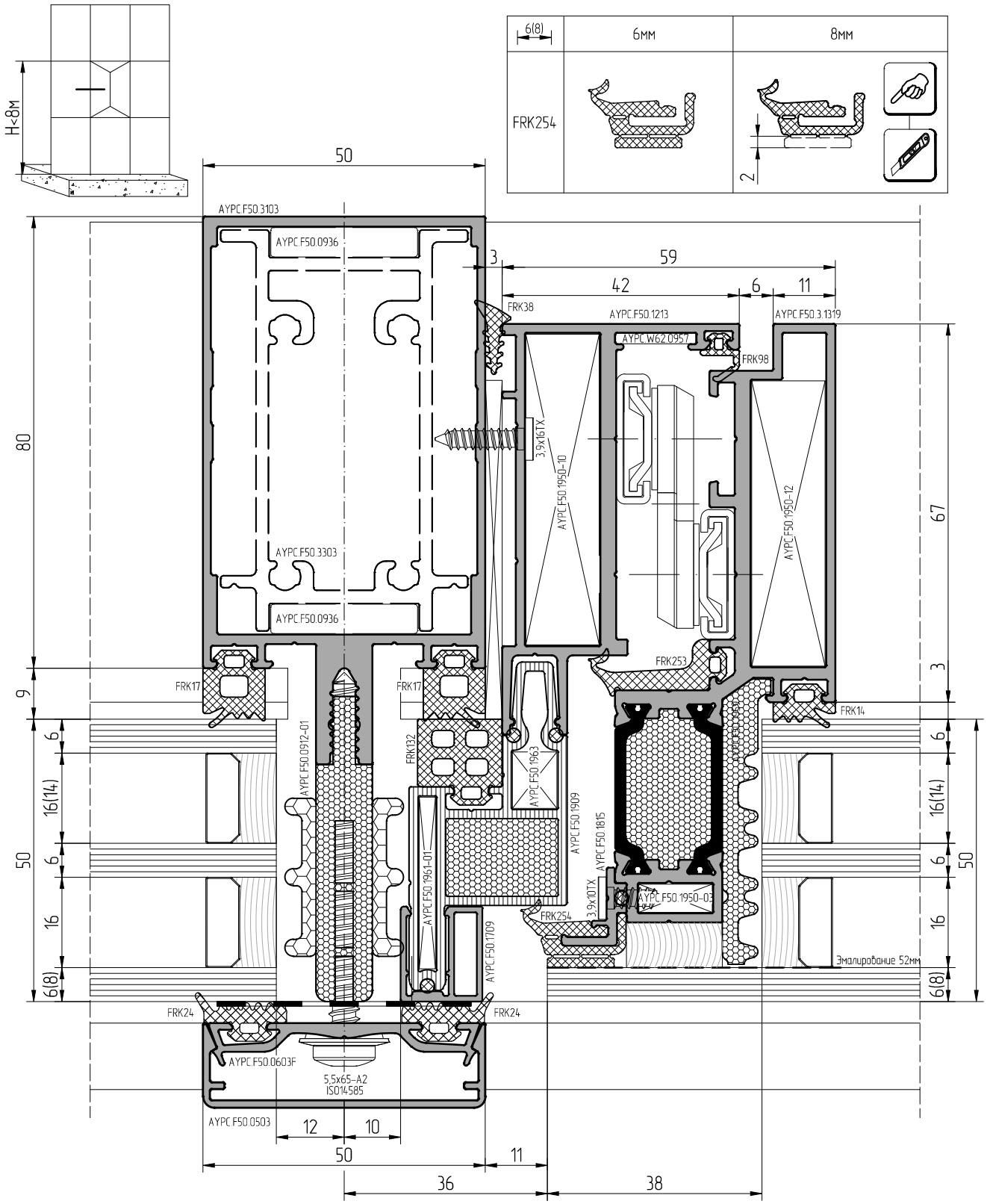

При изготовлении стеклопакетов необходимо использовать герметик, устойчивый к ультрафиолету

АЛЮТЕХ
ПРОФИЛЬНЫЕ СИСТЕМЫ

Масштаб 1:1

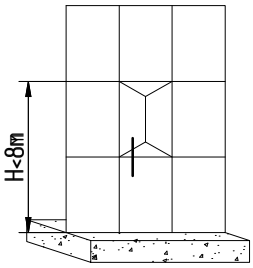

10(12)	10mm	12mm
FRK254	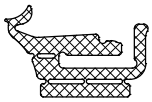	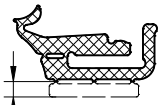

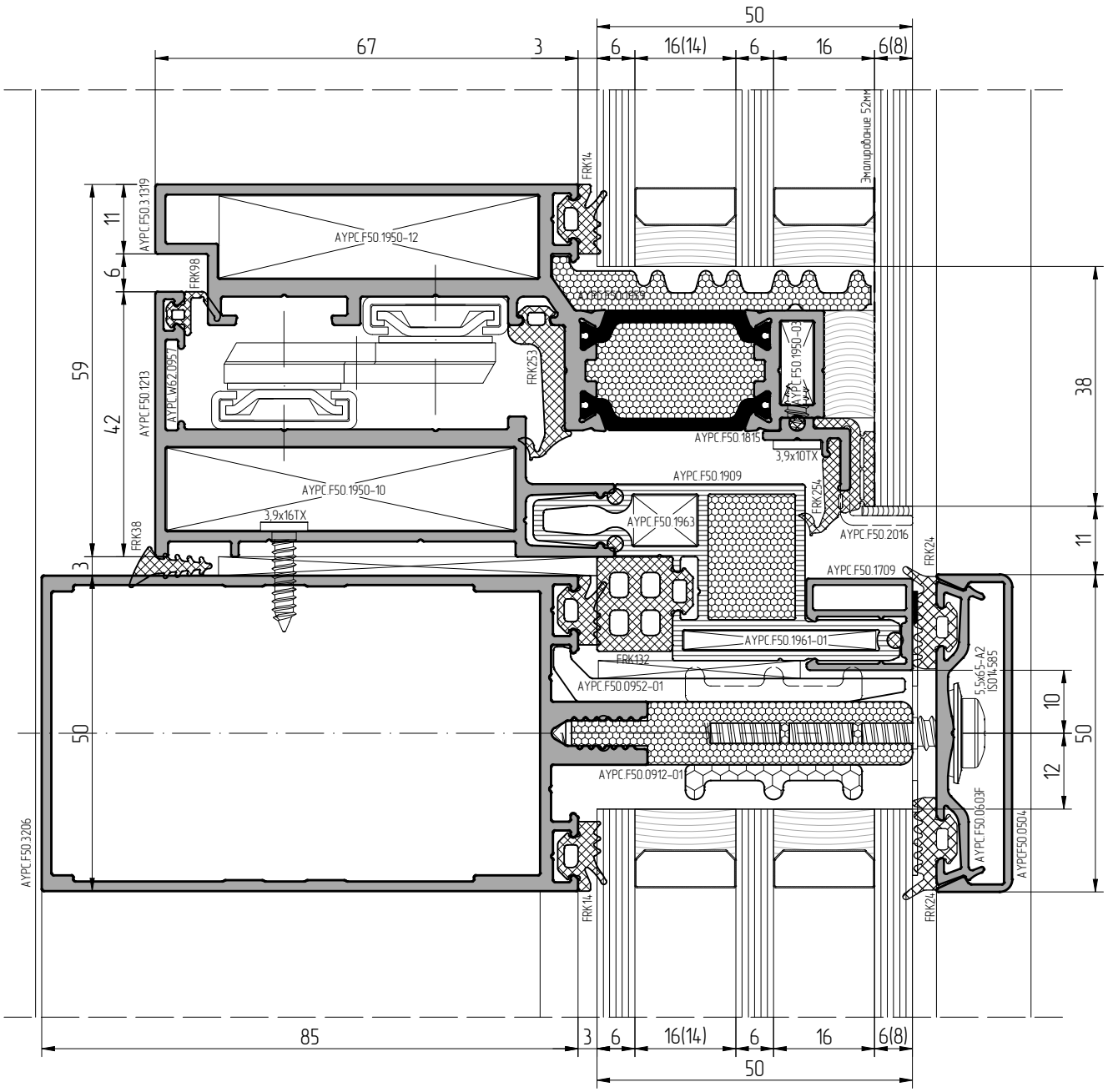

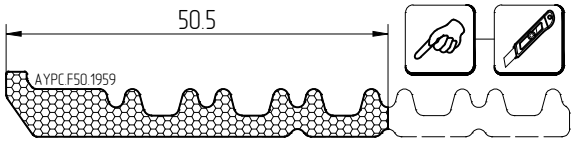

При изготовлении стеклопакетов необходимо использовать герметик, устойчивый к ультрафиолету

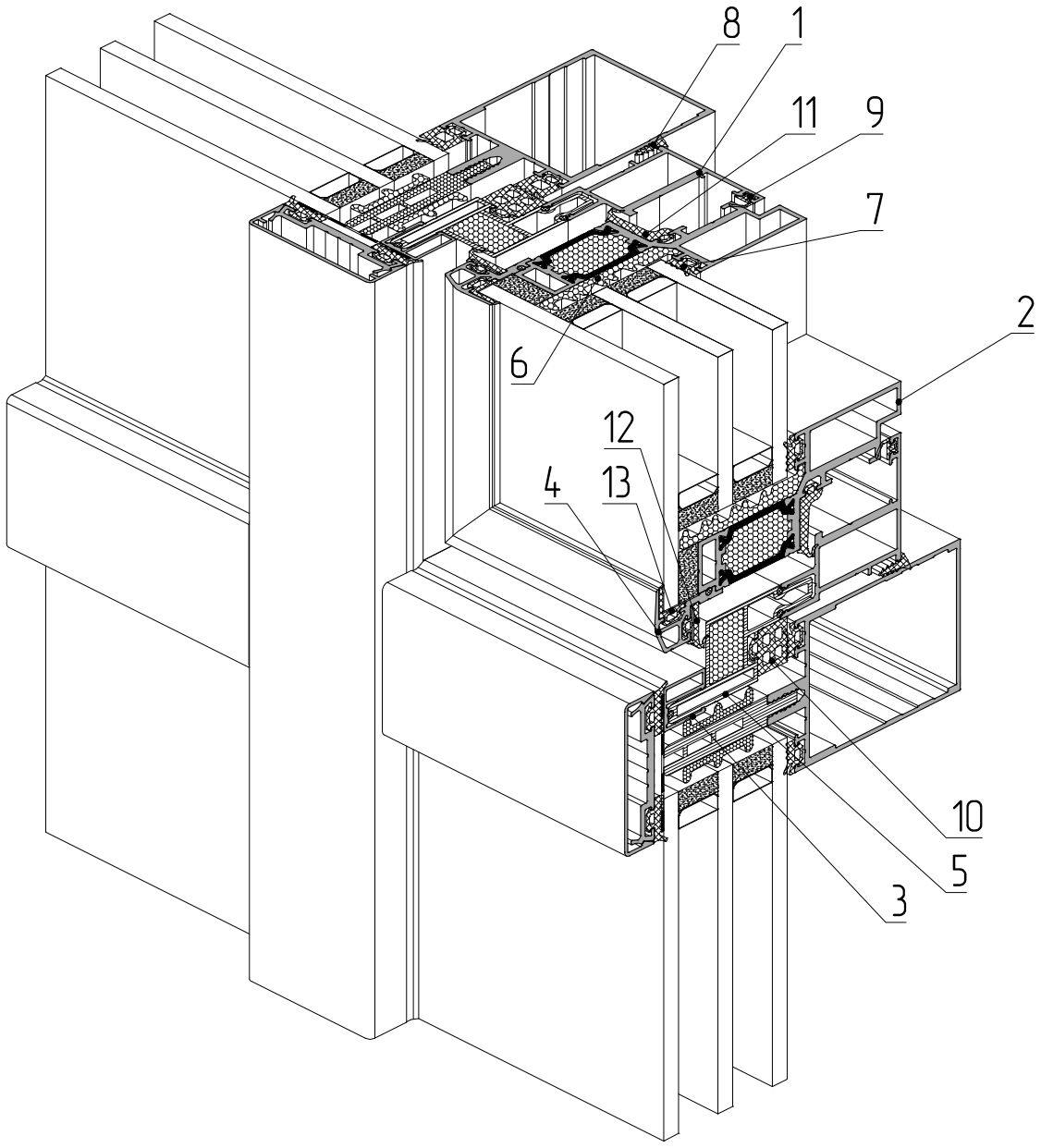

1 – профиль рамы AYPC.F50.1212
2 – профиль створки AYPC.F50.3.1315
3 – профиль вспомогательный AYPC.F50.1709
4 – профиль опорный под стеклопакет AYPC.F50.1820
5 – профиль рамы AYPC.F50.1909
6 – уплотнитель фальца AYPC.F50.1959
7 – уплотнитель резиновый FRK14
8 – уплотнитель резиновый FRK38
9 – уплотнитель резиновый FRK98
10 – уплотнитель резиновый FRK132
11 – уплотнитель резиновый FRK253
12 – уплотнитель резиновый FRK255
13 – уплотнитель резиновый FRK256

ALT F50TT

Масштаб 1:1

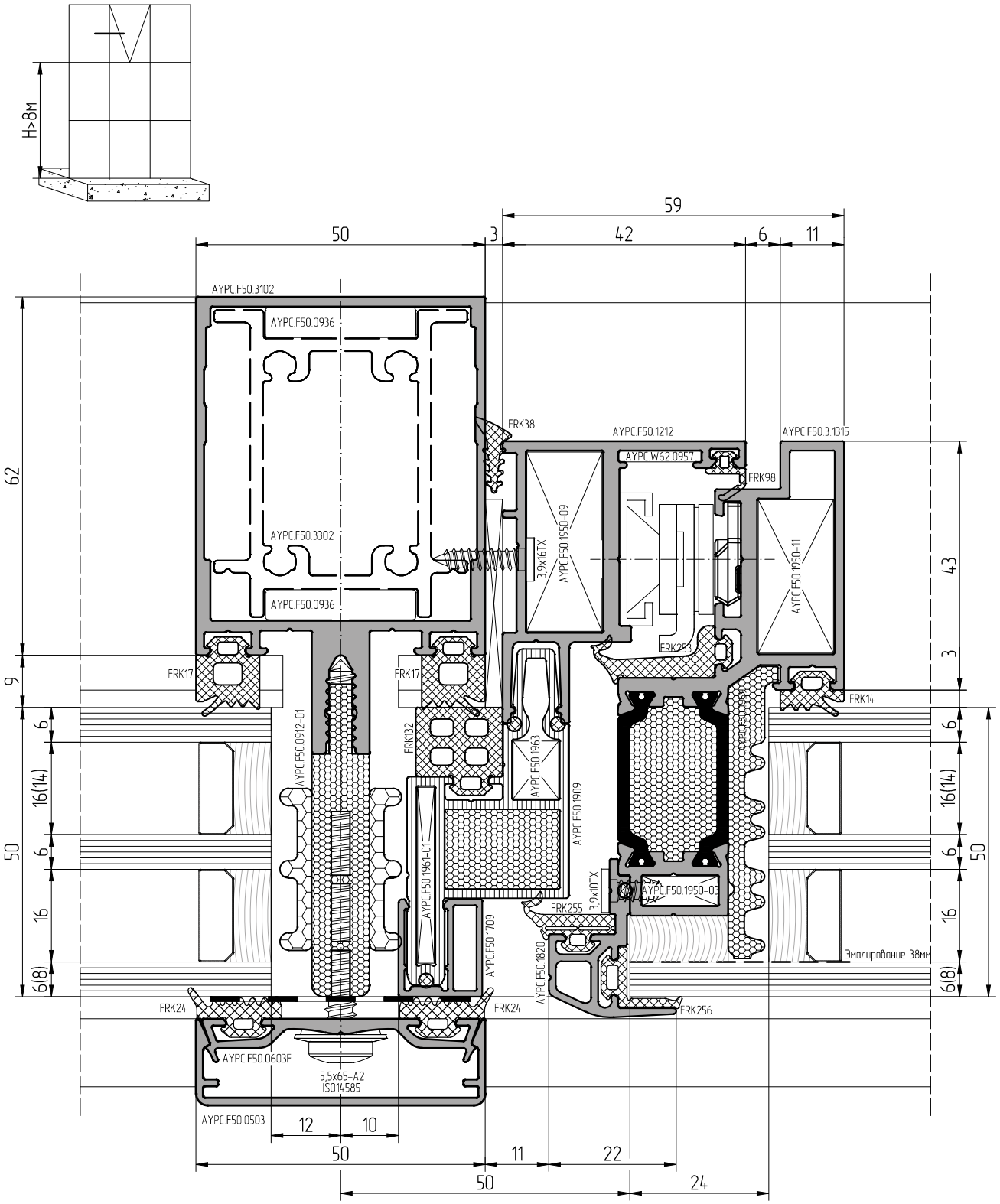

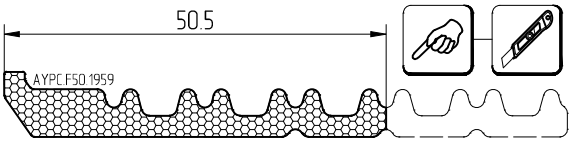

При изготовлении стеклопакетов необходимо использовать герметик, устойчивый к ультрафиолету

Масштаб 1:1

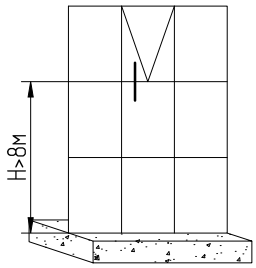

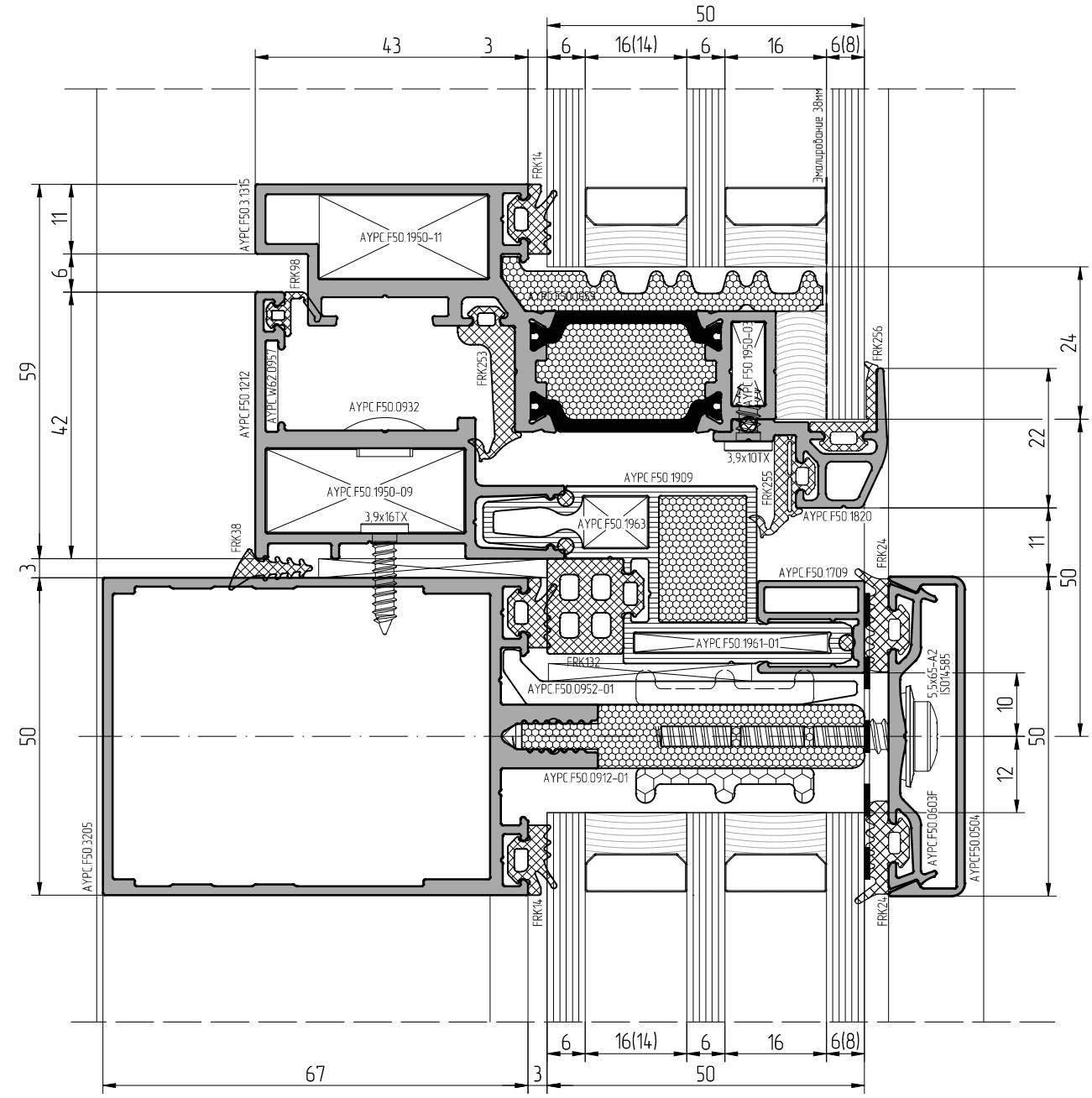

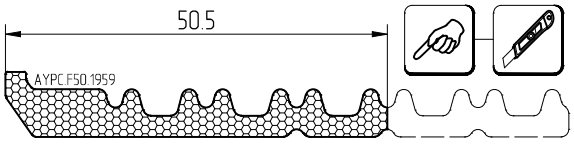

При изготовлении стеклопакетов необходимо использовать герметик, устойчивый к ультрафиолету

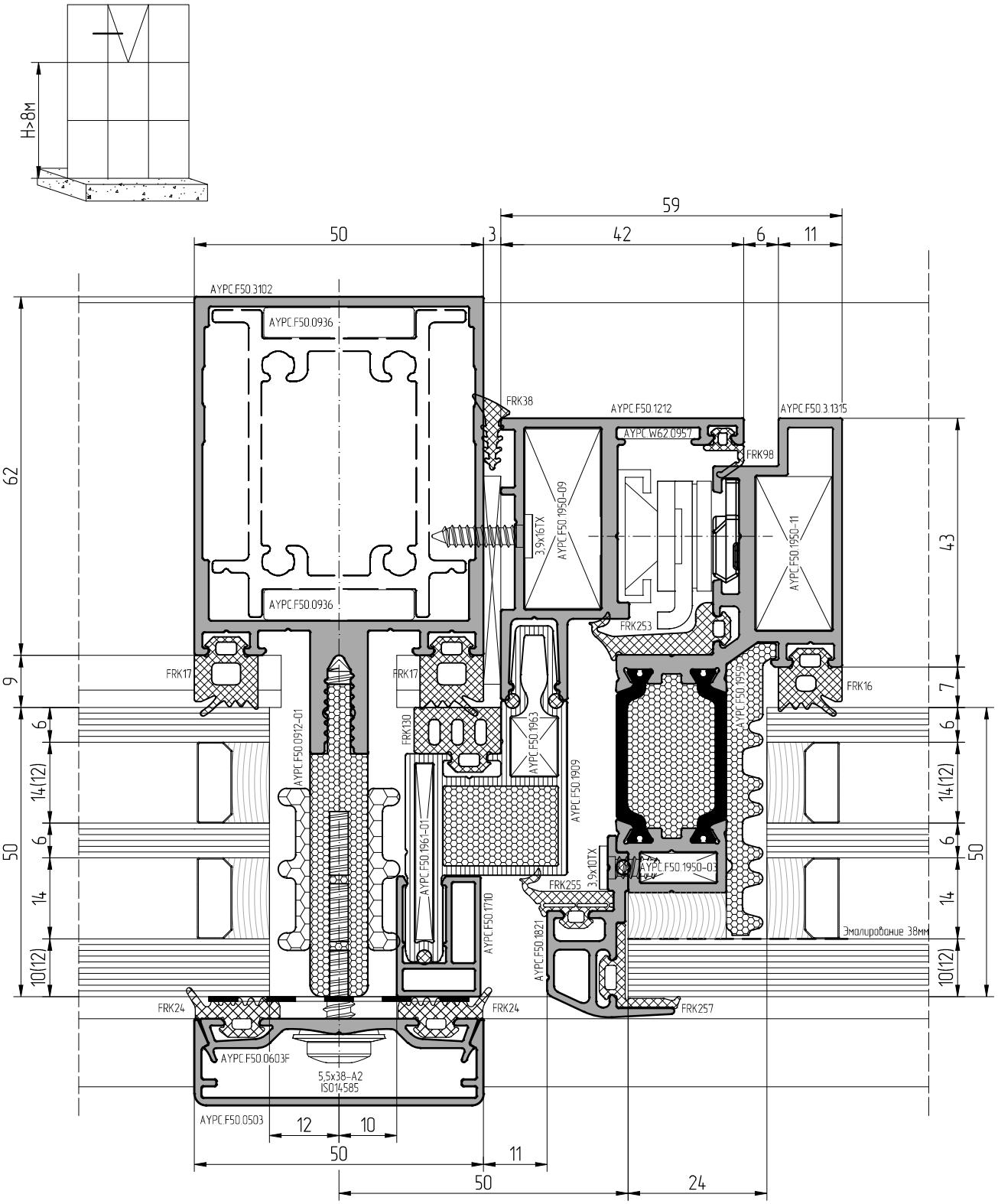

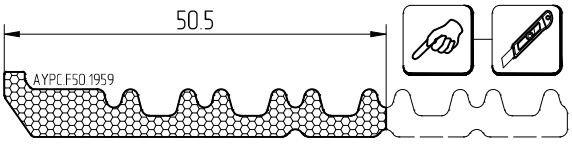

При изготовлении стеклопакетов необходимо использовать герметик, устойчивый к ультрафиолету

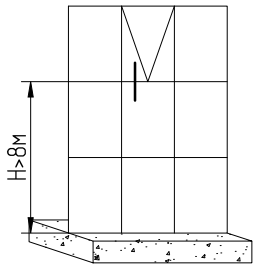

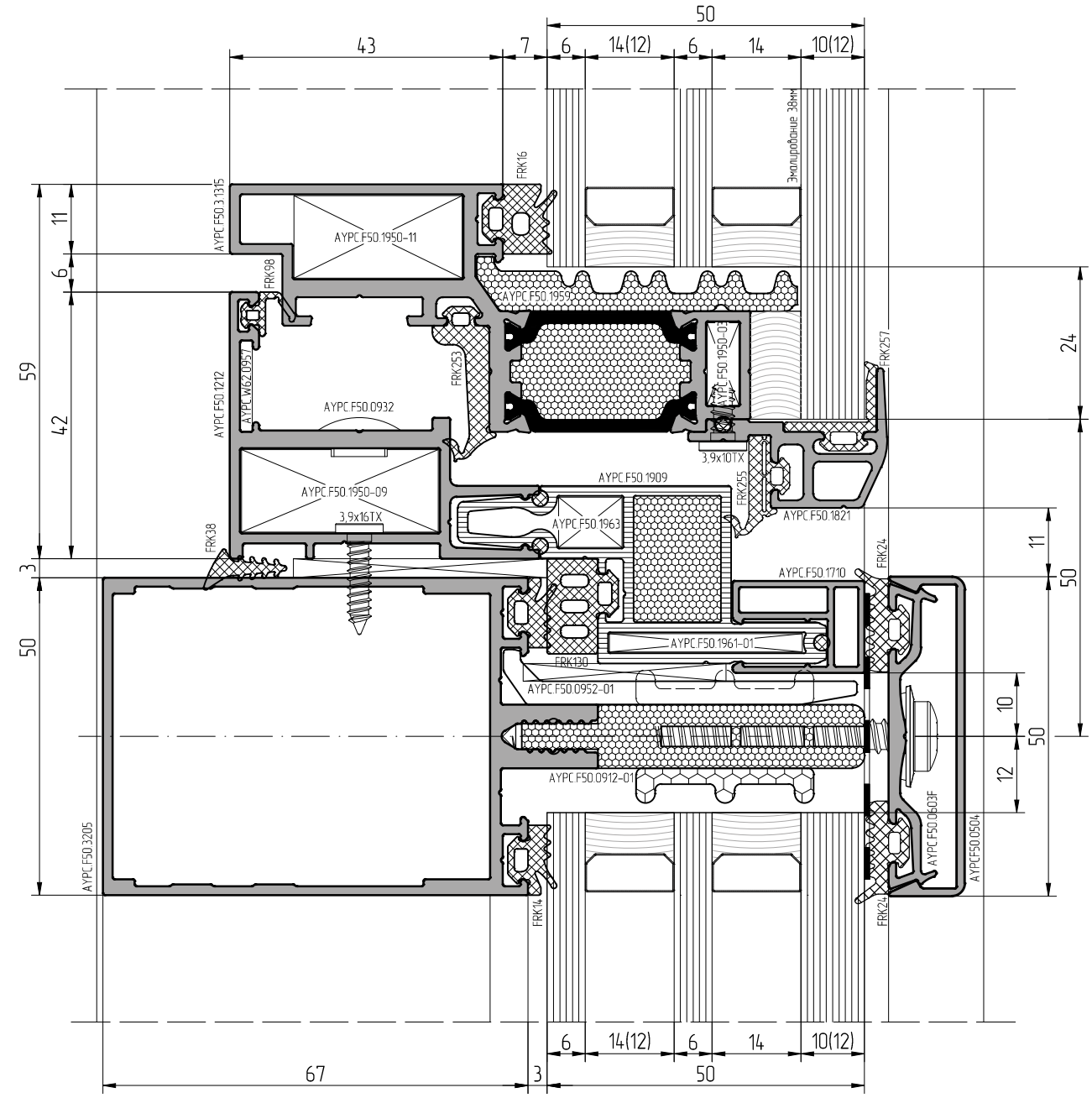

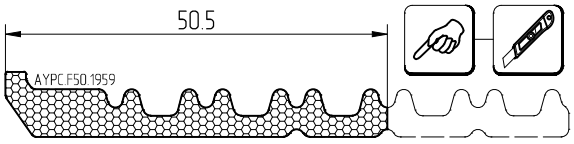

При изготовлении стеклопакетов необходимо использовать герметик, устойчивый к ультрафиолету

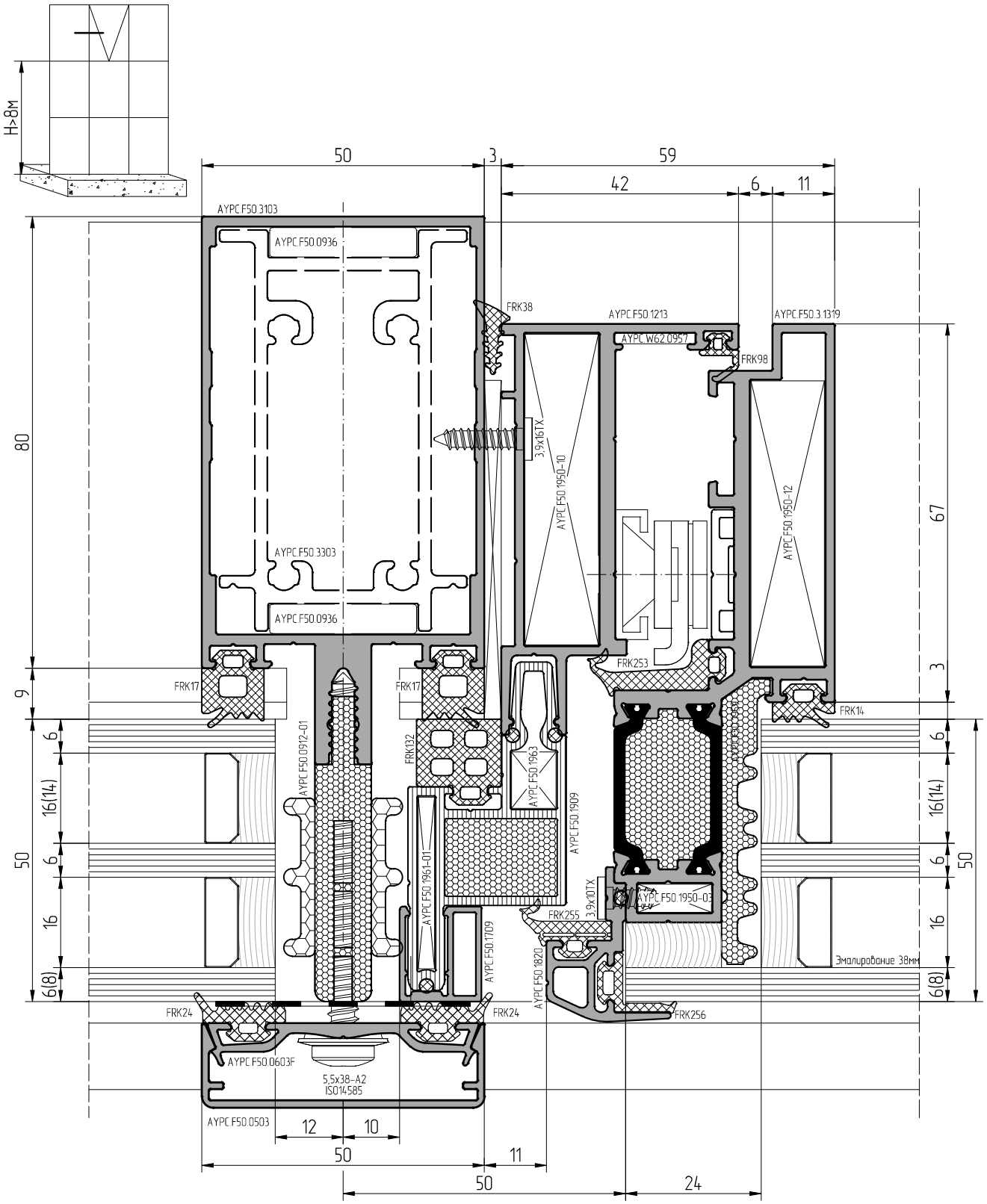

При изготовлении стеклопакетов необходимо использовать герметик, устойчивый к ультрафиолету

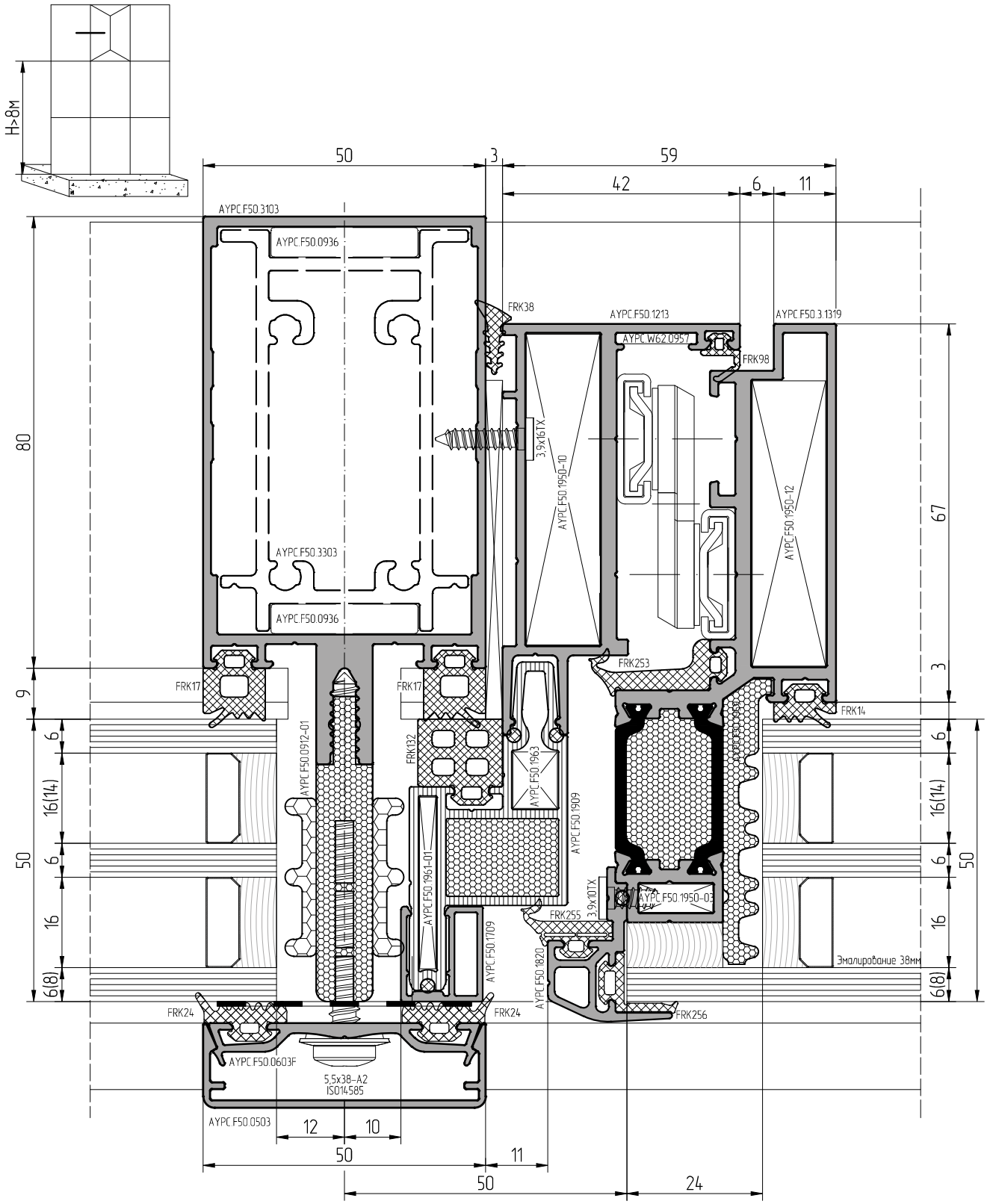

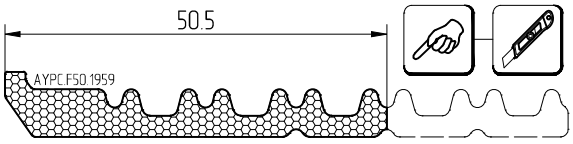

При изготовлении стеклопакетов необходимо использовать герметик, устойчивый к ультрафиолету

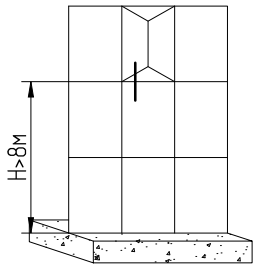

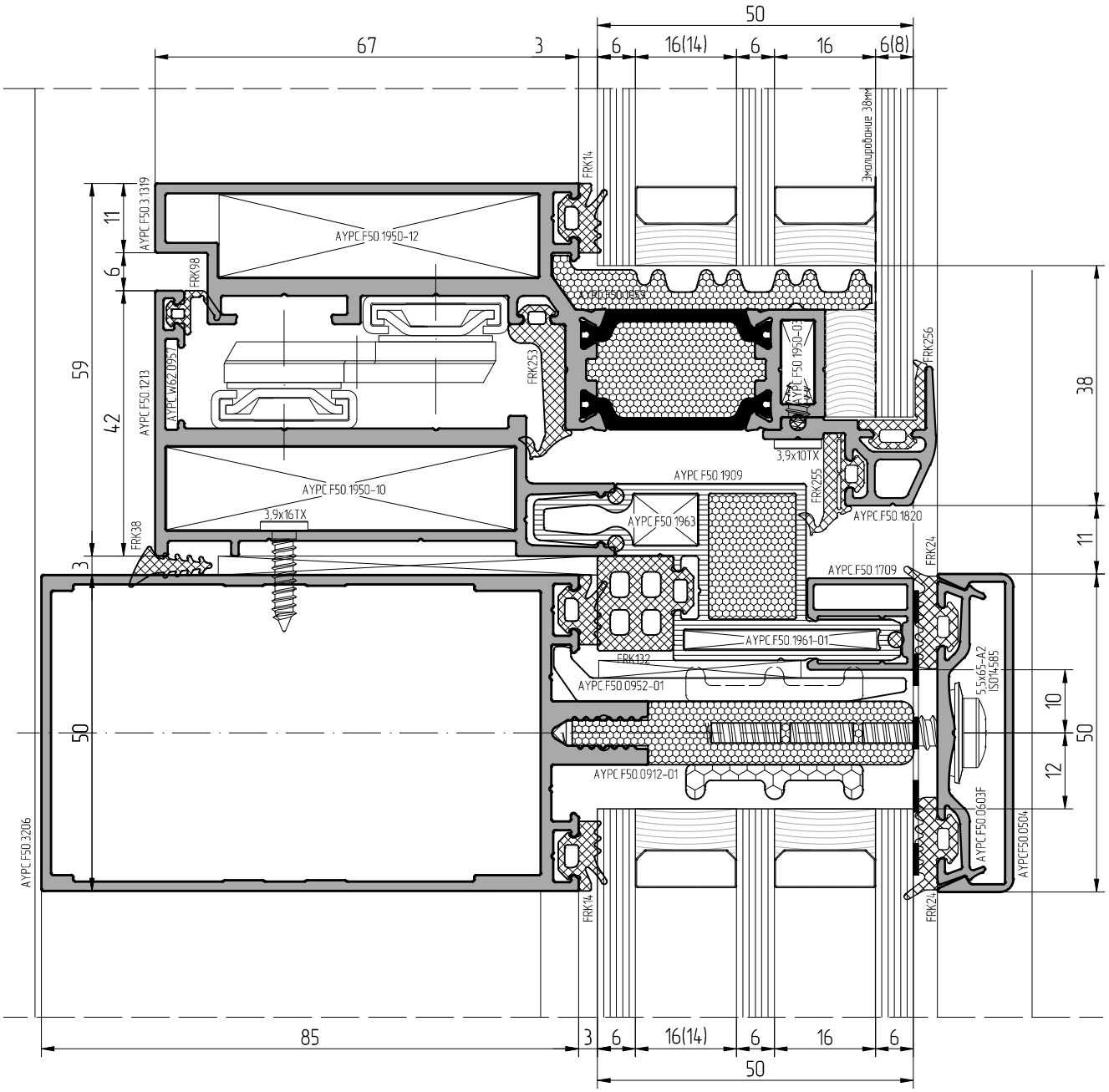

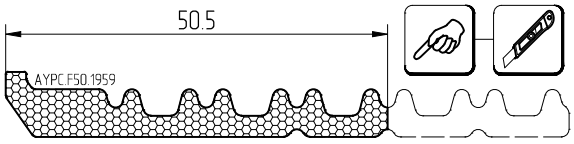

При изготовлении стеклопакетов необходимо использовать герметик, устойчивый к ультрафиолету

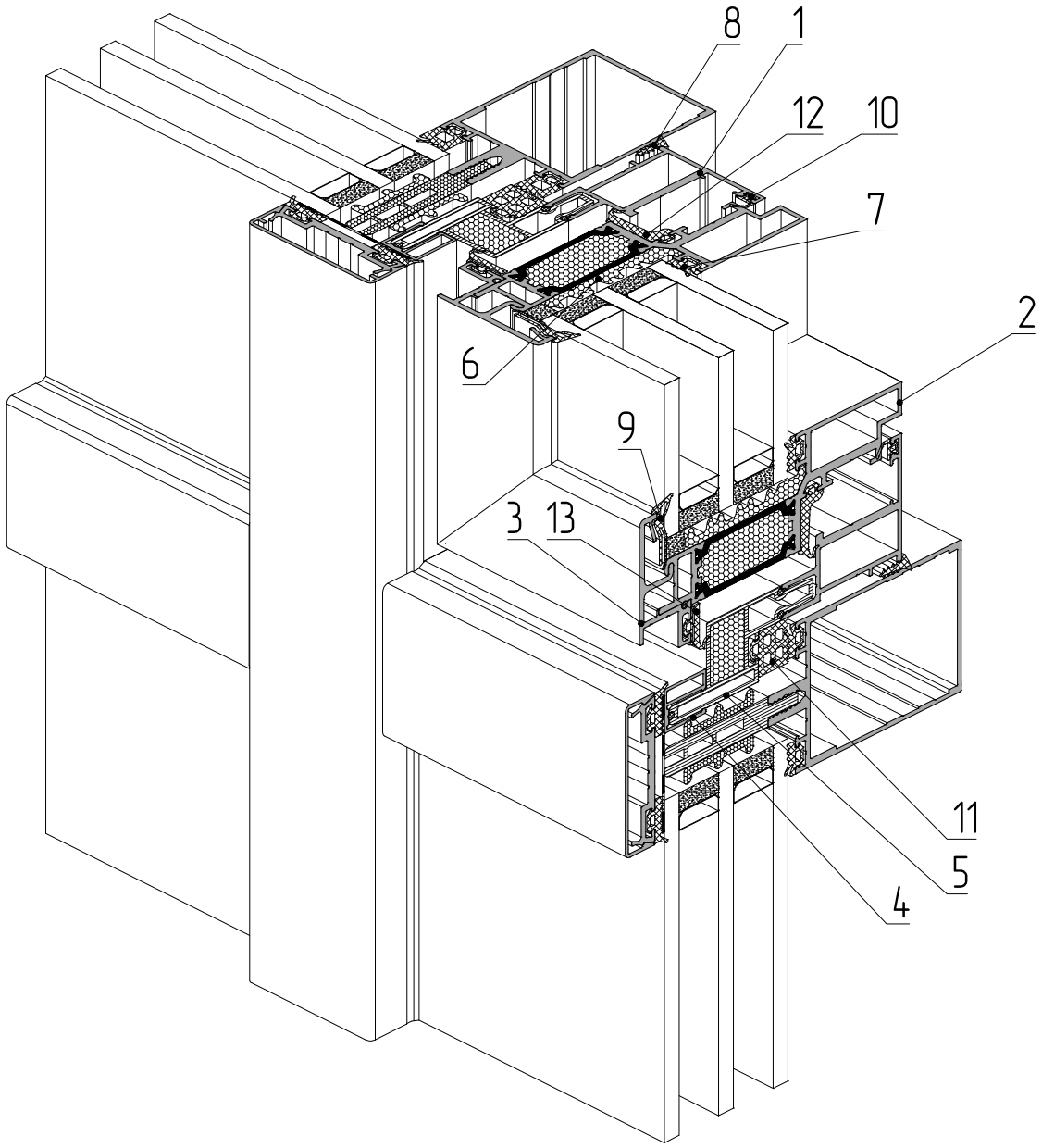

1 – профиль рамы AYPC.F50.1212
2 – профиль створки AYPC.F50.3.1327
3 – профиль прижимной планки AYPC.F50.1691
4 – профиль вспомогательный AYPC.F50.1709
5 – профиль рамы AYPC.F50.1909
6 – уплотнитель фальца AYPC.F50.1959
7 – уплотнитель резиновый FRK14
8 – уплотнитель резиновый FRK38
9 – уплотнитель резиновый FRK69
10 – уплотнитель резиновый FRK98
11 – уплотнитель резиновый FRK132
12 – уплотнитель резиновый FRK253
13 – уплотнитель резиновый FRK255

ALT F50TT

Масштаб 1:1

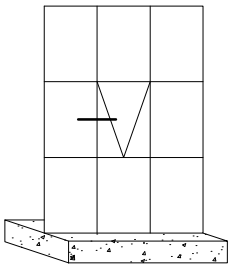

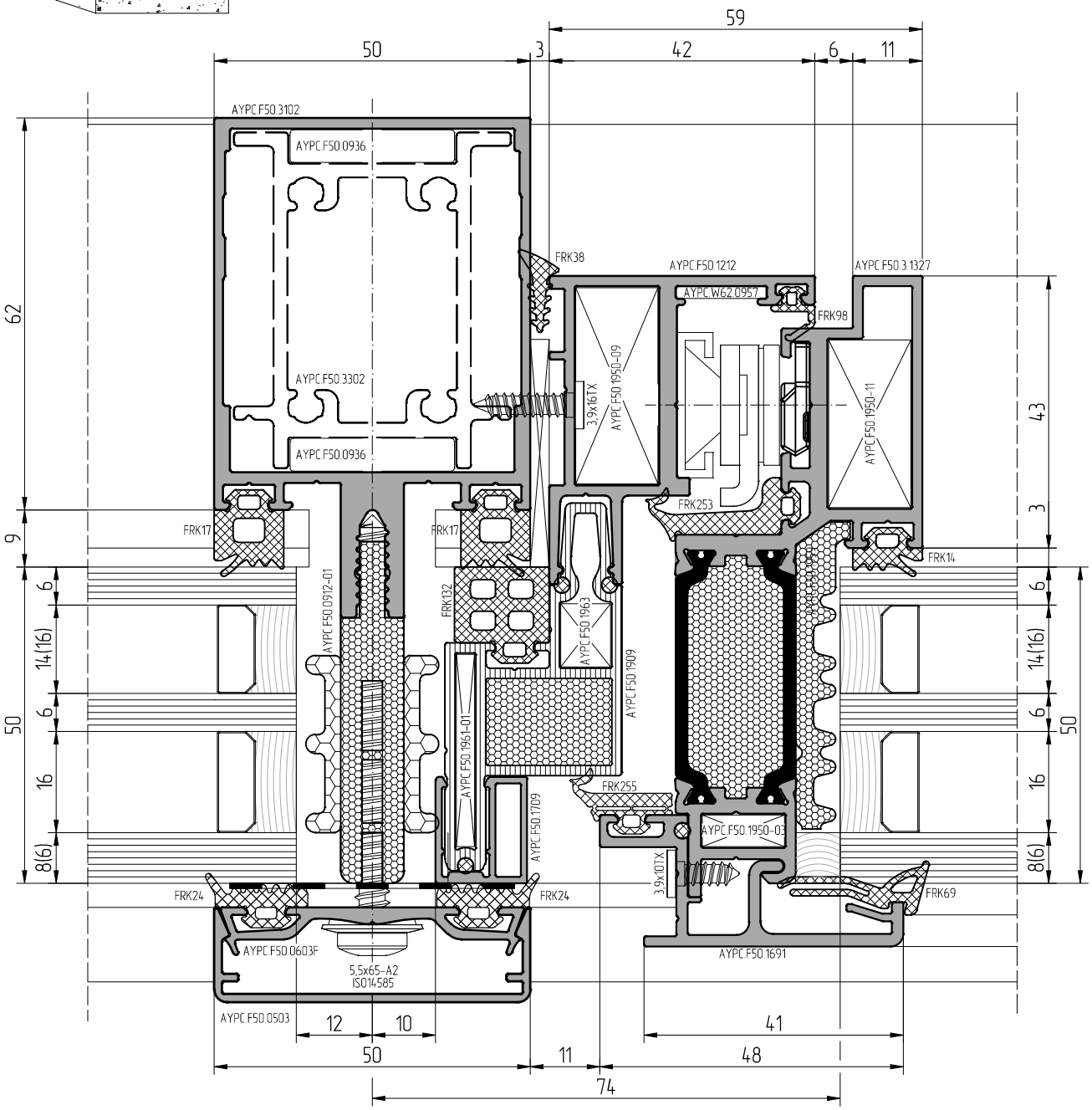

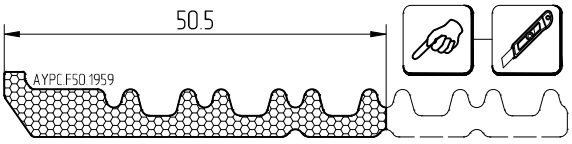

При изготовлении стеклопакетов необходимо использовать герметик, устойчивый к ультрафиолету

Масштаб 1:1

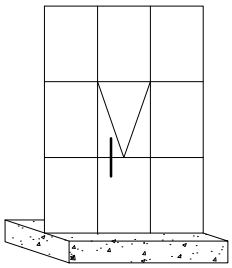

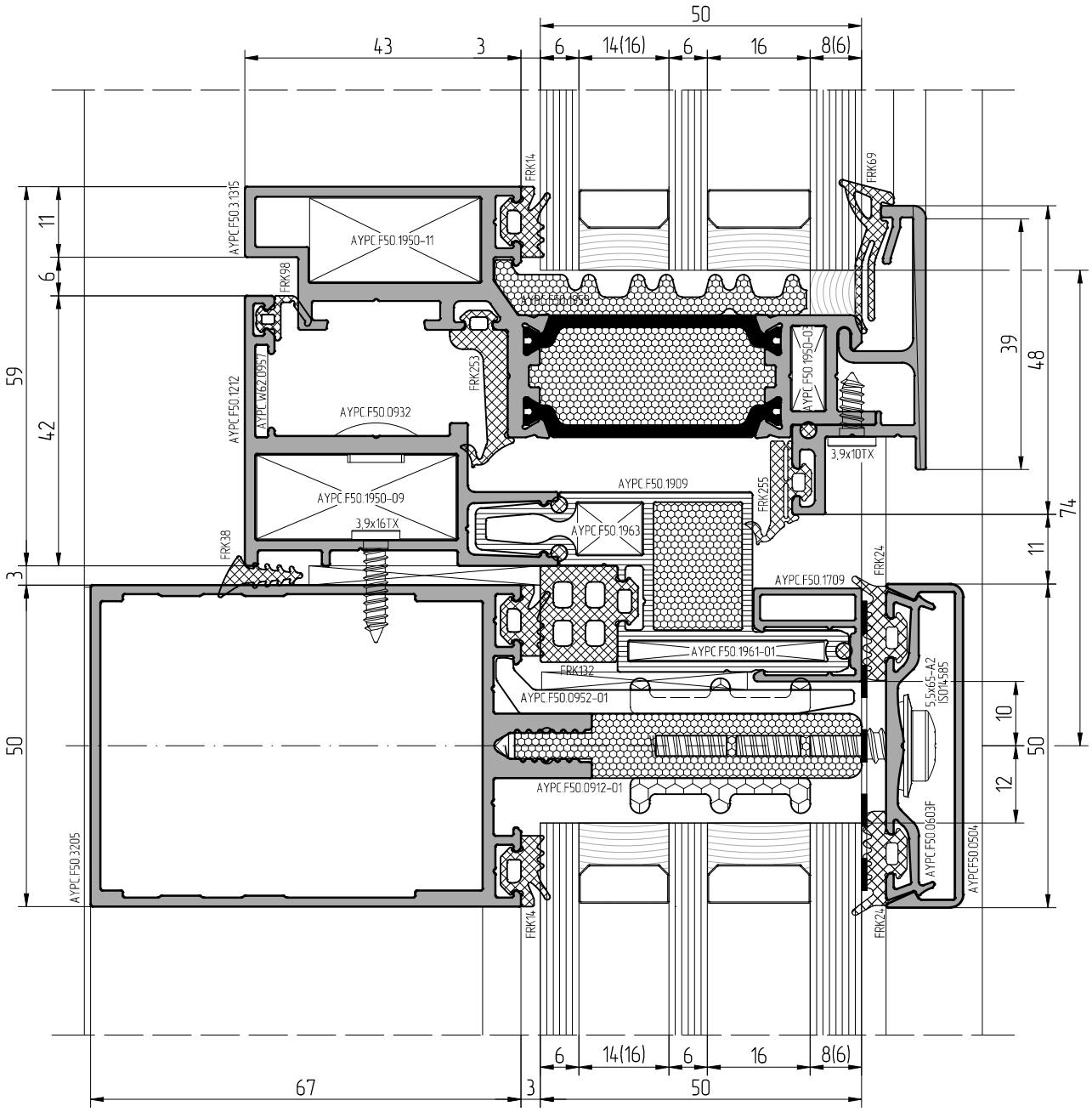

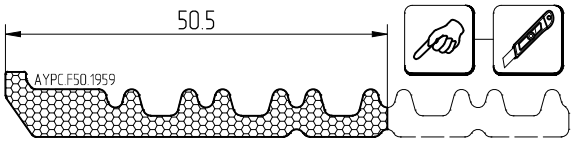

При изготовлении стеклопакетов необходимо использовать герметик, устойчивый к ультрафиолету

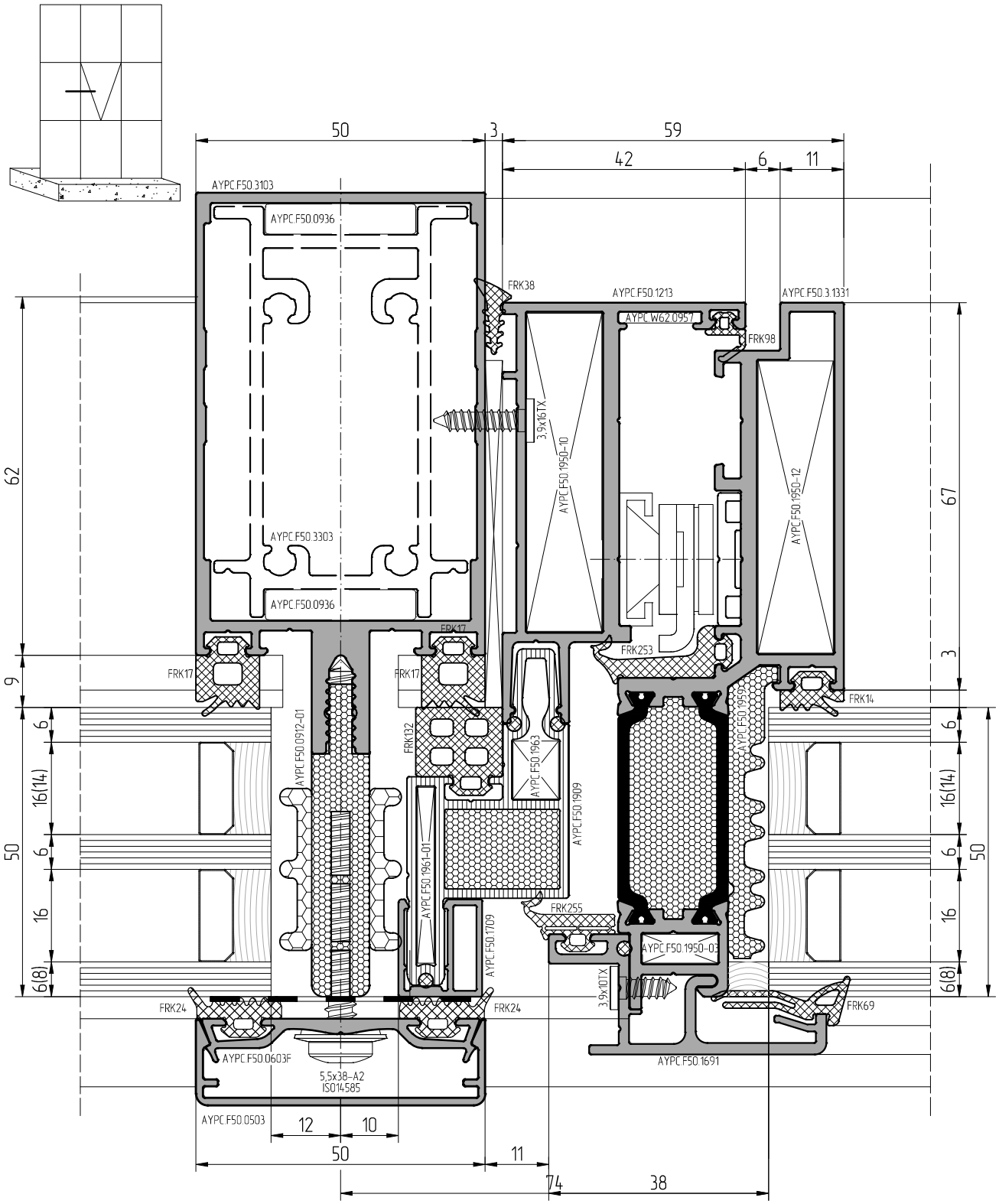

При изготовлении стеклопакетов необходимо использовать герметик, устойчивый к ультрафиолету

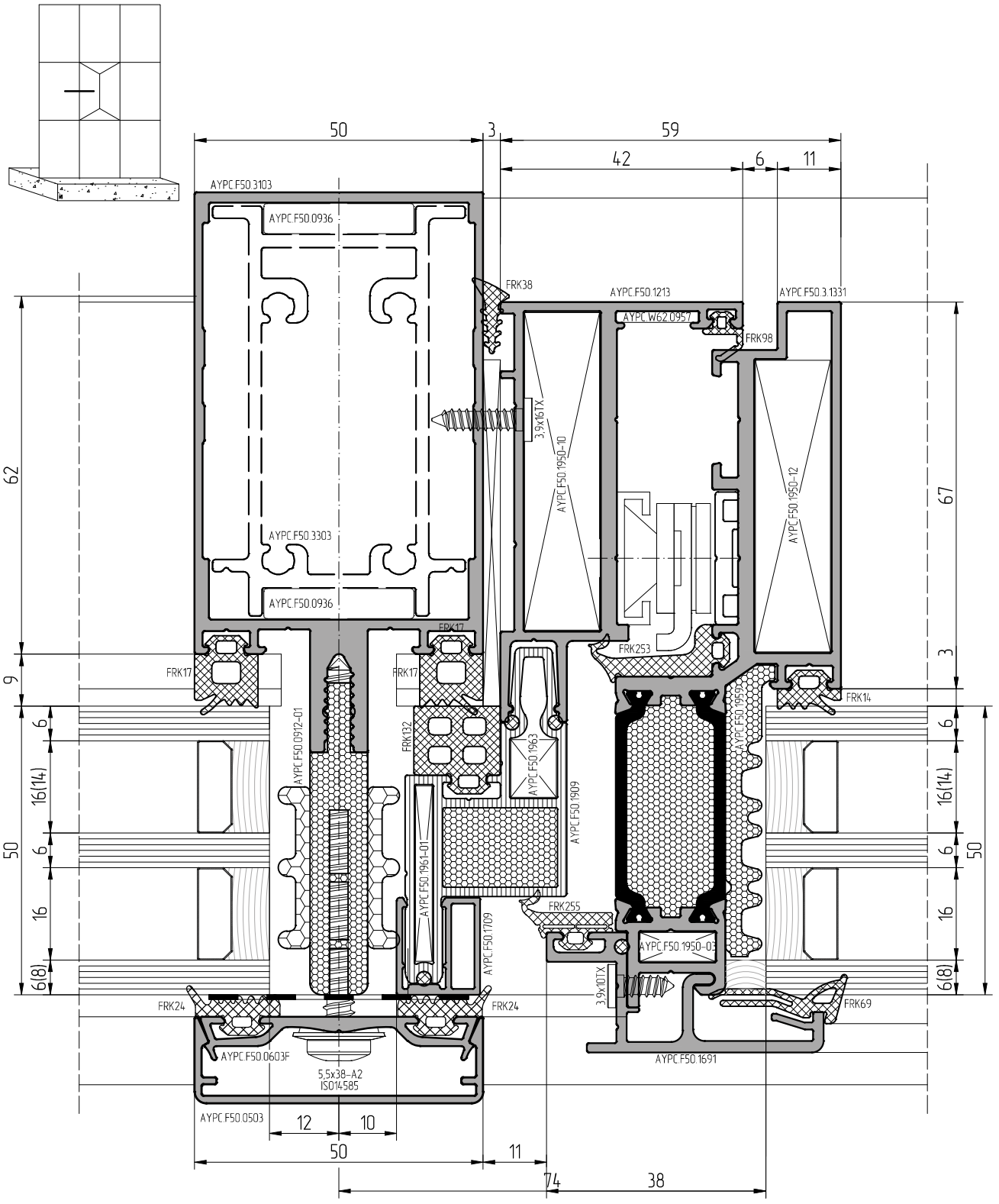

При изготовлении стеклопакетов необходимо использовать герметик, устойчивый к ультрафиолету

АЛЮТЕХ
ПРОФИЛЬНЫЕ СИСТЕМЫ

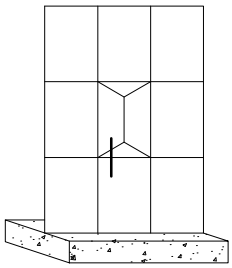

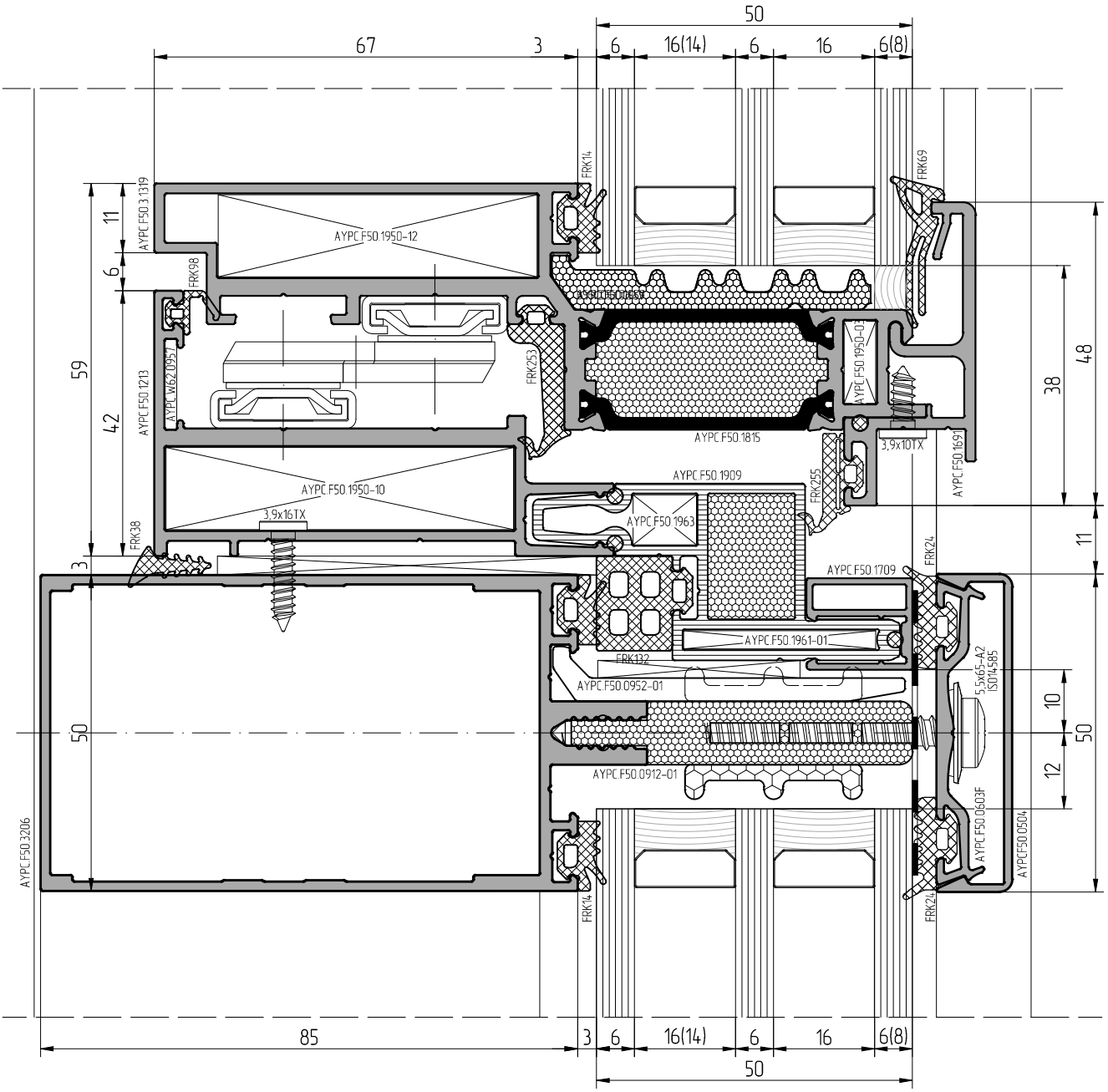

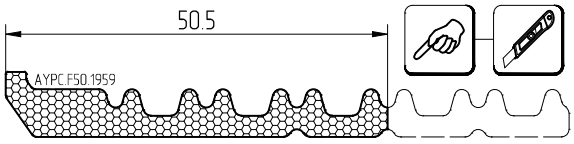

При изготовлении стеклопакетов необходимо использовать герметик, устойчивый к ультрафиолету

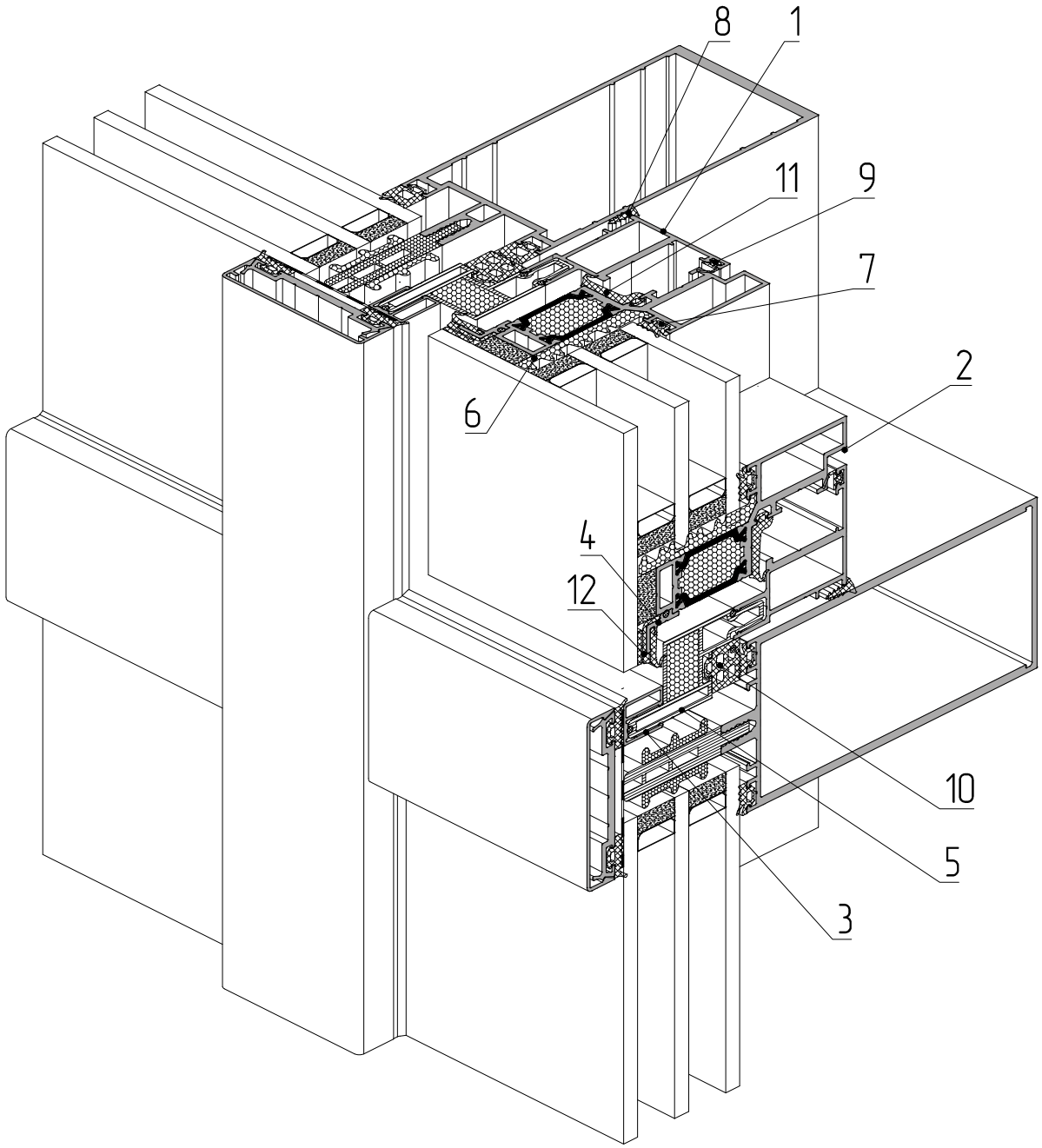

1 – профиль рамы AYPC.F50.1212
2 – профиль створки AYPC.F50.3.1315
3 – профиль вспомогательный AYPC.F50.1709
4 – профиль опорный под стеклопакет AYPC.F50.1815
5 – профиль рамы AYPC.F50.1909
6 – уплотнитель фальца AYPC.F50.1959
7 – уплотнитель резиновый FRK14
8 – уплотнитель резиновый FRK38
9 – уплотнитель резиновый FRK98
10 – уплотнитель резиновый FRK132
11 – уплотнитель резиновый FRK253
12 – уплотнитель резиновый FRK254

ALT F60

Масштаб 1:1

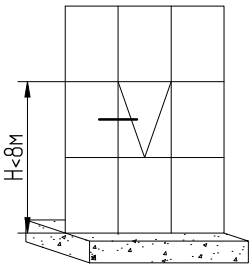

6(8)	6мм	8мм
FRK254	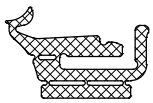	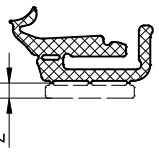 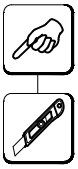

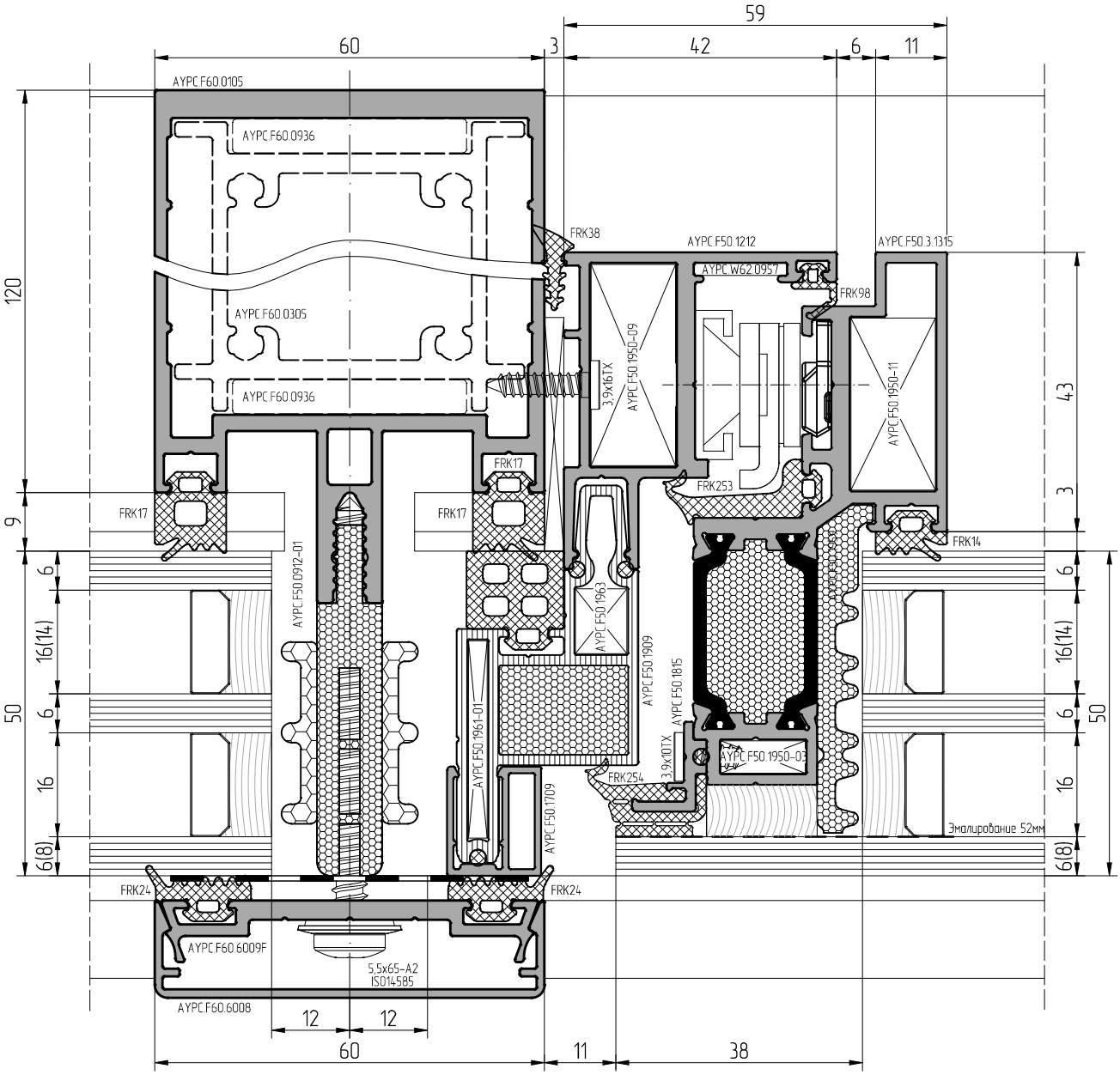

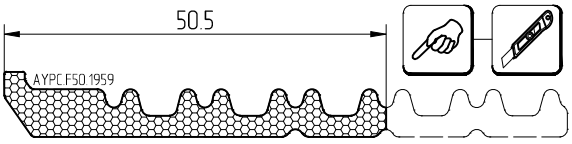

При изготовлении стеклопакетов необходимо использовать герметик, устойчивый к ультрафиолету

Масштаб 1:1

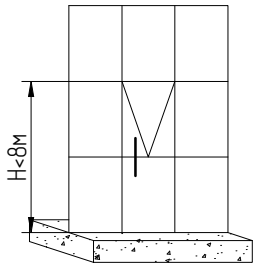

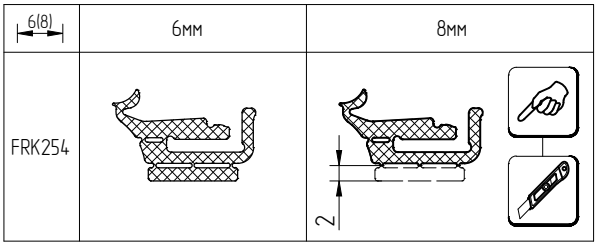

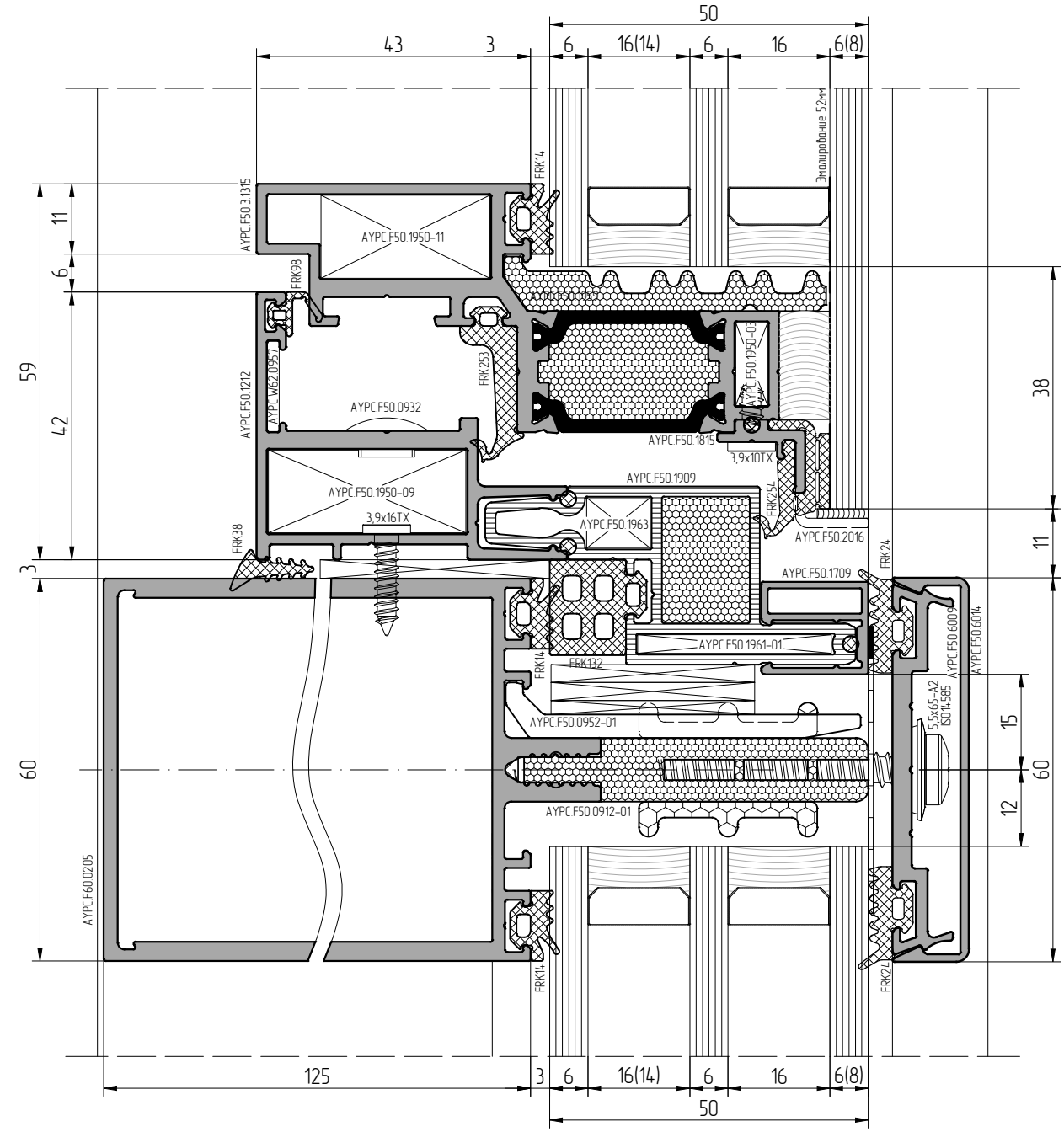

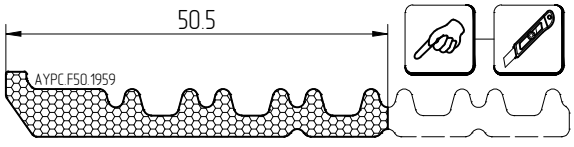

При изготовлении стеклопакетов необходимо использовать герметик, устойчивый к ультрафиолету

АЛЮТЕХ
ПРОФИЛЬНЫЕ СИСТЕМЫ

Масштаб 1:1

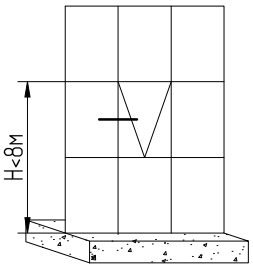

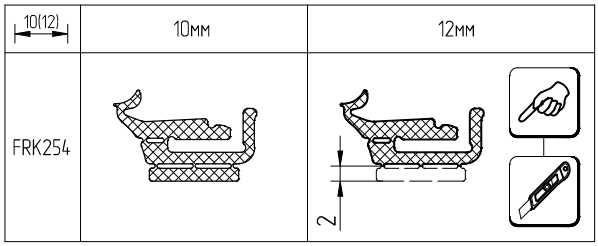

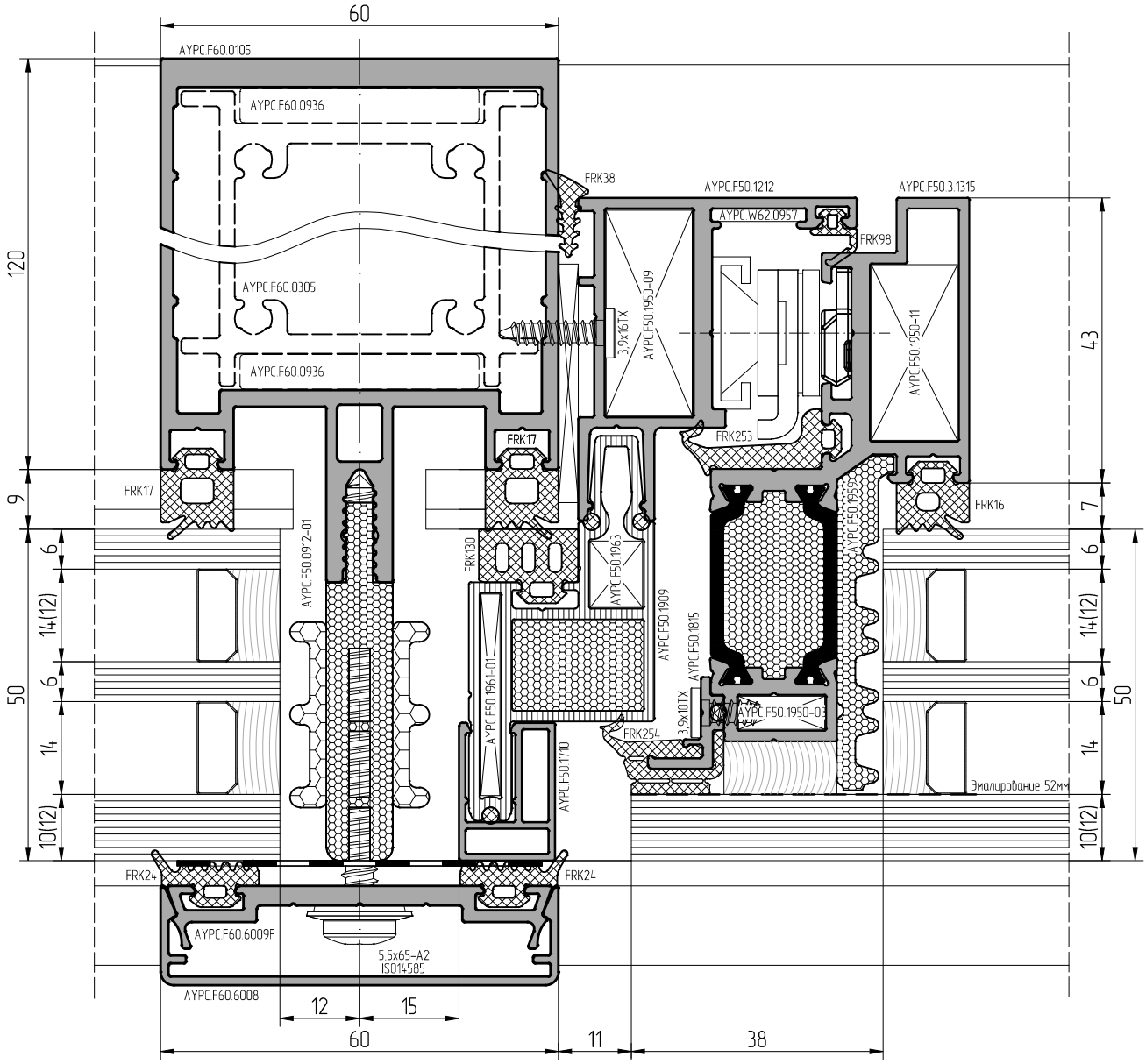

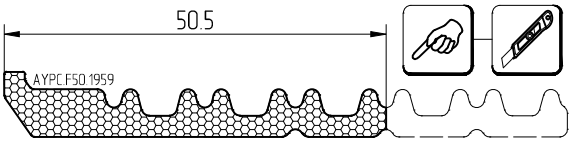

При изготовлении стеклопакетов необходимо использовать герметик, устойчивый к ультрафиолету

Масштаб 1:1

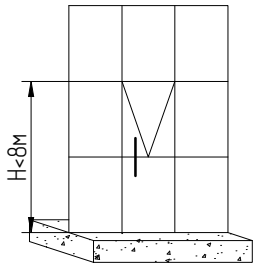

10(12)	10мм	12мм
FRK254	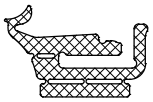	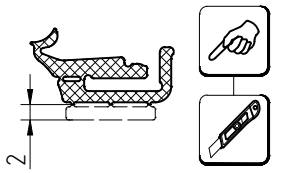

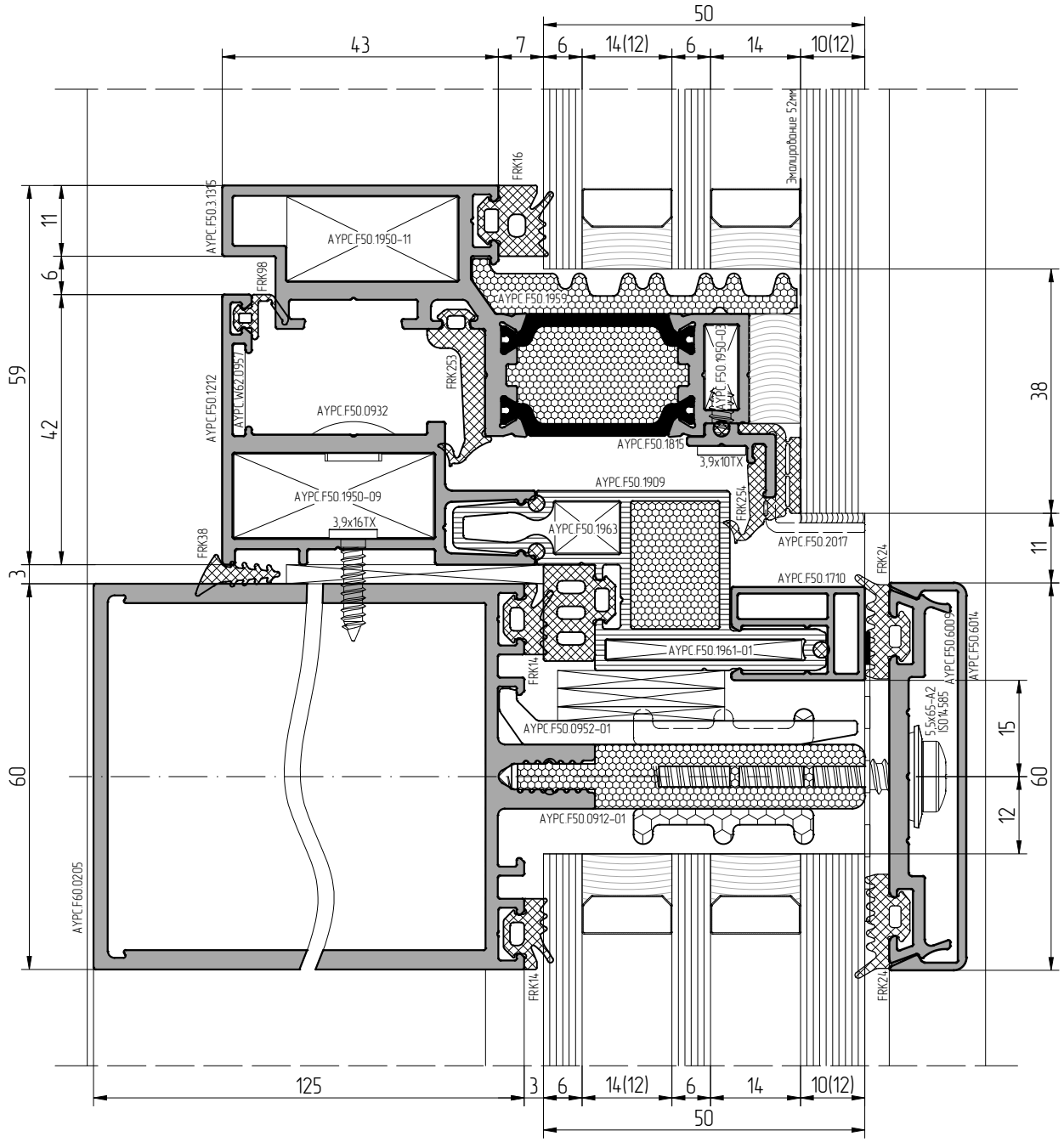

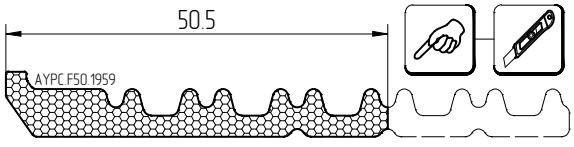

При изготовлении стеклопакетов необходимо использовать герметик, устойчивый к ультрафиолету

АЛЮТЕХ
ПРОФИЛЬНЫЕ СИСТЕМЫ

Масштаб 1:1

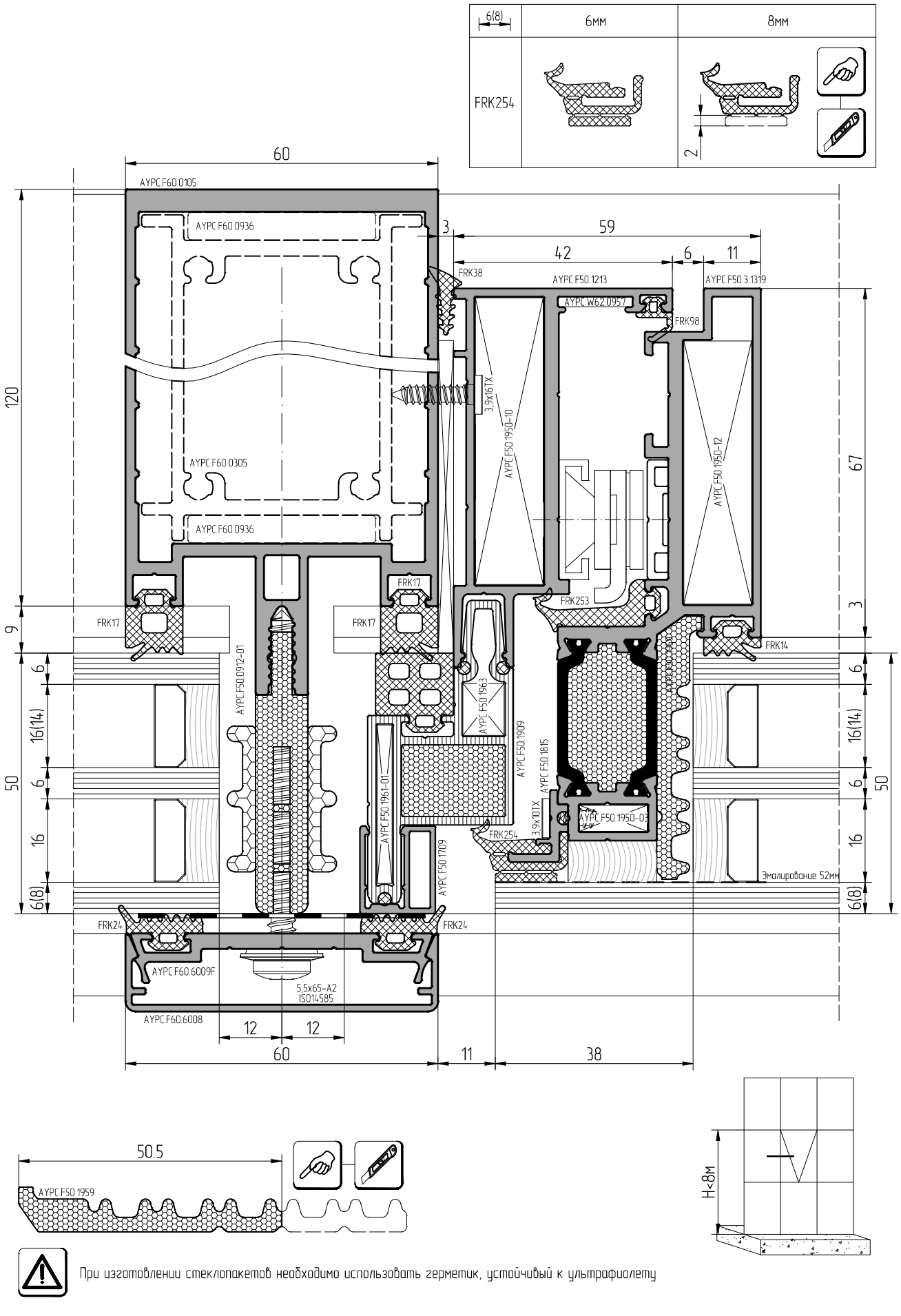

При изготовлении стеклопакетов необходимо использовать герметик, устойчивый к ультрафиолету

Масштаб 1:1

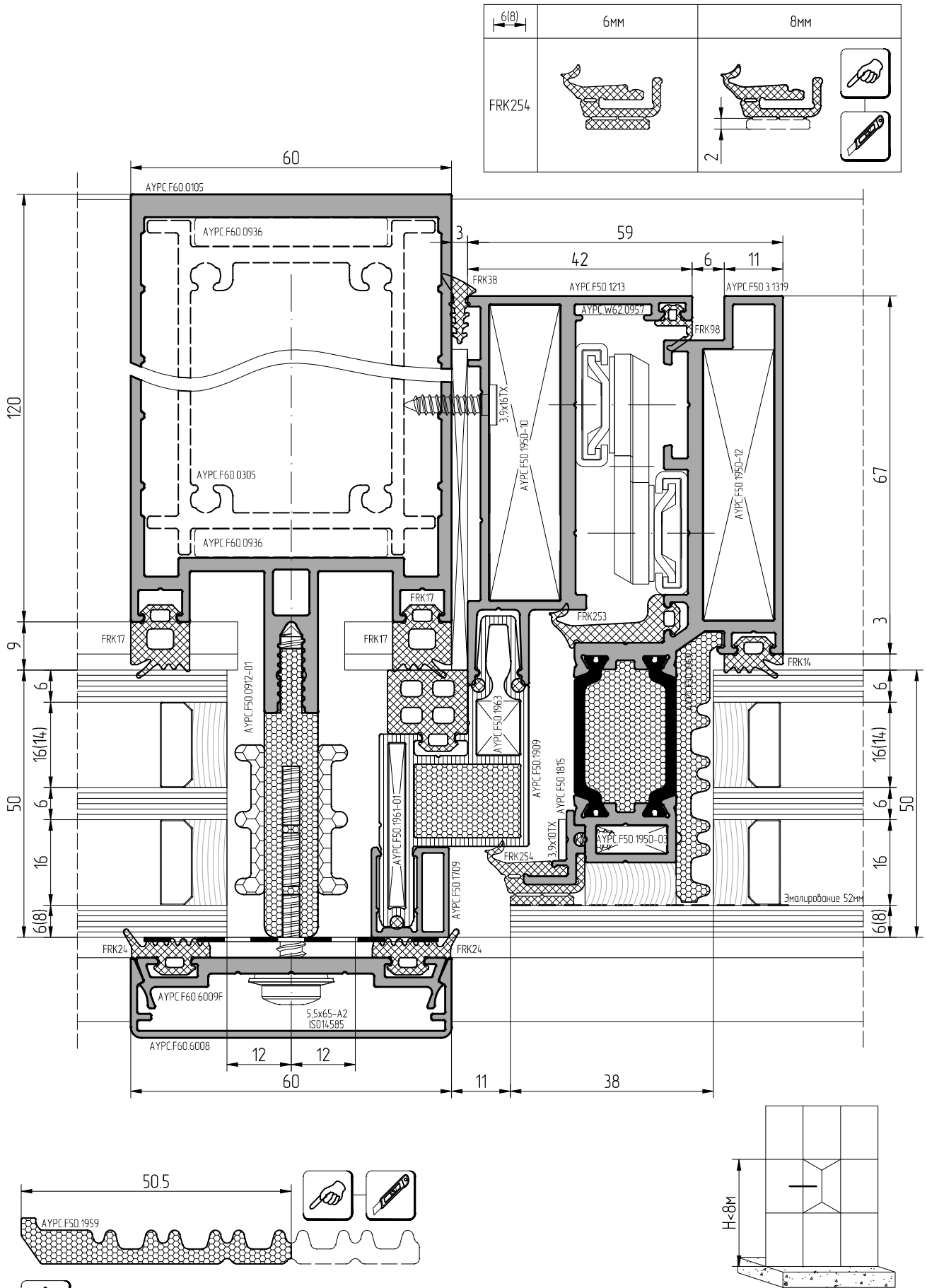

При изготовлении стеклопакетов необходимо использовать герметик, устойчивый к ультрафиолету

АЛЮТЕХ
ПРОФИЛЬНЫЕ СИСТЕМЫ

Масштаб 1:1

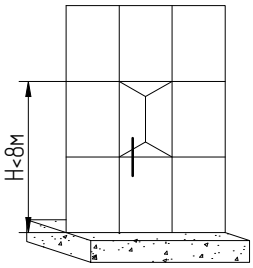

10(12)	10мм	12мм
FRK254	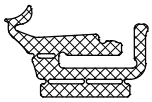	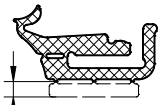

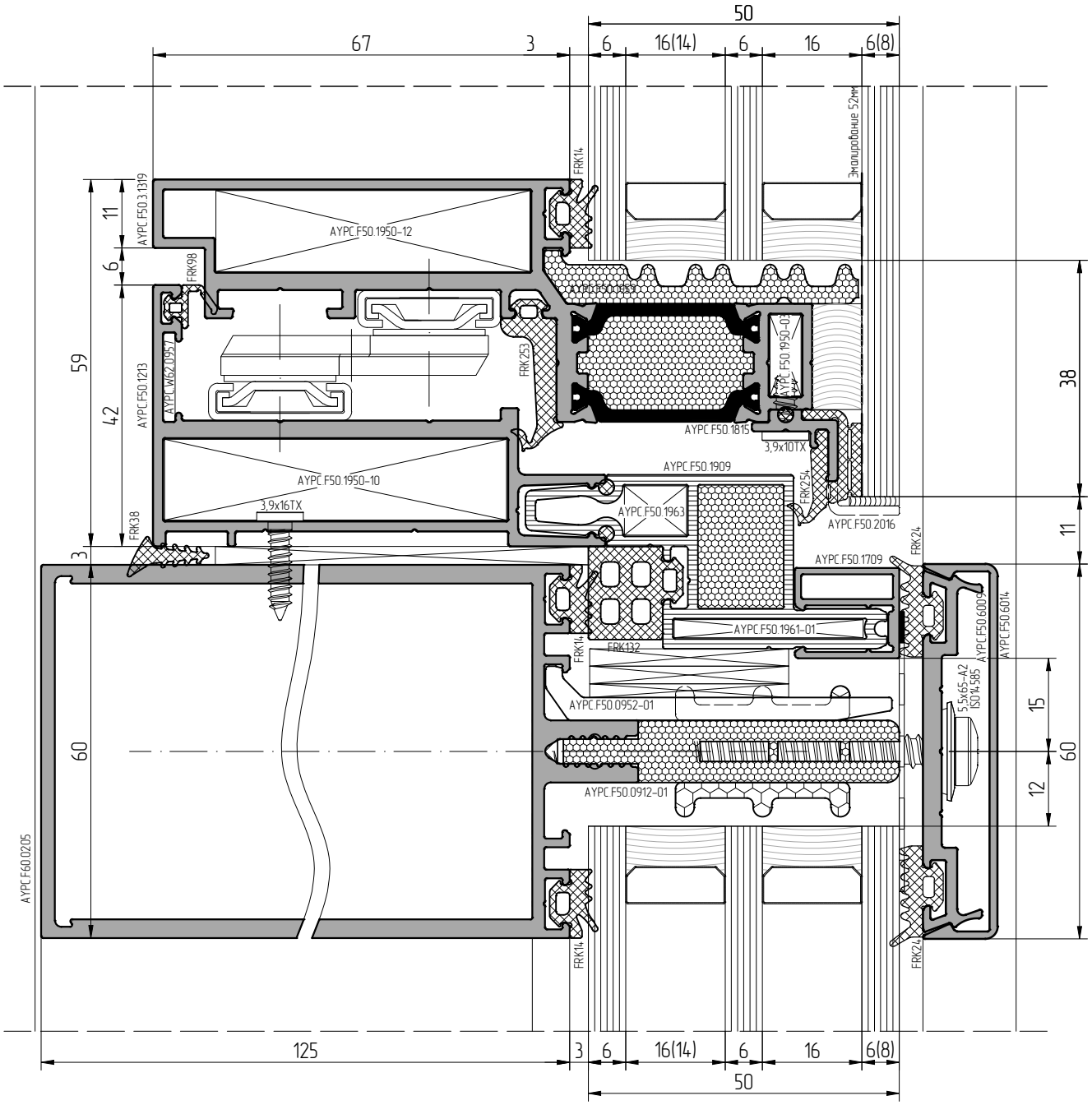

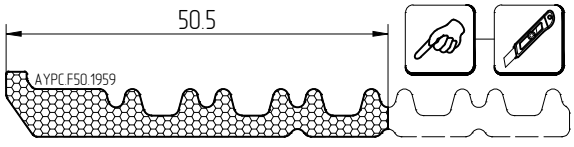

При изготовлении стеклопакетов необходимо использовать герметик, устойчивый к ультрафиолету

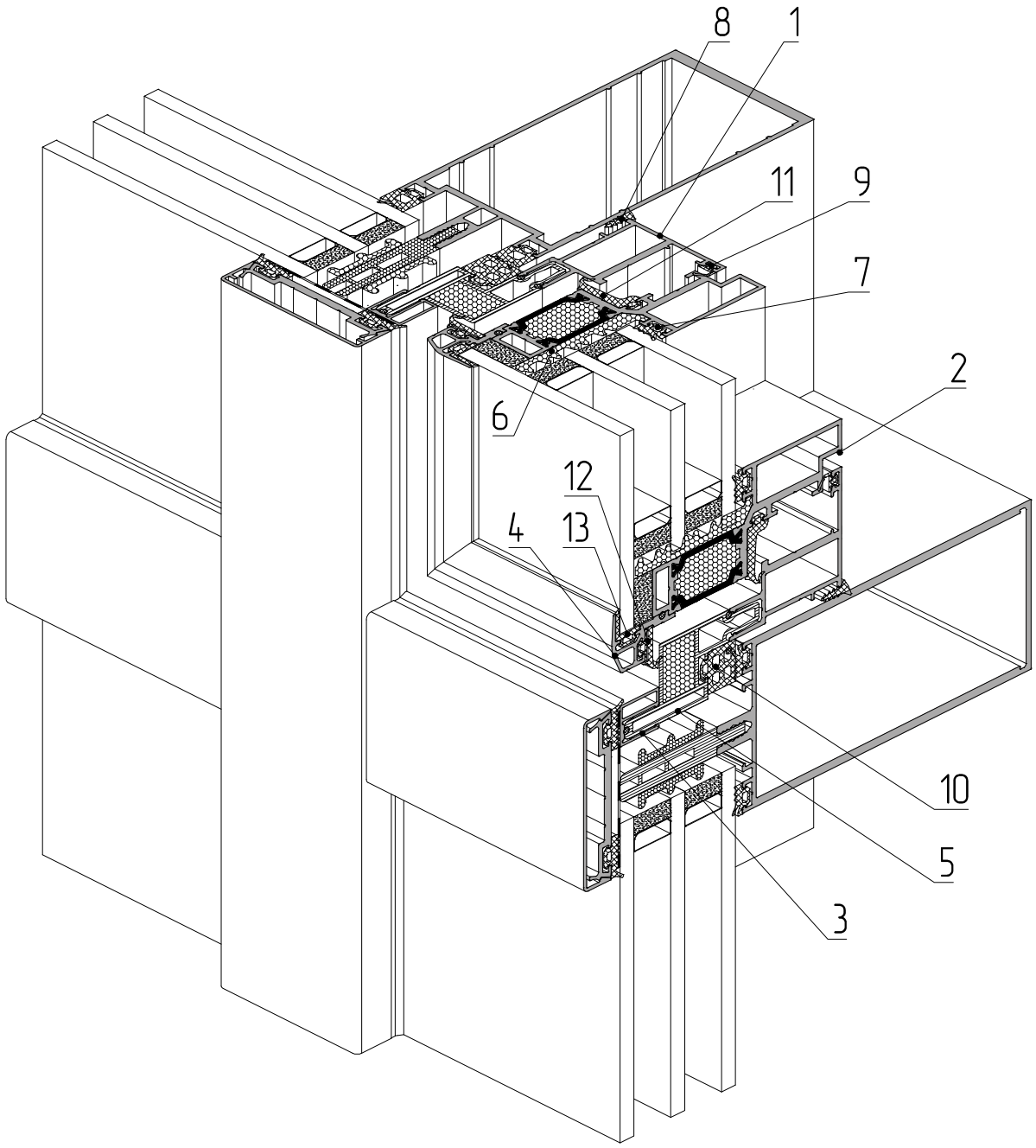

1 – профиль рамы AYPC.F50.1212
2 – профиль створки AYPC.F50.3.1315
3 – профиль вспомогательный AYPC.F50.1709
4 – профиль опорный под стеклопакет AYPC.F50.1820
5 – профиль рамы AYPC.F50.1909
6 – уплотнитель фальца AYPC.F50.1959
7 – уплотнитель резиновый FRK14
8 – уплотнитель резиновый FRK38
9 – уплотнитель резиновый FRK98
10 – уплотнитель резиновый FRK132
11 – уплотнитель резиновый FRK253
12 – уплотнитель резиновый FRK255
13 – уплотнитель резиновый FRK256

ALT F60

АЛЮТЕХ
ПРОФИЛЬНЫЕ СИСТЕМЫ

Масштаб 1:1

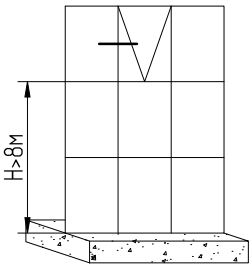

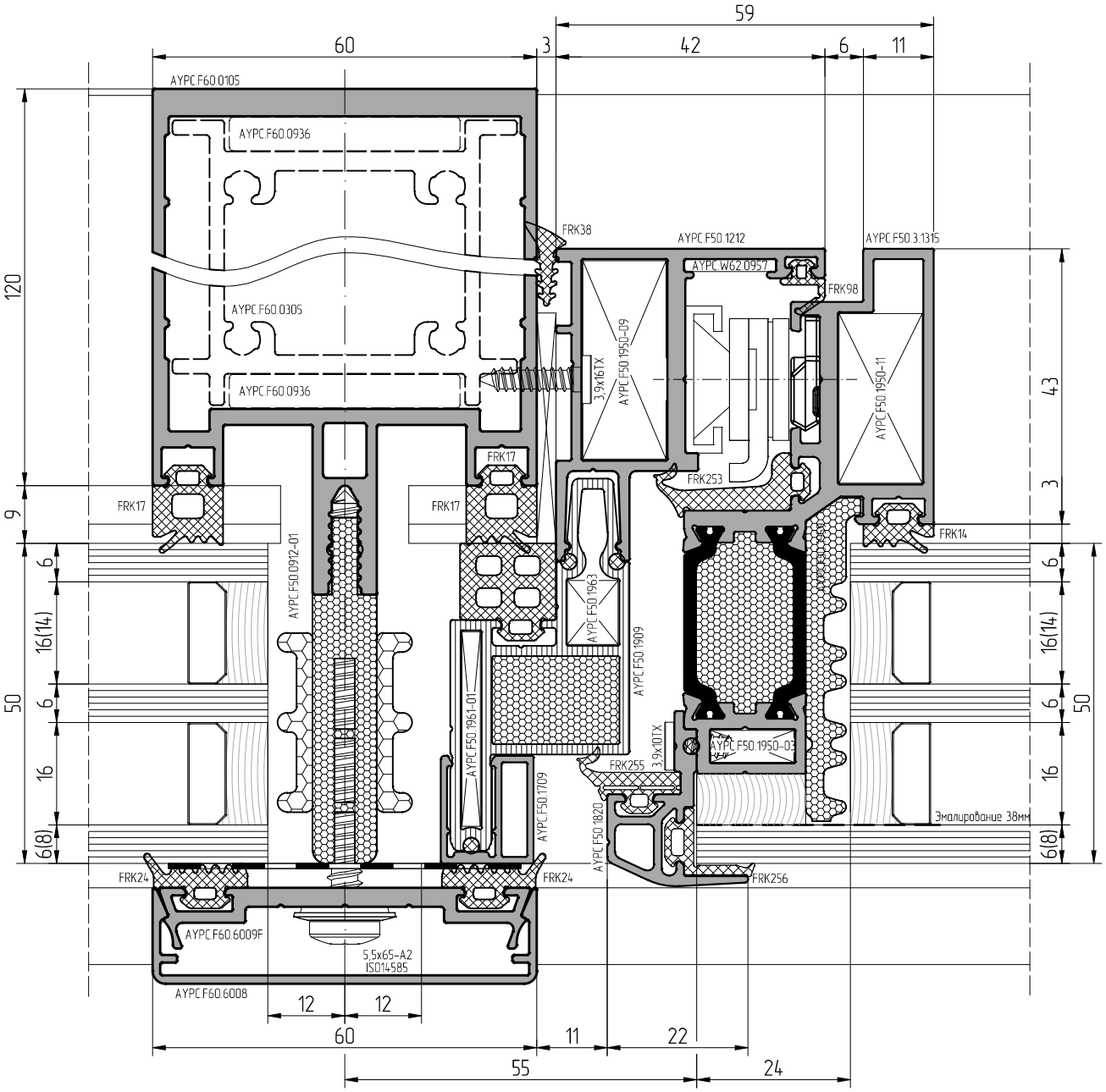

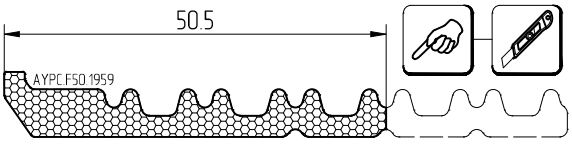

При изготовлении стеклопакетов необходимо использовать герметик, устойчивый к ультрафиолету

Масштаб 1:1

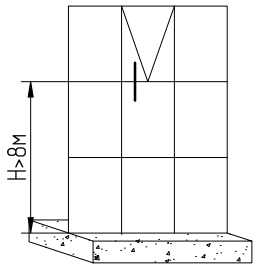

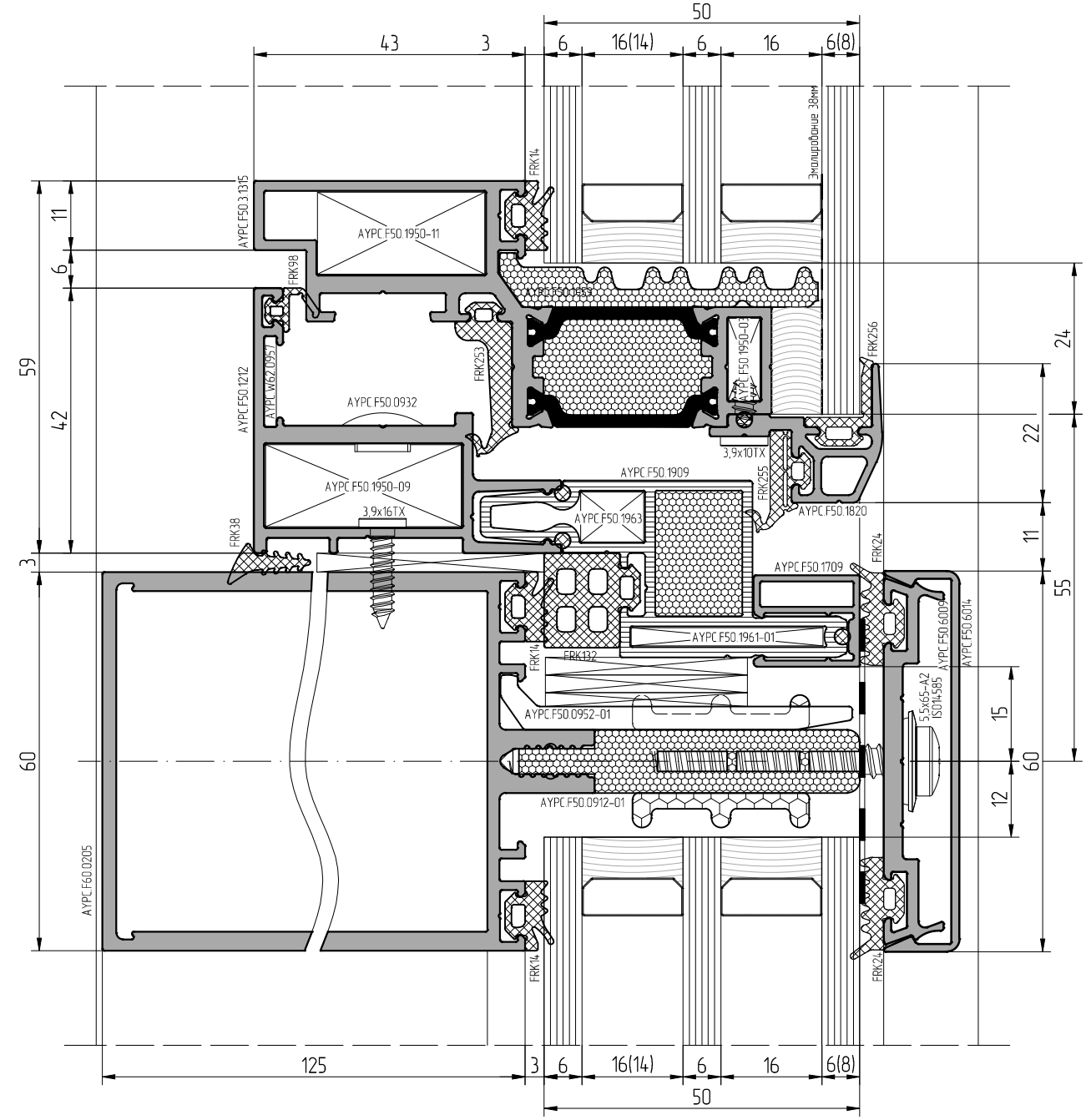

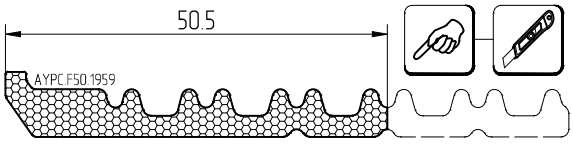

При изготовлении стеклопакетов необходимо использовать герметик, устойчивый к ультрафиолету

АЛЮТЕХ
ПРОФИЛЬНЫЕ СИСТЕМЫ

Масштаб 1:1

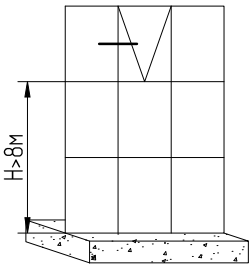

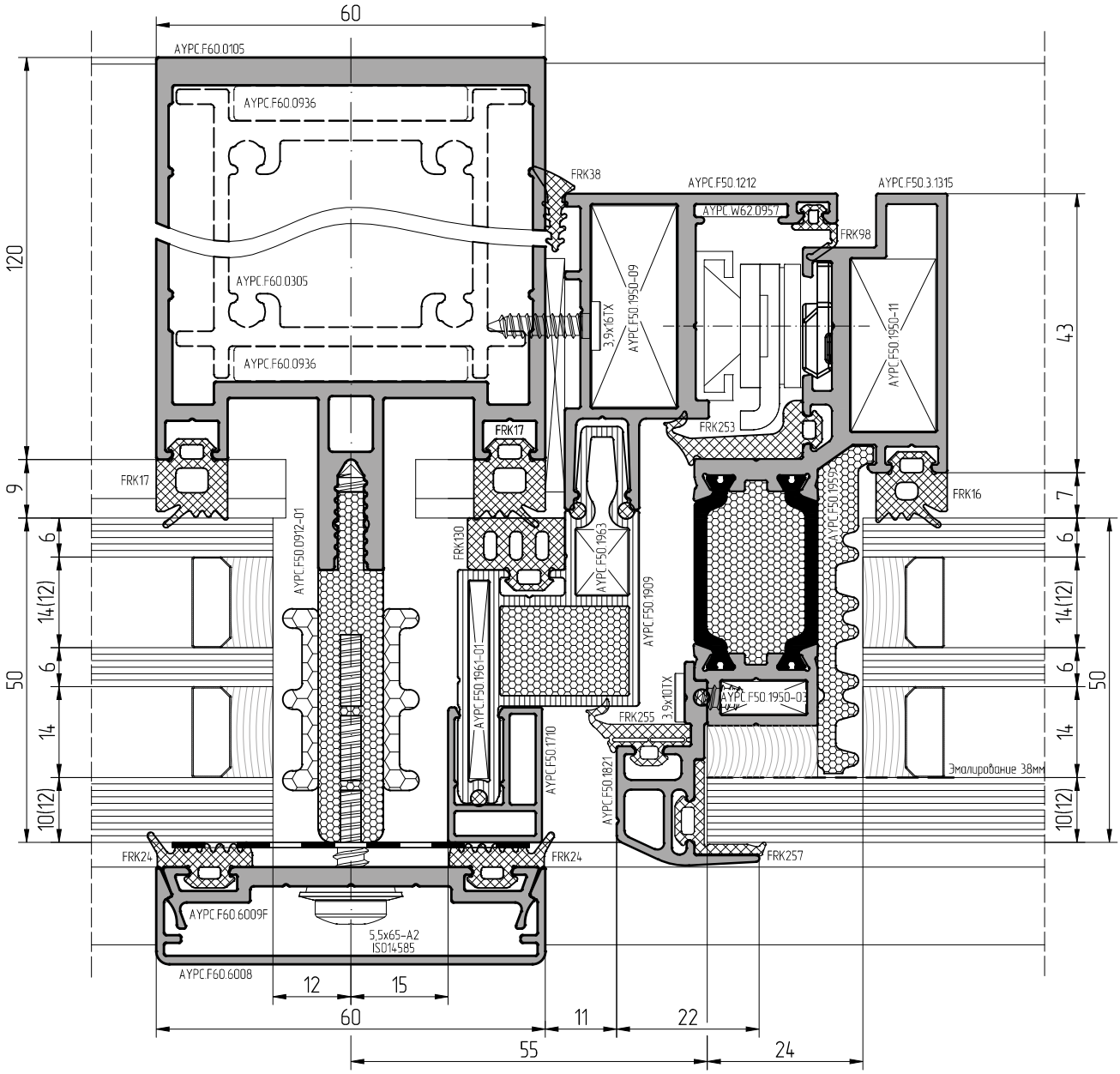

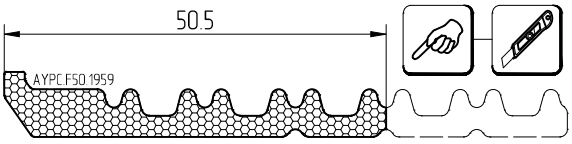

При изготовлении стеклопакетов необходимо использовать герметик, устойчивый к ультрафиолету

Масштаб 1:1

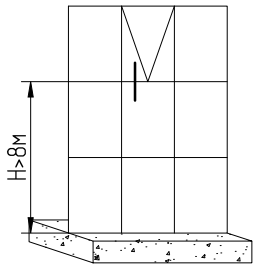

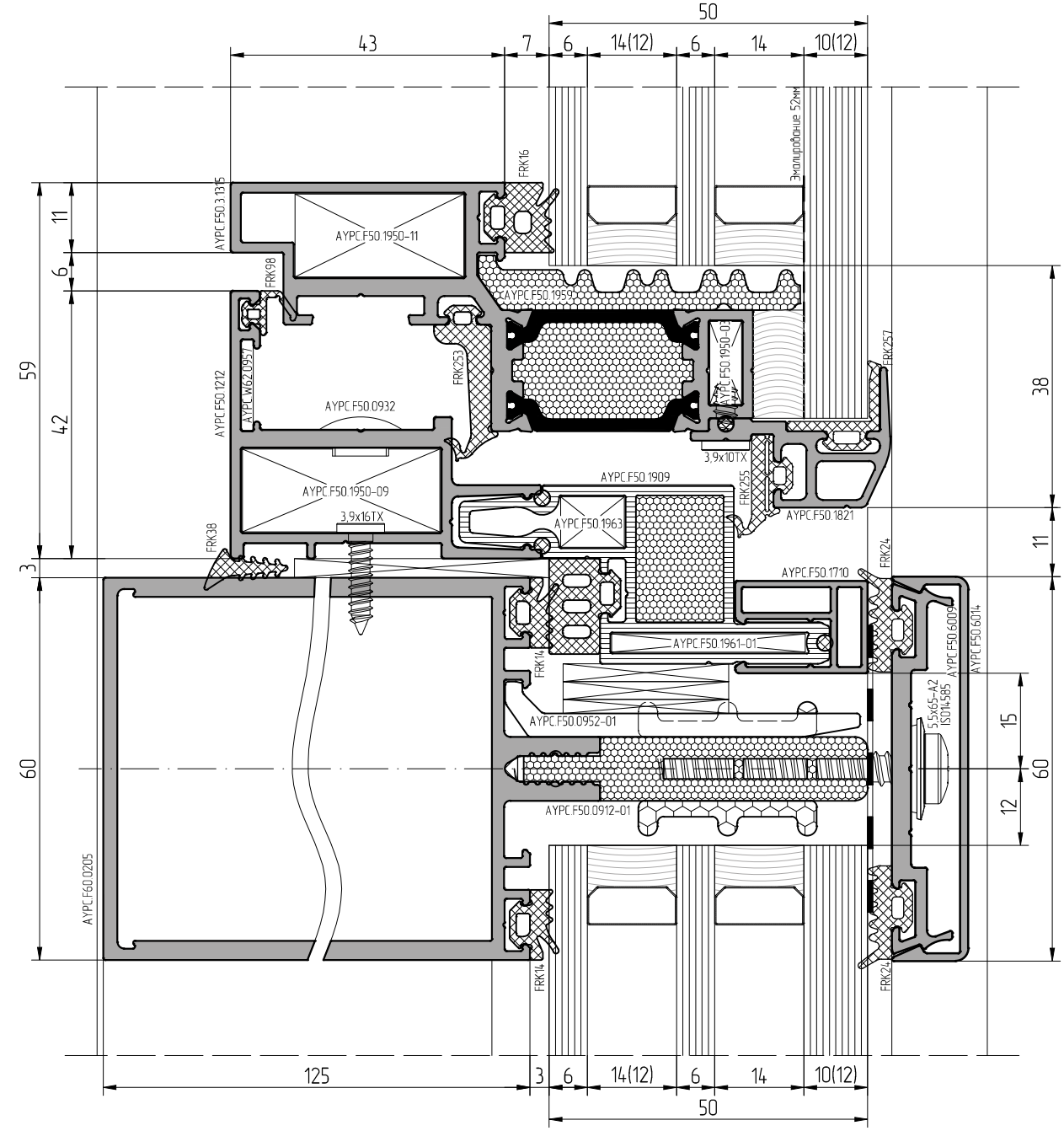

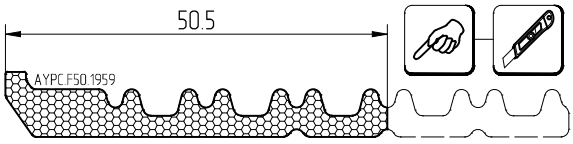

При изготовлении стеклопакетов необходимо использовать герметик, устойчивый к ультрафиолету

АЛЮТЕХ
ПРОФИЛЬНЫЕ СИСТЕМЫ

Масштаб 1:1

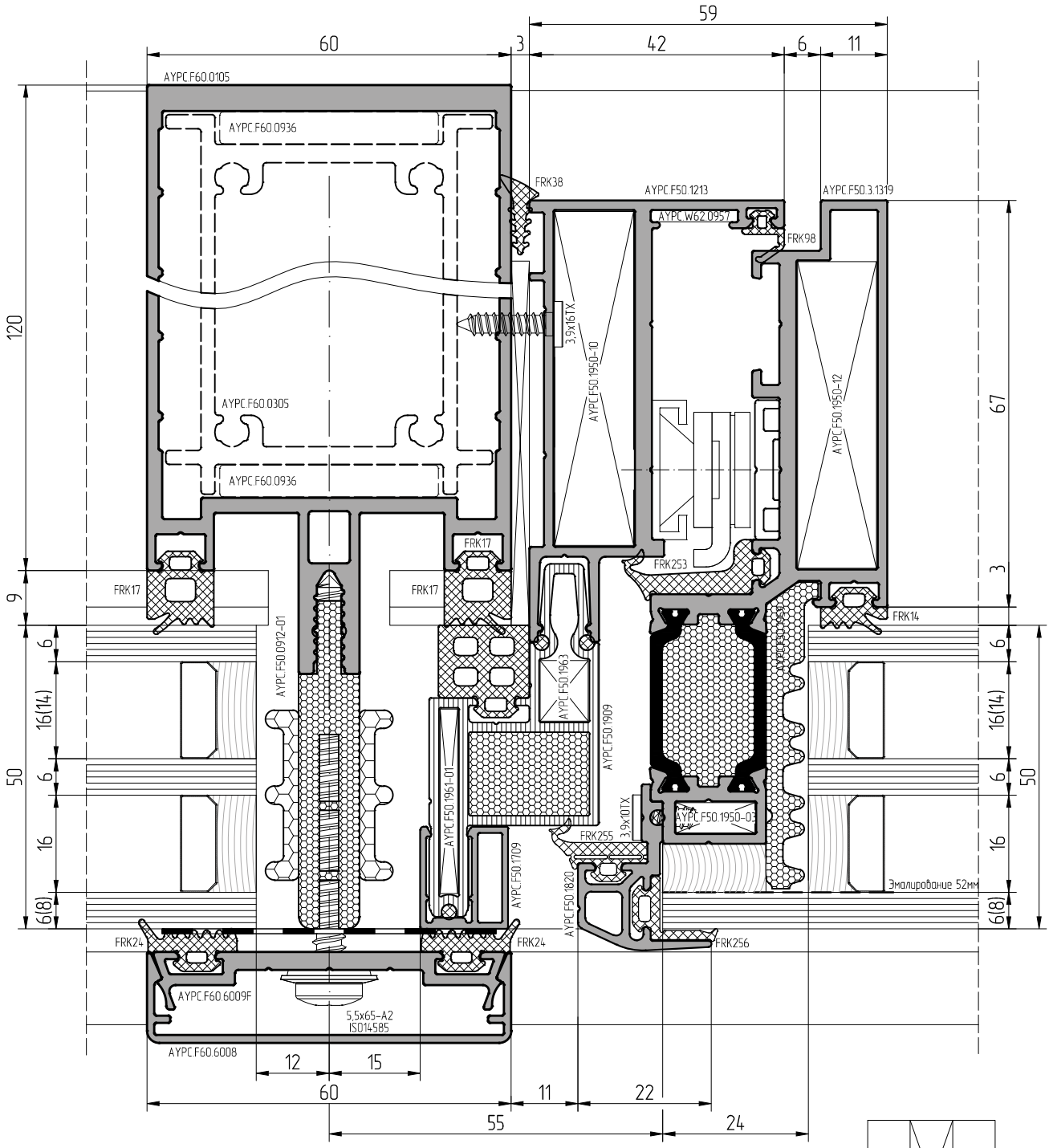

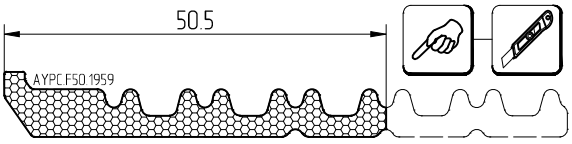

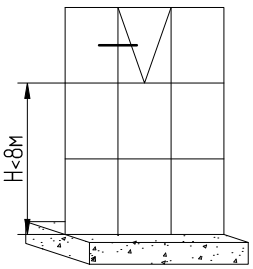

При изготовлении стеклопакетов необходимо использовать герметик, устойчивый к ультрафиолету

Масштаб 1:1

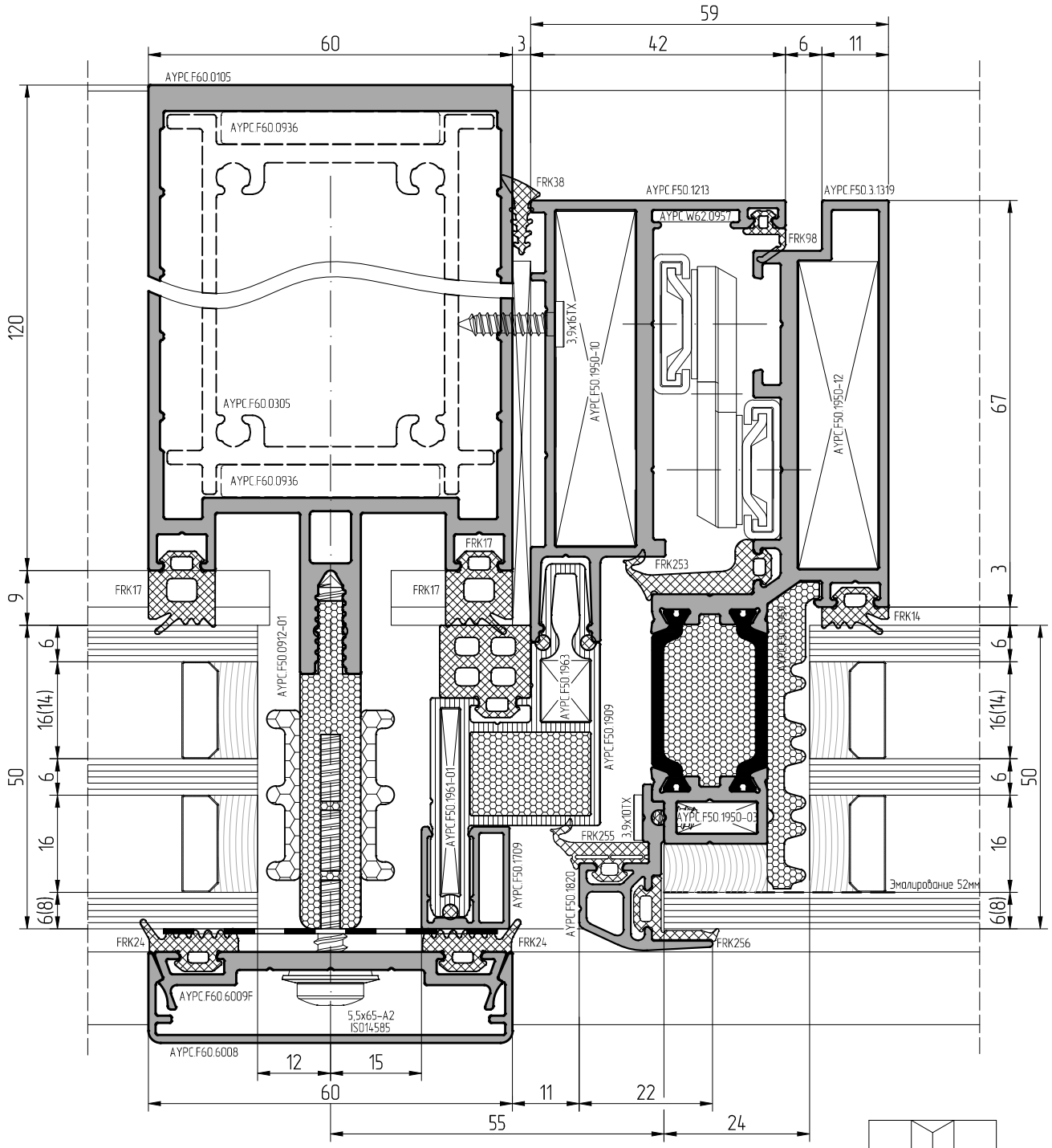

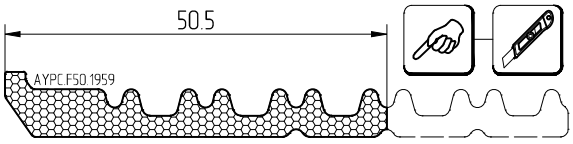

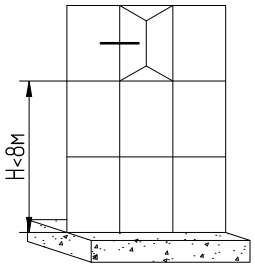

При изготовлении стеклопакетов необходимо использовать герметик, устойчивый к ультрафиолету

АЛЮТЕХ
ПРОФИЛЬНЫЕ СИСТЕМЫ

Масштаб 1:1

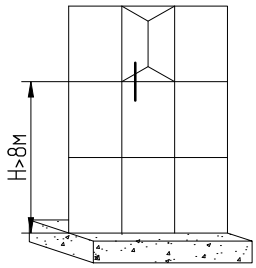

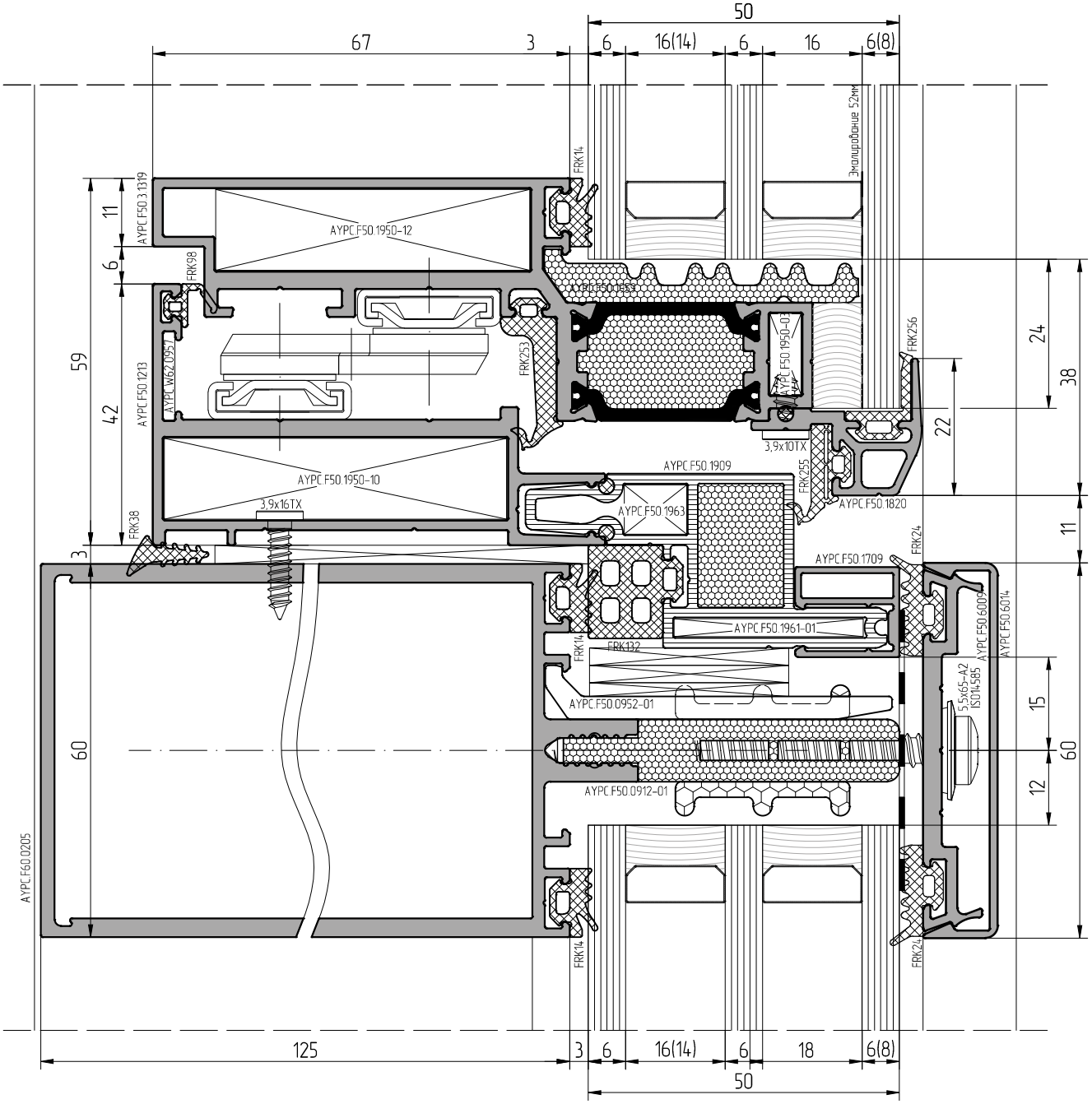

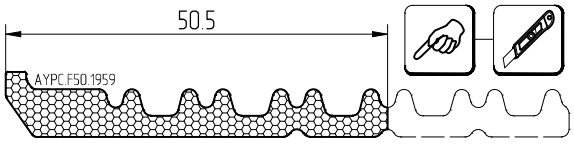

При изготовлении стеклопакетов необходимо использовать герметик, устойчивый к ультрафиолету

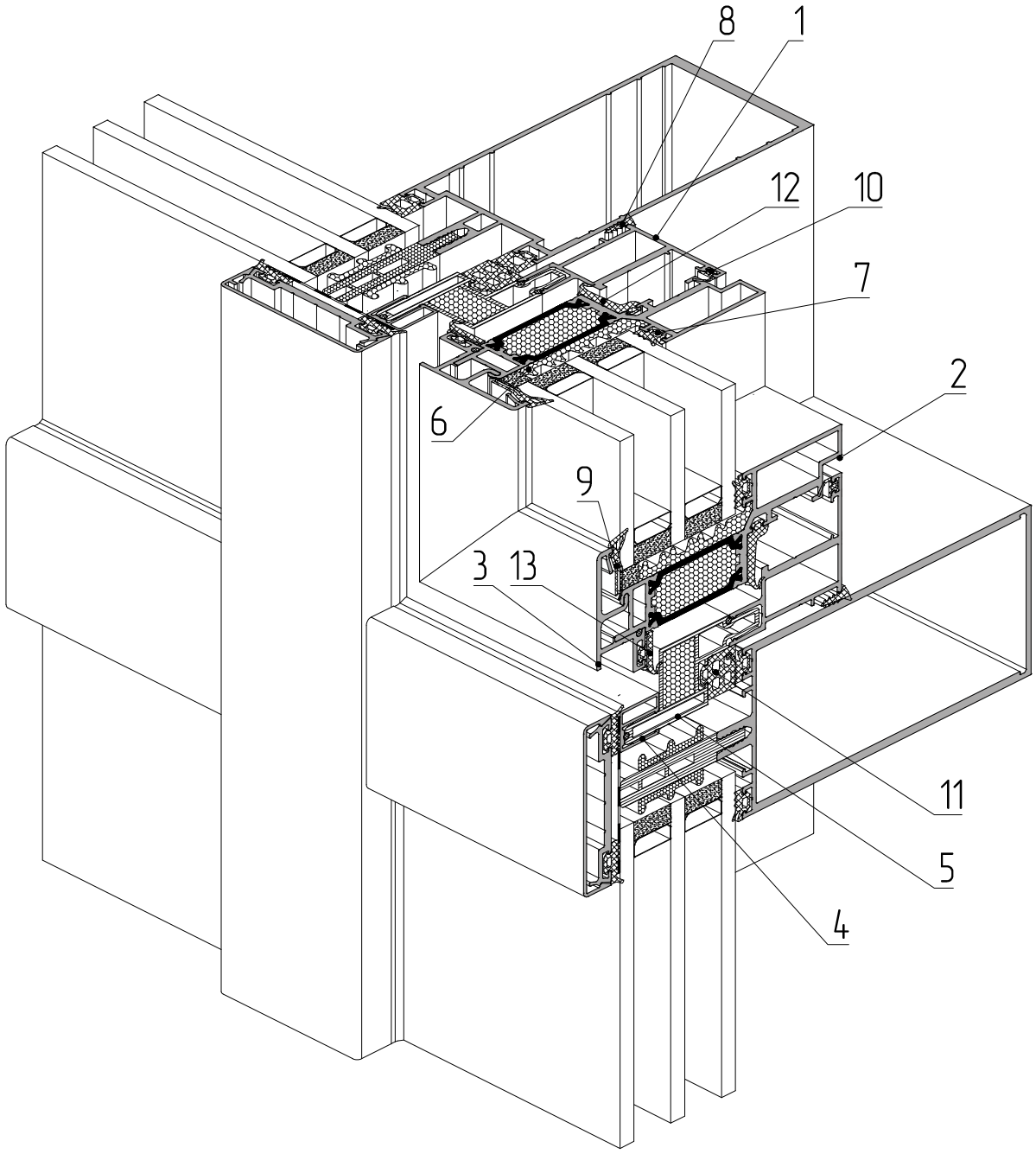

1 – профиль рамы AYPC.F50.1212
2 – профиль створки AYPC.F50.3.1327
3 – профиль прижимной планки AYPC.F50.1691
4 – профиль вспомогательный AYPC.F50.1709
5 – профиль рамы AYPC.F50.1909
6 – уплотнитель фальца AYPC.F50.1959
7 – уплотнитель резиновый FRK14
8 – уплотнитель резиновый FRK38
9 – уплотнитель резиновый FRK69
10 – уплотнитель резиновый FRK98
11 – уплотнитель резиновый FRK132
12 – уплотнитель резиновый FRK253
13 – уплотнитель резиновый FRK255

ALT F60

Масштаб 1:1

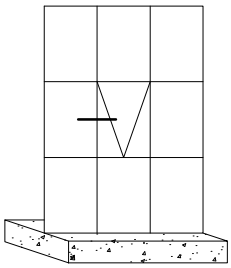

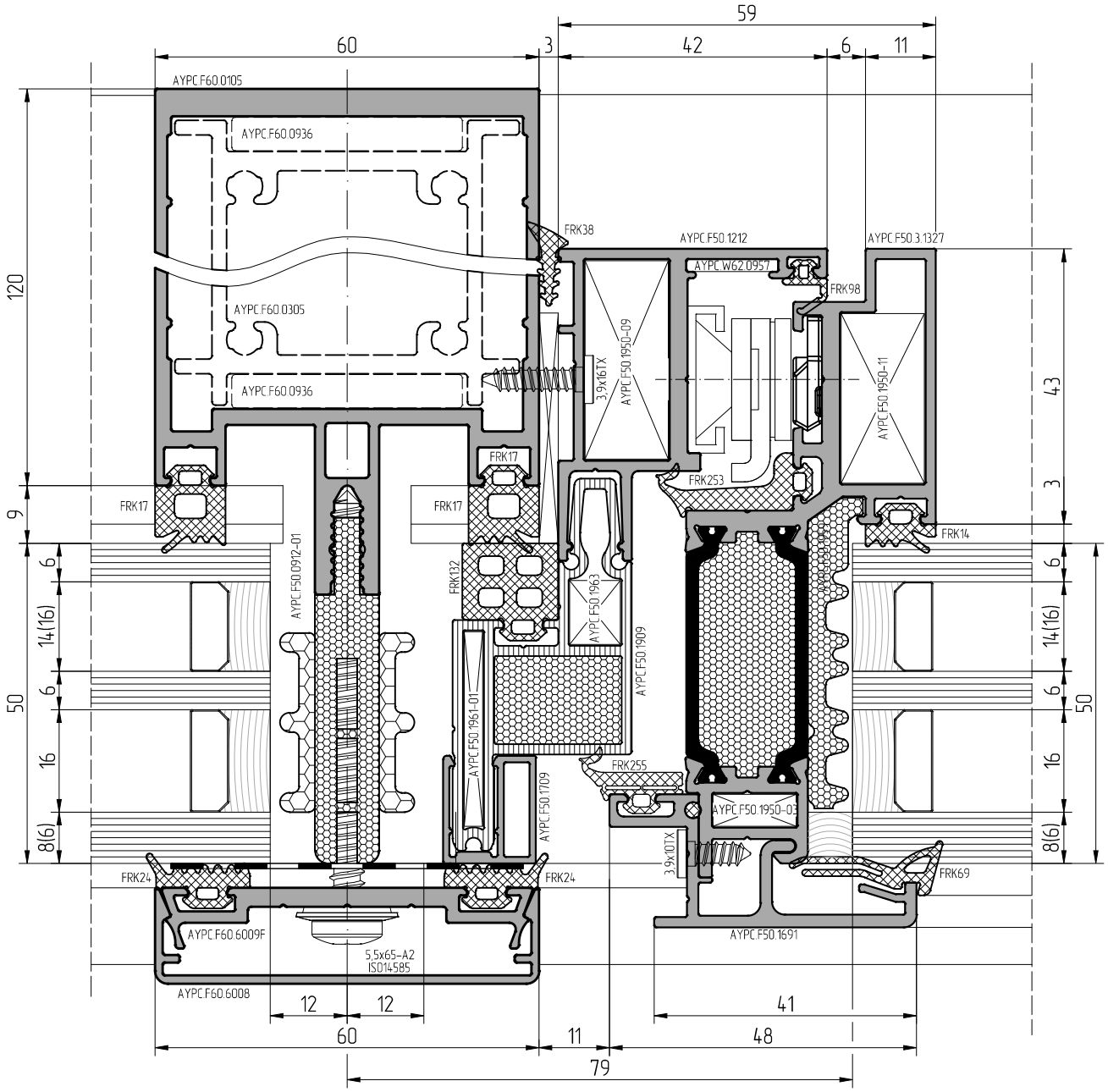

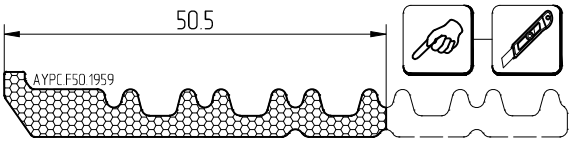

При изготовлении стеклопакетов необходимо использовать герметик, устойчивый к ультрафиолету

Масштаб 1:1

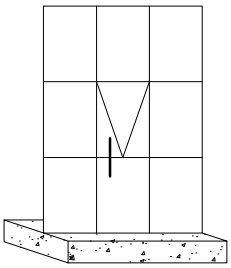

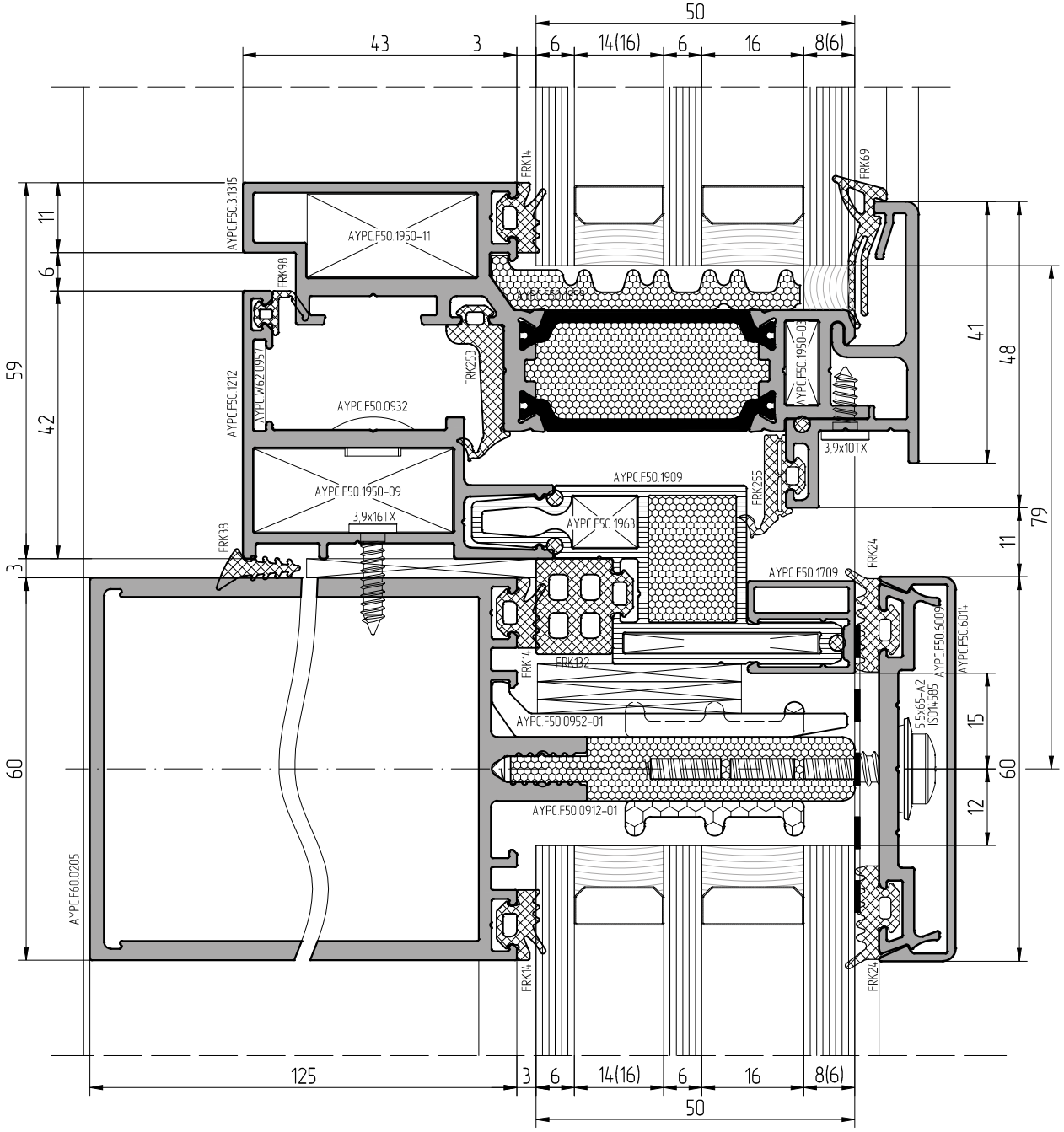

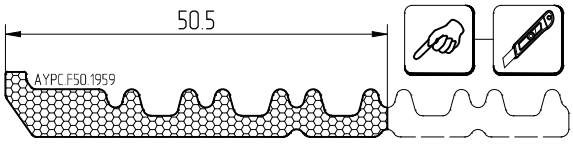

При изготовлении стеклопакетов необходимо использовать герметик, устойчивый к ультрафиолету

АЛЮТЕХ
ПРОФИЛЬНЫЕ СИСТЕМЫ

Масштаб 1:1

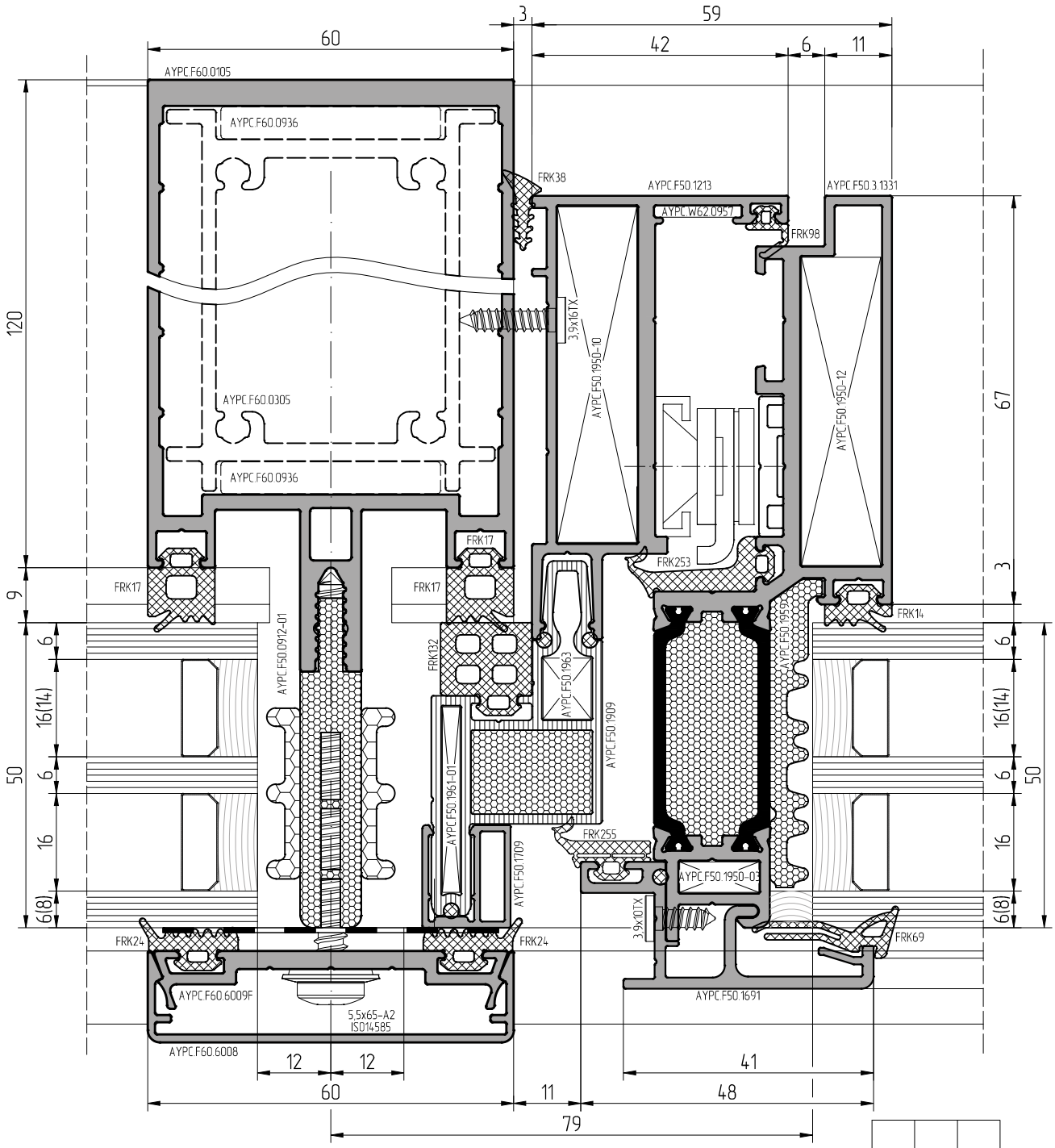

При изготовлении стеклопакетов необходимо использовать герметик, устойчивый к ультрафиолету

Масштаб 1:1

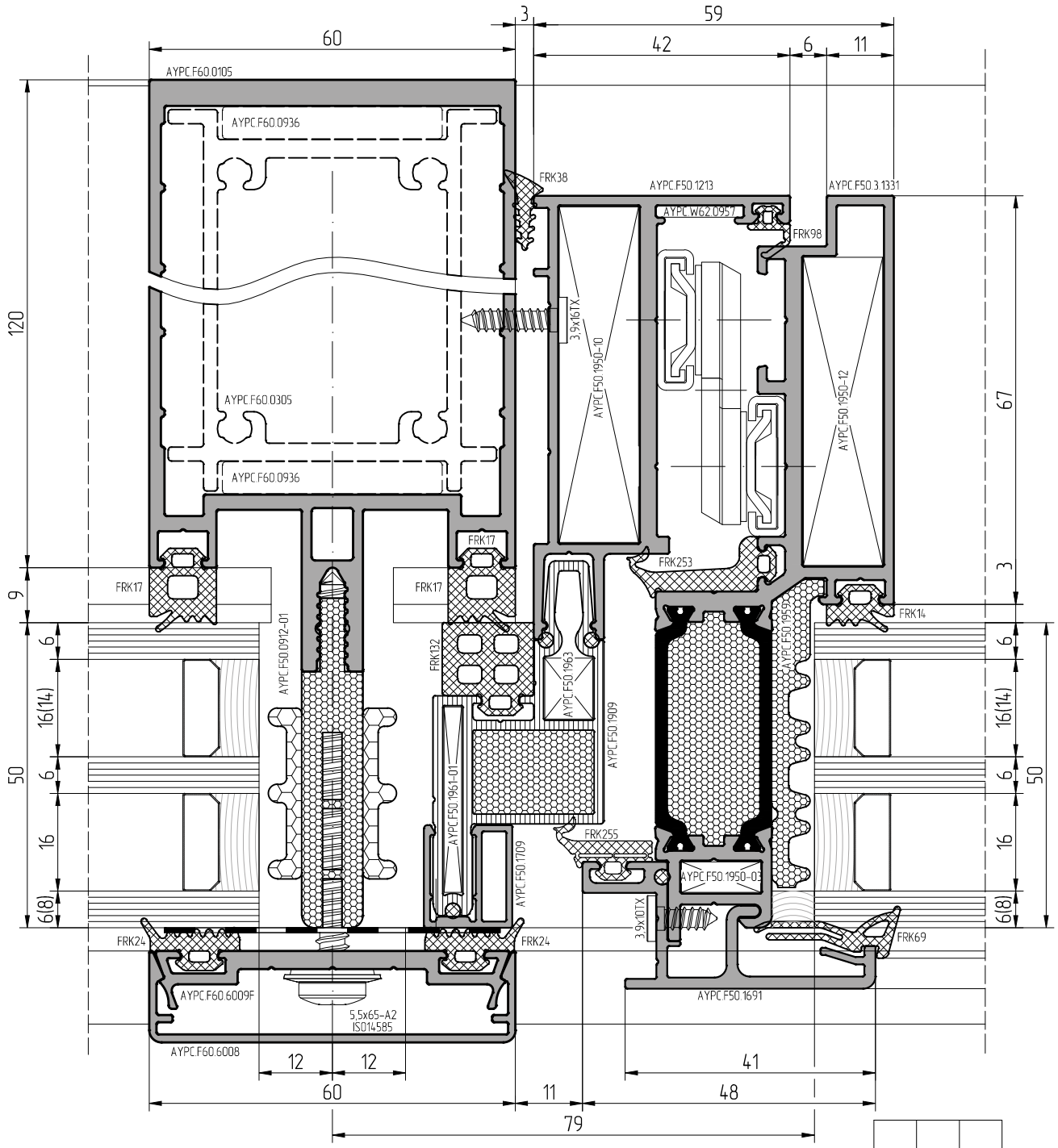

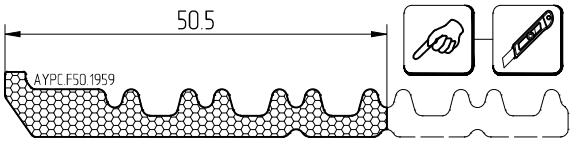

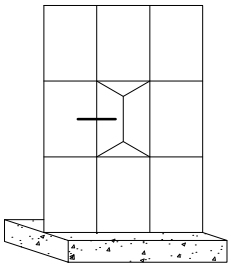

При изготовлении стеклопакетов необходимо использовать герметик, устойчивый к ультрафиолету

АЛЮТЕХ
ПРОФИЛЬНЫЕ СИСТЕМЫ

Масштаб 1:1

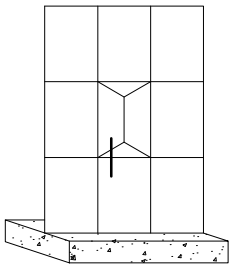

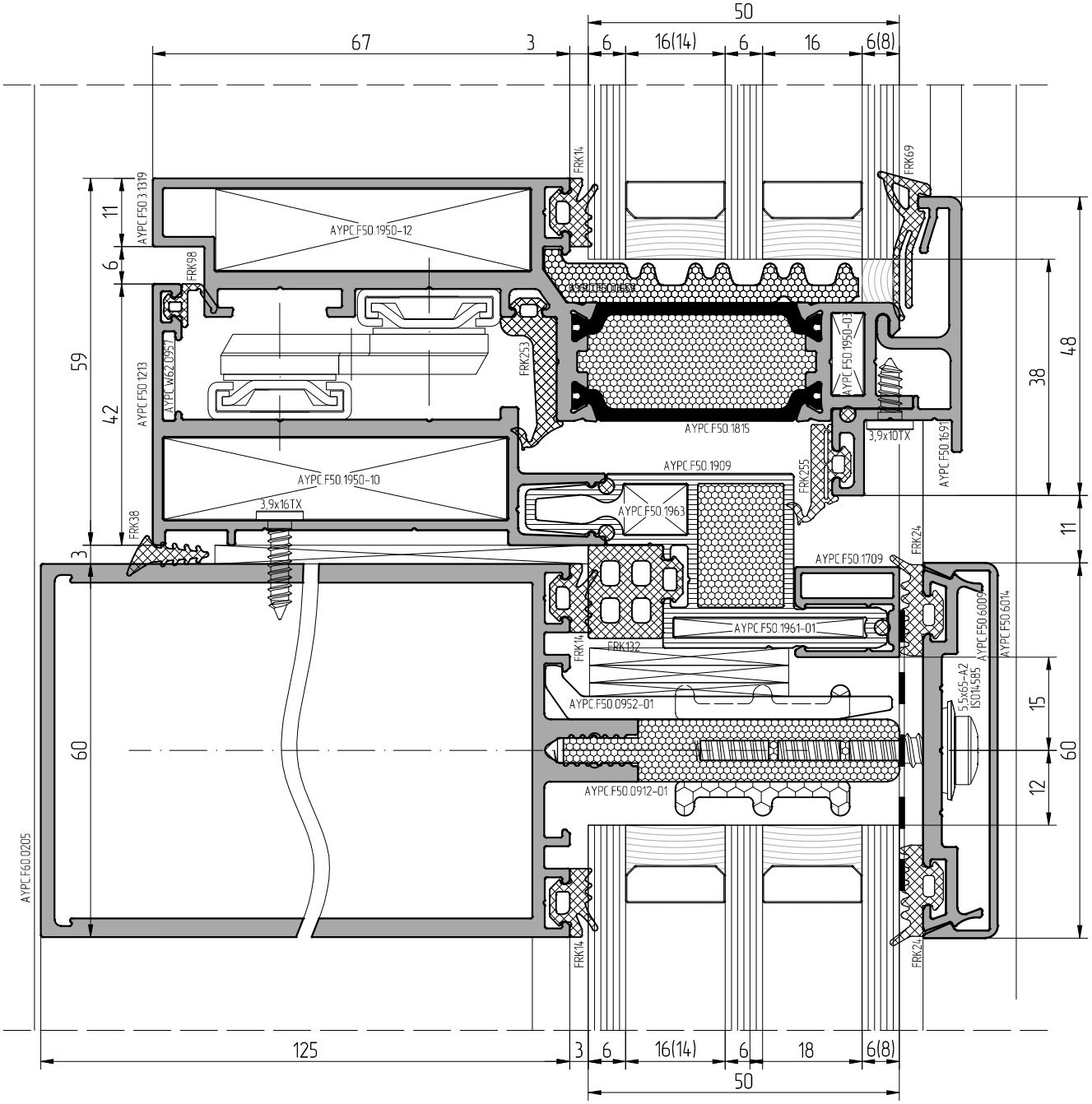

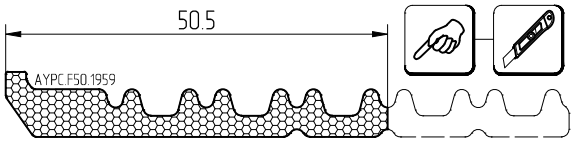

При изготовлении стеклопакетов необходимо использовать герметик, устойчивый к ультрафиолету

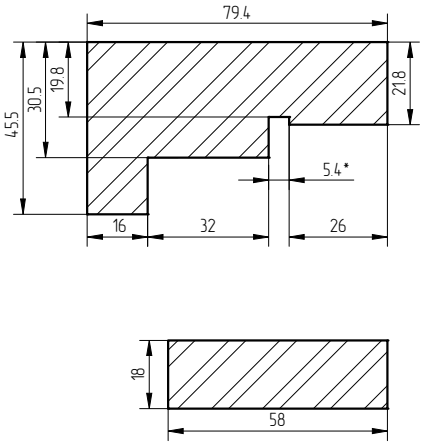
79.4
45.5
30.5
19.8
21.8
5.4*
16
32
26
18
58

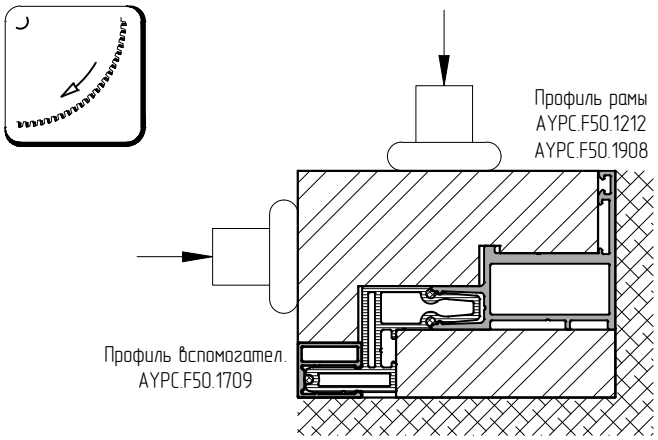
Профиль рамы
АУРС.F50.1212
АУРС.F50.1908
Профиль вспомогател.
АУРС.F50.1709

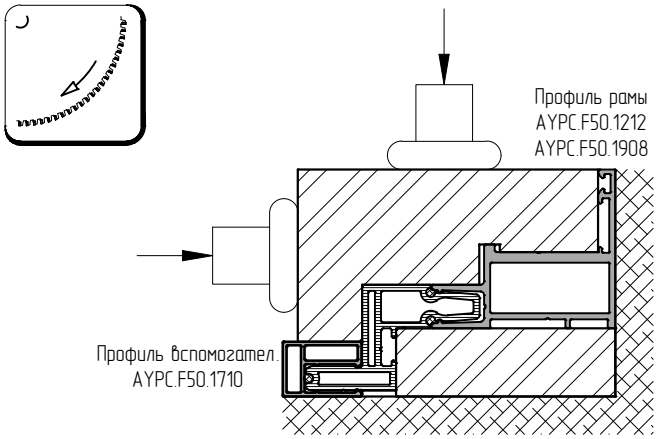
Профиль рамы
АУРС.F50.1212
АУРС.F50.1908
Профиль вспомогател.
АУРС.F50.1710

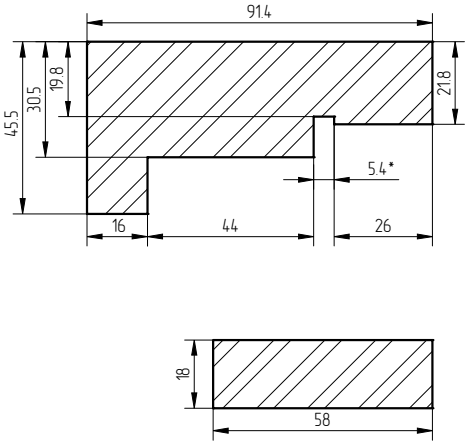
91.4
45.5
30.5
19.8
21.8
5.4*
16
44
26
18
58

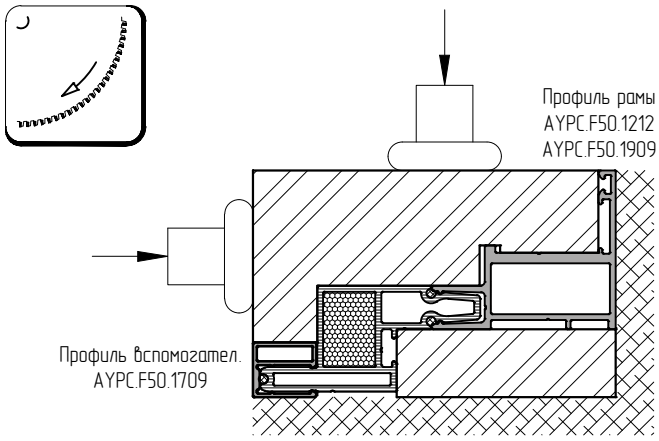
Профиль рамы
АУРС.F50.1212
АУРС.F50.1909
Профиль вспомогател.
АУРС.F50.1709

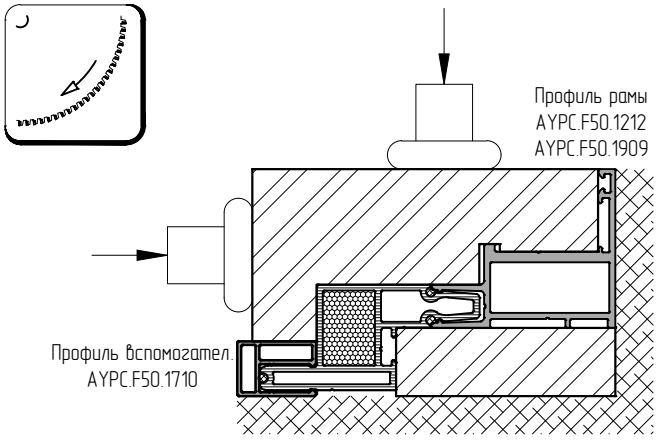
Профиль рамы
АУРС.F50.1212
АУРС.F50.1909
Профиль вспомогател.
АУРС.F50.1710

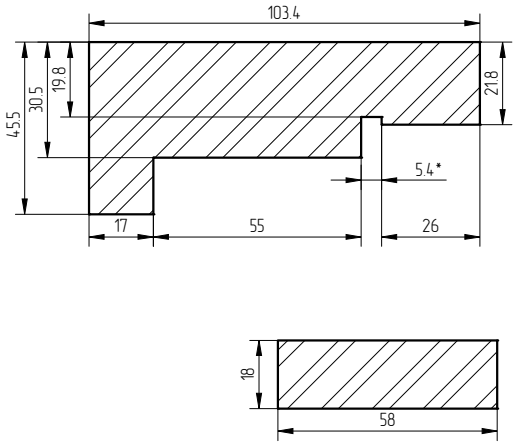
103.4
45.5
30.5
19.8
21.8
5.4*
17
55
26
18
58

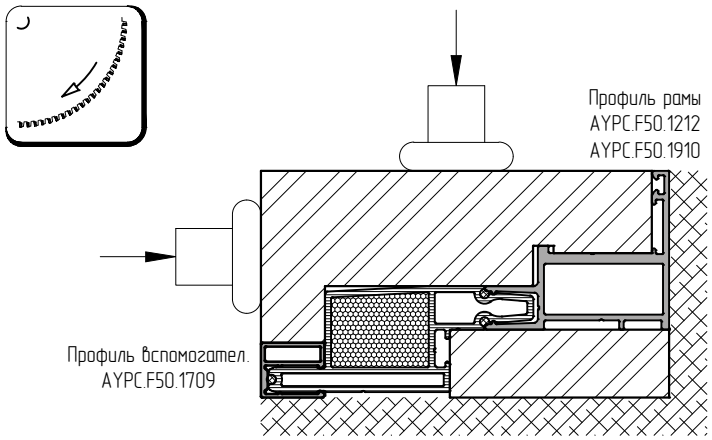
Профиль рамы
AYPC.F50.1212
AYPC.F50.1910
Профиль вспомогател.
AYPC.F50.1709

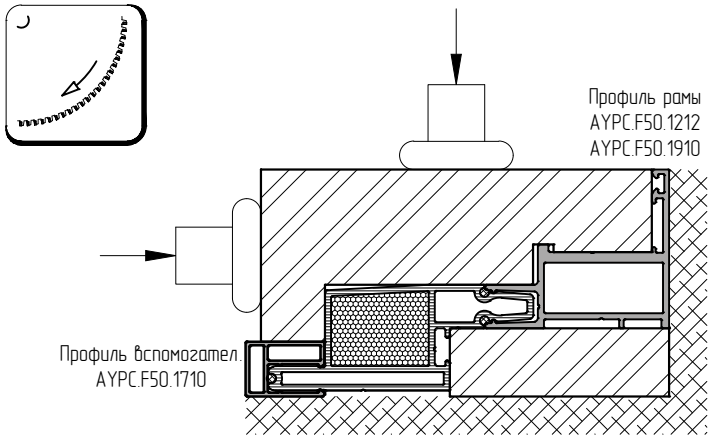
Профиль рамы
AYPC.F50.1212
AYPC.F50.1910
Профиль вспомогател.
AYPC.F50.1710

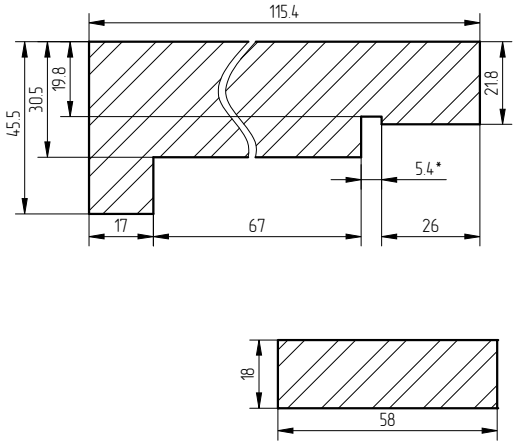
115.4
45.5
30.5
19.8
21.8
5.4*
17
67
26
18
58

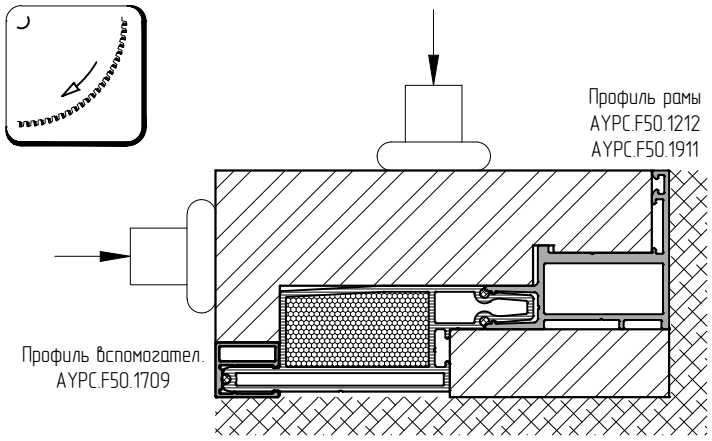
Профиль рамы
AYPC.F50.1212
AYPC.F50.1911
Профиль вспомогател.
AYPC.F50.1709

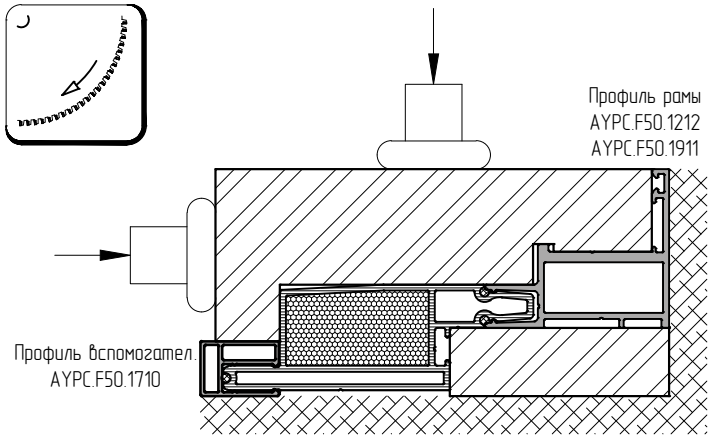
Профиль рамы
AYPC.F50.1212
AYPC.F50.1911
Профиль вспомогател.
AYPC.F50.1710

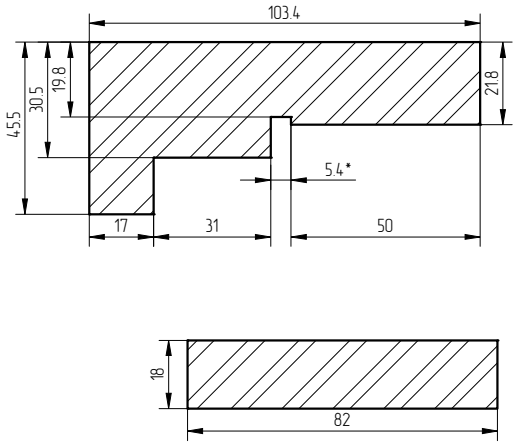
103.4
45.5
30.5
19.8
21.8
5.4*
17
31
50
18
82

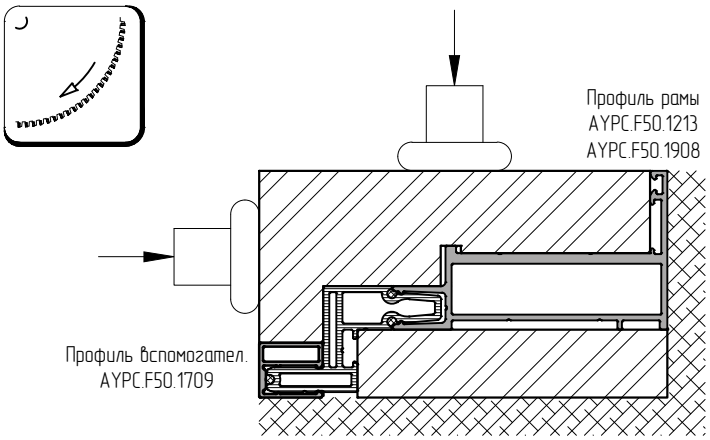
Профиль рамы
АУРС.F50.1213
АУРС.F50.1908
Профиль вспомогател.
АУРС.F50.1709

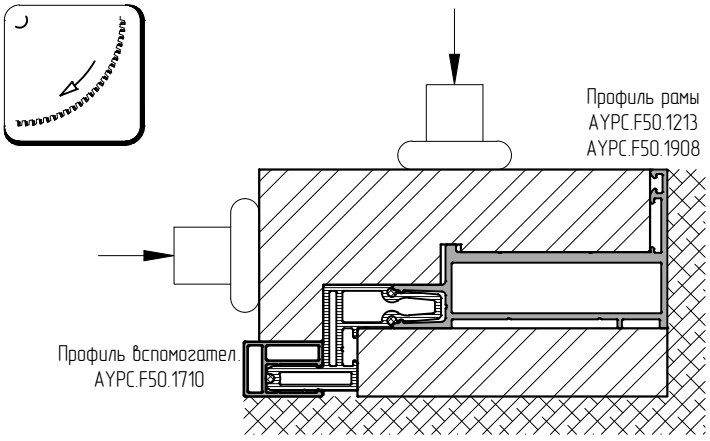
Профиль рамы
АУРС.F50.1213
АУРС.F50.1908
Профиль вспомогател.
АУРС.F50.1710

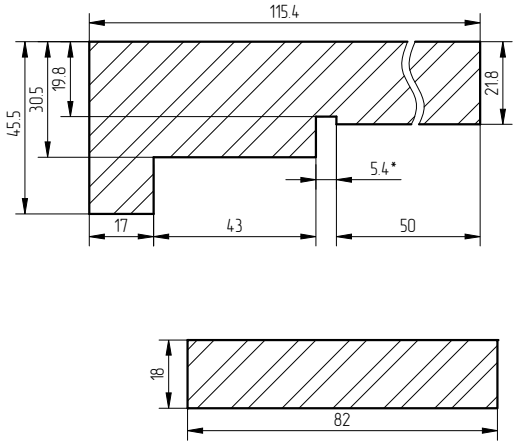
115.4
45.5
30.5
19.8
21.8
5.4*
17
43
50
18
82

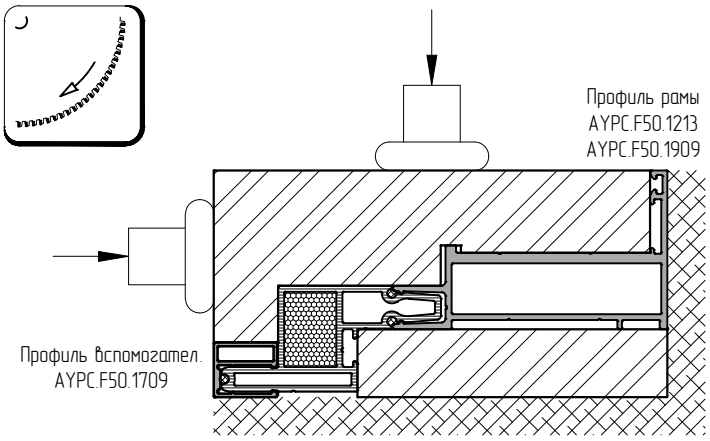
Профиль рамы
АУРС.F50.1213
АУРС.F50.1909
Профиль вспомогател.
АУРС.F50.1709

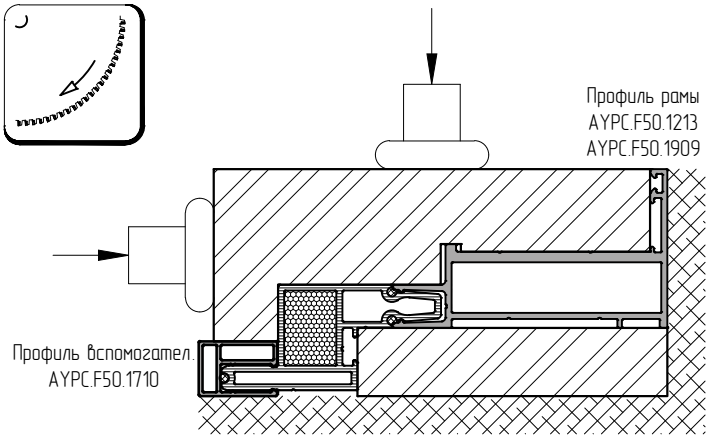
Профиль рамы
АУРС.F50.1213
АУРС.F50.1909
Профиль вспомогател.
АУРС.F50.1710

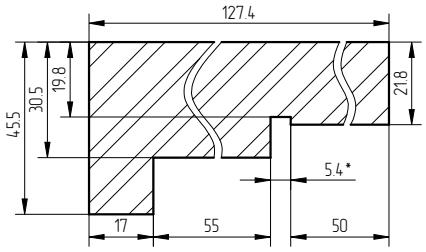
127.4
45.5
30.5
19.8
21.8
5.4*
17
55
50
18
82

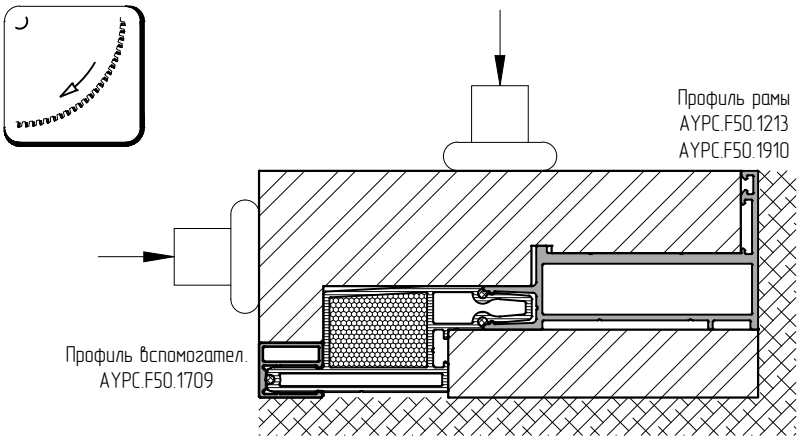
Профиль рамы
АУРС.F50.1213
АУРС.F50.1910
Профиль вспомогател.
АУРС.F50.1709

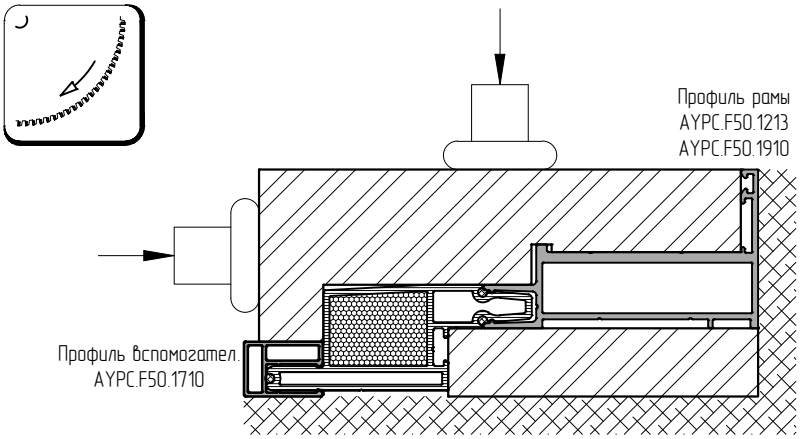
Профиль рамы
АУРС.F50.1213
АУРС.F50.1910
Профиль вспомогател.
АУРС.F50.1710

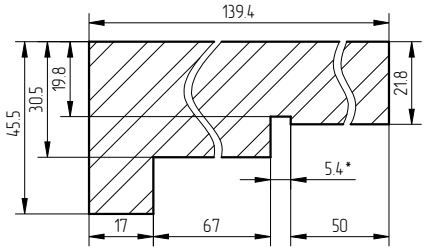
139.4
45.5
30.5
19.8
21.8
5.4*
17
67
50
18
82

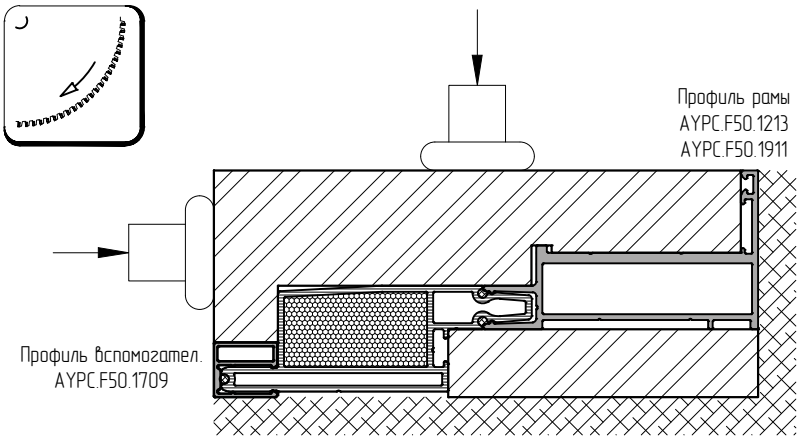
Профиль рамы
АУРС.F50.1213
АУРС.F50.1911
Профиль вспомогател.
АУРС.F50.1709

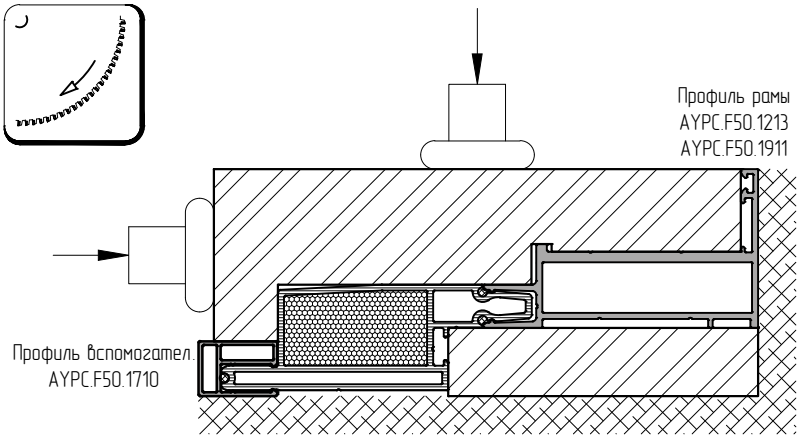
Профиль рамы
АУРС.F50.1213
АУРС.F50.1911
Профиль вспомогател.
АУРС.F50.1710

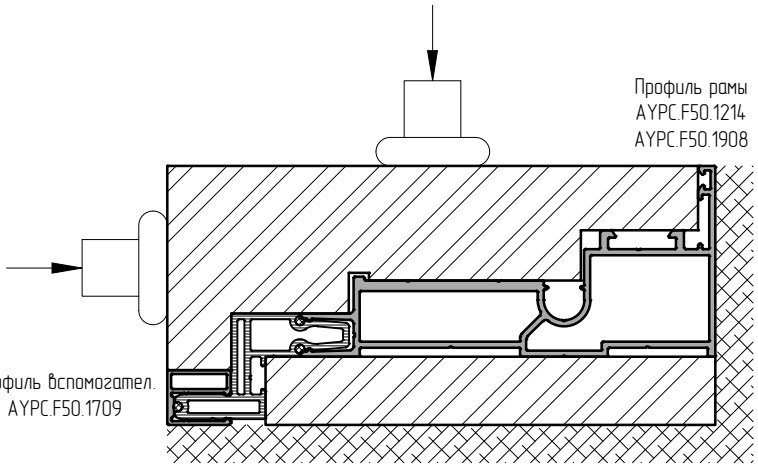
Профиль рамы
AYPC.F50.1214
AYPC.F50.1908
Профиль вспомогател.
AYPC.F50.1709

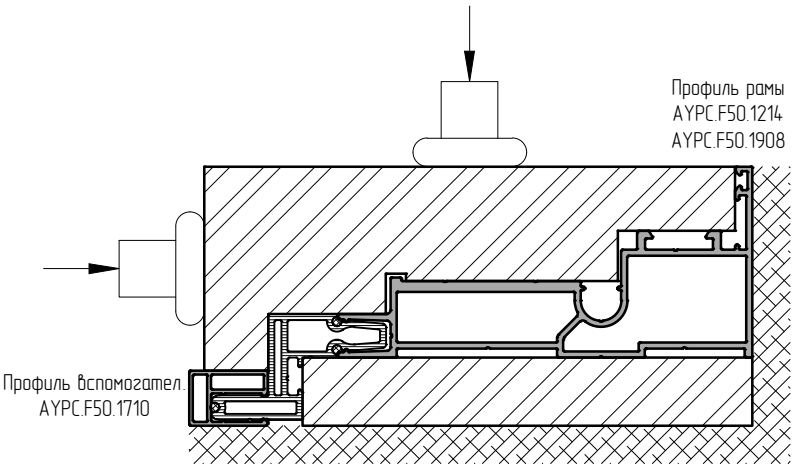
Профиль рамы
AYPC.F50.1214
AYPC.F50.1908
Профиль вспомогател.
AYPC.F50.1710

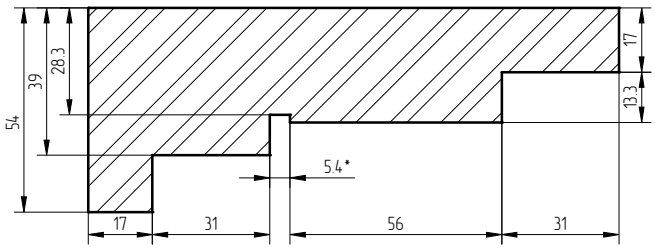
54
39
28.3
17
13.3
5.4*
17
31
56
31

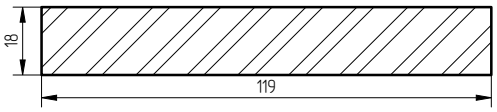
18
119

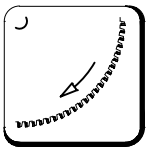

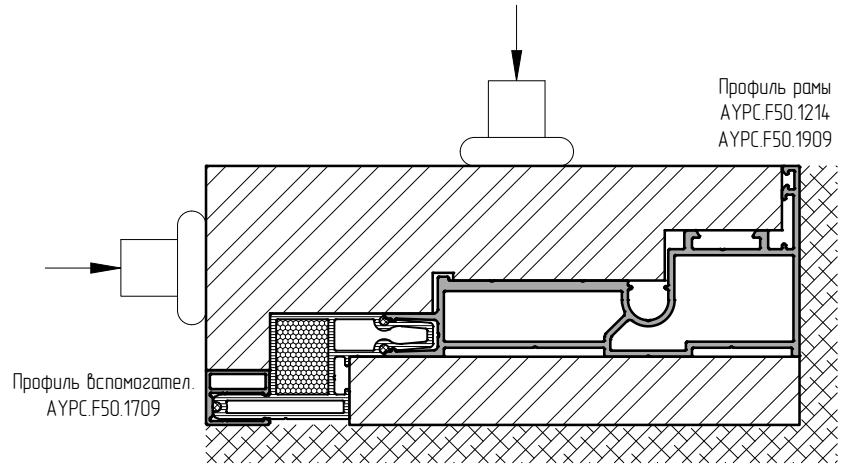
Профиль рамы
AYPC.F50.1214
AYPC.F50.1909
Профиль вспомогател.
AYPC.F50.1709

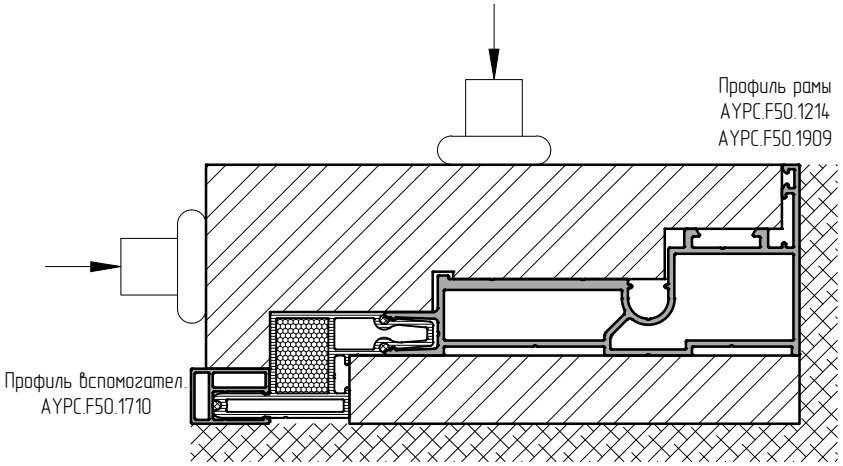
Профиль рамы
AYPC.F50.1214
AYPC.F50.1909
Профиль вспомогател.
AYPC.F50.1710

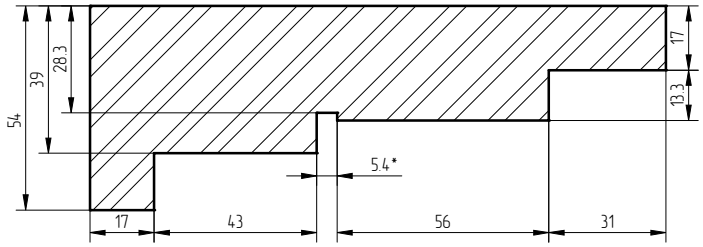
54
39
28.3
17
13.3
5.4*
17
43
56
31

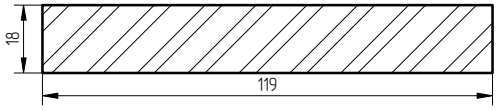
18
119

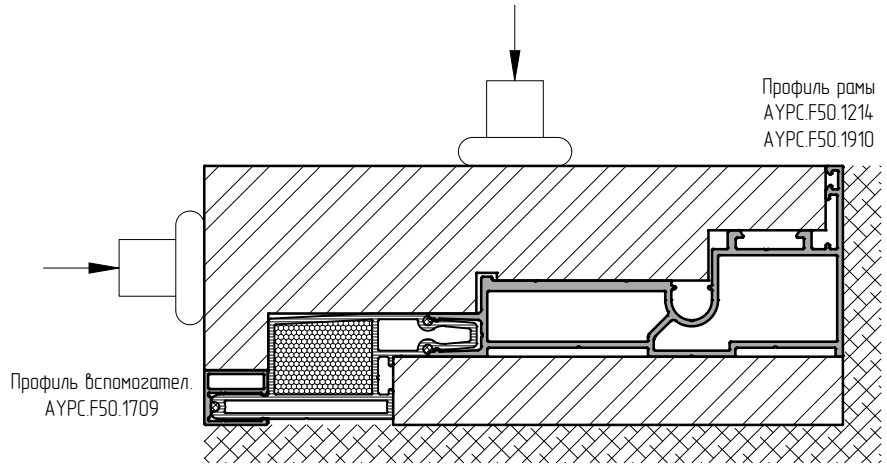
Профиль рамы
AYPC.F50.1214
AYPC.F50.1910
Профиль вспомогател.
AYPC.F50.1709

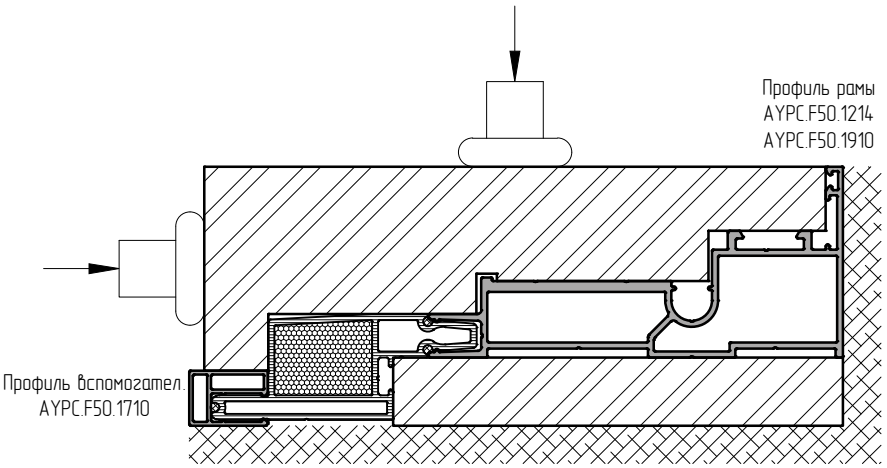
Профиль рамы
AYPC.F50.1214
AYPC.F50.1910
Профиль вспомогател.
AYPC.F50.1710

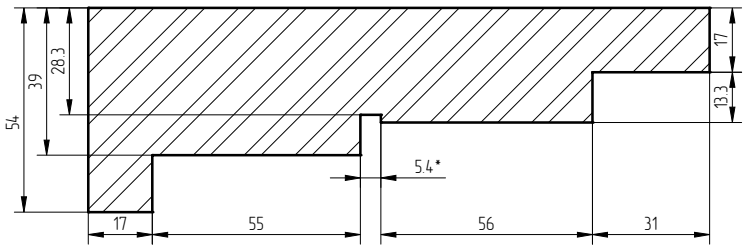
54
39
28.3
17
13.3
5.4*
17
55
56
31

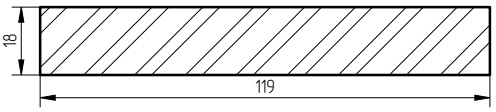
18
119

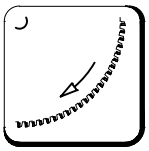

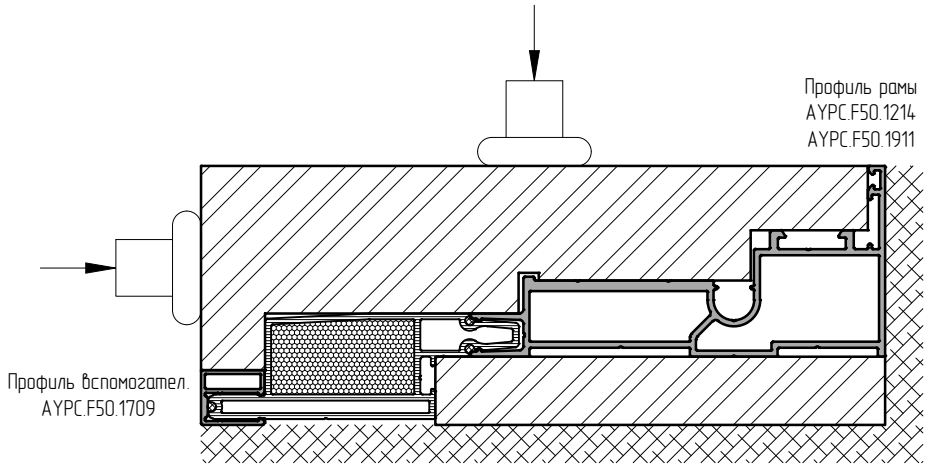
Профиль рамы
АУРС.F50.1214
АУРС.F50.1911
Профиль вспомогател.
АУРС.F50.1709

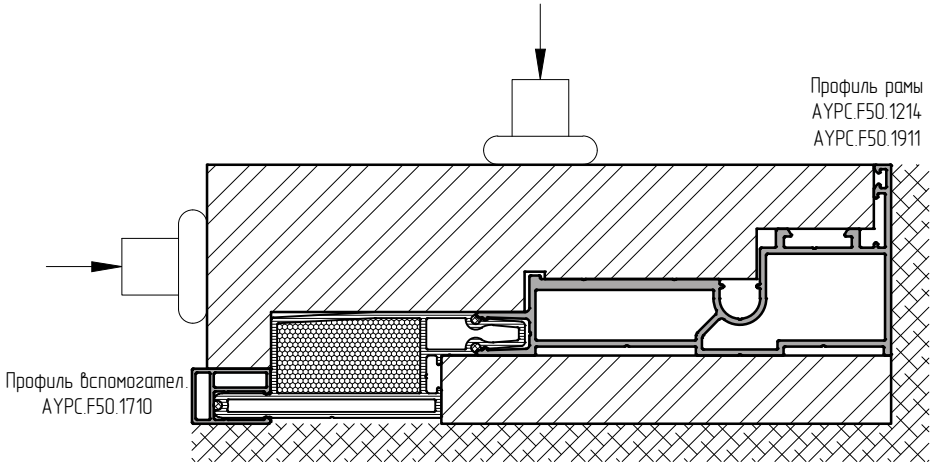
Профиль рамы
АУРС.F50.1214
АУРС.F50.1911
Профиль вспомогател.
АУРС.F50.1710

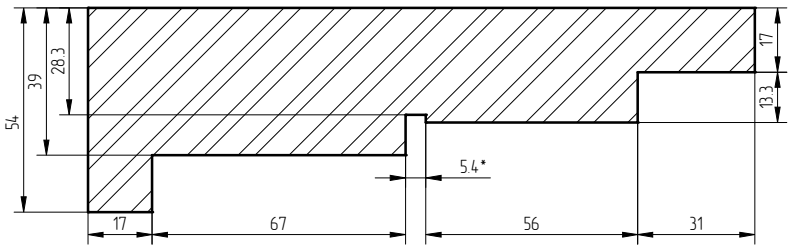
54
39
28.3
17
13.3
5.4*
17
67
56
31

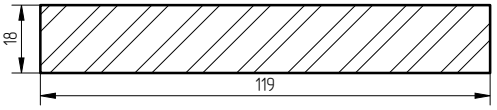
18
119

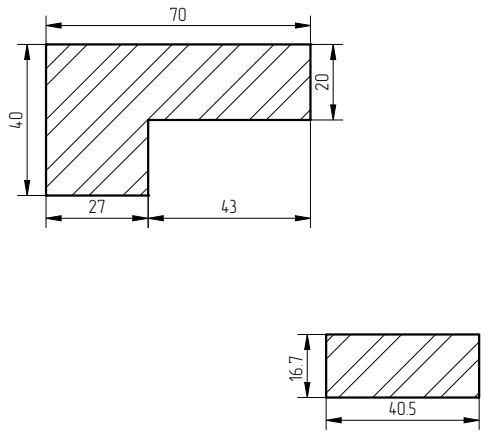
70
40
20
27
43
16.7
40.5

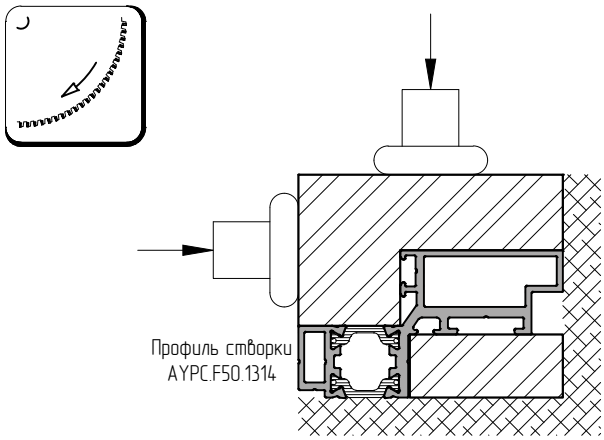
Профиль створки
AYPC.F50.1314

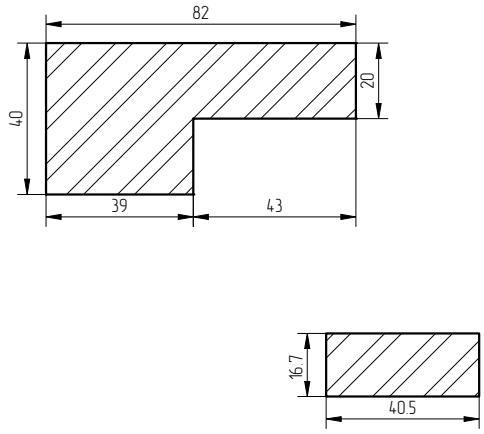
82
40
20
39
43
16.7
40.5

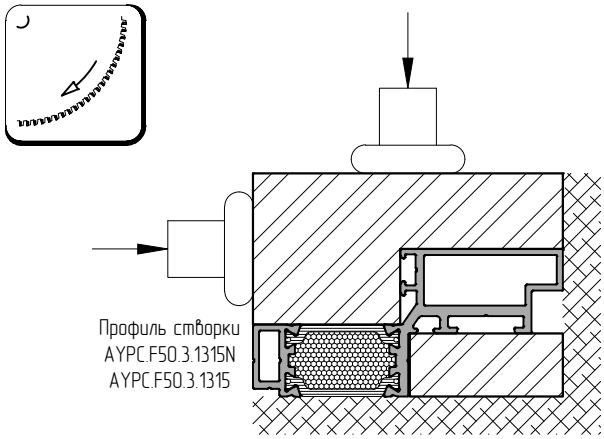
Профиль створки
AYPC.F50.3.1315N
AYPC.F50.3.1315

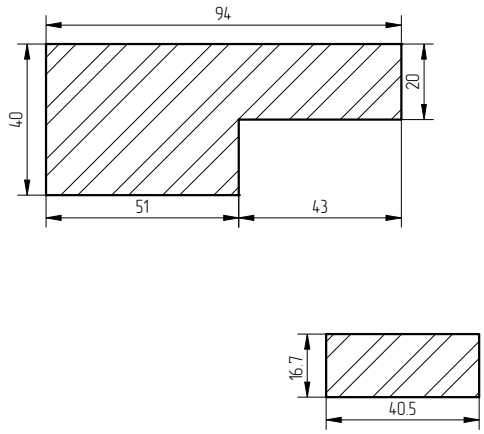
94
40
20
51
43
16.7
40.5

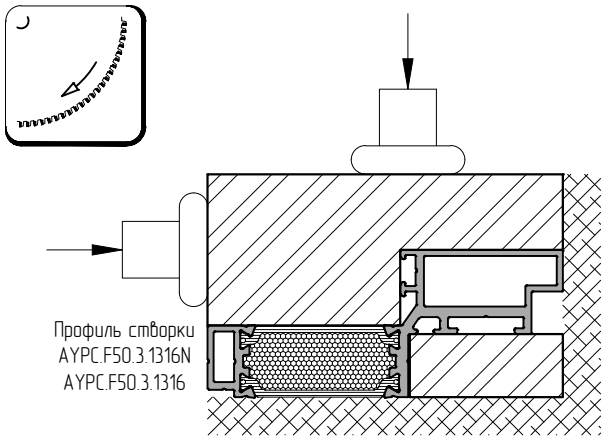
Профиль створки
AYPC.F50.3.1316N
AYPC.F50.3.1316

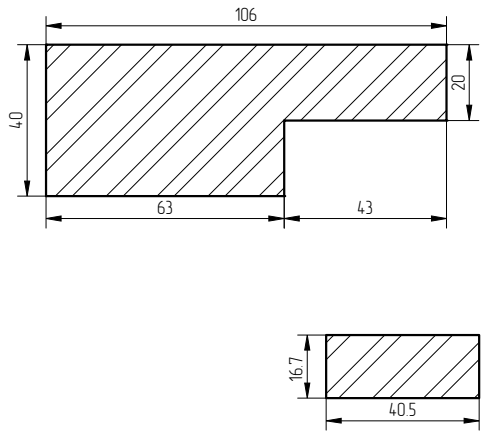
106
40
20
63
43
16.7
40.5

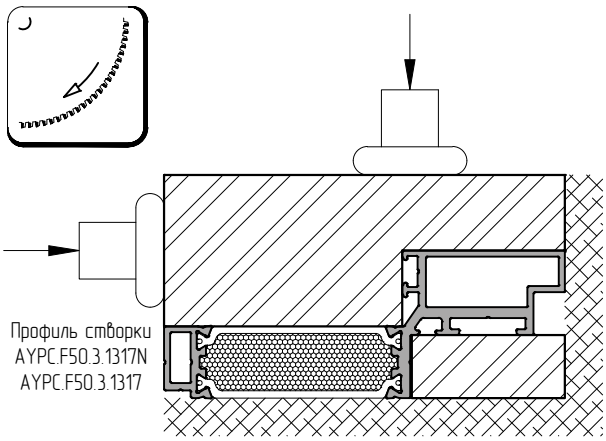
Профиль створки
AYPC.F50.3.1317N
AYPC.F50.3.1317

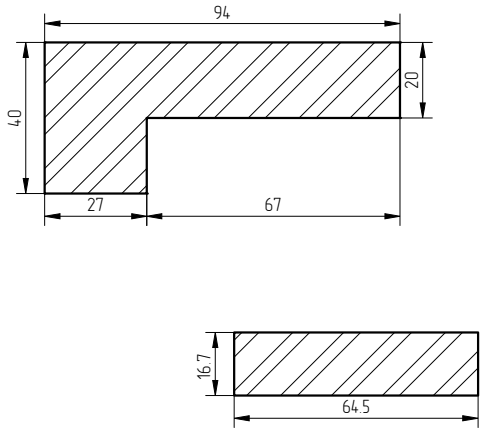
94
40
20
27
67
16.7
64.5

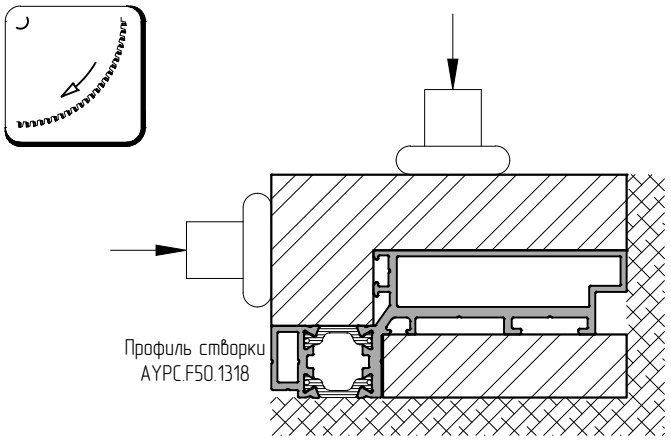
Профиль створки
AYPC.F50.1318

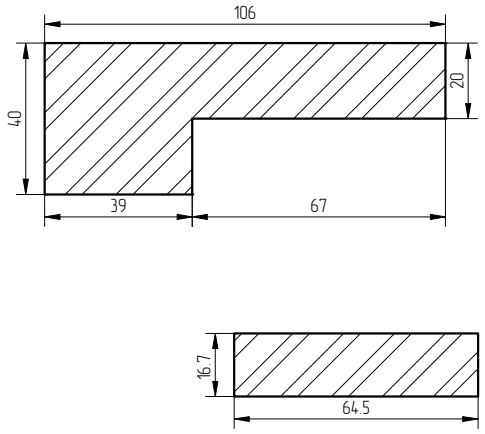
106
40
20
39
67
16.7
64.5

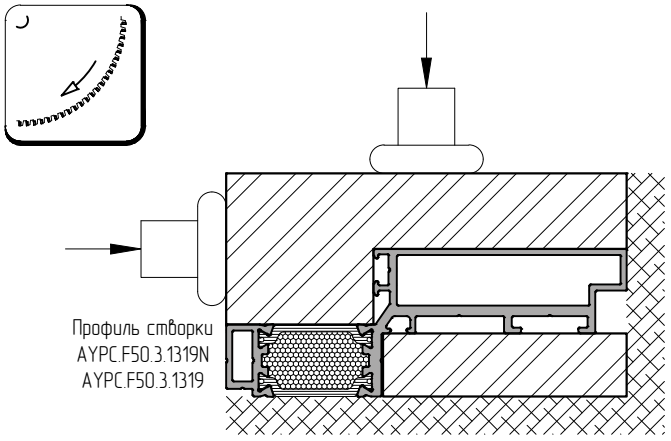
Профиль створки
AYPC.F50.3.1319N
AYPC.F50.3.1319

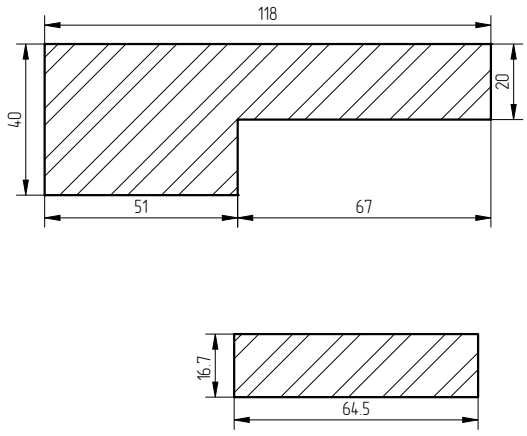
118
40
20
51
67
16.7
64.5

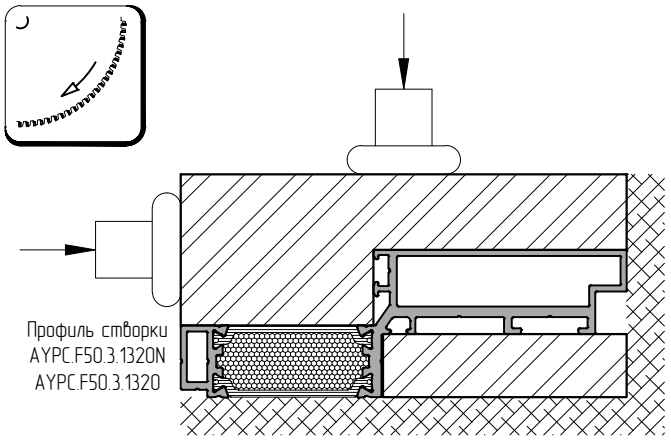
Профиль створки
AYPC.F50.3.1320N
AYPC.F50.3.1320

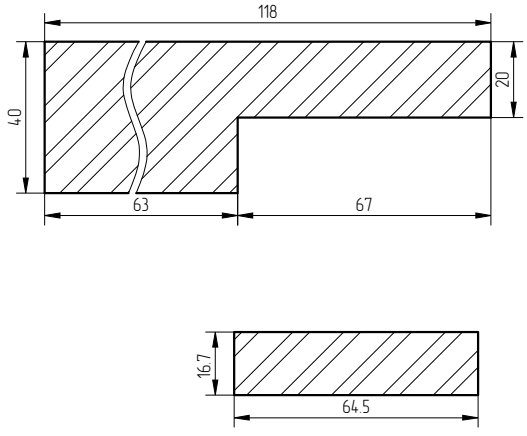
118
40
20
63
67
16.7
64.5

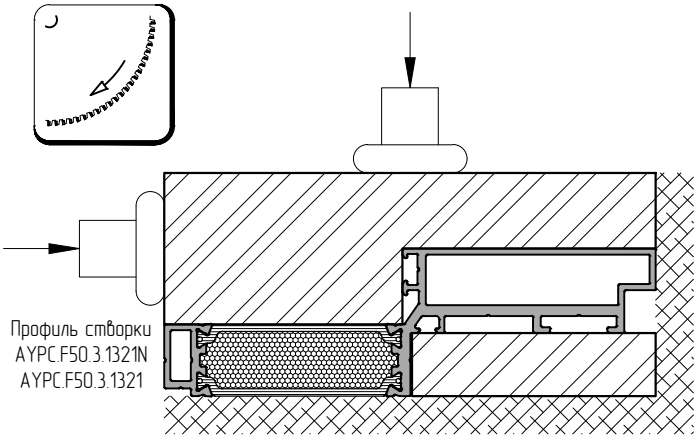
Профиль створки
AYPC.F50.3.1321N
AYPC.F50.3.1321

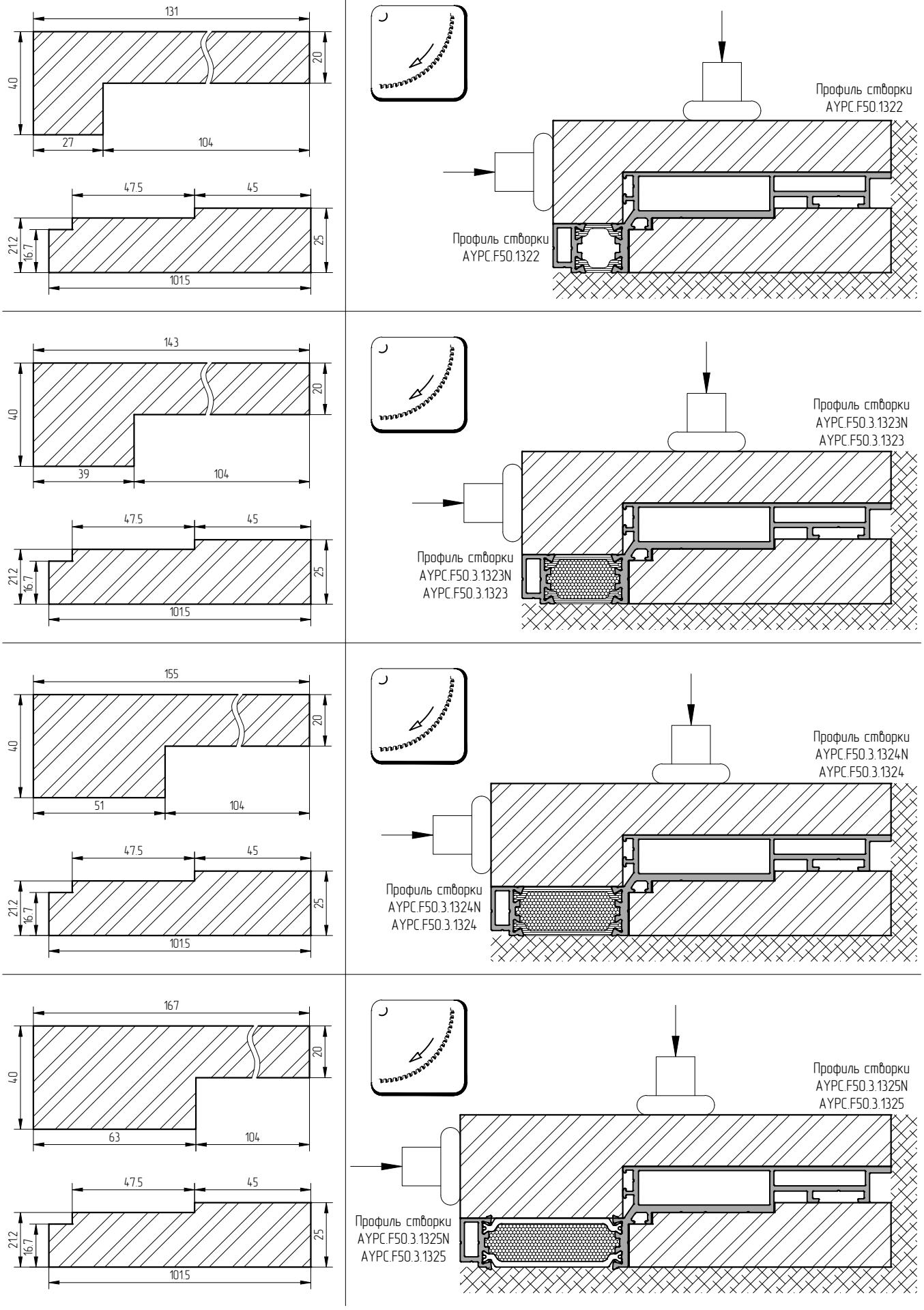
131
40
20
27
104
47.5
45
21.2
16.7
25
101.5
Профиль створки
AYPC.F50.1322
Профиль створки
AYPC.F50.1322
143
40
20
39
104
47.5
45
21.2
16.7
25
101.5
Профиль створки
AYPC.F50.3.1323N
AYPC.F50.3.1323
Профиль створки
AYPC.F50.3.1323N
AYPC.F50.3.1323
155
40
20
51
104
47.5
45
21.2
16.7
25
101.5
Профиль створки
AYPC.F50.3.1324N
AYPC.F50.3.1324
Профиль створки
AYPC.F50.3.1324N
AYPC.F50.3.1324
167
40
20
63
104
47.5
45
21.2
16.7
25
101.5
Профиль створки
AYPC.F50.3.1325N
AYPC.F50.3.1325
Профиль створки
AYPC.F50.3.1325N
AYPC.F50.3.1325

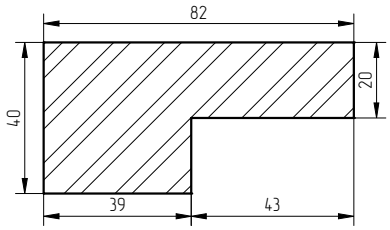
82
40
20
39
43

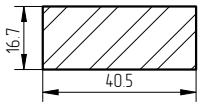
16.7
40.5

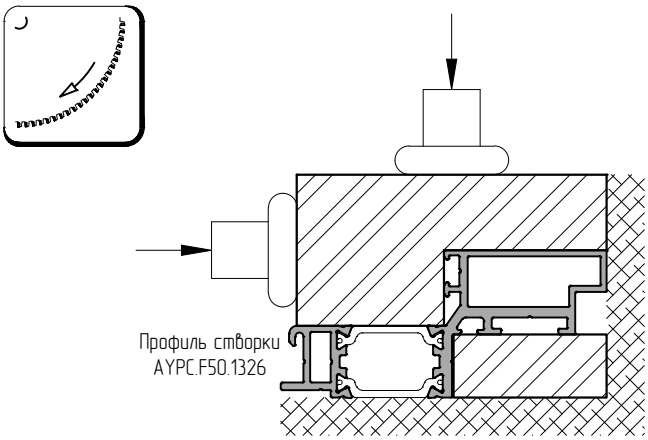
Профиль створки
AYPC.F50.1326

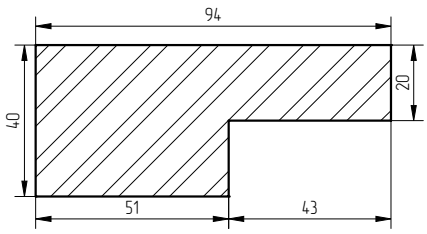
94
40
20
51
43

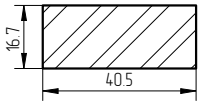
16.7
40.5

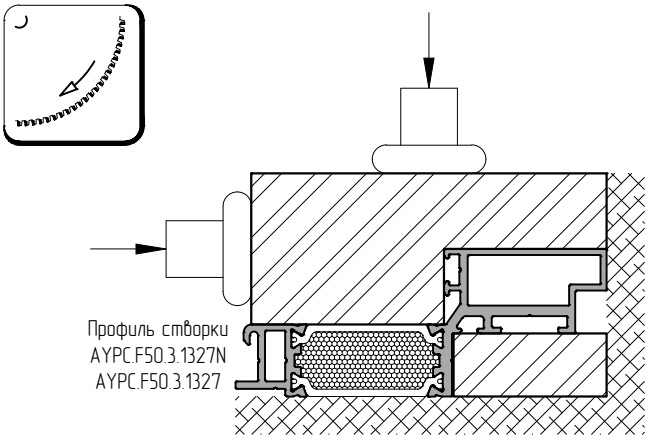
Профиль створки
AYPC.F50.3.1327N
AYPC.F50.3.1327

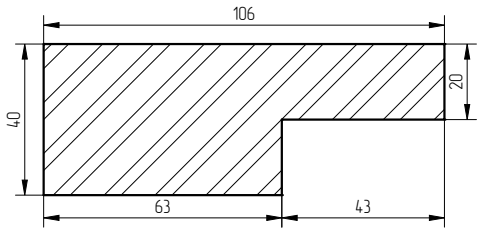
106
40
20
63
43

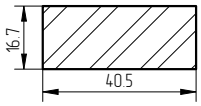
16.7
40.5

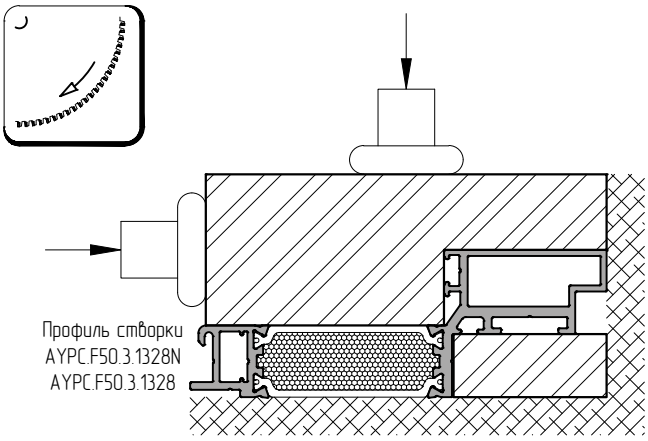
Профиль створки
AYPC.F50.3.1328N
AYPC.F50.3.1328

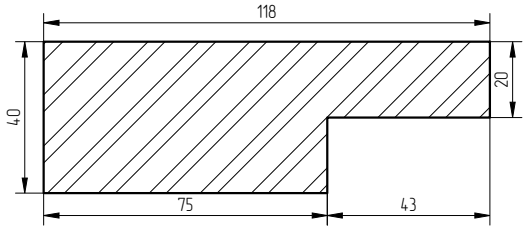
118
40
20
75
43

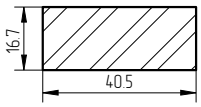
16.7
40.5

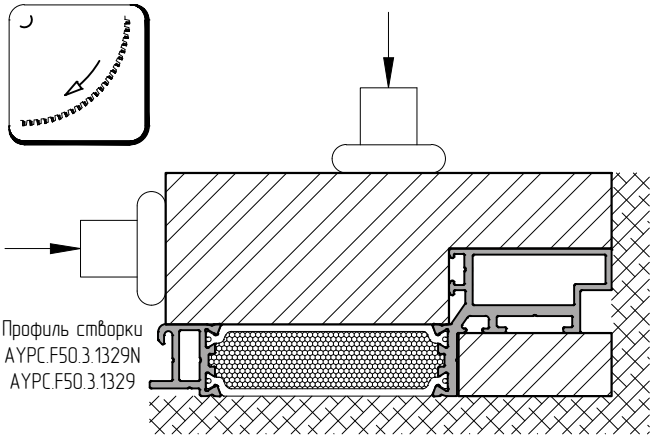
Профиль створки
AYPC.F50.3.1329N
AYPC.F50.3.1329

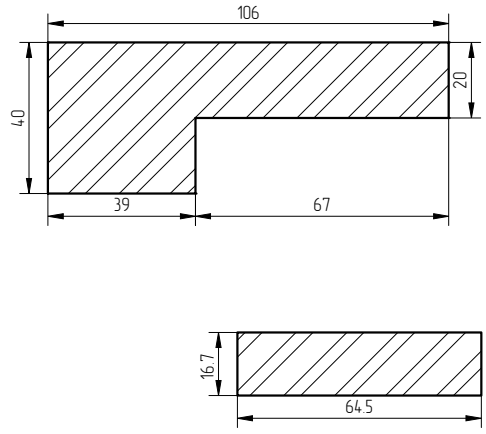
106
40
20
39
67
16.7
64.5

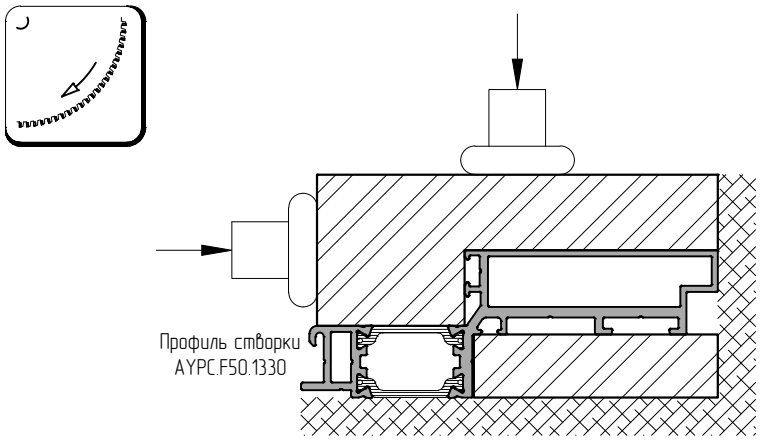
Профиль створки
АУРС.F50.1330

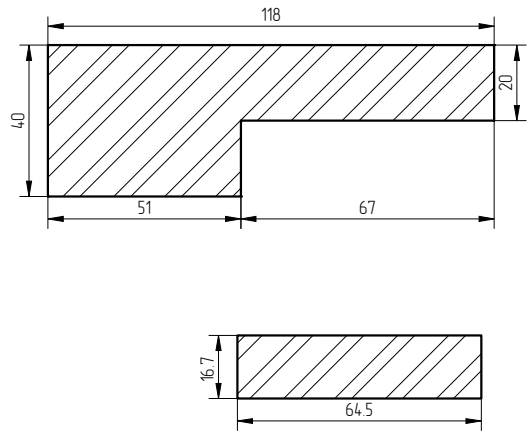
118
40
20
51
67
16.7
64.5

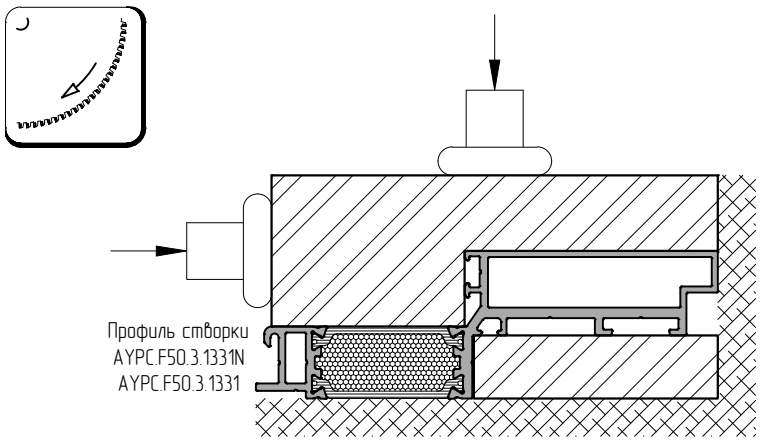
Профиль створки
АУРС.F50.3.1331N
АУРС.F50.3.1331

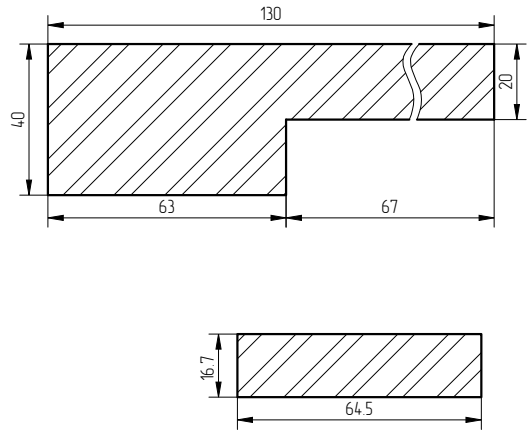
130
40
20
63
67
16.7
64.5

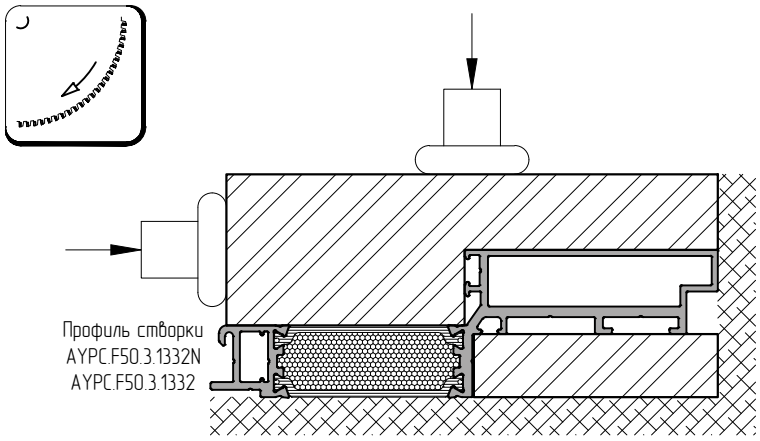
Профиль створки
АУРС.F50.3.1332N
АУРС.F50.3.1332

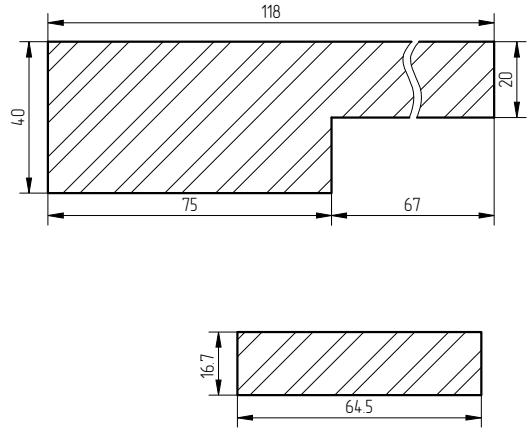
118
40
20
75
67
16.7
64.5

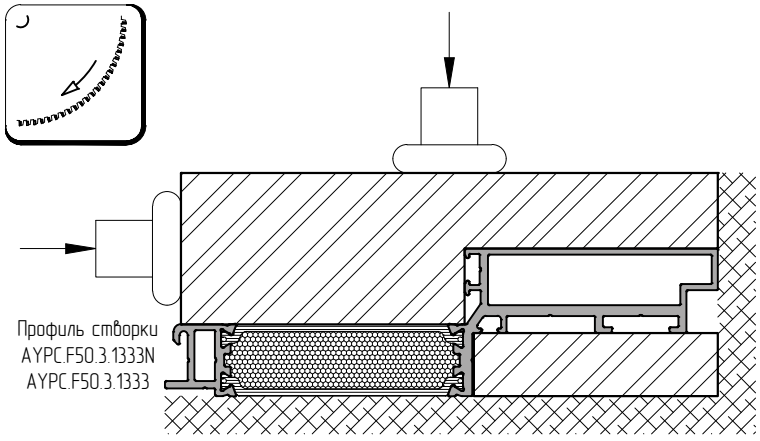
Профиль створки
АУРС.F50.3.1333N
АУРС.F50.3.1333

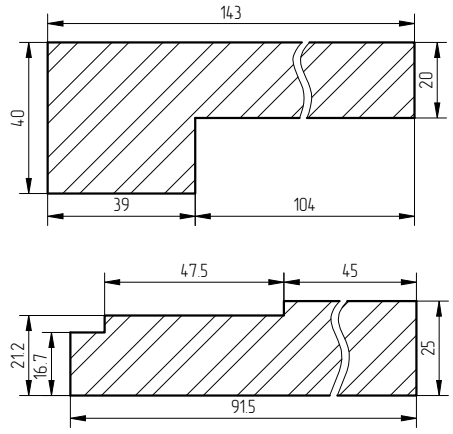
143
40
20
39
104
47.5
45
21.2
16.7
25
91.5

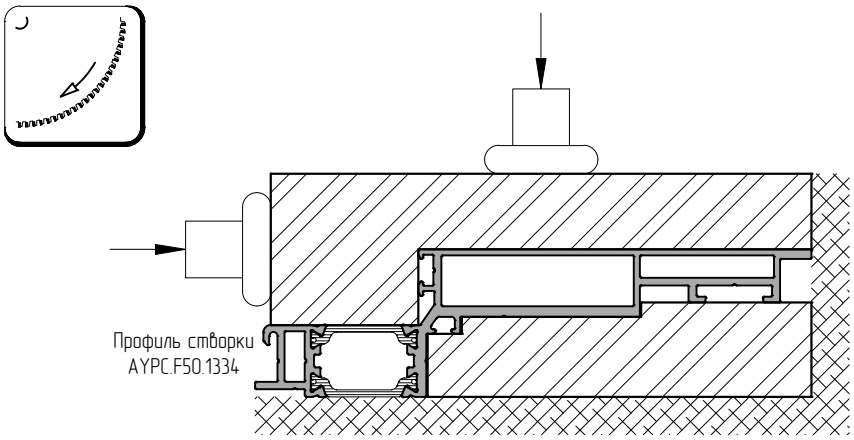
Профиль створки
AYPC.F50.1334

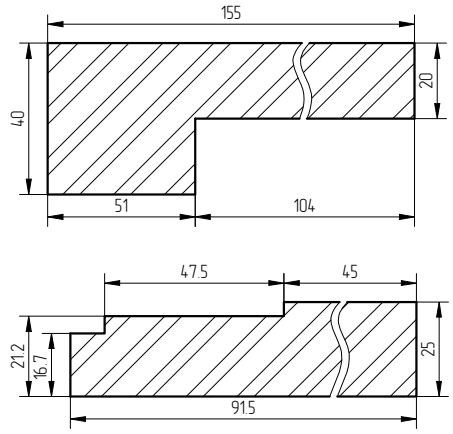
155
40
20
51
104
47.5
45
21.2
16.7
25
91.5

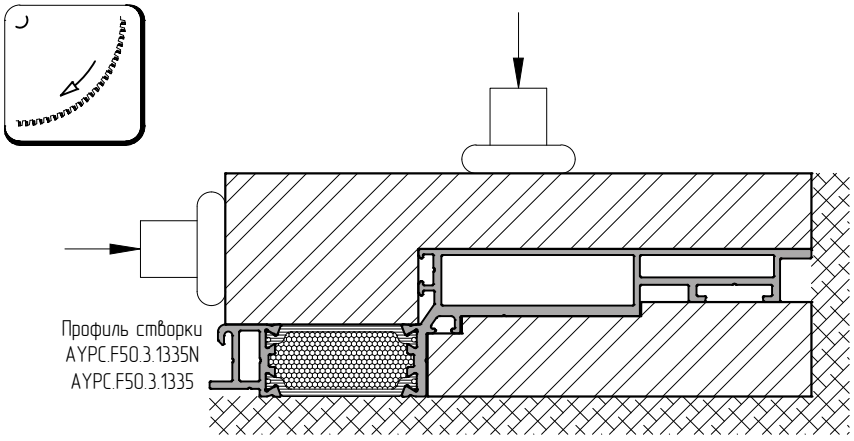
Профиль створки
AYPC.F50.3.1335N
AYPC.F50.3.1335

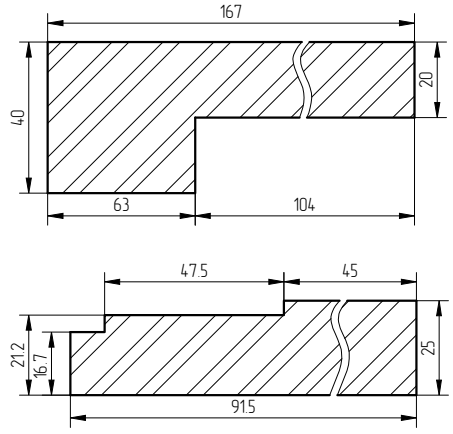
167
40
20
63
104
47.5
45
21.2
16.7
25
91.5

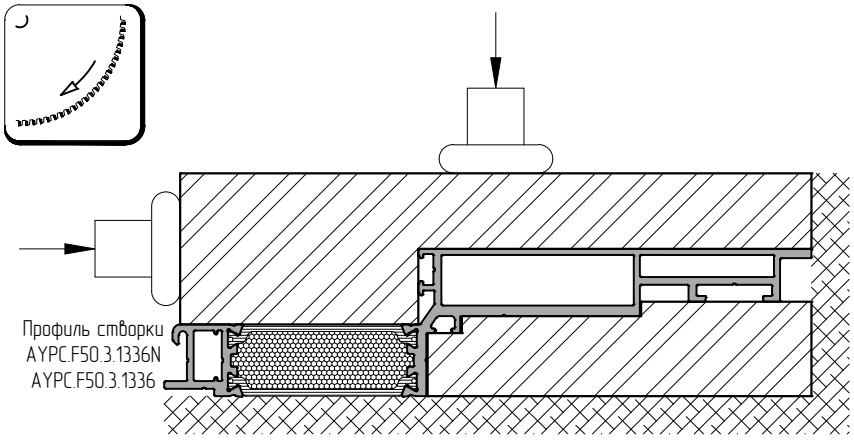
Профиль створки
AYPC.F50.3.1336N
AYPC.F50.3.1336

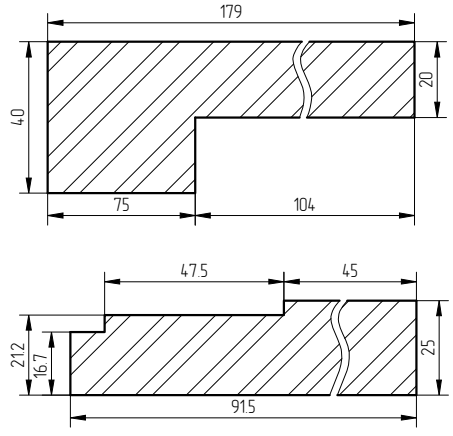
179
40
20
75
104
47.5
45
21.2
16.7
25
91.5

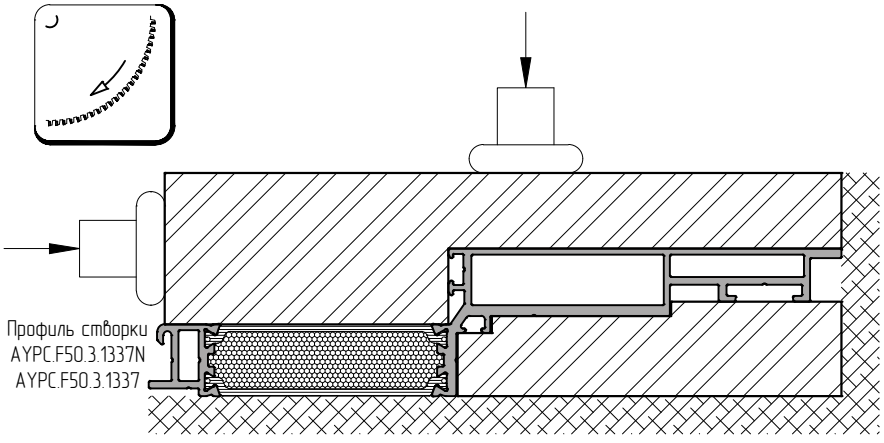
Профиль створки
AYPC.F50.3.1337N
AYPC.F50.3.1337

АЛЮТЕХ
ПРОФИЛЬНЫЕ СИСТЕМЫ

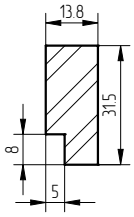

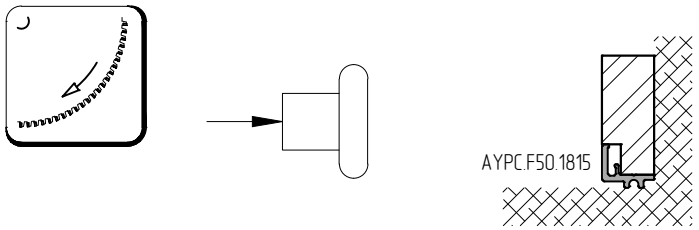

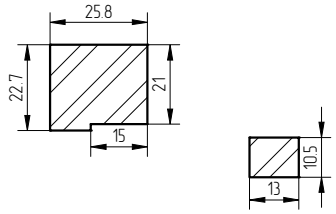

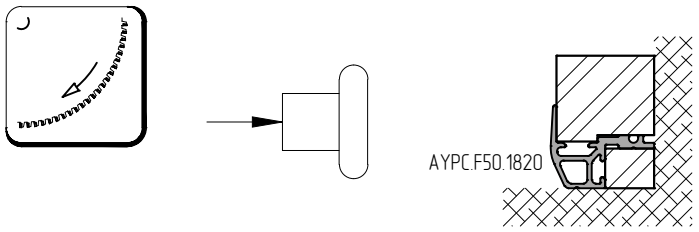

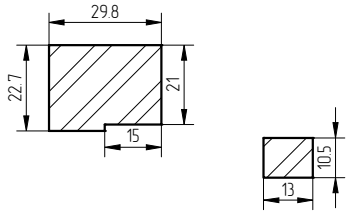

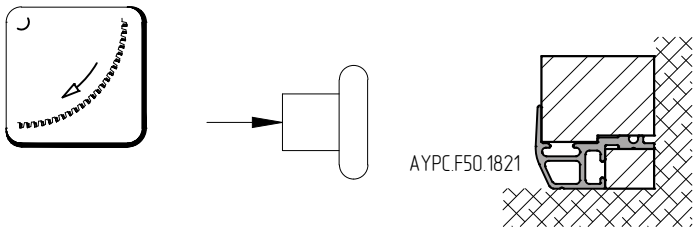

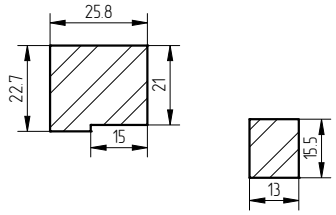

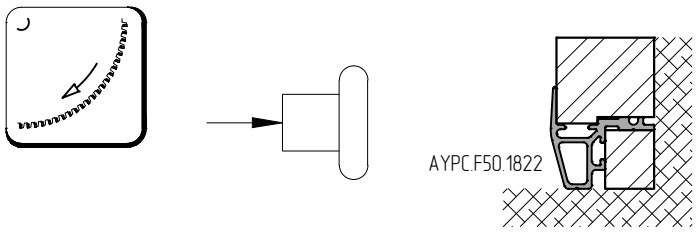

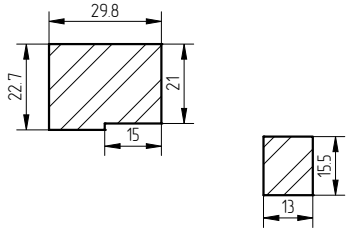

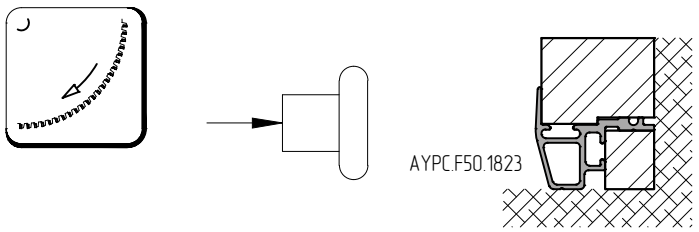

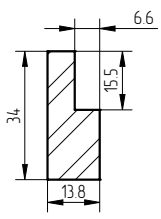

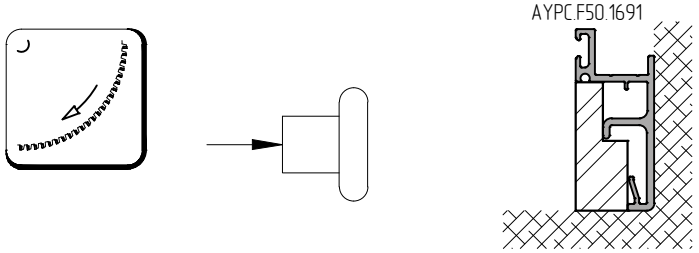

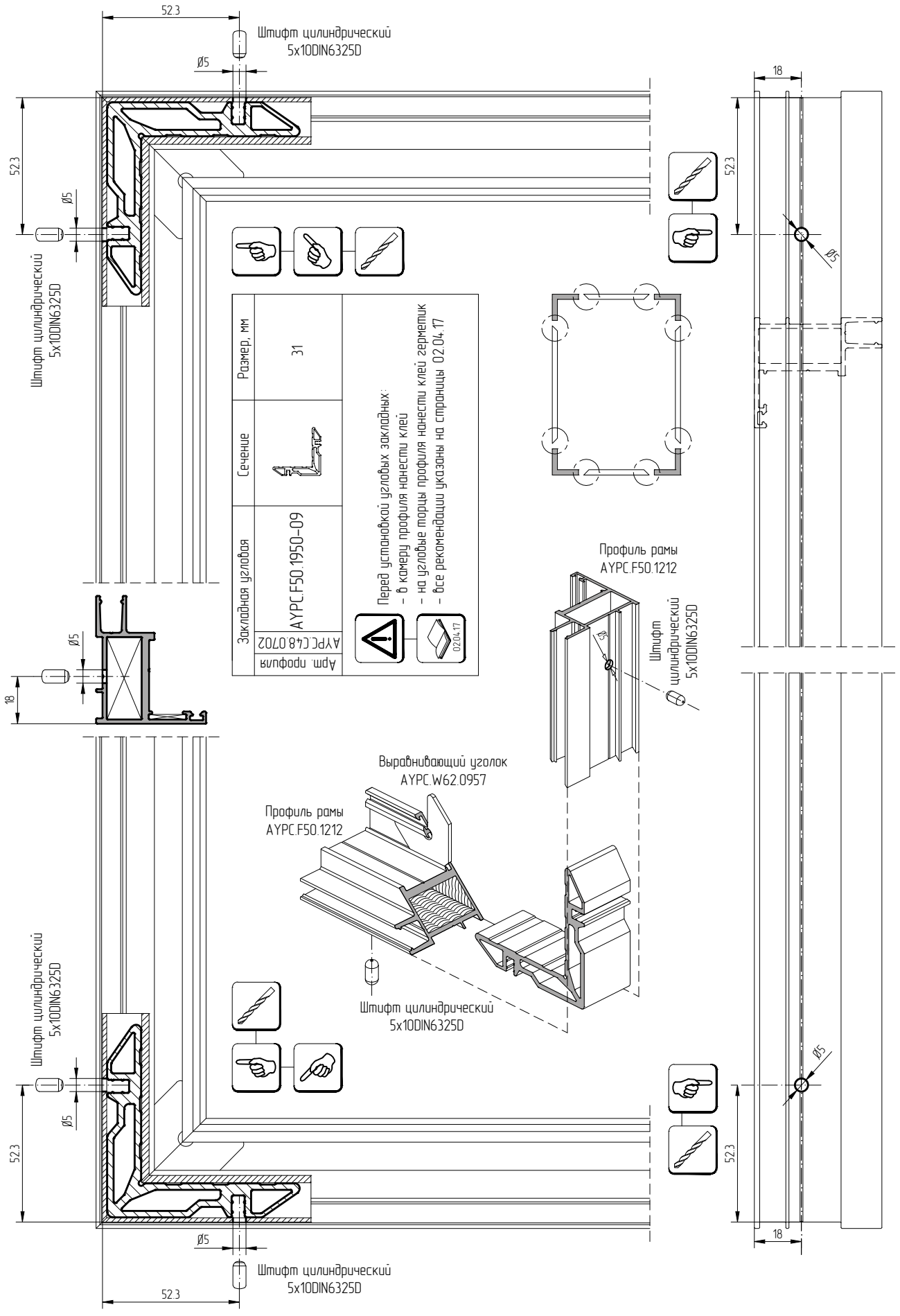
52.3
Штифт цилиндрический 5x10DIN6325D
Ø5
18
Арм. профиль
AYPC.C48.0702
Закладная угловая
AYPC.F50.1950-09
Сечение
Размер, мм
31
Перед установкой угловых закладных:
- в камеру профиля нанести клей
- на угловые торцы профиля нанести клей герметик
- все рекомендации указаны на странице 02.04.17
Профиль рамы AYPC.F50.1212
Выравнивающий уголок AYPC.W62.0957

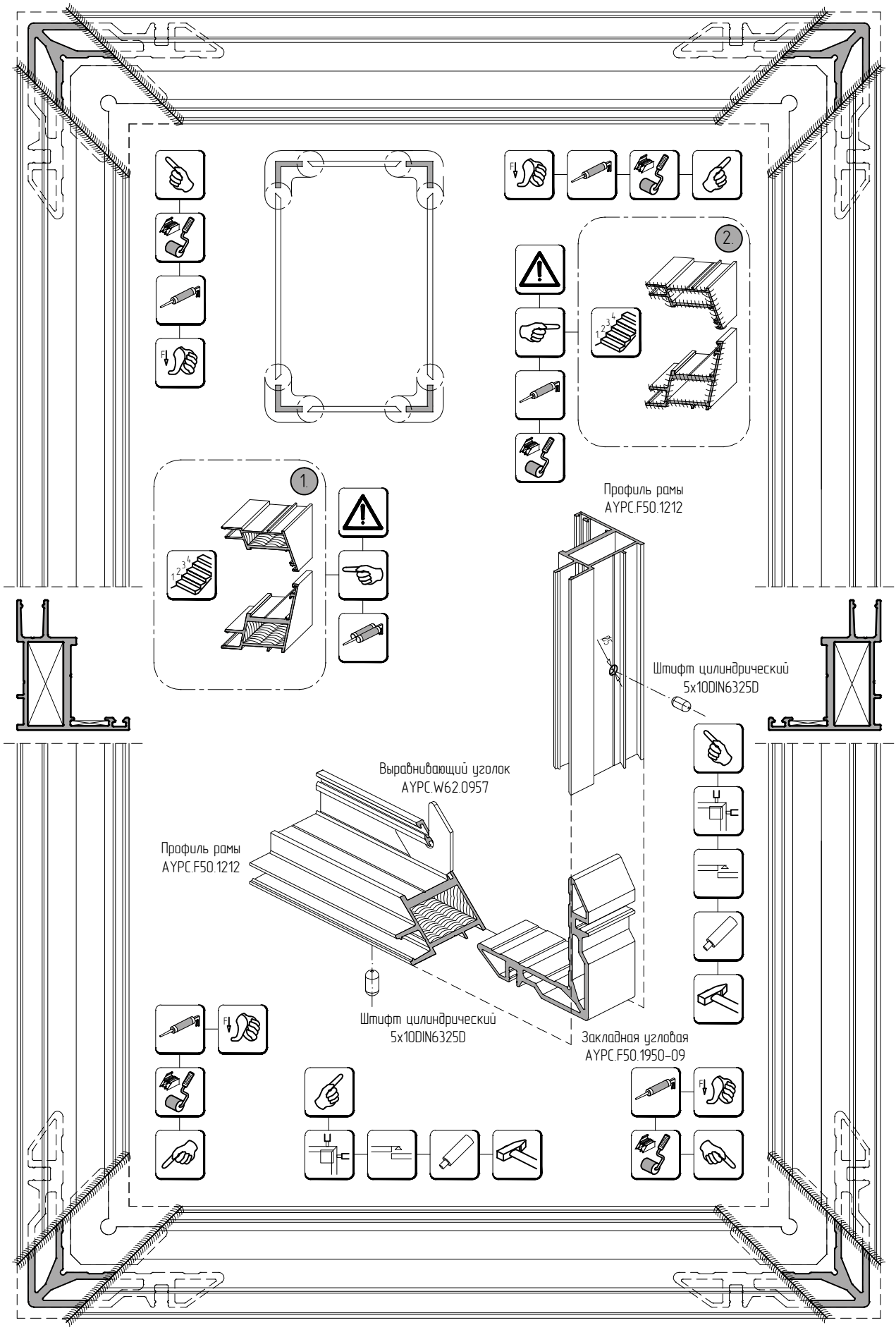
1.
2.
Профиль рамы
AYPC.F50.1212
Штифт цилиндрический
5x10DIN6325D
Выравнивающий уголок
AYPC.W62.0957
Профиль рамы
AYPC.F50.1212
Штифт цилиндрический
5x10DIN6325D
Закладная угловая
AYPC.F50.1950-09

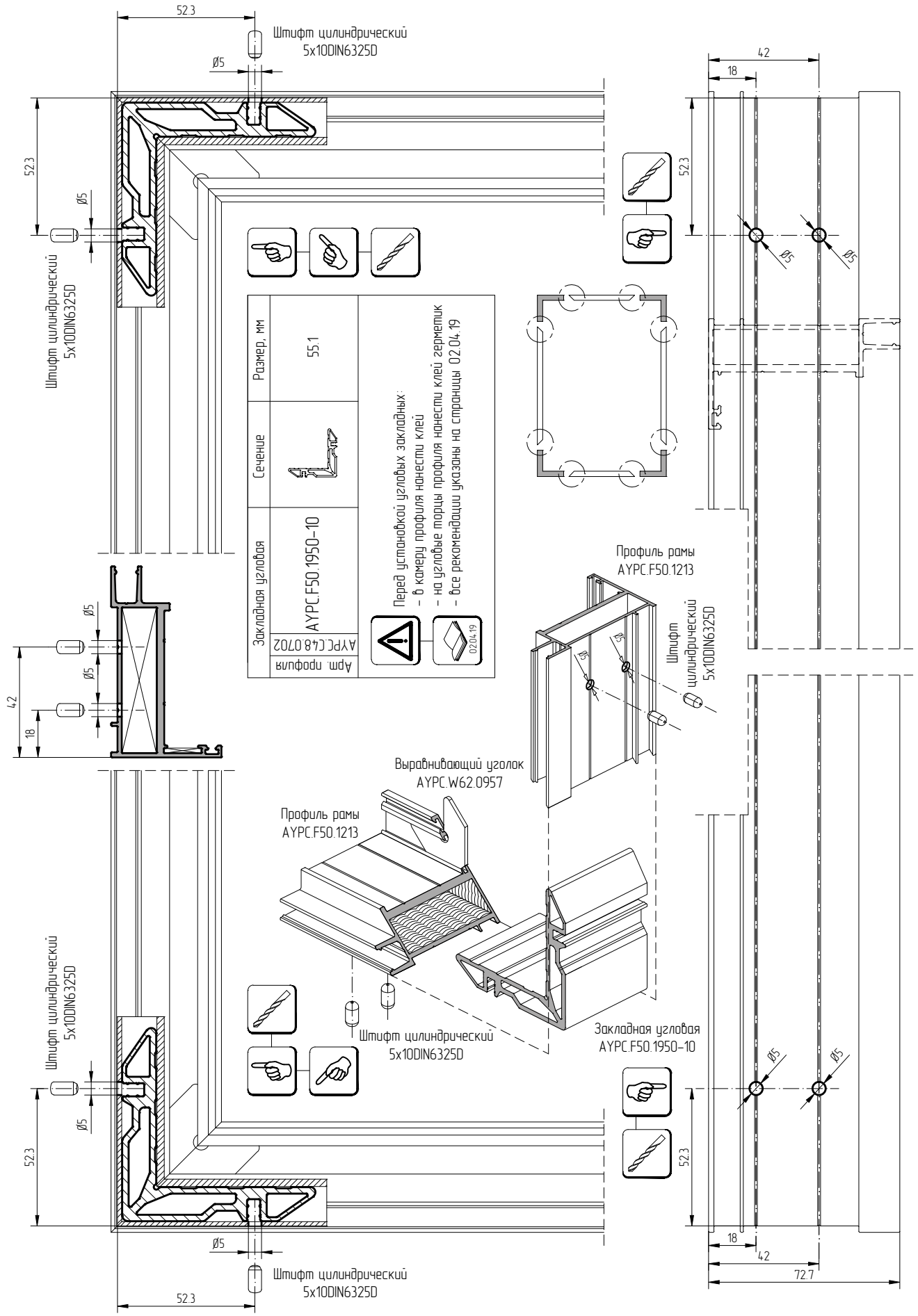
52.3
Штифт цилиндрический
5x10DIN6325D
Ø5
42
18
Закладная угловая
AYPC.F50.1950-10
Арм. профиль
AYPC.C48.0702
Сечение
Размер, мм
55.1
Перед установкой угловых закладных:
- в камеру профиля нанести клей
- на угловые торцы профиля нанести клей герметик
- все рекомендации указаны на странице 02.04.19
02.04.19
Профиль рамы
AYPC.F50.1213
Выравнивающий уголок
AYPC.W62.0957
72.7

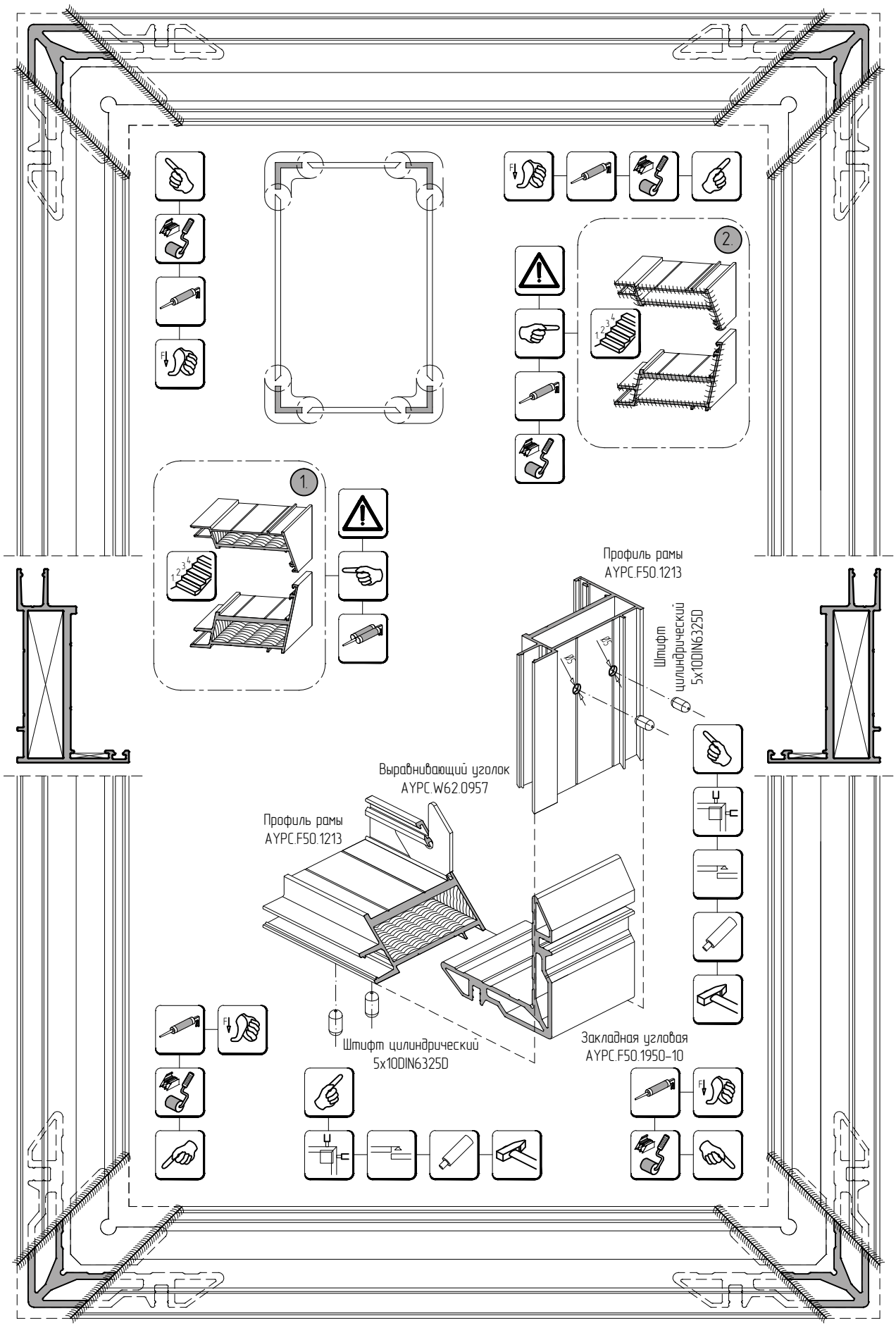
1.
2.
Профиль рамы
AYPC.F50.1213
Штифт
цилиндрический
5x10DIN6325D
Выравнивающий уголок
AYPC.W62.0957
Профиль рамы
AYPC.F50.1213
Штифт цилиндрический
5x10DIN6325D
Закладная угловая
AYPC.F50.1950-10

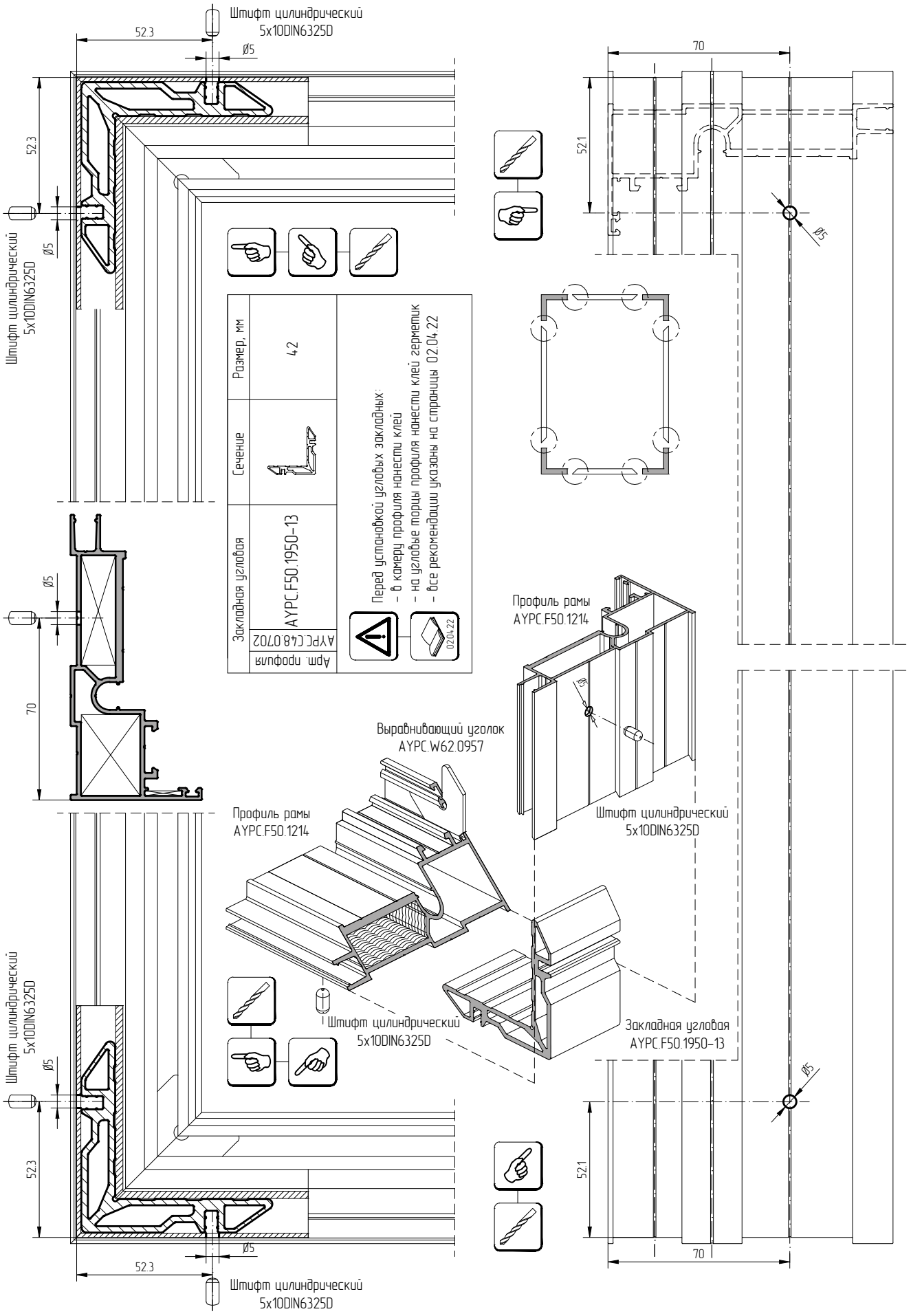
Штифт цилиндрический 5x10DIN6325D
52.3
Ø5
70
52.1
Профиль рамы AYPC.F50.1214
Выравнивающий уголок AYPC.W62.0957
Закладная угловая AYPC.F50.1950-13
Арм. профиль AYPC.C48.0702
Размер, мм 42
Сечение
Перед установкой угловых закладных:
- в камеру профиля нанести клей
- на угловые торцы профиля нанести клей герметик
- все рекомендации указаны на странице 02.04.22

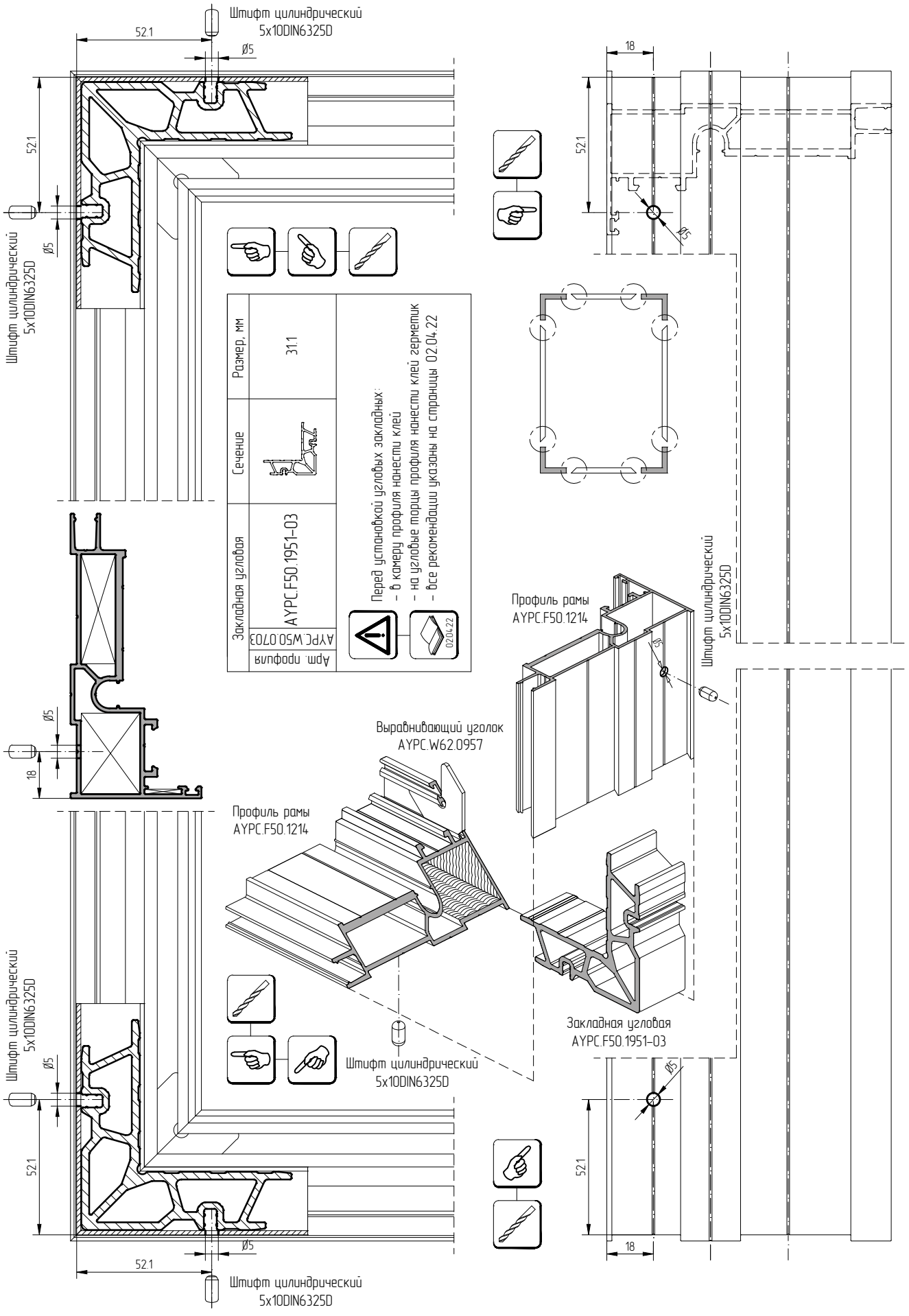
Штифт цилиндрический
5x10DIN6325D
52.1
Ø5
18
Закладная угловая
Арм. профиль
AYPC.W50.0703
AYPC.F50.1951-03
Сечение
Размер, мм
31.1
Перед установкой угловых закладных:
- в камеру профиля нанести клей
- на угловые торцы профиля нанести клей герметик
- все рекомендации указаны на странице 02.04.22
Профиль рамы
AYPC.F50.1214
Выравнивающий уголок
AYPC.W62.0957
Закладная угловая
AYPC.F50.1951-03

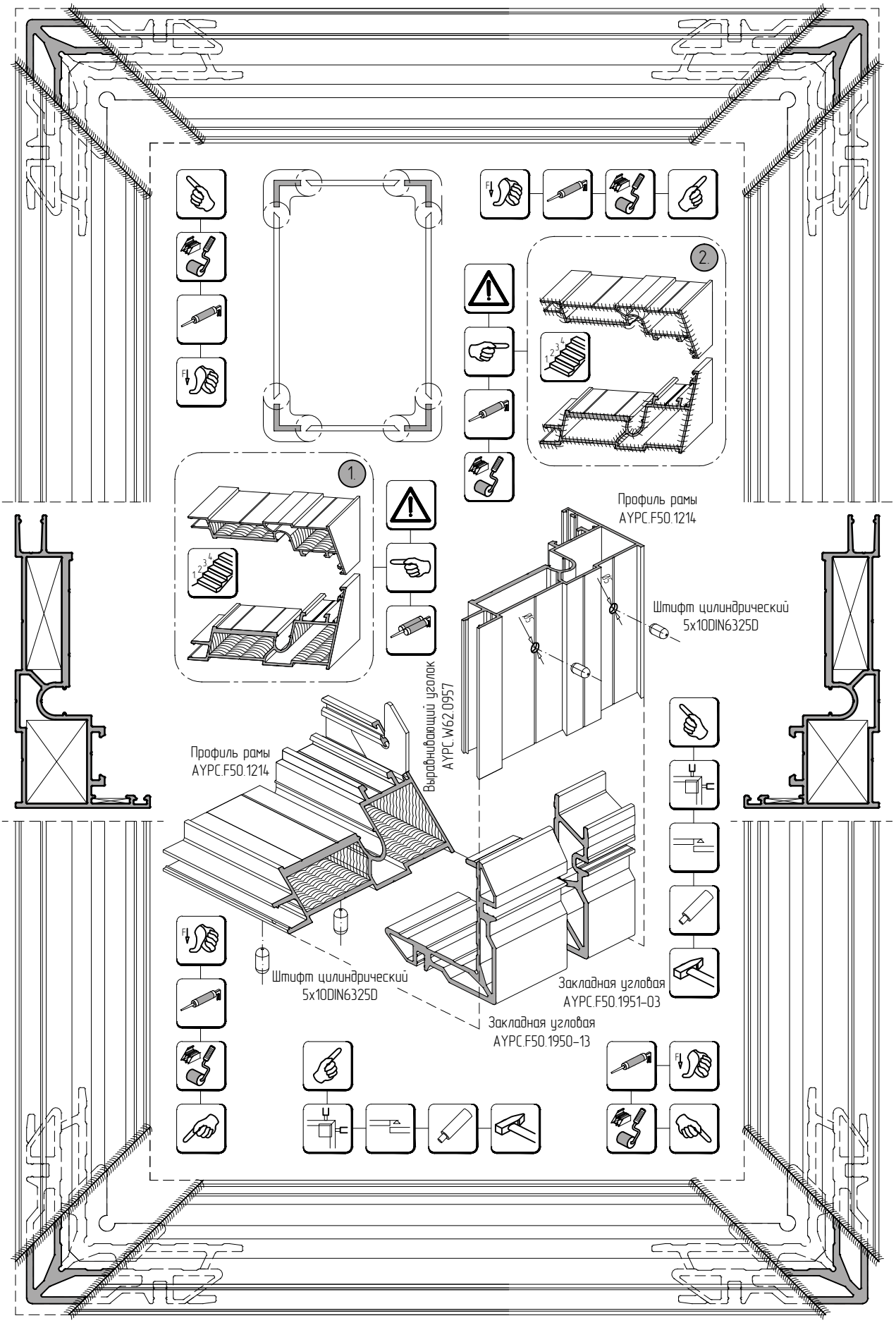
1.
2.
Профиль рамы
AYPC.F50.1214
Штифт цилиндрический
5x10DIN6325D
Выравнивающий уголок
AYPC.W62.0957
Профиль рамы
AYPC.F50.1214
Штифт цилиндрический
5x10DIN6325D
Закладная угловая
AYPC.F50.1951-03
Закладная угловая
AYPC.F50.1950-13

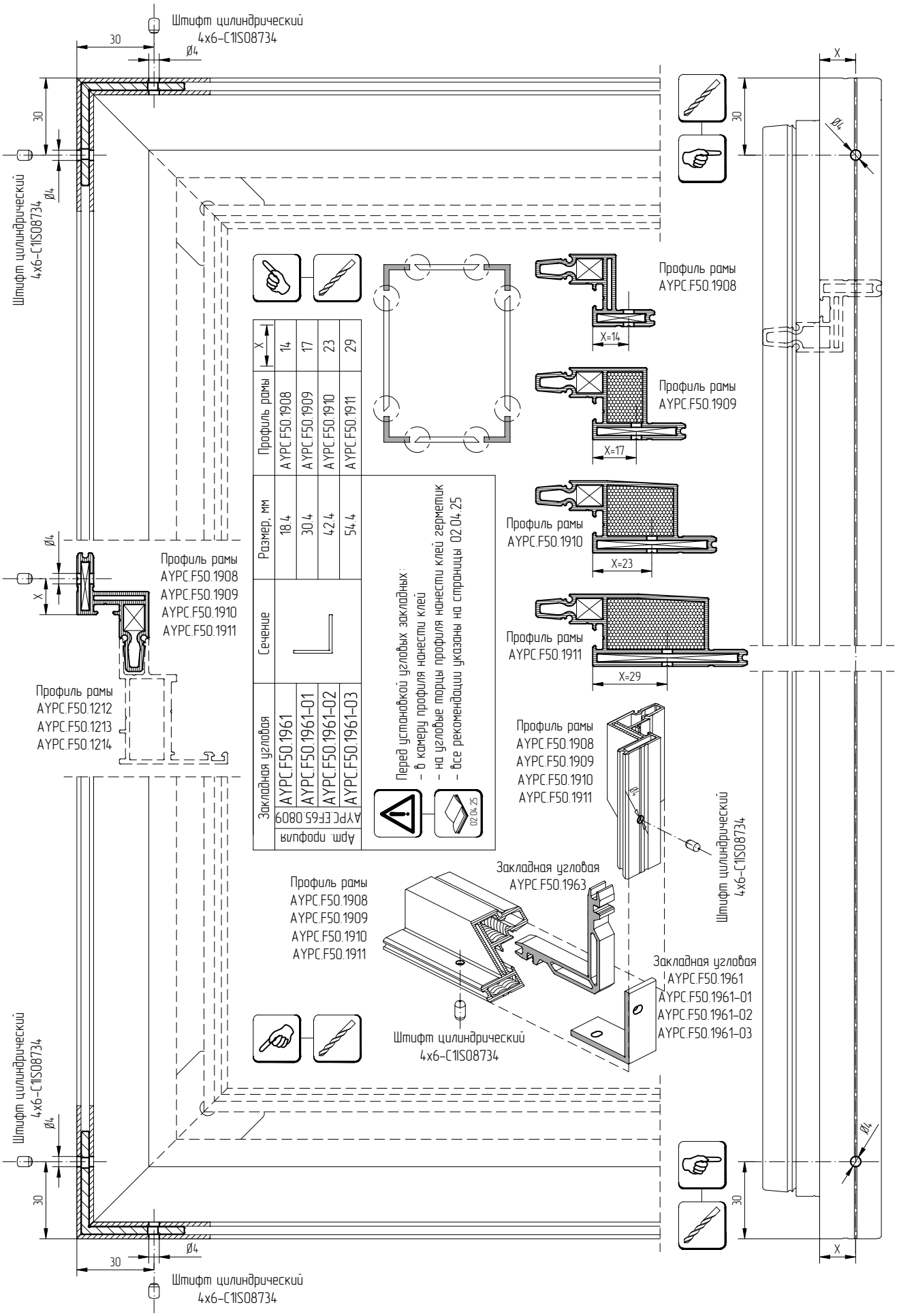

Арт. профиля	Размер, мм	Сечение	Закладная угловая	X
AYPC.EF65.0809	18.4		AYPC.F50.1961	14
AYPC.F50.1908	30.4		AYPC.F50.1961–01	17
AYPC.F50.1909	42.4		AYPC.F50.1961–02	23
AYPC.F50.1910	54.4		AYPC.F50.1961–03	29
AYPC.F50.1911				

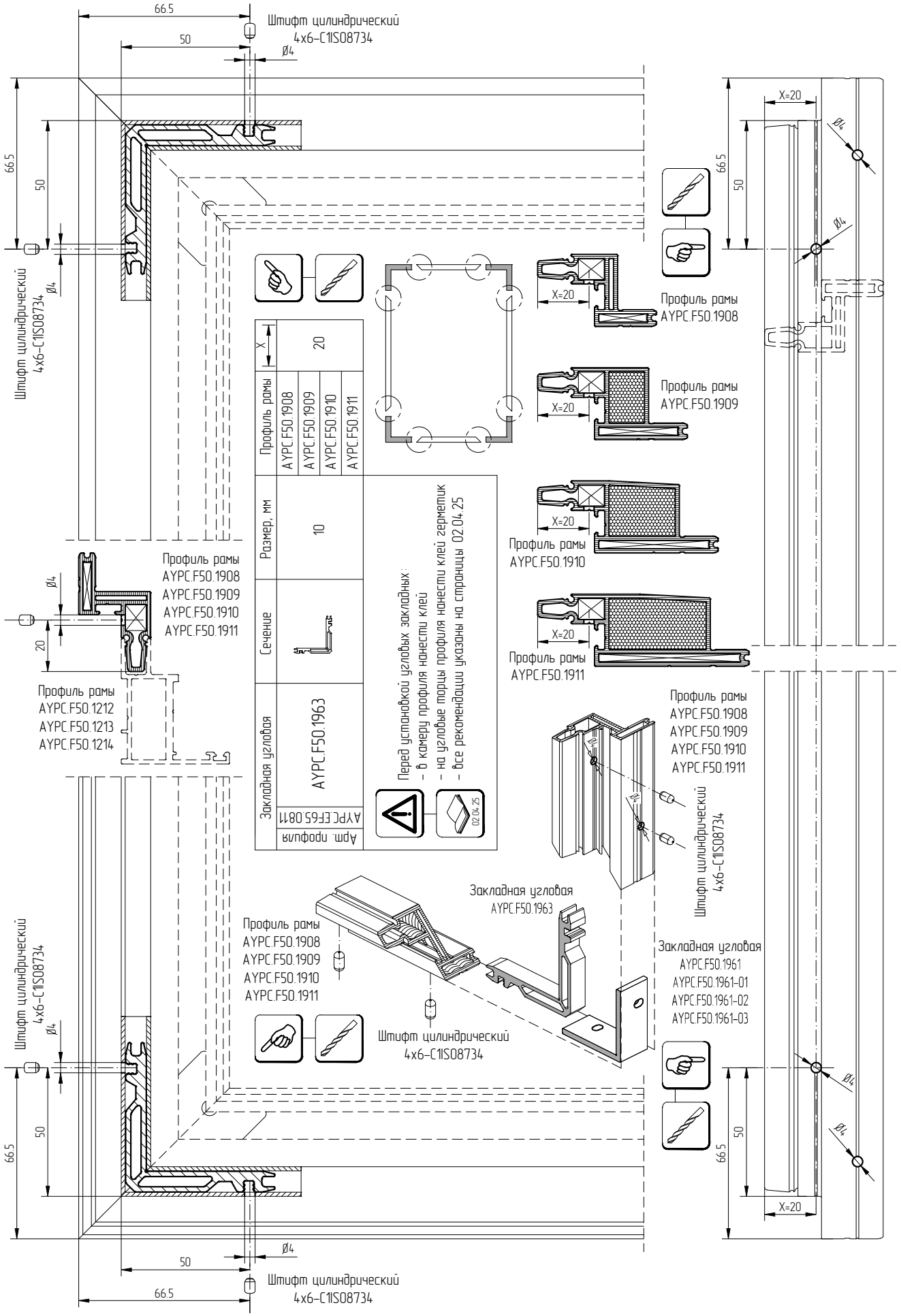

Профиль рамы	Размер, мм	Сечение	Закладная угловая	Арт. профиля
AYPC.F50.1908	10		AYPC.F50.1963	AYPC.EF65.0811
AYPC.F50.1909				
AYPC.F50.1910				
AYPC.F50.1911				
X	20			

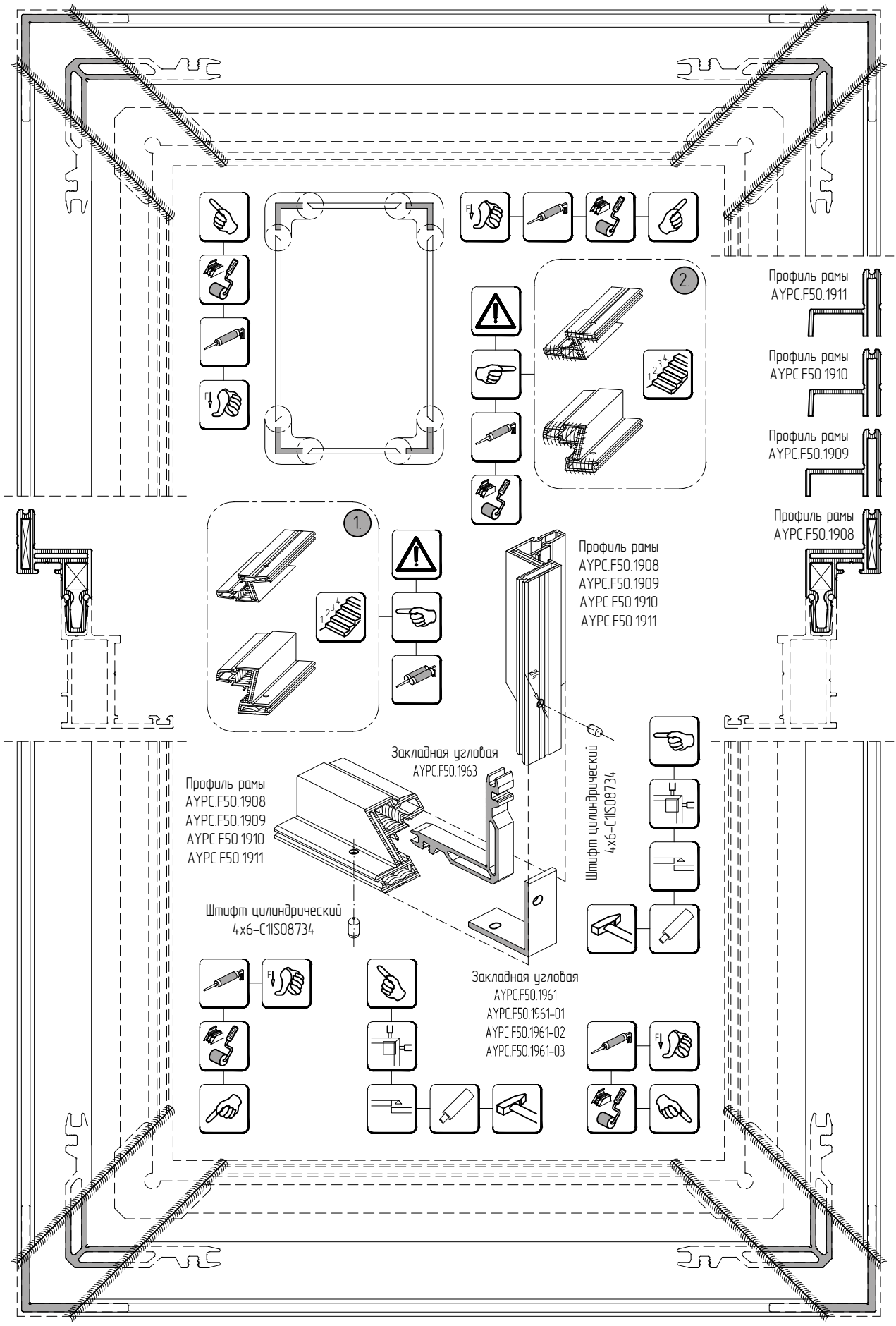
2.
Профиль рамы
AYPC.F50.1911
Профиль рамы
AYPC.F50.1910
Профиль рамы
AYPC.F50.1909
Профиль рамы
AYPC.F50.1908
1.
Профиль рамы
AYPC.F50.1908
AYPC.F50.1909
AYPC.F50.1910
AYPC.F50.1911
Штифт цилиндрический
4x6-C1ISO8734
Закладная угловая
AYPC.F50.1963
Профиль рамы
AYPC.F50.1908
AYPC.F50.1909
AYPC.F50.1910
AYPC.F50.1911
Штифт цилиндрический
4x6-C1ISO8734
Закладная угловая
AYPC.F50.1961
AYPC.F50.1961-01
AYPC.F50.1961-02
AYPC.F50.1961-03

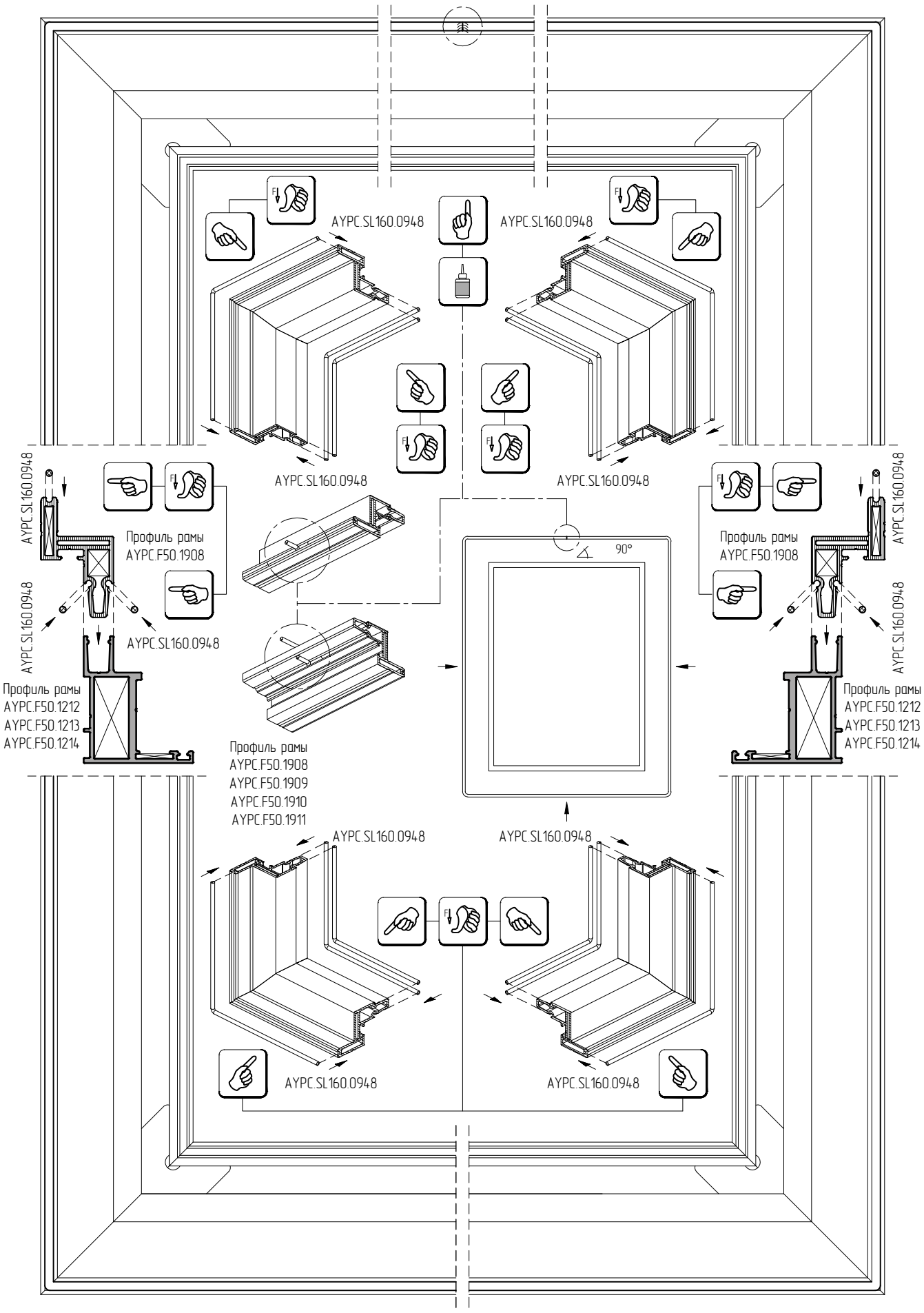
AYPC.SL160.0948
AYPC.SL160.0948
AYPC.SL160.0948
AYPC.SL160.0948
AYPC.SL160.0948
AYPC.SL160.0948
Профиль рамы
AYPC.F50.1908
AYPC.SL160.0948
Профиль рамы
AYPC.F50.1908
AYPC.SL160.0948
AYPC.SL160.0948
90°
Профиль рамы
AYPC.F50.1212
AYPC.F50.1213
AYPC.F50.1214
Профиль рамы
AYPC.F50.1212
AYPC.F50.1213
AYPC.F50.1214
Профиль рамы
AYPC.F50.1908
AYPC.F50.1909
AYPC.F50.1910
AYPC.F50.1911
AYPC.SL160.0948
AYPC.SL160.0948
AYPC.SL160.0948
AYPC.SL160.0948

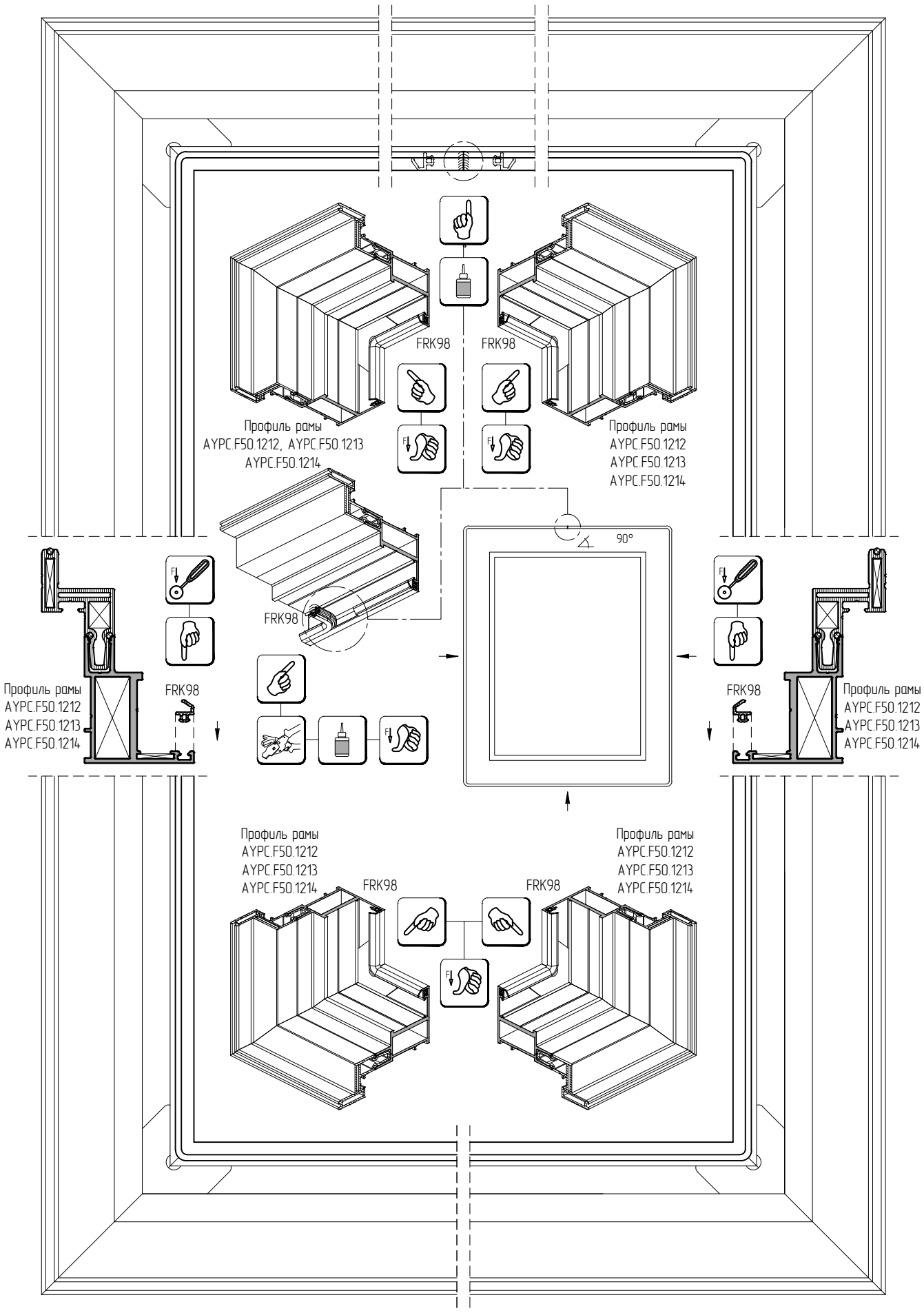
FRK98
FRK98
Профиль рамы
AYPC.F50.1212, AYPC.F50.1213
AYPC.F50.1214
Профиль рамы
AYPC.F50.1212
AYPC.F50.1213
AYPC.F50.1214
FRK98
90°
Профиль рамы
AYPC.F50.1212
AYPC.F50.1213
AYPC.F50.1214
FRK98
FRK98
Профиль рамы
AYPC.F50.1212
AYPC.F50.1213
AYPC.F50.1214
Профиль рамы
AYPC.F50.1212
AYPC.F50.1213
AYPC.F50.1214
FRK98
FRK98

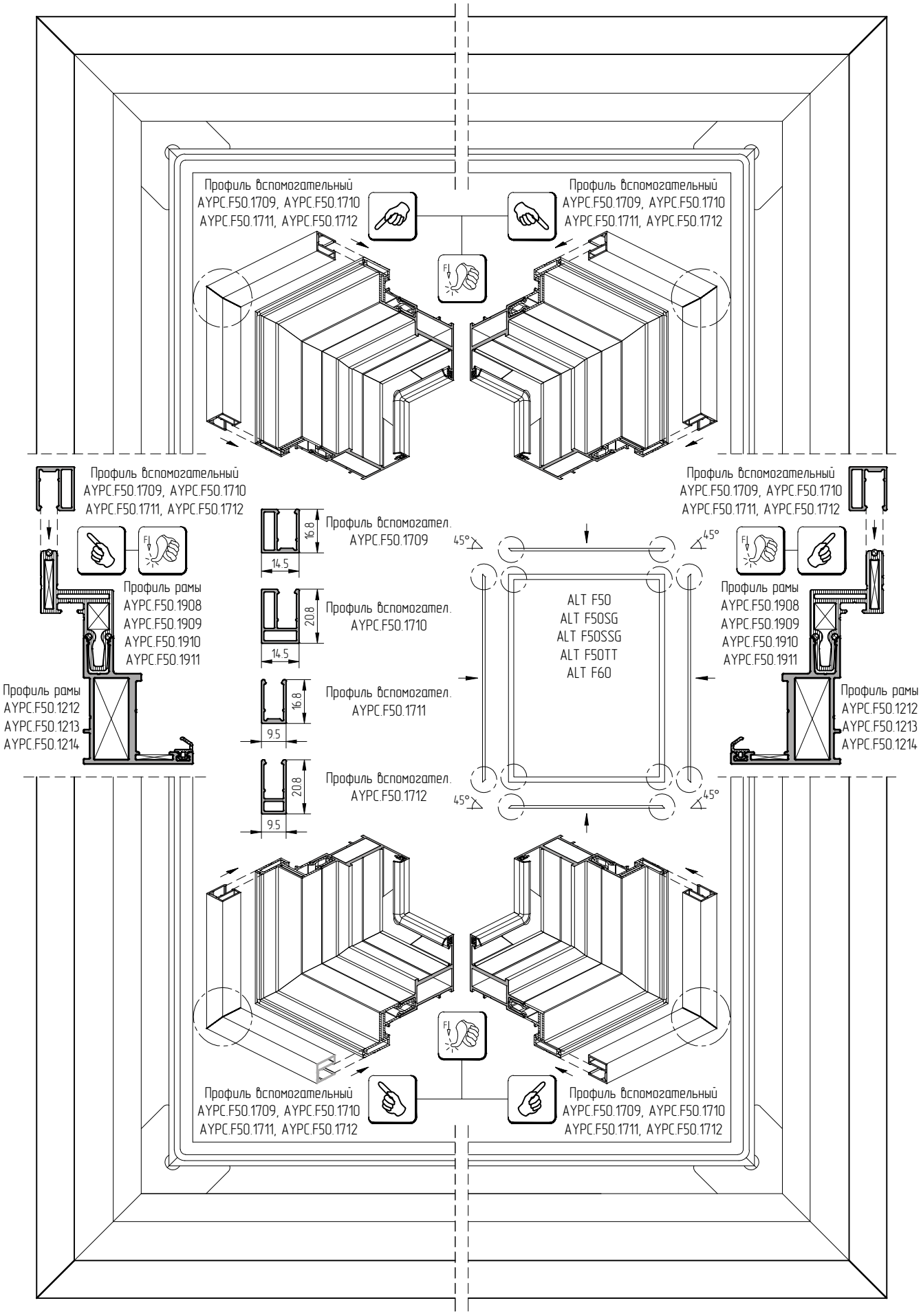
Профиль вспомогательный
AYPC.F50.1709, AYPC.F50.1710
AYPC.F50.1711, AYPC.F50.1712
Профиль вспомогательный
AYPC.F50.1709, AYPC.F50.1710
AYPC.F50.1711, AYPC.F50.1712
Профиль вспомогательный
AYPC.F50.1709, AYPC.F50.1710
AYPC.F50.1711, AYPC.F50.1712
Профиль вспомогательный
AYPC.F50.1709, AYPC.F50.1710
AYPC.F50.1711, AYPC.F50.1712
Профиль вспомогател.
AYPC.F50.1709
16.8
14.5
Профиль вспомогател.
AYPC.F50.1710
20.8
14.5
Профиль вспомогател.
AYPC.F50.1711
16.8
9.5
Профиль вспомогател.
AYPC.F50.1712
20.8
9.5
45°
45°
45°
45°
ALT F50
ALT F50SG
ALT F50SSG
ALT F50TT
ALT F60
Профиль рамы
AYPC.F50.1908
AYPC.F50.1909
AYPC.F50.1910
AYPC.F50.1911
Профиль рамы
AYPC.F50.1212
AYPC.F50.1213
AYPC.F50.1214
Профиль рамы
AYPC.F50.1908
AYPC.F50.1909
AYPC.F50.1910
AYPC.F50.1911
Профиль рамы
AYPC.F50.1212
AYPC.F50.1213
AYPC.F50.1214
Профиль вспомогательный
AYPC.F50.1709, AYPC.F50.1710
AYPC.F50.1711, AYPC.F50.1712
Профиль вспомогательный
AYPC.F50.1709, AYPC.F50.1710
AYPC.F50.1711, AYPC.F50.1712

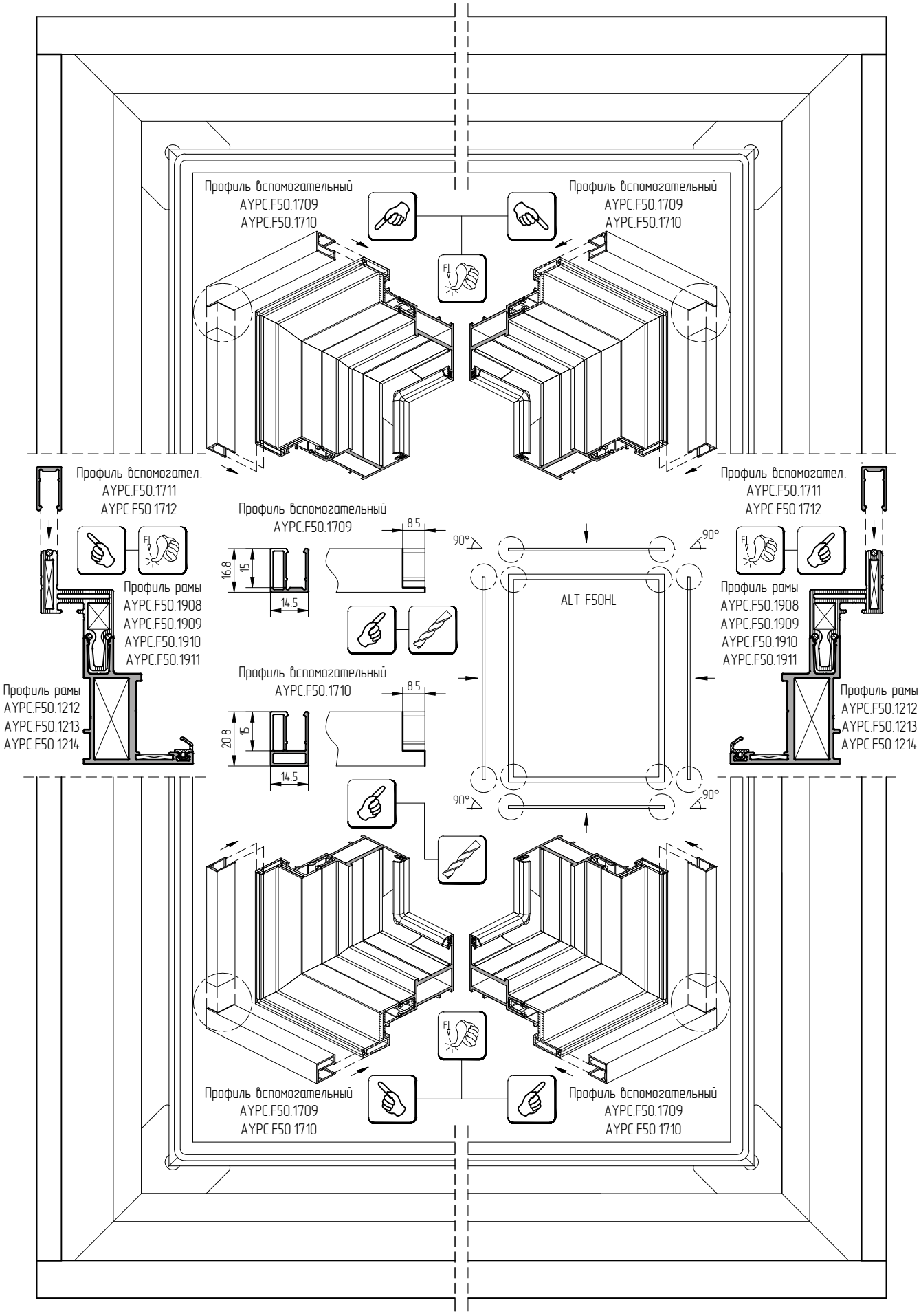
Профиль вспомогательный
AYPC.F50.1709
AYPC.F50.1710
Профиль вспомогательный
AYPC.F50.1709
AYPC.F50.1710
Профиль вспомогател.
AYPC.F50.1711
AYPC.F50.1712
Профиль вспомогательный
AYPC.F50.1709
8.5
16.8
15
14.5
Профиль рамы
AYPC.F50.1908
AYPC.F50.1909
AYPC.F50.1910
AYPC.F50.1911
Профиль рамы
AYPC.F50.1212
AYPC.F50.1213
AYPC.F50.1214
Профиль вспомогательный
AYPC.F50.1710
8.5
20.8
15
14.5
90°
90°
ALT F50HL
90°
90°
Профиль вспомогательный
AYPC.F50.1709
AYPC.F50.1710
Профиль вспомогательный
AYPC.F50.1709
AYPC.F50.1710
Профиль вспомогател.
AYPC.F50.1711
AYPC.F50.1712
Профиль рамы
AYPC.F50.1908
AYPC.F50.1909
AYPC.F50.1910
AYPC.F50.1911
Профиль рамы
AYPC.F50.1212
AYPC.F50.1213
AYPC.F50.1214

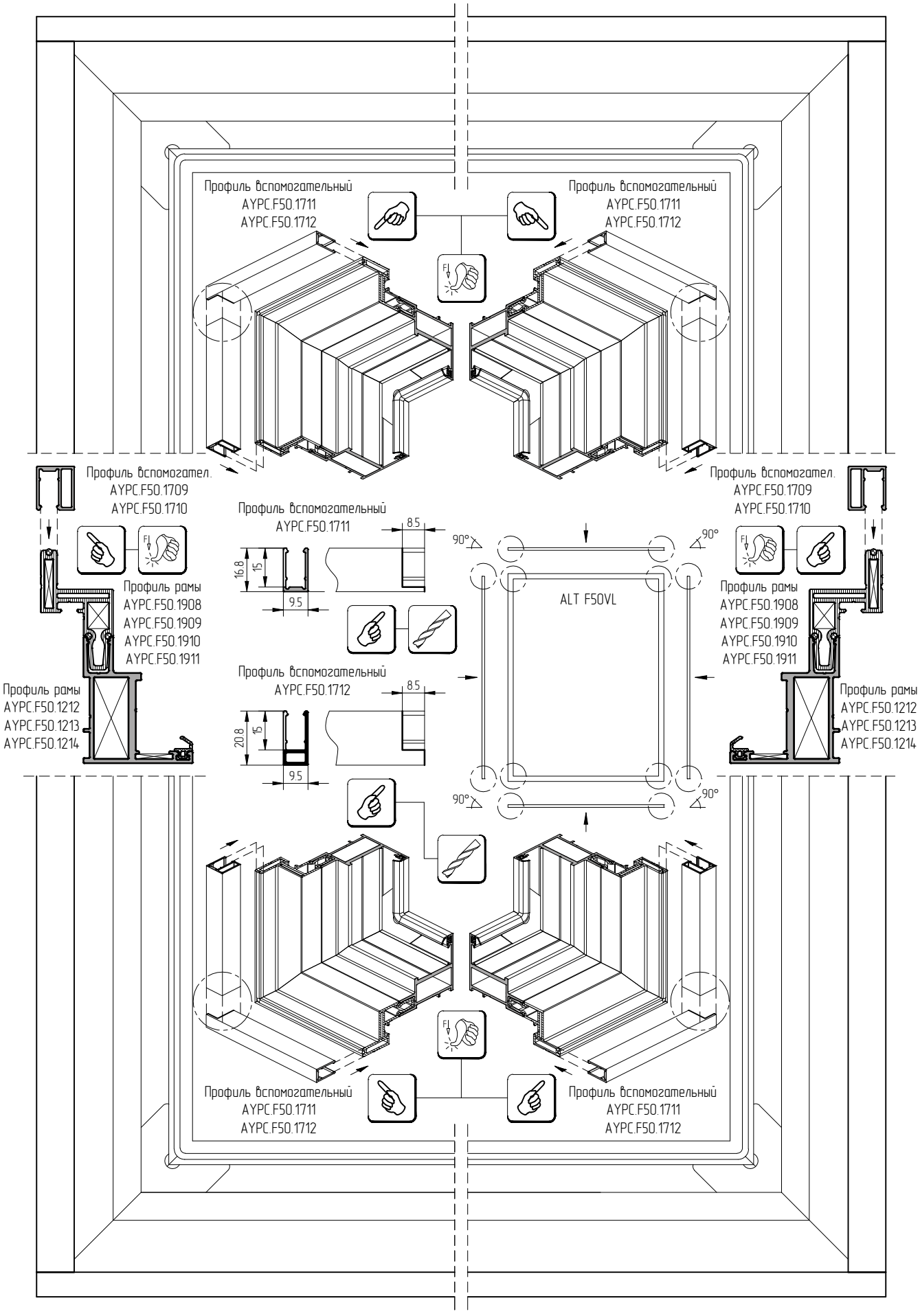
Профиль вспомогательный
AYPC.F50.1711
AYPC.F50.1712
Профиль вспомогательный
AYPC.F50.1711
AYPC.F50.1712
Профиль вспомогател.
AYPC.F50.1709
AYPC.F50.1710
Профиль вспомогательный
AYPC.F50.1711
8.5
16.8
15
9.5
Профиль рамы
AYPC.F50.1908
AYPC.F50.1909
AYPC.F50.1910
AYPC.F50.1911
Профиль рамы
AYPC.F50.1212
AYPC.F50.1213
AYPC.F50.1214
Профиль вспомогательный
AYPC.F50.1712
8.5
20.8
15
9.5
90°
90°
ALT F50VL
90°
90°
Профиль вспомогател.
AYPC.F50.1709
AYPC.F50.1710
Профиль рамы
AYPC.F50.1908
AYPC.F50.1909
AYPC.F50.1910
AYPC.F50.1911
Профиль рамы
AYPC.F50.1212
AYPC.F50.1213
AYPC.F50.1214
Профиль вспомогательный
AYPC.F50.1711
AYPC.F50.1712
Профиль вспомогательный
AYPC.F50.1711
AYPC.F50.1712

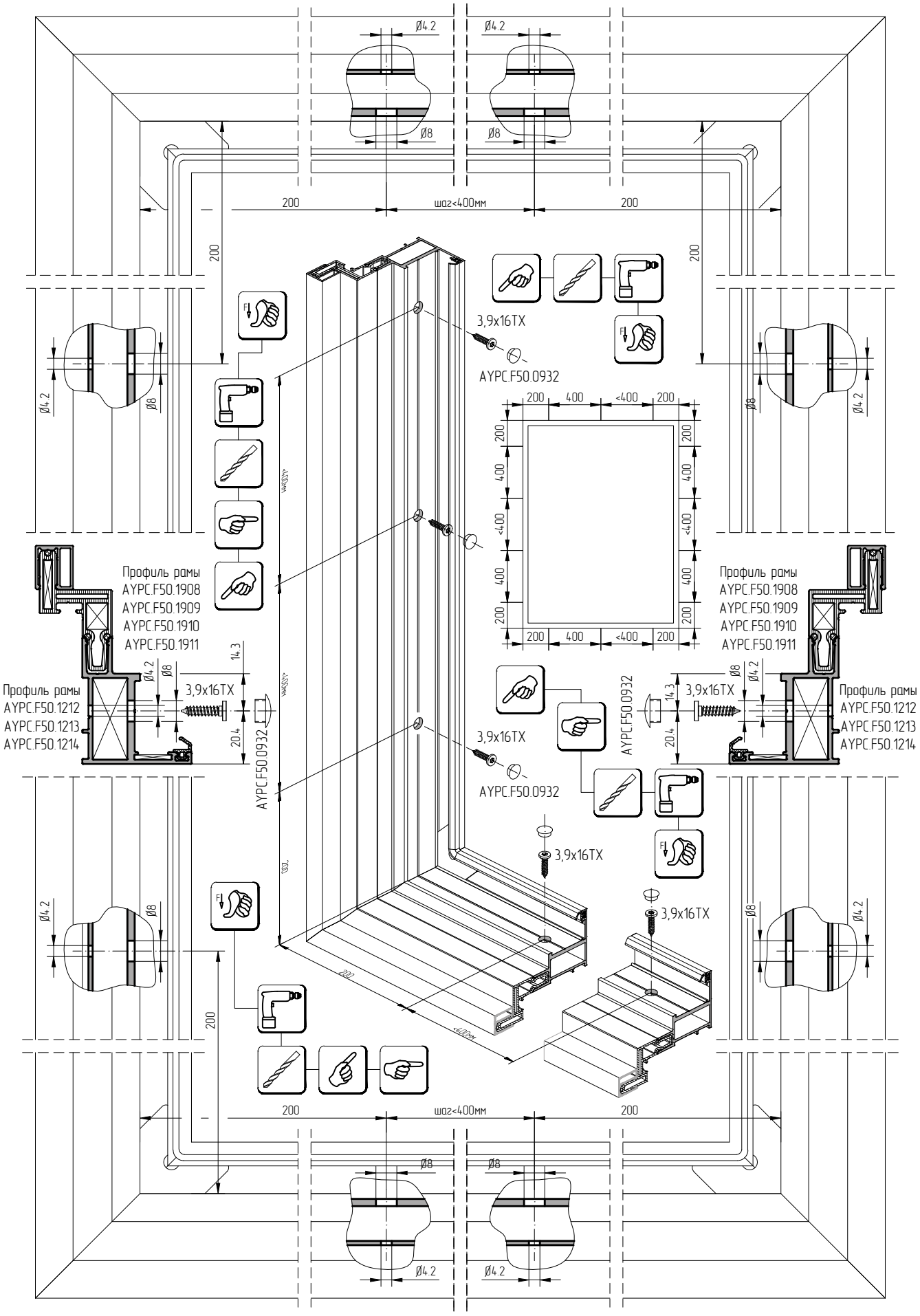
Ø4.2
Ø8
200
шаг<400мм
3,9x16TX
AYPC.F50.0932
400
<400
Профиль рамы
AYPC.F50.1908
AYPC.F50.1909
AYPC.F50.1910
AYPC.F50.1911
Профиль рамы
AYPC.F50.1212
AYPC.F50.1213
AYPC.F50.1214
14.3
20.4

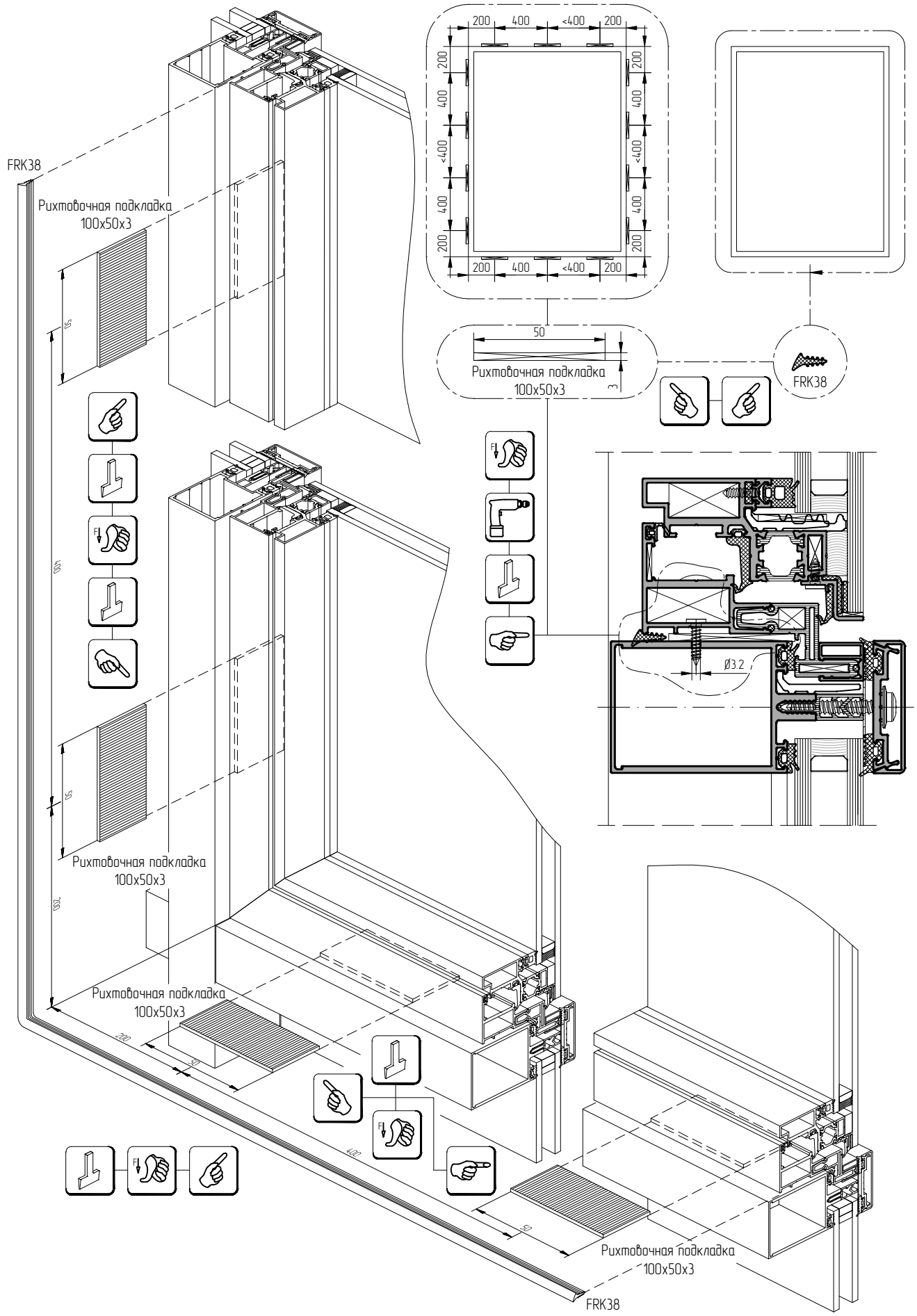
FRK38
Рихтовочная подкладка
100x50x3
200
400
<400
200
50
Рихтовочная подкладка
100x50x3
FRK38
Ø3.2
Рихтовочная подкладка
100x50x3
Рихтовочная подкладка
100x50x3
Рихтовочная подкладка
100x50x3
FRK38

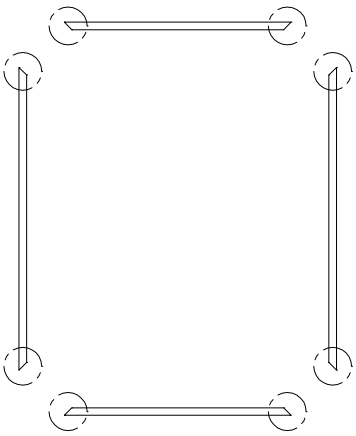

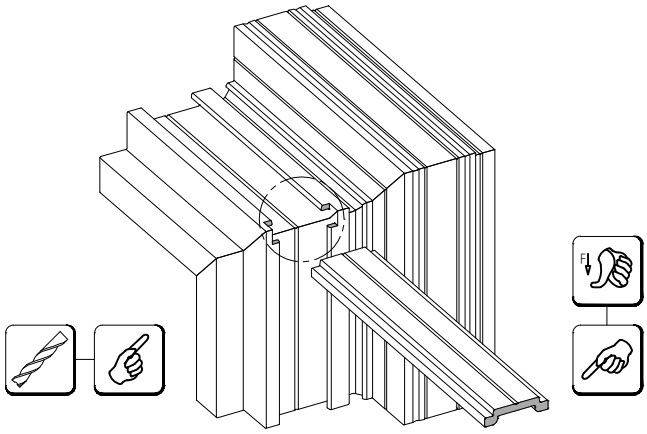

Профиль тяги
АУРС.С48.0612

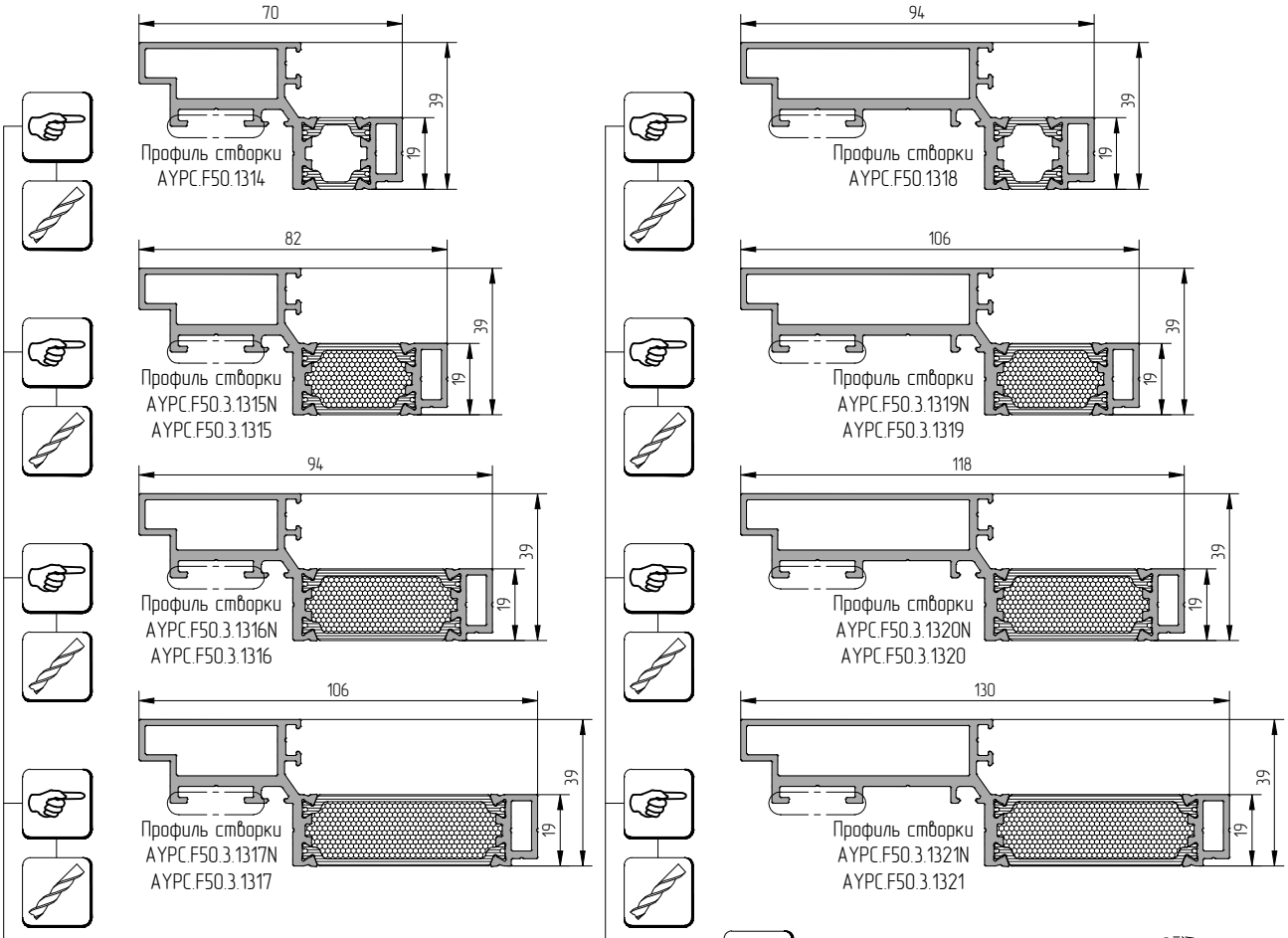

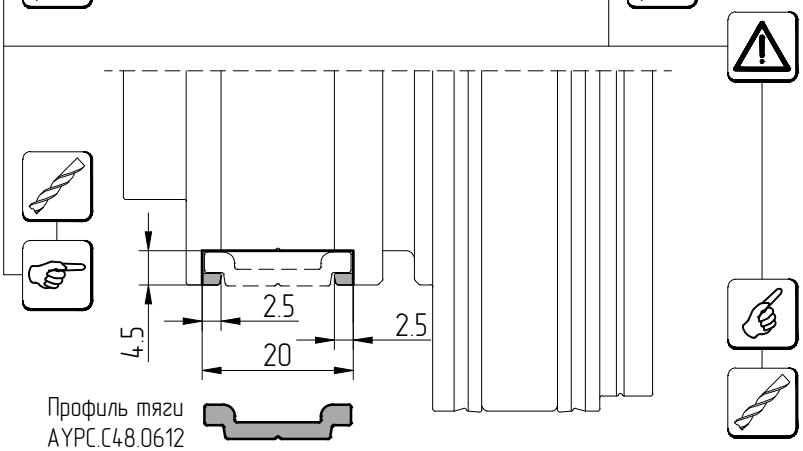

Профиль тяги
АУРС.С48.0612

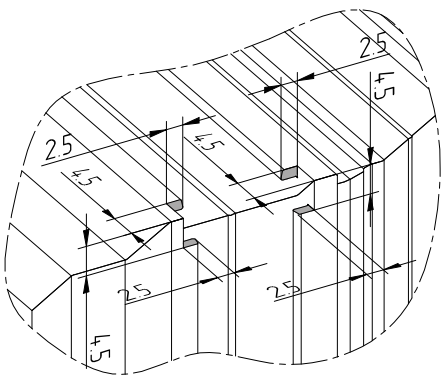

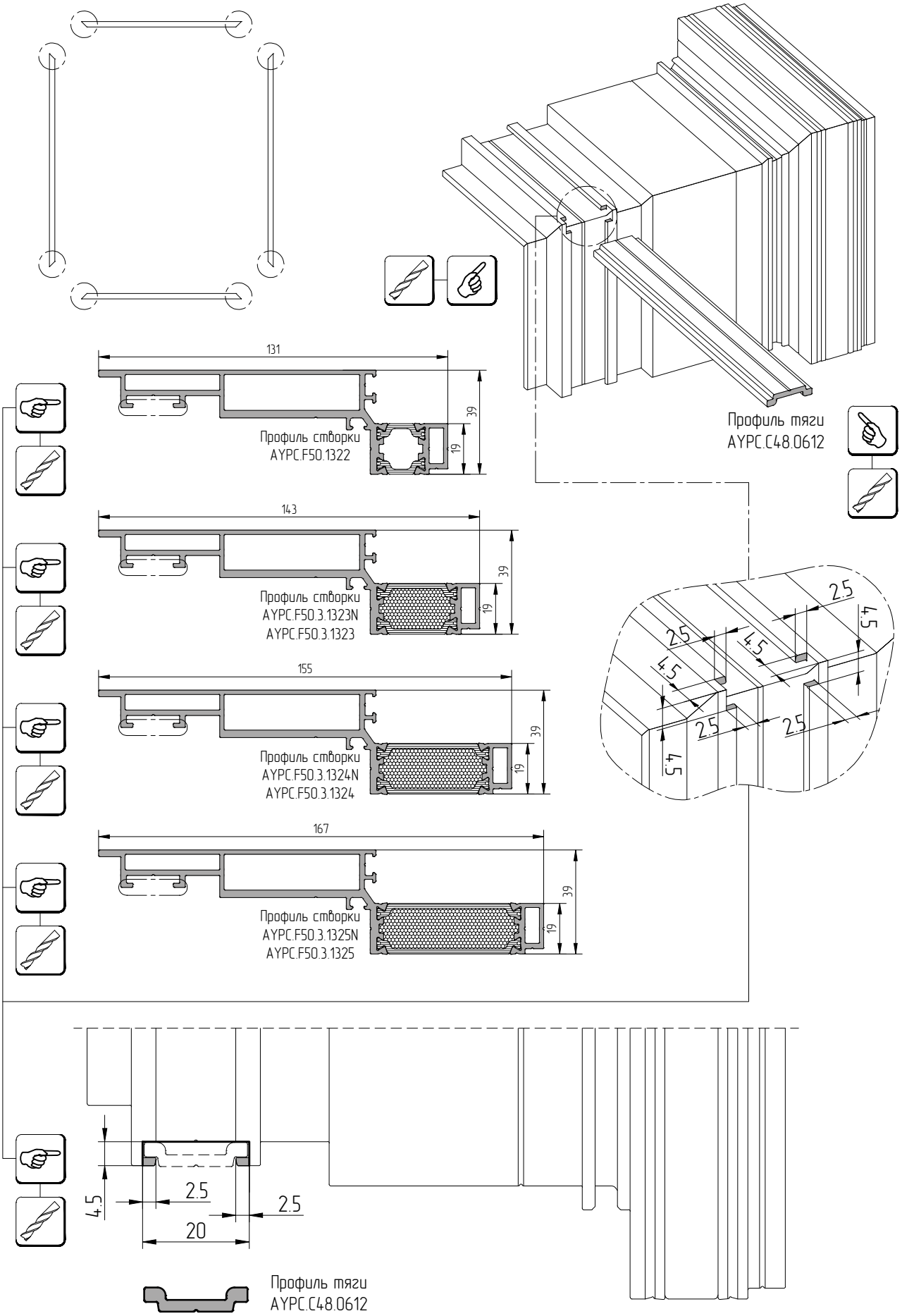
131
39
19
Профиль створки
AYPC.F50.1322
143
39
19
Профиль створки
AYPC.F50.3.1323N
AYPC.F50.3.1323
155
39
19
Профиль створки
AYPC.F50.3.1324N
AYPC.F50.3.1324
167
39
19
Профиль створки
AYPC.F50.3.1325N
AYPC.F50.3.1325
Профиль тяги
AYPC.C48.0612
Профиль тяги
AYPC.C48.0612
2.5
4.5
2.5
4.5
2.5
4.5
2.5
4.5
2.5
20

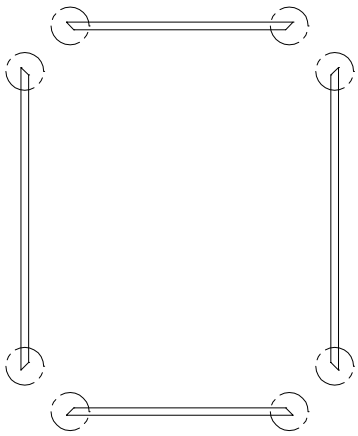

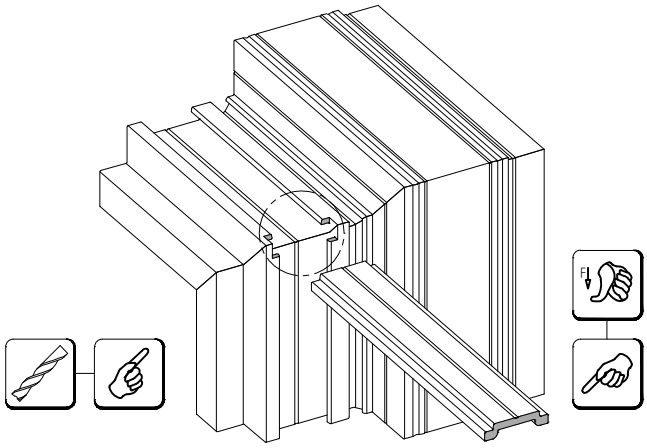

Профиль тяги
AYPC.C48.0612

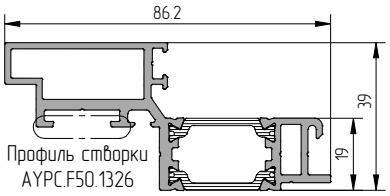

Профиль створки
AYPC.F50.1326

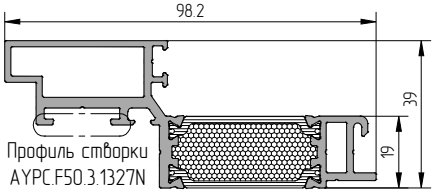

Профиль створки
AYPC.F50.3.1327N
AYPC.F50.3.1327

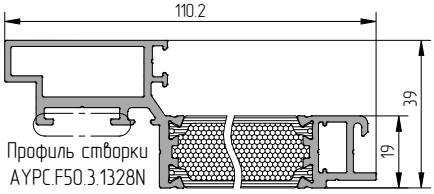

Профиль створки
AYPC.F50.3.1328N
AYPC.F50.3.1328

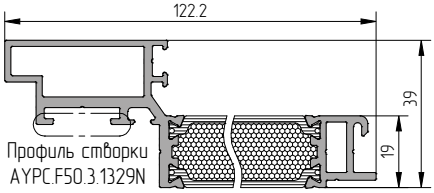

Профиль створки
AYPC.F50.3.1329N
AYPC.F50.3.1329

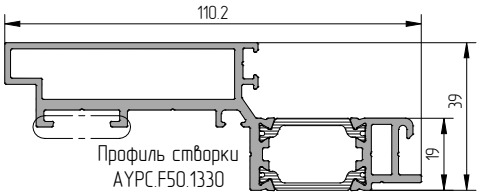

Профиль створки
AYPC.F50.1330

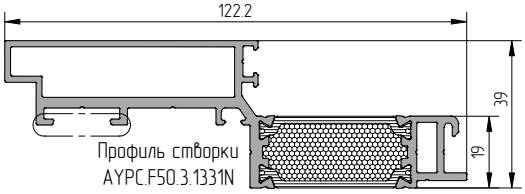

Профиль створки
AYPC.F50.3.1331N
AYPC.F50.3.1331

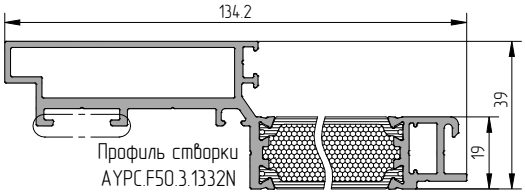

Профиль створки
AYPC.F50.3.1332N
AYPC.F50.3.1332

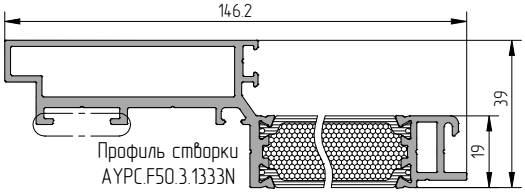

Профиль створки
AYPC.F50.3.1333N
AYPC.F50.3.1333

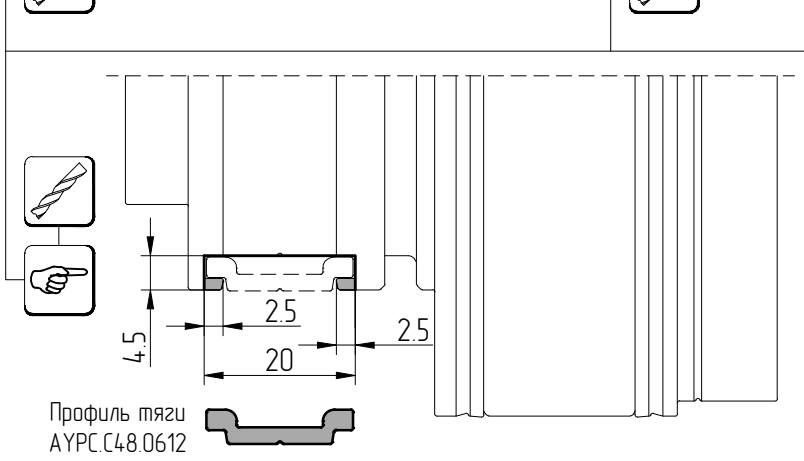

Профиль тяги
AYPC.C48.0612

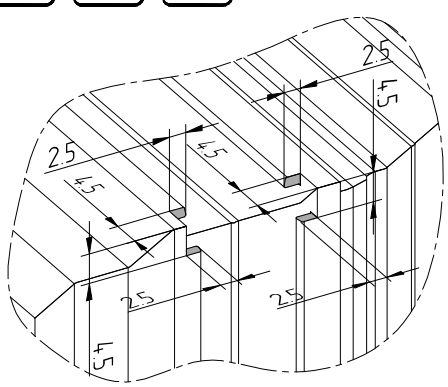

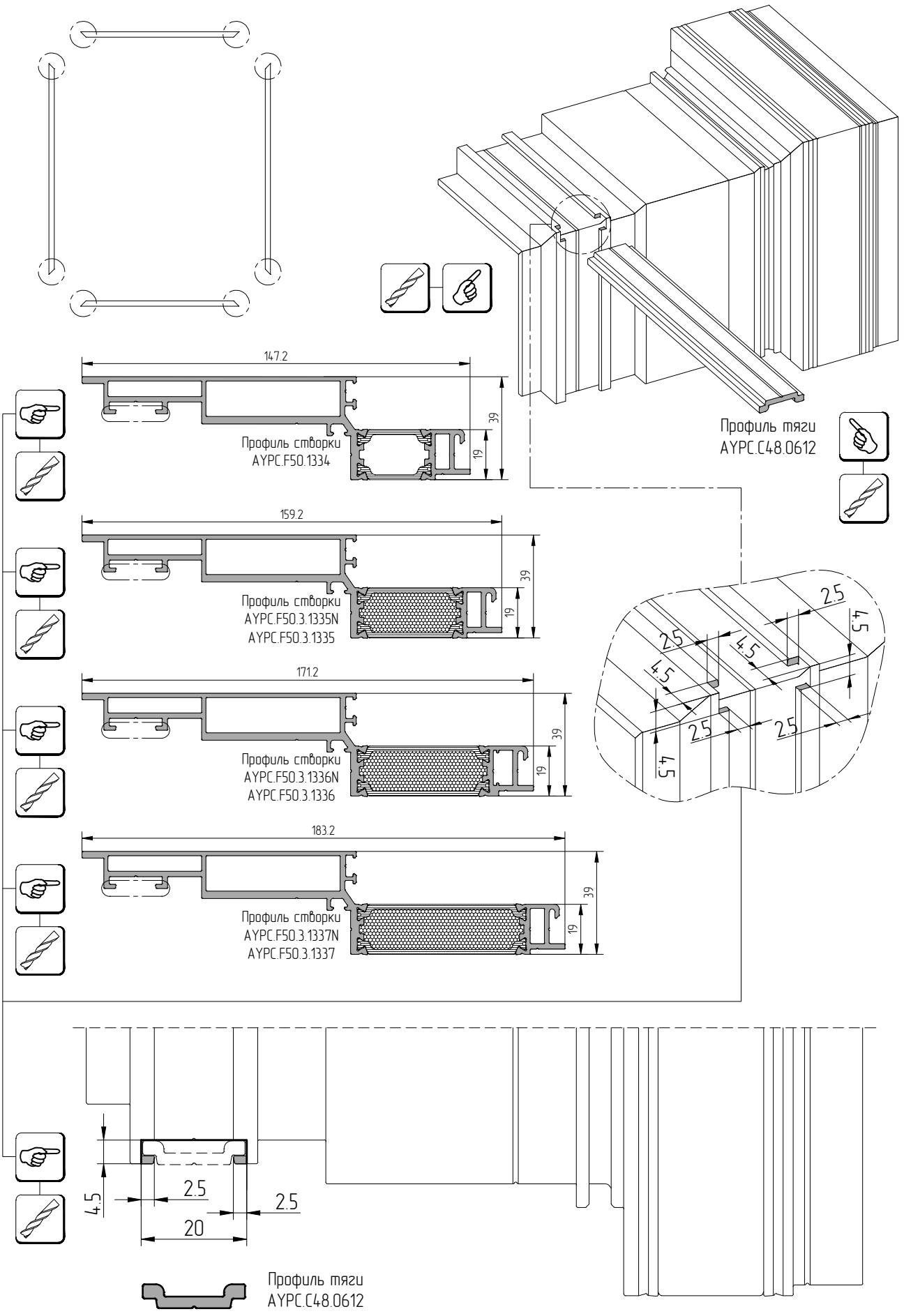
147.2
39
19
Профиль створки
АУРС.F50.1334
159.2
39
19
Профиль створки
АУРС.F50.3.1335N
АУРС.F50.3.1335
171.2
39
19
Профиль створки
АУРС.F50.3.1336N
АУРС.F50.3.1336
183.2
39
19
Профиль створки
АУРС.F50.3.1337N
АУРС.F50.3.1337
Профиль тяги
АУРС.С48.0612
2.5
4.5
4.5
2.5
4.5
2.5
2.5
4.5
4.5
2.5
2.5
20
Профиль тяги
АУРС.С48.0612

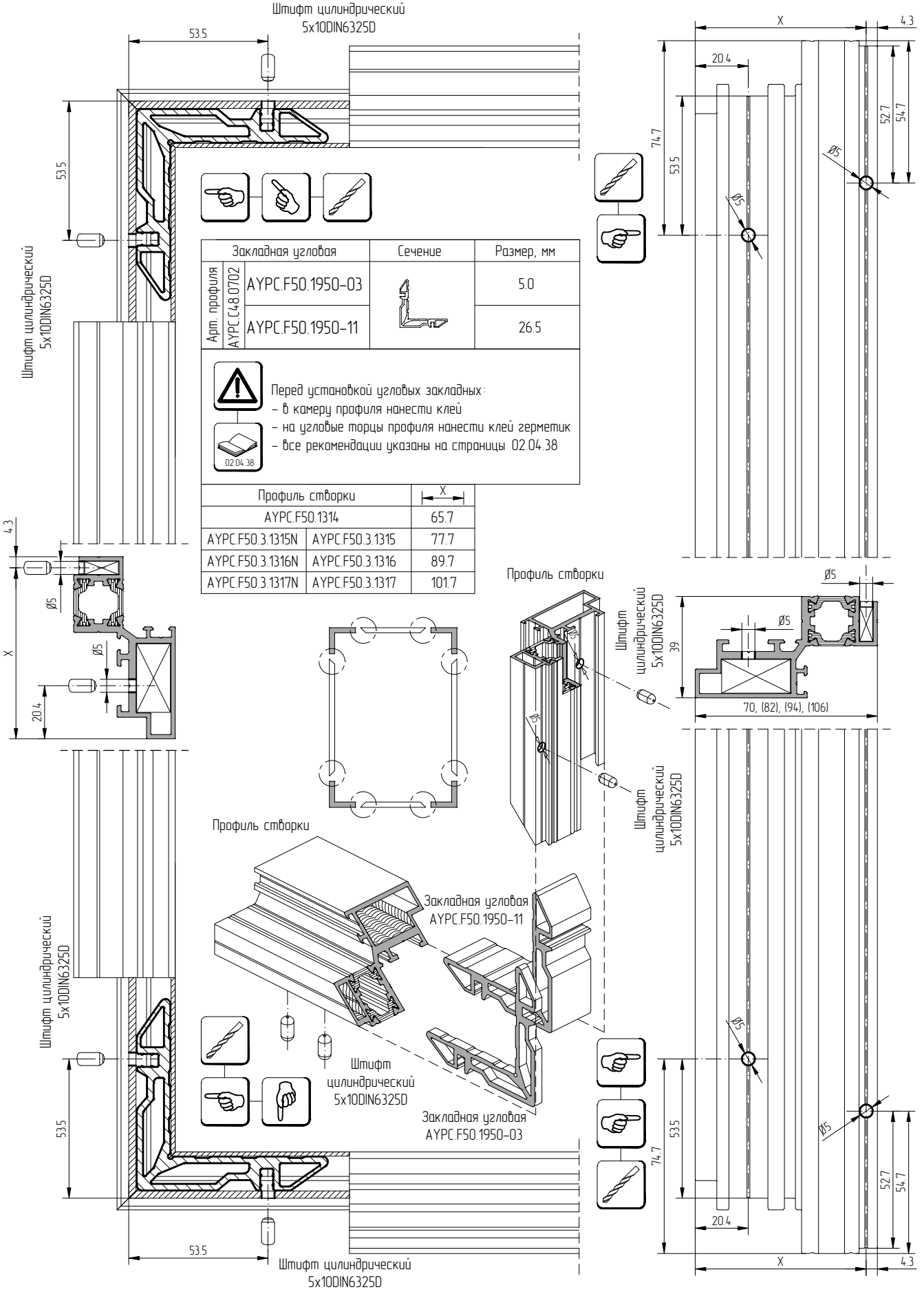

Закладная угловая		Сечение	Размер, мм
Арт. профиля AYPC.C48.0702	AYPC.F50.1950-03		5.0
	AYPC.F50.1950-11		26.5

Перед установкой угловых закладных:
- в камеру профиля нанести клей
- на угловые торцы профиля нанести клей герметик
- все рекомендации указаны на страницы 02.04.38

02.04.38

Профиль створки		X
AYPC.F50.1314		65.7
AYPC.F50.3.1315N	AYPC.F50.3.1315	77.7
AYPC.F50.3.1316N	AYPC.F50.3.1316	89.7
AYPC.F50.3.1317N	AYPC.F50.3.1317	101.7

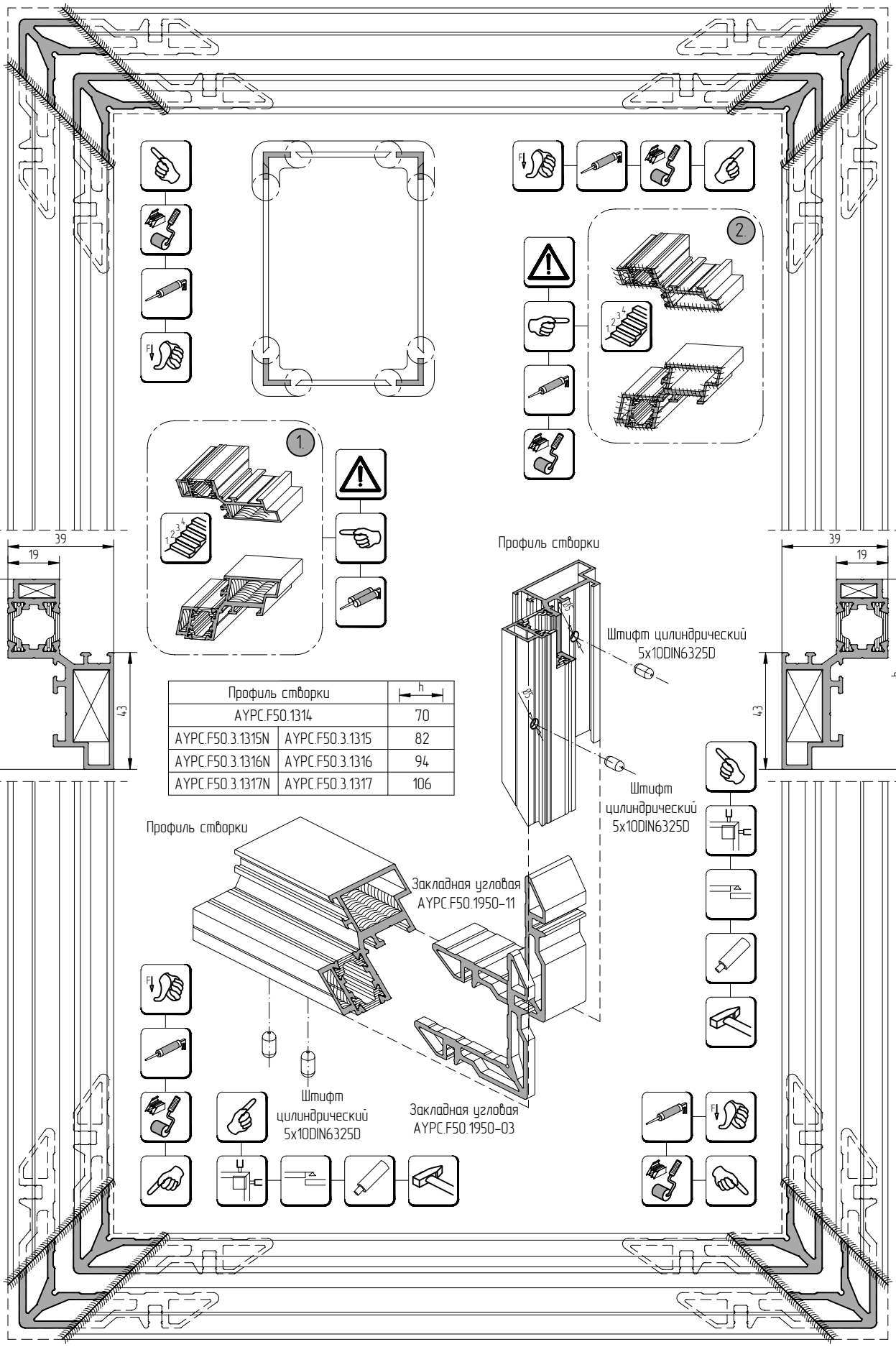

Профиль створки		h
AYPC.F50.1314		70
AYPC.F50.3.1315N	AYPC.F50.3.1315	82
AYPC.F50.3.1316N	AYPC.F50.3.1316	94
AYPC.F50.3.1317N	AYPC.F50.3.1317	106

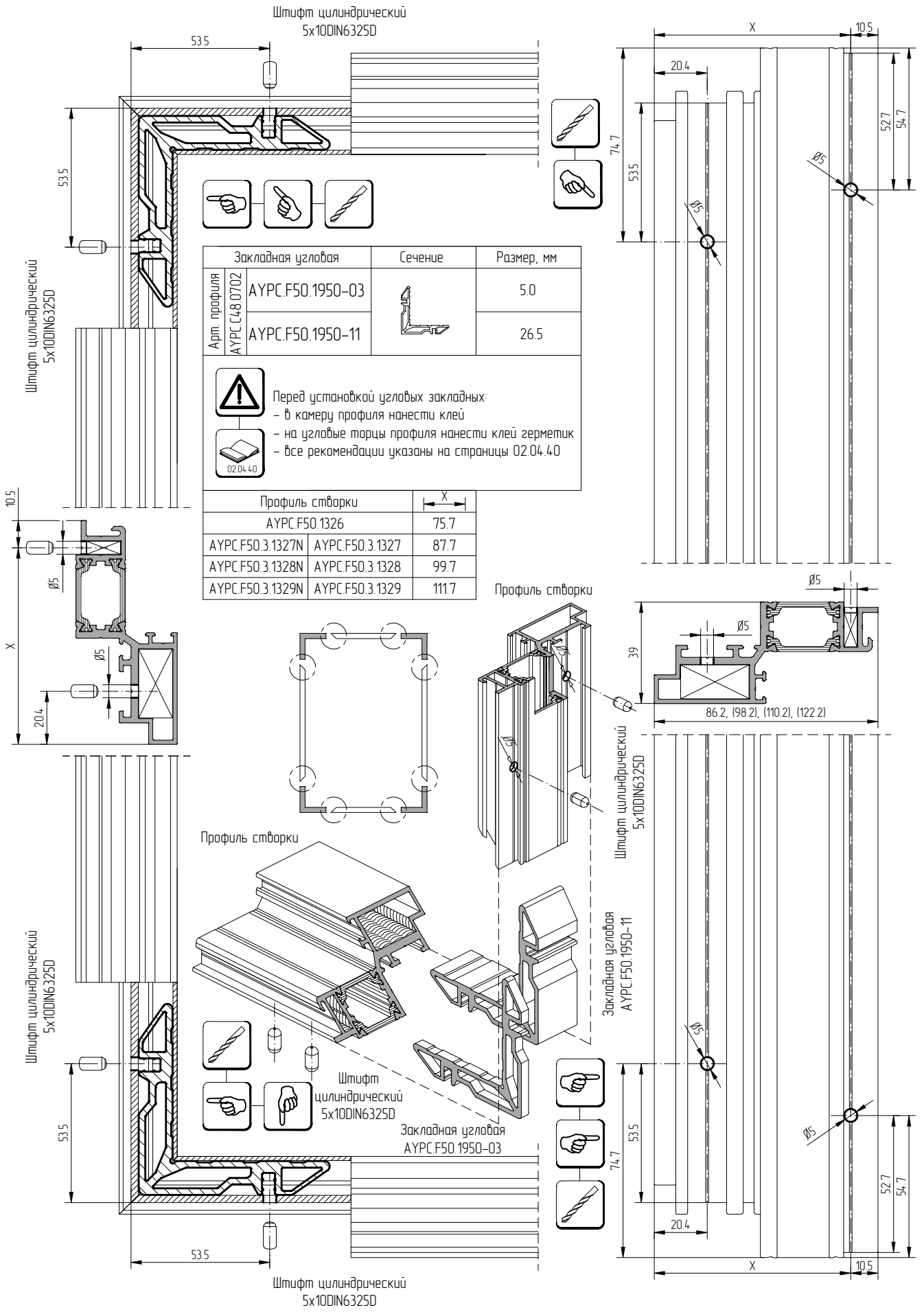
Штифт цилиндрический 5x10DIN6325D
53.5
53.5
Штифт цилиндрический 5x10DIN6325D
Закладная угловая | Сечение | Размер, мм
Арт. профиля AYPC.C48.0702
AYPC.F50.1950-03
5.0
AYPC.F50.1950-11
26.5
Перед установкой угловых закладных:
– в камеру профиля нанести клей
– на угловые торцы профиля нанести клей герметик
– все рекомендации указаны на страницы 02.04.40
02.04.40
Профиль створки | X
AYPC.F50.1326 | 75.7
AYPC.F50.3.1327N | AYPC.F50.3.1327 | 87.7
AYPC.F50.3.1328N | AYPC.F50.3.1328 | 99.7
AYPC.F50.3.1329N | AYPC.F50.3.1329 | 111.7
10.5
X
20.4
Ø5
Профиль створки
Штифт цилиндрический 5x10DIN6325D
Закладная угловая AYPC.F50.1950-11
Штифт цилиндрический 5x10DIN6325D
Закладная угловая AYPC.F50.1950-03
53.5
Штифт цилиндрический 5x10DIN6325D
X
10.5
20.4
74.7
53.5
52.7
54.7
Ø5
39
86.2, (98.2), (110.2), (122.2)

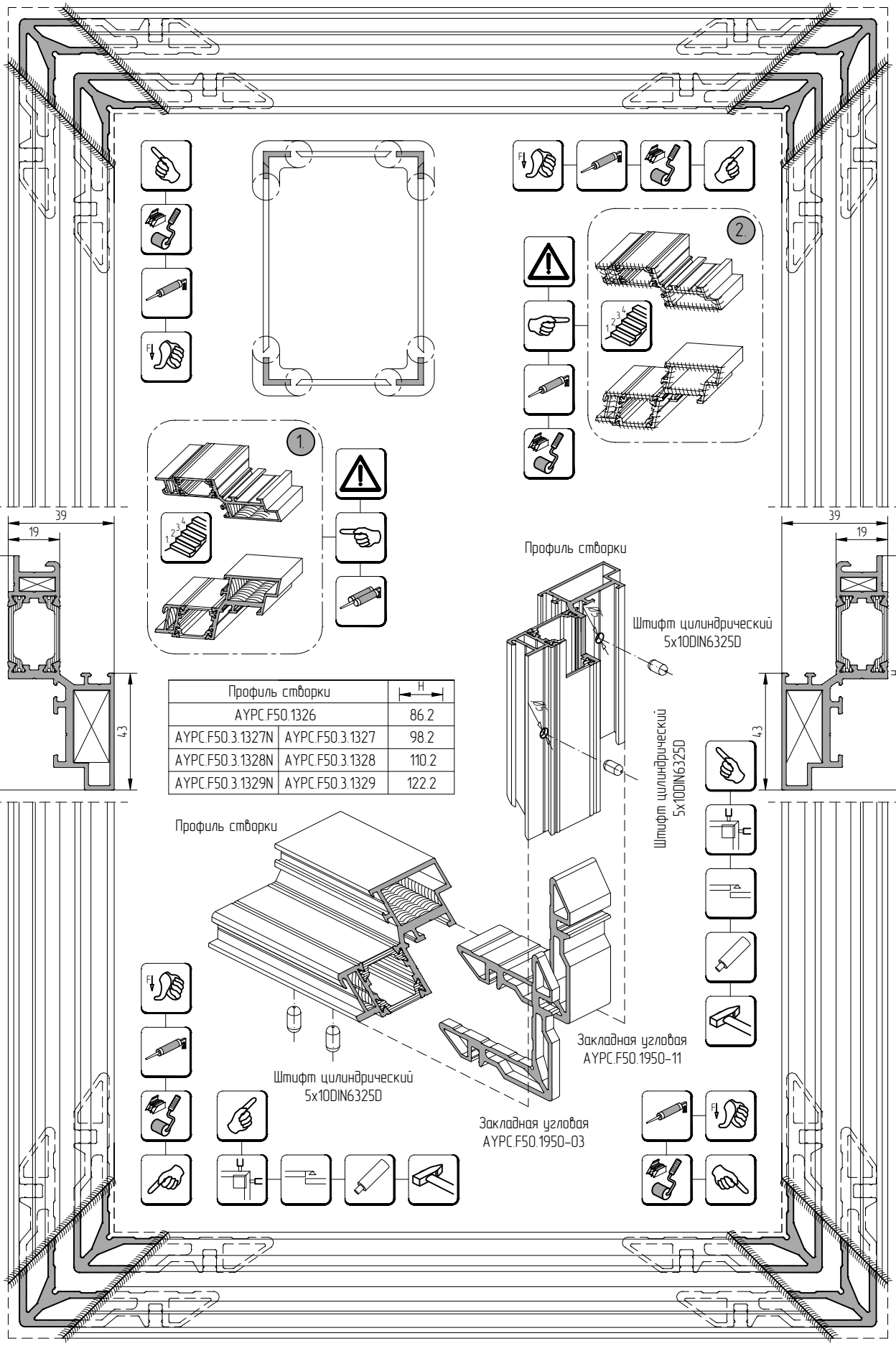

Профиль створки		H
AYPC.F50.1326		86.2
AYPC.F50.3.1327N	AYPC.F50.3.1327	98.2
AYPC.F50.3.1328N	AYPC.F50.3.1328	110.2
AYPC.F50.3.1329N	AYPC.F50.3.1329	122.2

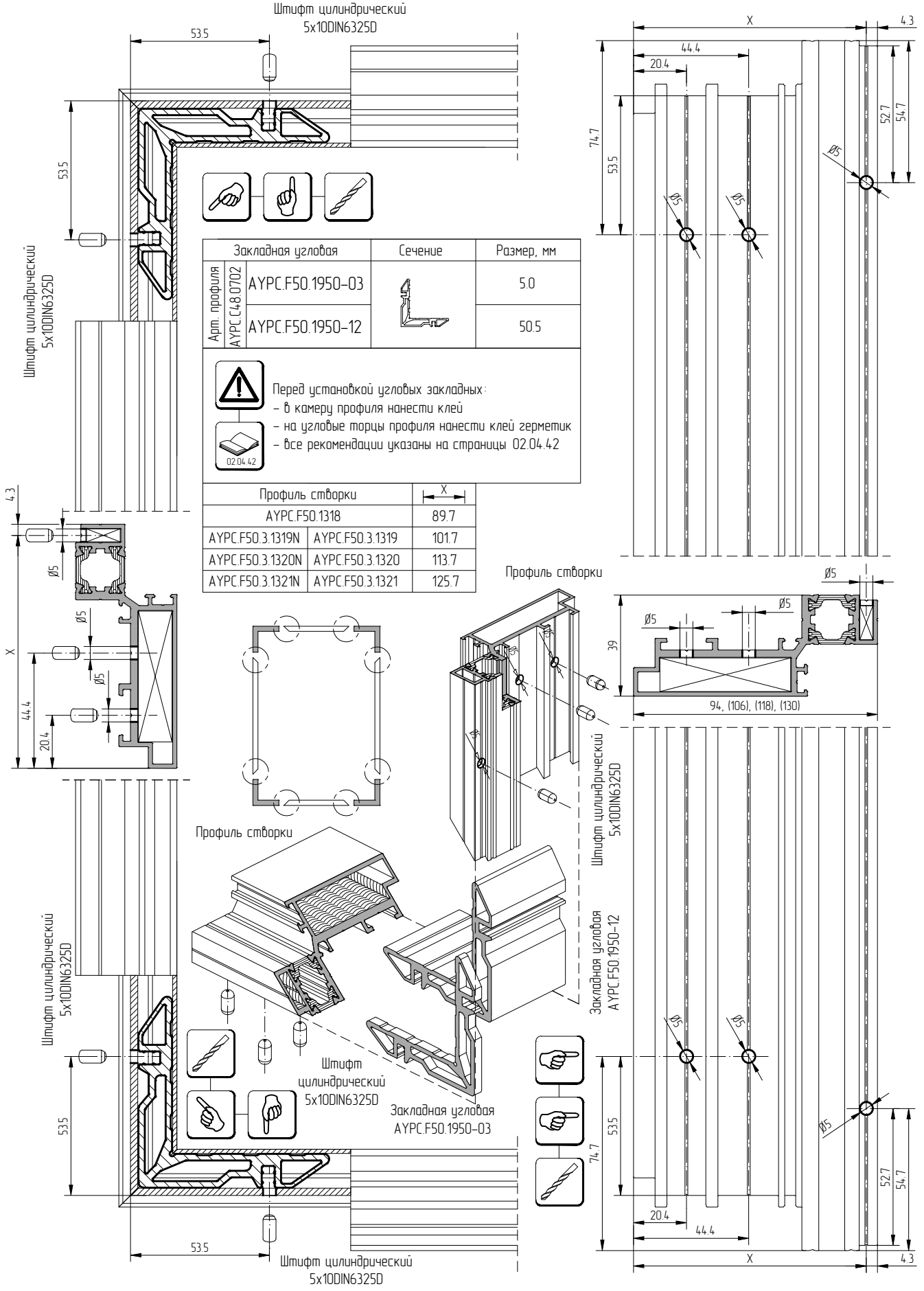
Штифт цилиндрический
5x10DIN6325D
53.5
53.5
Штифт цилиндрический
5x10DIN6325D
Закладная угловая | Сечение | Размер, мм
Арт. профиля AYPC.C48.0702
AYPC.F50.1950-03
5.0
AYPC.F50.1950-12
50.5
Перед установкой угловых закладных:
– в камеру профиля нанести клей
– на угловые торцы профиля нанести клей герметик
– все рекомендации указаны на страницы 02.04.42
02.04.42
Профиль створки | X
AYPC.F50.1318 | 89.7
AYPC.F50.3.1319N | AYPC.F50.3.1319 | 101.7
AYPC.F50.3.1320N | AYPC.F50.3.1320 | 113.7
AYPC.F50.3.1321N | AYPC.F50.3.1321 | 125.7
X
4.3
44.4
20.4
74.7
53.5
52.7
54.7
Ø5
39
94, (106), (118), (130)
Профиль створки
Штифт цилиндрический
5x10DIN6325D
Закладная угловая
AYPC.F50.1950-12
Профиль створки
Штифт
цилиндрический
5x10DIN6325D
Закладная угловая
AYPC.F50.1950-03
Штифт цилиндрический
5x10DIN6325D
Штифт цилиндрический
5x10DIN6325D

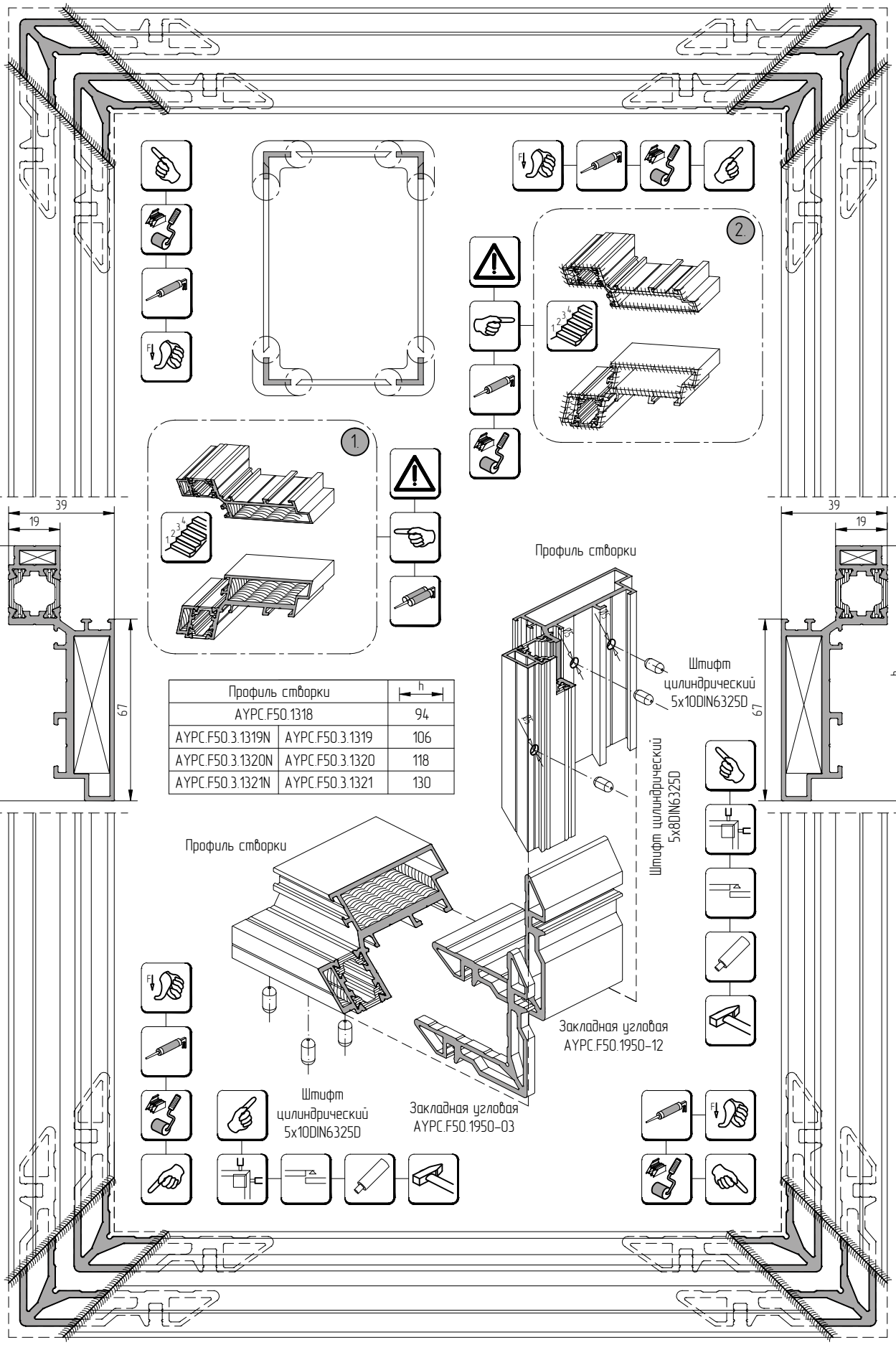

Профиль створки		h
AYPC.F50.1318		94
AYPC.F50.3.1319N	AYPC.F50.3.1319	106
AYPC.F50.3.1320N	AYPC.F50.3.1320	118
AYPC.F50.3.1321N	AYPC.F50.3.1321	130

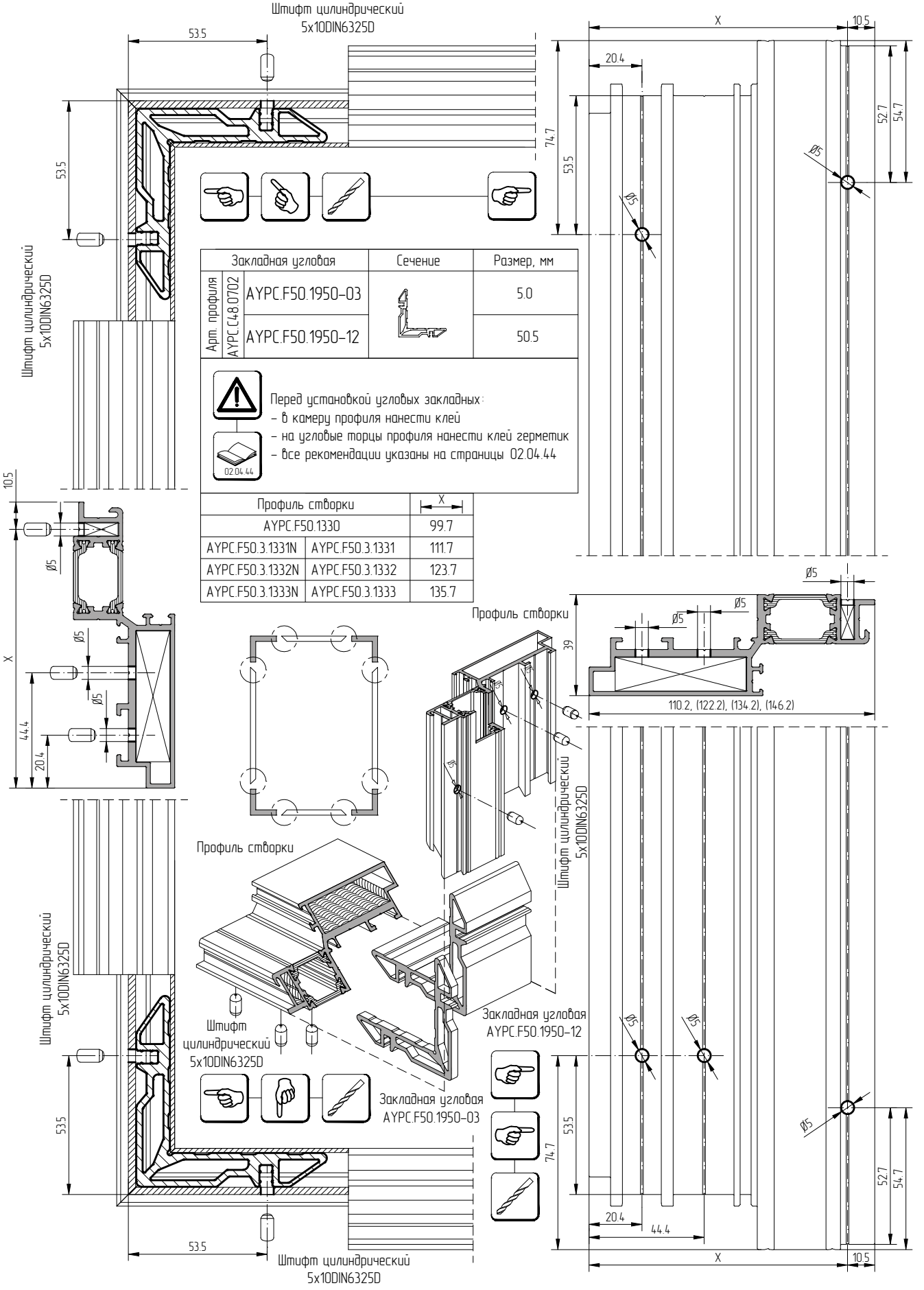

Закладная угловая		Сечение	Размер, мм
Арт. профиля AYPC.C48.0702	AYPC.F50.1950-03		5.0
	AYPC.F50.1950-12		50.5

Перед установкой угловых закладных:
- в камеру профиля нанести клей
- на угловые торцы профиля нанести клей герметик
- все рекомендации указаны на страницы 02.04.44

02.04.44

Профиль створки		X
AYPC.F50.1330		99.7
AYPC.F50.3.1331N	AYPC.F50.3.1331	111.7
AYPC.F50.3.1332N	AYPC.F50.3.1332	123.7
AYPC.F50.3.1333N	AYPC.F50.3.1333	135.7

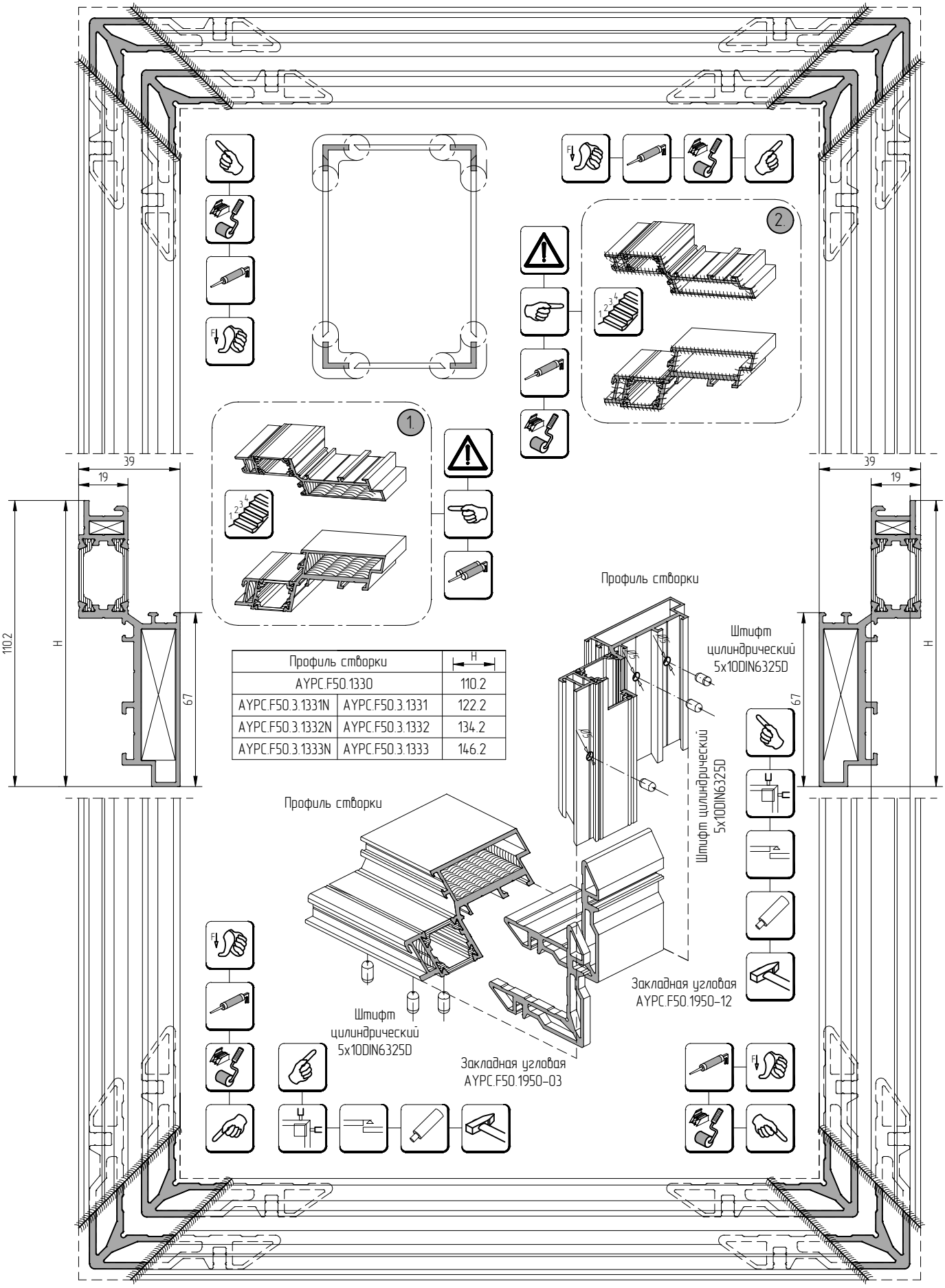

Профиль створки		H
AYPC.F50.1330		110.2
AYPC.F50.3.1331N	AYPC.F50.3.1331	122.2
AYPC.F50.3.1332N	AYPC.F50.3.1332	134.2
AYPC.F50.3.1333N	AYPC.F50.3.1333	146.2

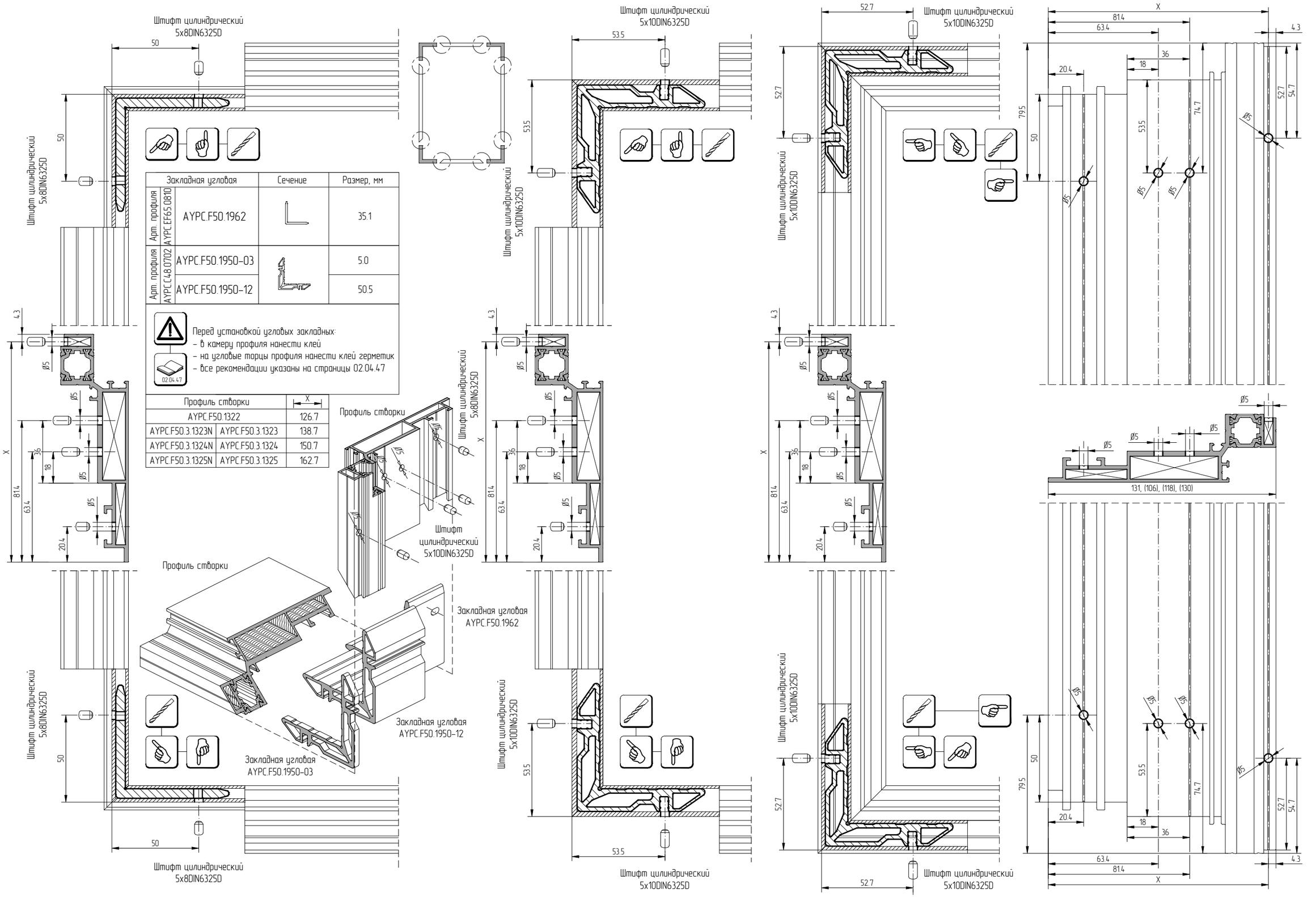

Закладная угловая		Сечение	Размер, мм
Арт. профиля AYPC.EF65.0810	AYPC.F50.1962		35.1
Арт. профиля AYPC.C48.0702	AYPC.F50.1950-03		5.0
	AYPC.F50.1950-12		50.5

Перед установкой угловых закладных:
- в камеру профиля нанести клей
- на угловые торцы профиля нанести клей герметик
- все рекомендации указаны на страницы 02.04.47

Профиль створки		X
AYPC.F50.1322		126.7
AYPC.F50.3.1323N	AYPC.F50.3.1323	138.7
AYPC.F50.3.1324N	AYPC.F50.3.1324	150.7
AYPC.F50.3.1325N	AYPC.F50.3.1325	162.7

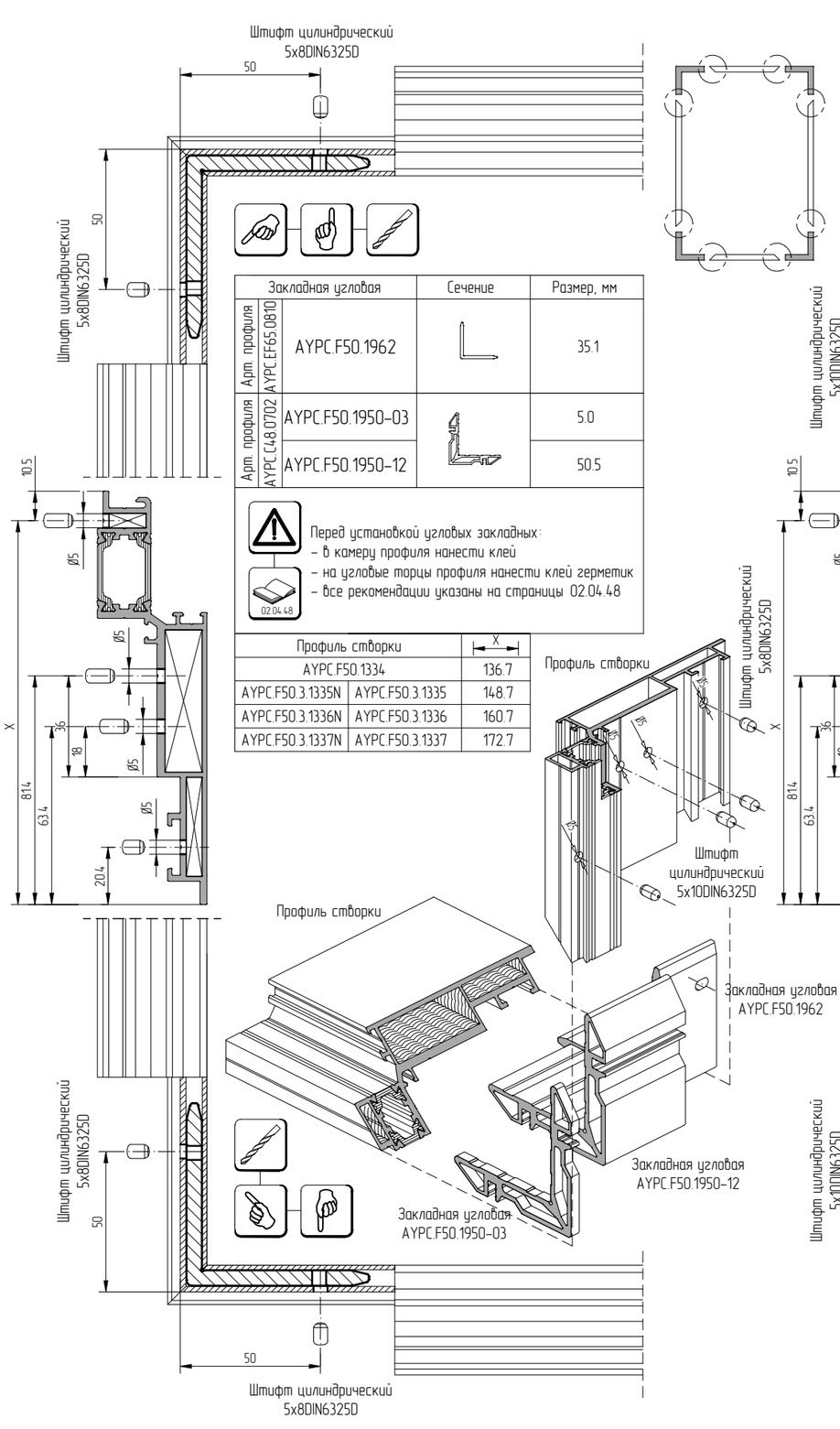

Закладная угловая		Сечение	Размер, мм
Арт. профиля AYPC.CF65.0810	AYPC.F50.1962		35.1
Арт. профиля AYPC.C48.0702	AYPC.F50.1950-03		5.0
	AYPC.F50.1950-12		50.5

Перед установкой угловых закладных:
- в камеру профиля нанести клей
- на угловые торцы профиля нанести клей герметик
- все рекомендации указаны на страницы 02.04.48

02.04.48

Профиль створки		X
AYPC.F50.1334		136.7
AYPC.F50.3.1335N	AYPC.F50.3.1335	148.7
AYPC.F50.3.1336N	AYPC.F50.3.1336	160.7
AYPC.F50.3.1337N	AYPC.F50.3.1337	172.7

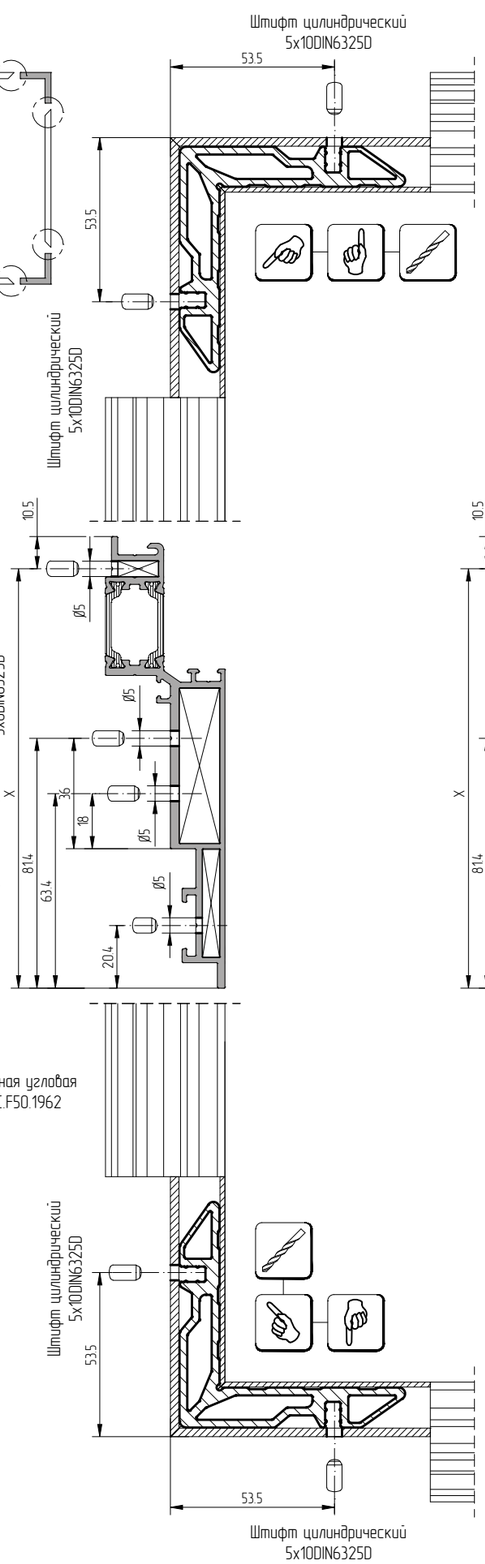

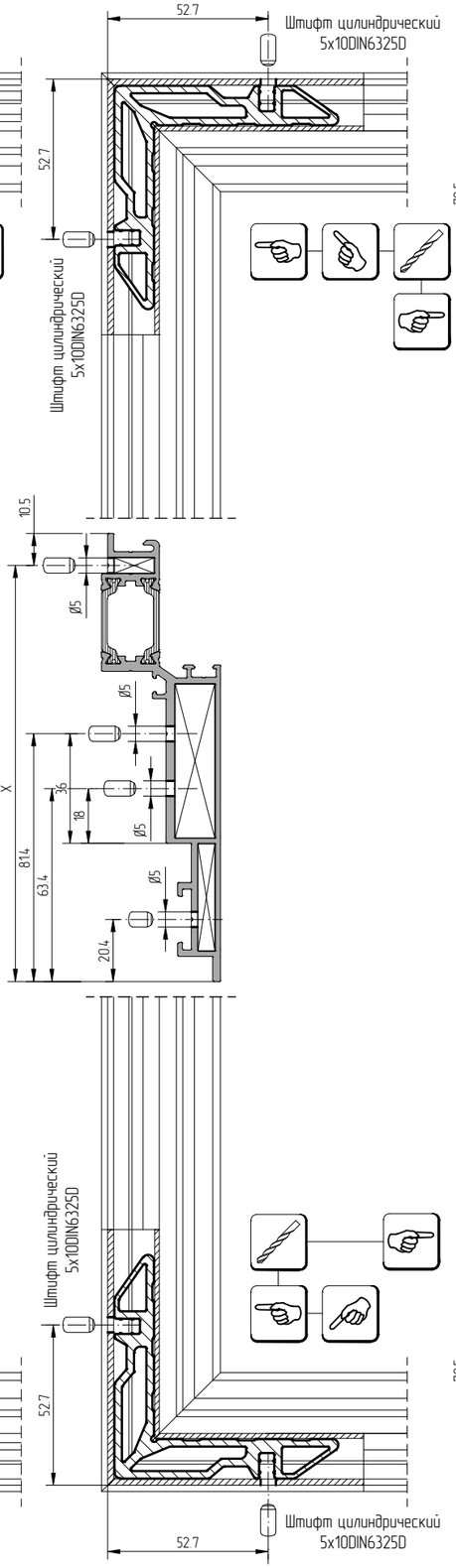

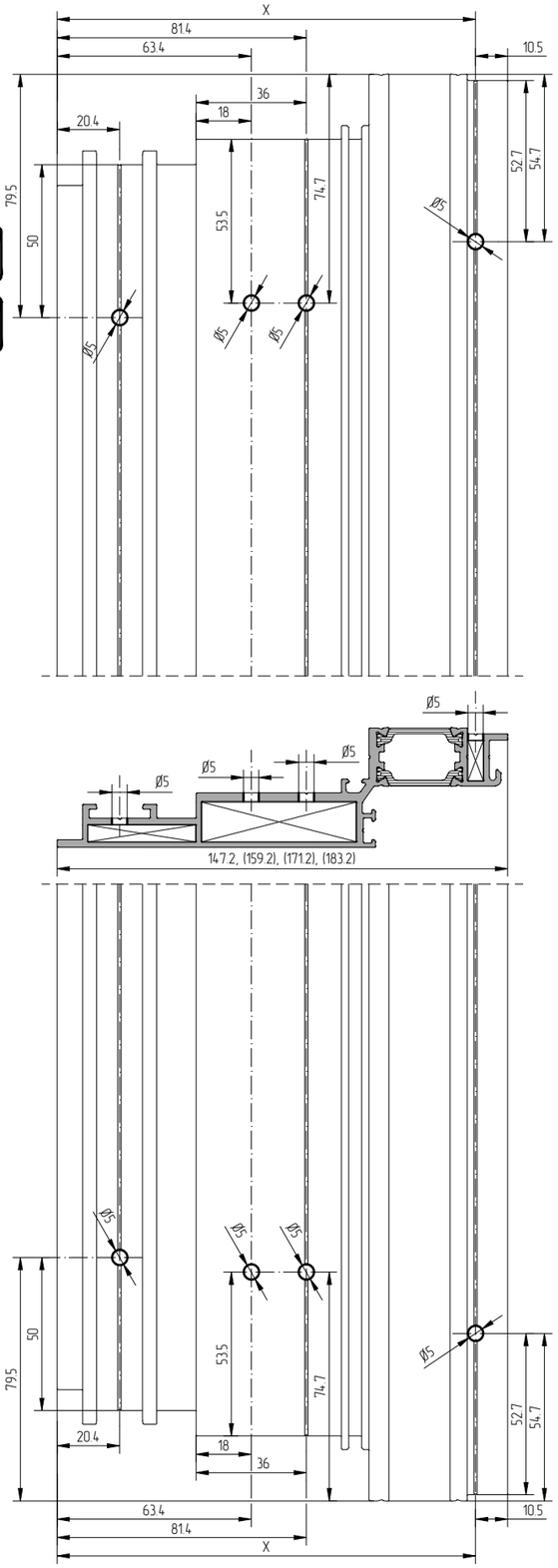

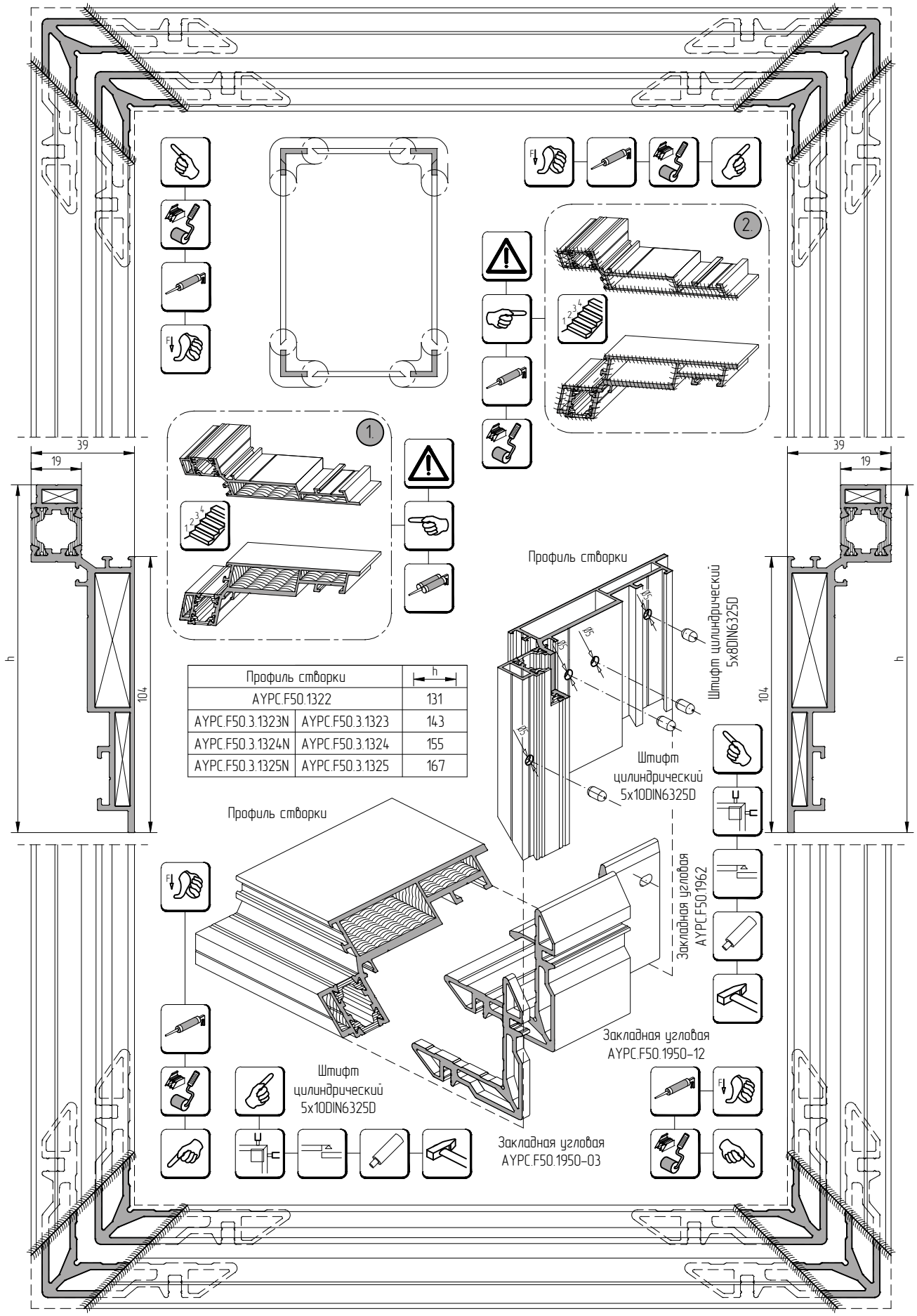

Профиль створки		h
AYPC.F50.1322		131
AYPC.F50.3.1323N	AYPC.F50.3.1323	143
AYPC.F50.3.1324N	AYPC.F50.3.1324	155
AYPC.F50.3.1325N	AYPC.F50.3.1325	167

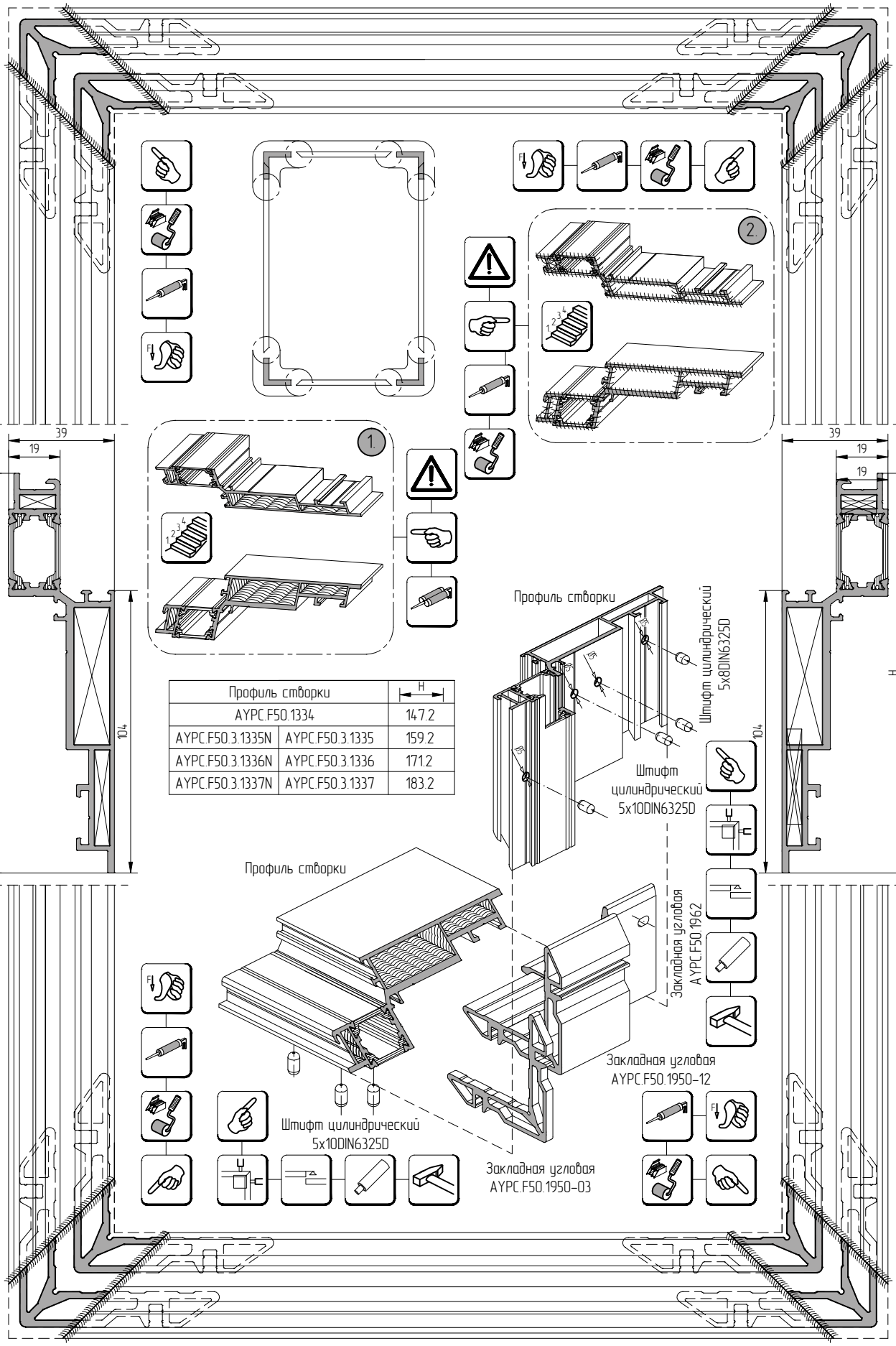

Профиль створки		H
AYPC.F50.1334		147.2
AYPC.F50.3.1335N	AYPC.F50.3.1335	159.2
AYPC.F50.3.1336N	AYPC.F50.3.1336	171.2
AYPC.F50.3.1337N	AYPC.F50.3.1337	183.2

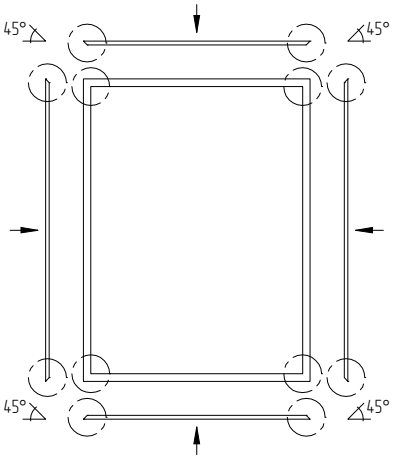

Профиль створки		h
AYPC.F50.1314		70
AYPC.F50.3.1315N	AYPC.F50.3.1315	82
AYPC.F50.3.1316N	AYPC.F50.3.1316	94
AYPC.F50.3.1317N	AYPC.F50.3.1317	106

Профиль створки		h
AYPC.F50.1326		86.2
AYPC.F50.3.1327N	AYPC.F50.3.1327	98.2
AYPC.F50.3.1328N	AYPC.F50.3.1328	110.2
AYPC.F50.3.1329N	AYPC.F50.3.1329	122.2

Профиль створки		h
AYPC.F50.1318		94
AYPC.F50.3.1319N	AYPC.F50.3.1319	106
AYPC.F50.3.1320N	AYPC.F50.3.1320	118
AYPC.F50.3.1321N	AYPC.F50.3.1321	130

Профиль створки		h
AYPC.F50.1330		110.2
AYPC.F50.3.1331N	AYPC.F50.3.1331	122.2
AYPC.F50.3.1332N	AYPC.F50.3.1332	134.2
AYPC.F50.3.1333N	AYPC.F50.3.1333	146.2

Профиль створки		h
AYPC.F50.1322		131
AYPC.F50.3.1323N	AYPC.F50.3.1323	143
AYPC.F50.3.1324N	AYPC.F50.3.1324	155
AYPC.F50.3.1325N	AYPC.F50.3.1325	167

Профиль створки		h
AYPC.F50.1334		147.2
AYPC.F50.3.1335N	AYPC.F50.3.1335	159.2
AYPC.F50.3.1336N	AYPC.F50.3.1336	171.2
AYPC.F50.3.1337N	AYPC.F50.3.1337	183.2

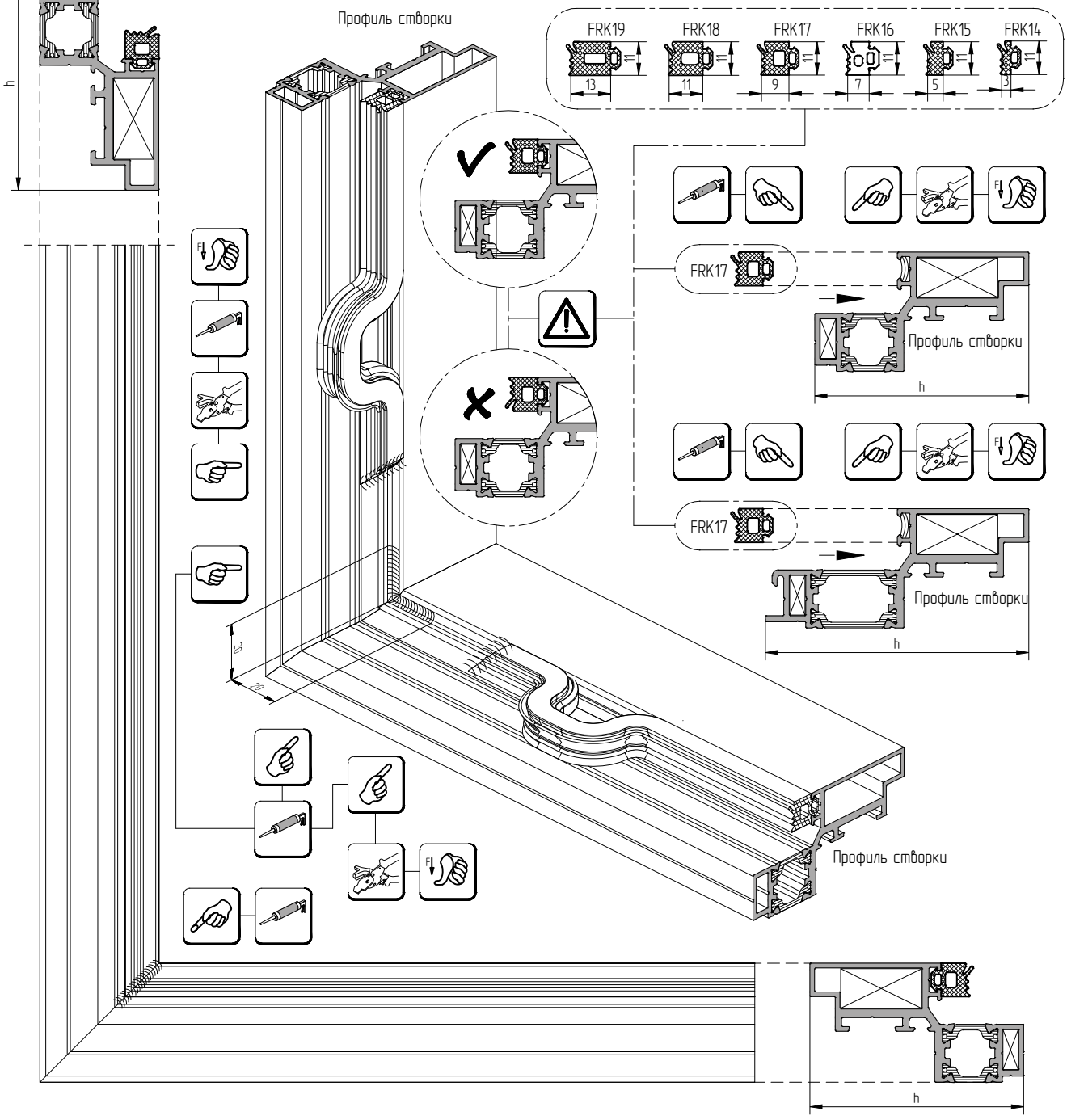

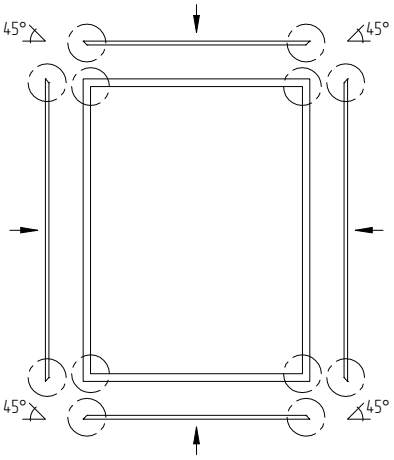

Профиль створки		h
AYPC.F50.1314		70
AYPC.F50.3.1315N	AYPC.F50.3.1315	82
AYPC.F50.3.1316N	AYPC.F50.3.1316	94
AYPC.F50.3.1317N	AYPC.F50.3.1317	106

Профиль створки		h
AYPC.F50.1326		86.2
AYPC.F50.3.1327N	AYPC.F50.3.1327	98.2
AYPC.F50.3.1328N	AYPC.F50.3.1328	110.2
AYPC.F50.3.1329N	AYPC.F50.3.1329	122.2

Профиль створки		h
AYPC.F50.1318		94
AYPC.F50.3.1319N	AYPC.F50.3.1319	106
AYPC.F50.3.1320N	AYPC.F50.3.1320	118
AYPC.F50.3.1321N	AYPC.F50.3.1321	130

Профиль створки		h
AYPC.F50.1330		110.2
AYPC.F50.3.1331N	AYPC.F50.3.1331	122.2
AYPC.F50.3.1332N	AYPC.F50.3.1332	134.2
AYPC.F50.3.1333N	AYPC.F50.3.1333	146.2

Профиль створки		h
AYPC.F50.1322		131
AYPC.F50.3.1323N	AYPC.F50.3.1323	143
AYPC.F50.3.1324N	AYPC.F50.3.1324	155
AYPC.F50.3.1325N	AYPC.F50.3.1325	167

Профиль створки		h
AYPC.F50.1334		147.2
AYPC.F50.3.1335N	AYPC.F50.3.1335	159.2
AYPC.F50.3.1336N	AYPC.F50.3.1336	171.2
AYPC.F50.3.1337N	AYPC.F50.3.1337	183.2

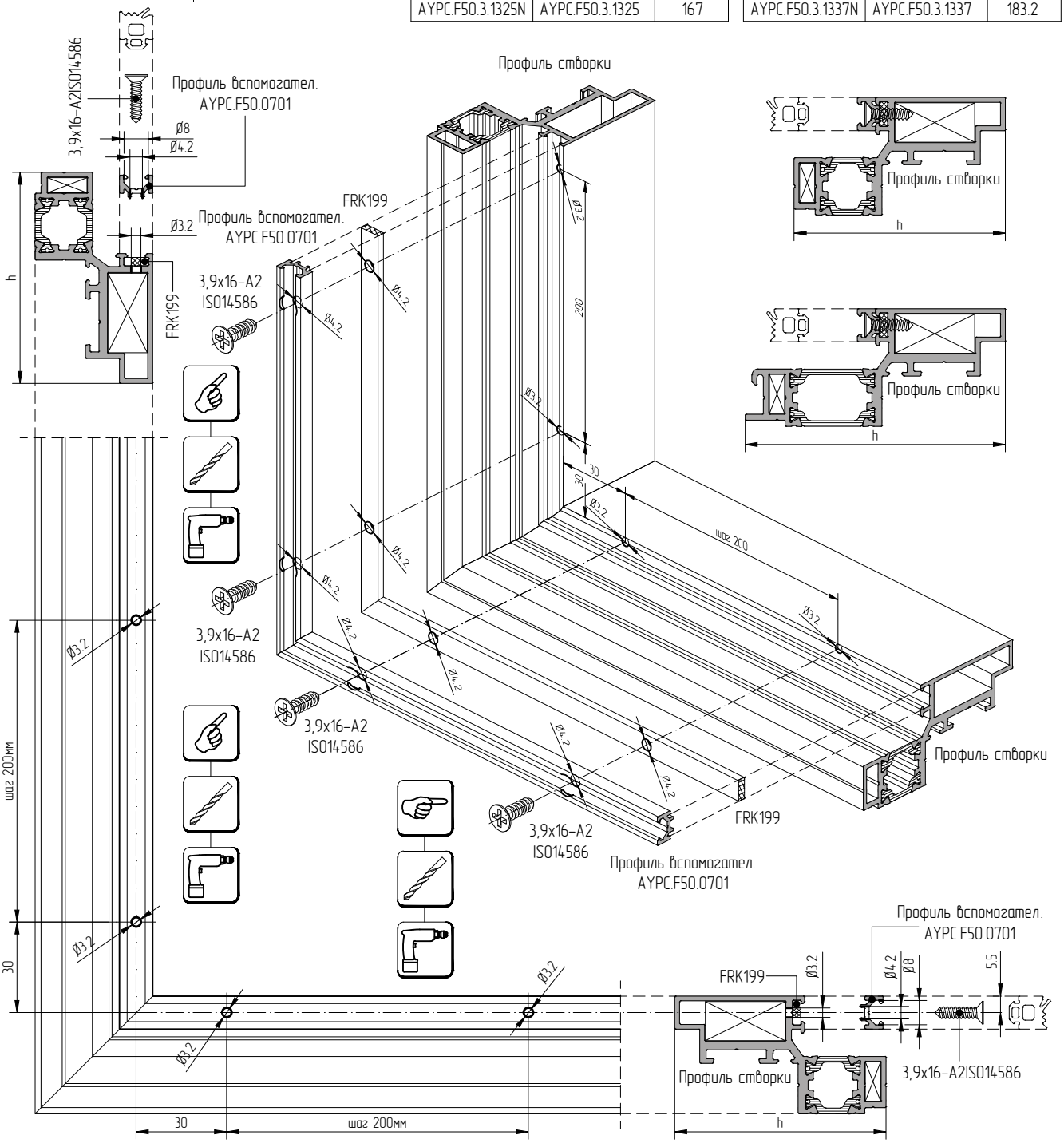

Профиль створки		h
AYPC.F50.1314		70
AYPC.F50.3.1315N	AYPC.F50.3.1315	82
AYPC.F50.3.1316N	AYPC.F50.3.1316	94
AYPC.F50.3.1317N	AYPC.F50.3.1317	106

Профиль створки		h
AYPC.F50.1318		94
AYPC.F50.3.1319N	AYPC.F50.3.1319	106
AYPC.F50.3.1320N	AYPC.F50.3.1320	118
AYPC.F50.3.1321N	AYPC.F50.3.1321	130

Профиль створки		h
AYPC.F50.1322		131
AYPC.F50.3.1323N	AYPC.F50.3.1323	143
AYPC.F50.3.1324N	AYPC.F50.3.1324	155
AYPC.F50.3.1325N	AYPC.F50.3.1325	167

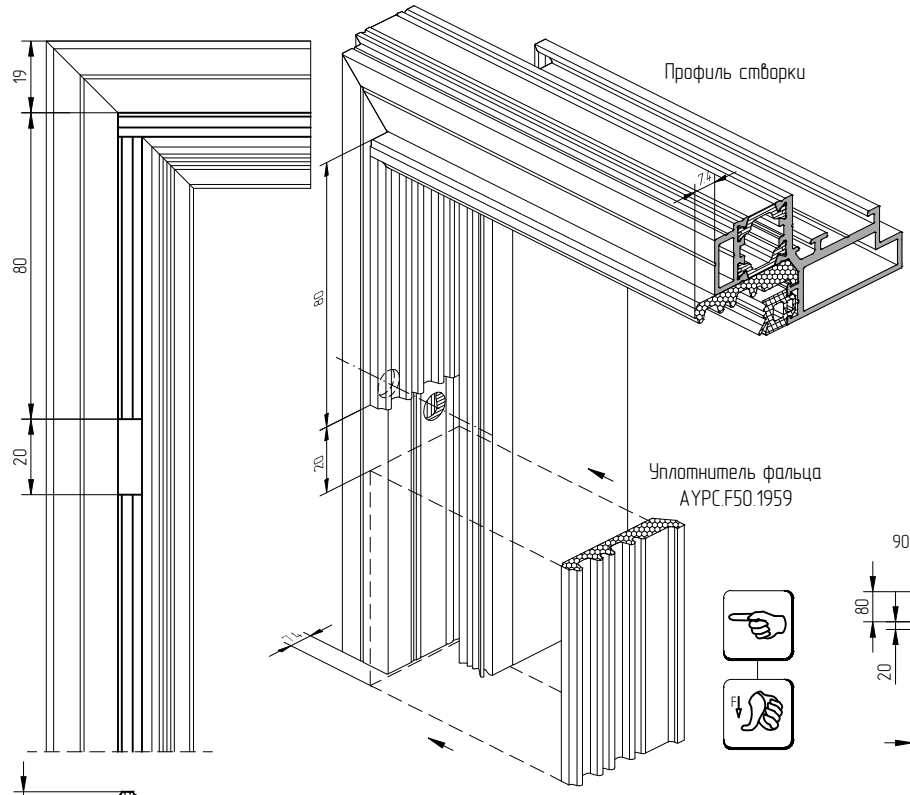

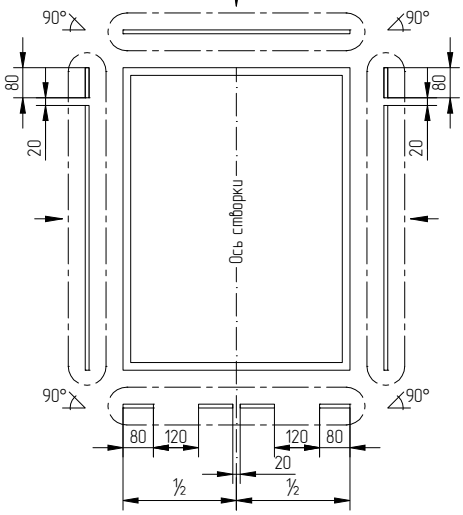

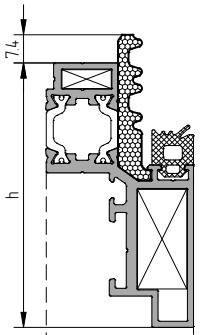

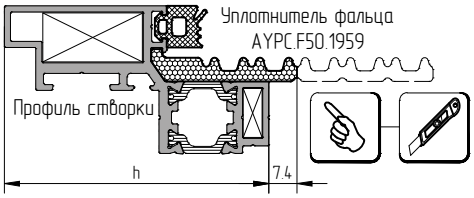

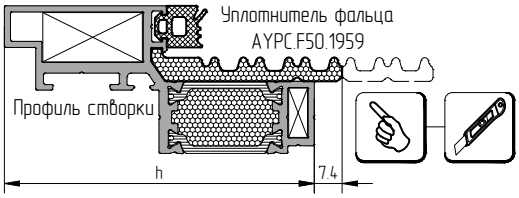

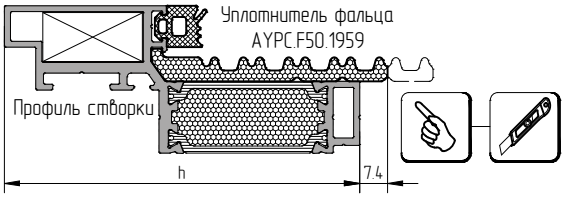

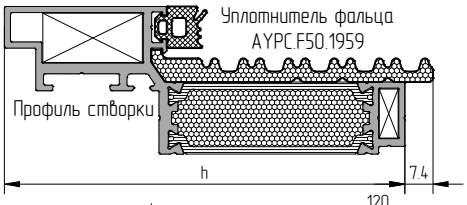

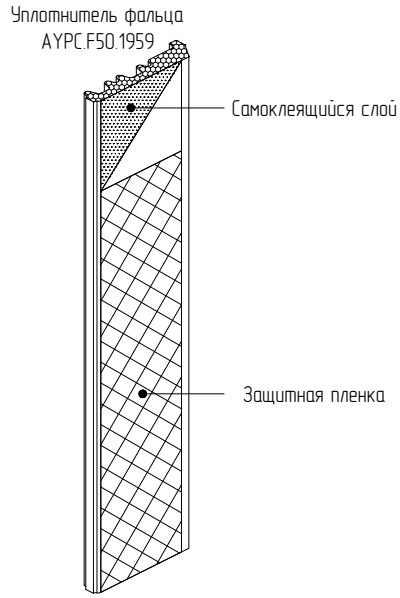

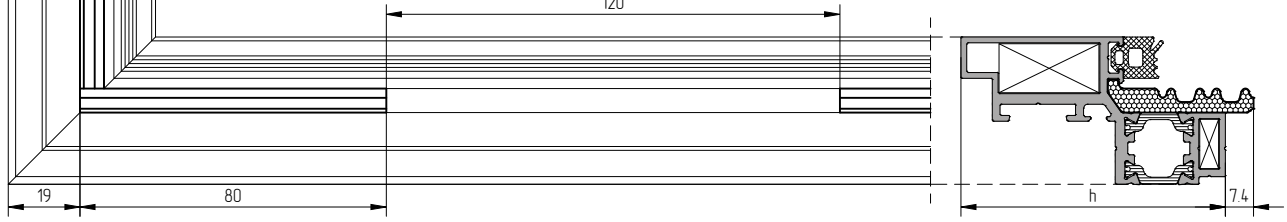

Профиль створки		h
AYPC.F50.1326		86.2
AYPC.F50.3.1327N	AYPC.F50.3.1327	98.2
AYPC.F50.3.1328N	AYPC.F50.3.1328	110.2
AYPC.F50.3.1329N	AYPC.F50.3.1329	122.2

Профиль створки		h
AYPC.F50.1330		110.2
AYPC.F50.3.1331N	AYPC.F50.3.1331	122.2
AYPC.F50.3.1332N	AYPC.F50.3.1332	134.2
AYPC.F50.3.1333N	AYPC.F50.3.1333	146.2

Профиль створки		h
AYPC.F50.1334		147.2
AYPC.F50.3.1335N	AYPC.F50.3.1335	159.2
AYPC.F50.3.1336N	AYPC.F50.3.1336	171.2
AYPC.F50.3.1337N	AYPC.F50.3.1337	183.2

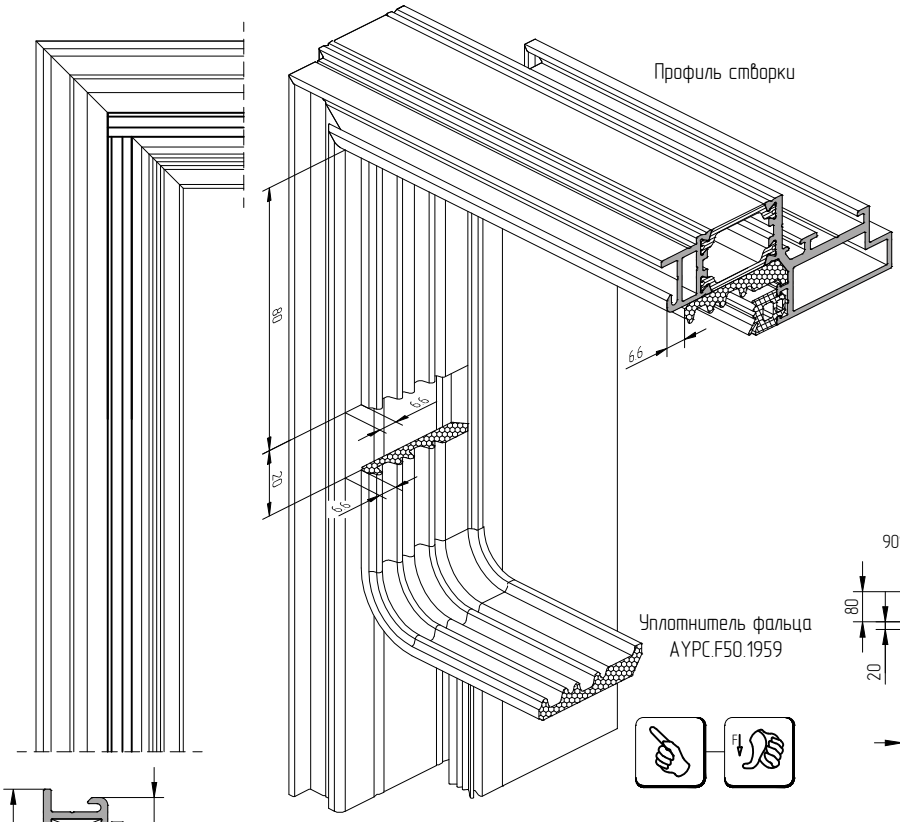

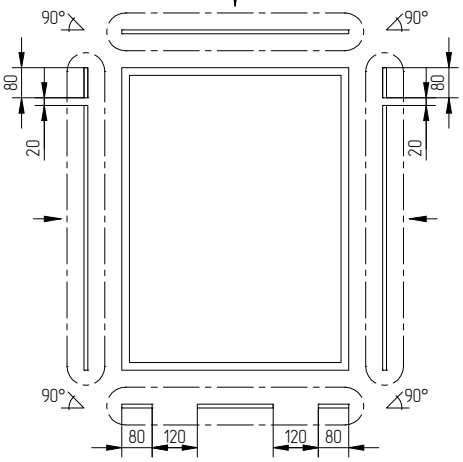

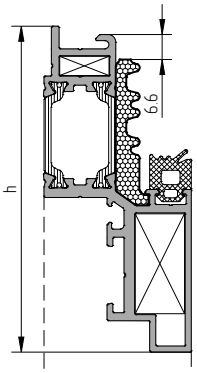

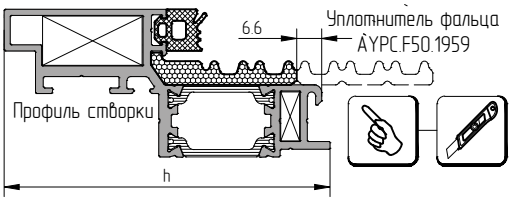

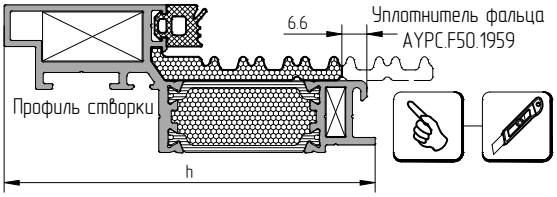

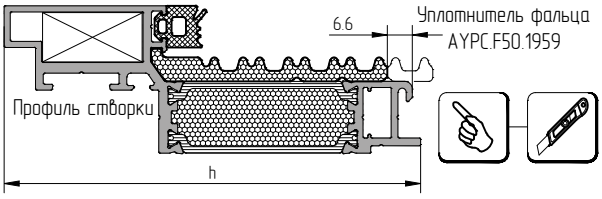

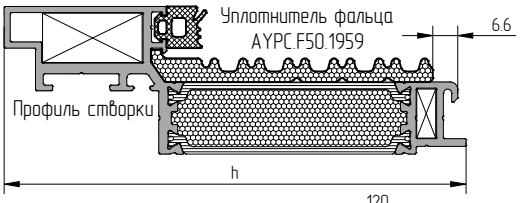

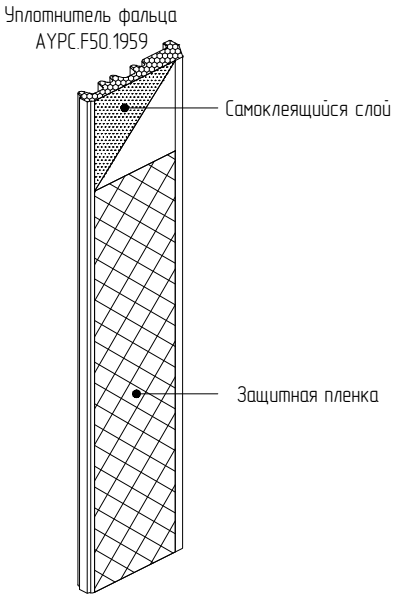

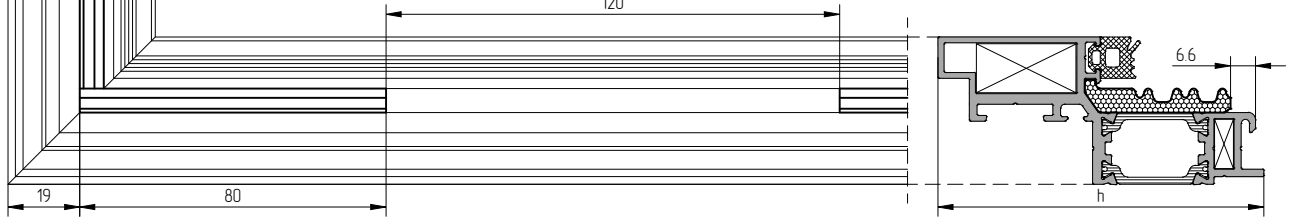

АЛЮТЕХ
ПРОФИЛЬНЫЕ СИСТЕМЫ

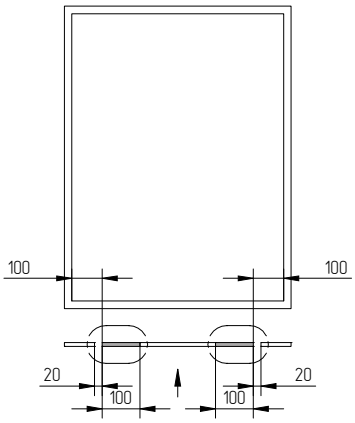

Профиль створки		h
AYPC.F50.1314		70
AYPC.F50.3.1315N	AYPC.F50.3.1315	82
AYPC.F50.3.1316N	AYPC.F50.3.1316	94
AYPC.F50.3.1317N	AYPC.F50.3.1317	106

Профиль створки		h
AYPC.F50.1318		94
AYPC.F50.3.1319N	AYPC.F50.3.1319	106
AYPC.F50.3.1320N	AYPC.F50.3.1320	118
AYPC.F50.3.1321N	AYPC.F50.3.1321	130

Профиль створки		h
AYPC.F50.1322		131
AYPC.F50.3.1323N	AYPC.F50.3.1323	143
AYPC.F50.3.1324N	AYPC.F50.3.1324	155
AYPC.F50.3.1325N	AYPC.F50.3.1325	167

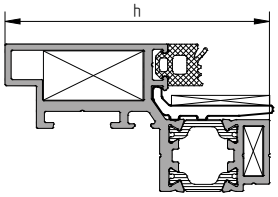

Профиль створки		h
AYPC.F50.1326		86.2
AYPC.F50.3.1327N	AYPC.F50.3.1327	98.2
AYPC.F50.3.1328N	AYPC.F50.3.1328	110.2
AYPC.F50.3.1329N	AYPC.F50.3.1329	122.2

Профиль створки		h
AYPC.F50.1330		110.2
AYPC.F50.3.1331N	AYPC.F50.3.1331	122.2
AYPC.F50.3.1332N	AYPC.F50.3.1332	134.2
AYPC.F50.3.1333N	AYPC.F50.3.1333	146.2

Профиль створки		h
AYPC.F50.1334		147.2
AYPC.F50.3.1335N	AYPC.F50.3.1335	159.2
AYPC.F50.3.1336N	AYPC.F50.3.1336	171.2
AYPC.F50.3.1337N	AYPC.F50.3.1337	183.2

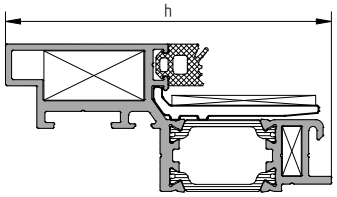

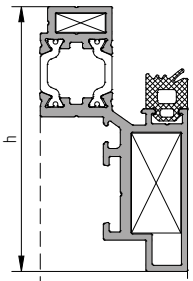

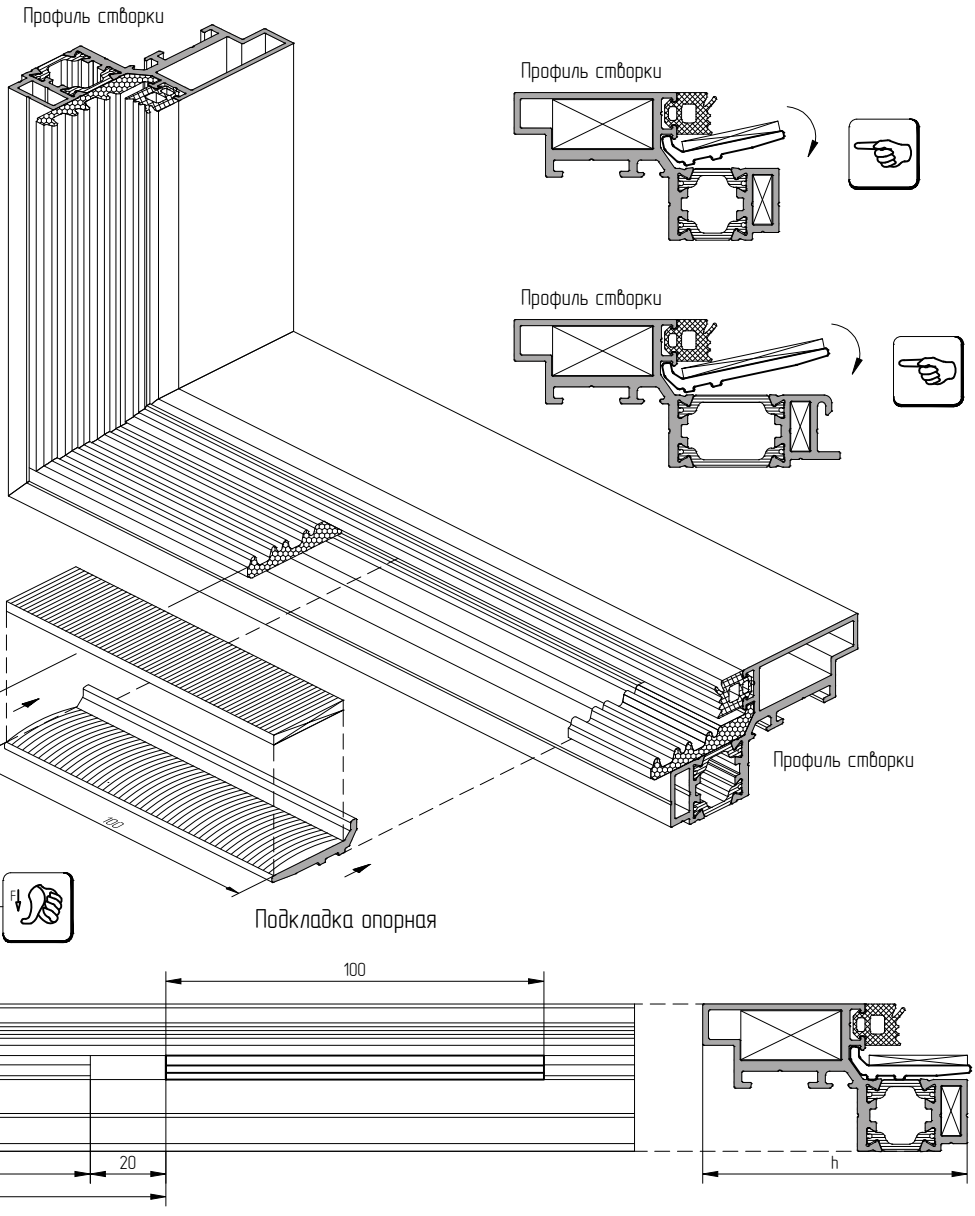

Профиль створки		h	X
AYPC.F50.1314		70	17.5
AYPC.F50.3.1315N	AYPC.F50.3.1315	82	17.5
AYPC.F50.3.1316N	AYPC.F50.3.1316	94	25
AYPC.F50.3.1317N	AYPC.F50.3.1317	106	25

Профиль створки		h	X
AYPC.F50.1318		94	17.5
AYPC.F50.3.1319N	AYPC.F50.3.1319	106	17.5
AYPC.F50.3.1320N	AYPC.F50.3.1320	118	25
AYPC.F50.3.1321N	AYPC.F50.3.1321	130	25

Профиль створки		h	X
AYPC.F50.1322		131	17.5
AYPC.F50.3.1323N	AYPC.F50.3.1323	143	17.5
AYPC.F50.3.1324N	AYPC.F50.3.1324	155	25
AYPC.F50.3.1325N	AYPC.F50.3.1325	167	25

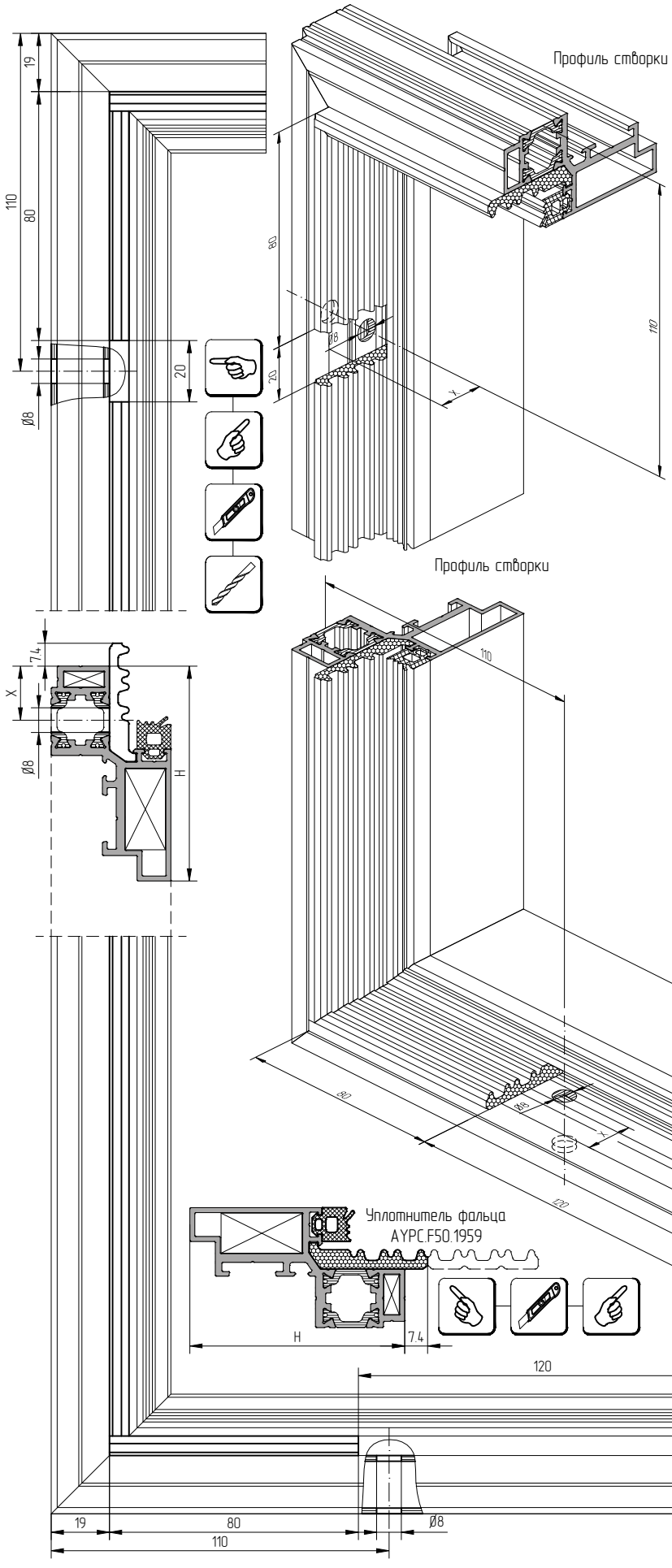

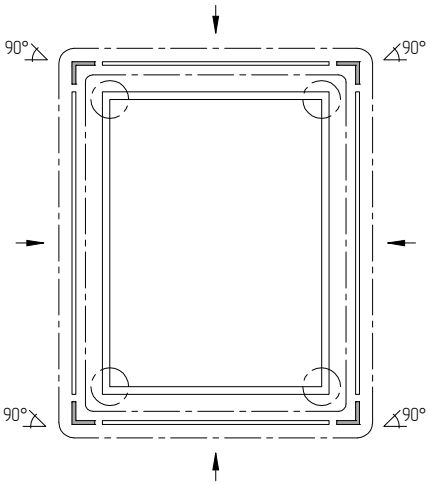

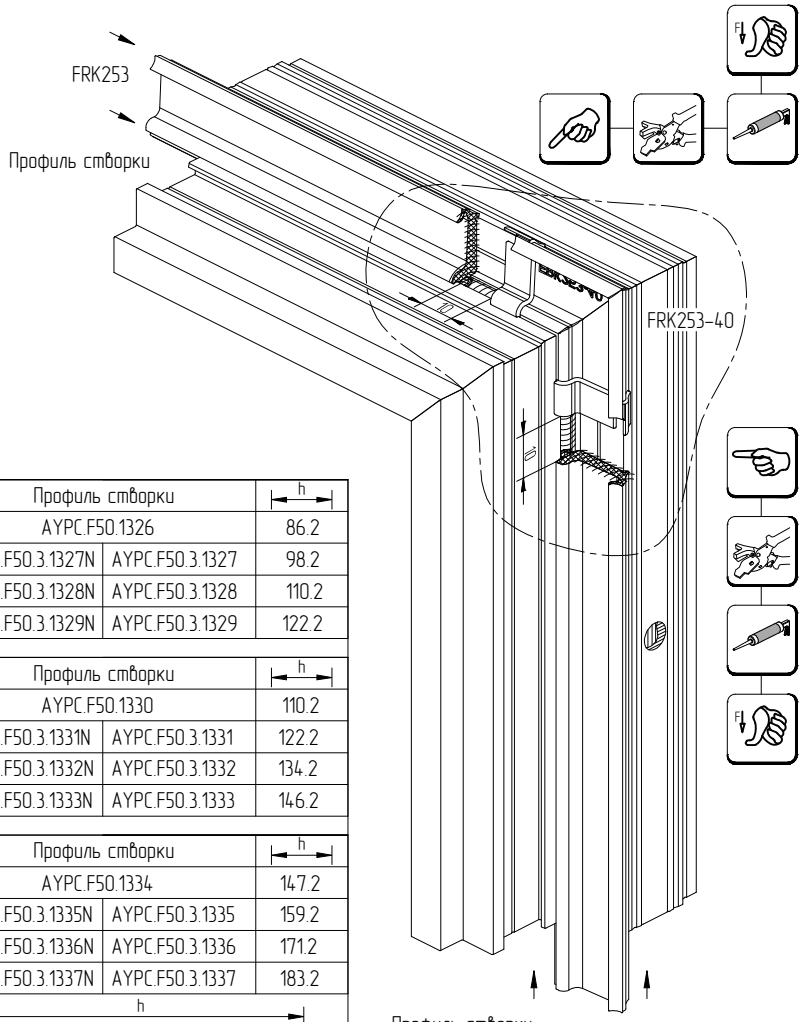

Профиль створки		h
AYPC.F50.1314		70
AYPC.F50.3.1315N	AYPC.F50.3.1315	82
AYPC.F50.3.1316N	AYPC.F50.3.1316	94
AYPC.F50.3.1317N	AYPC.F50.3.1317	106

Профиль створки		h
AYPC.F50.1318		94
AYPC.F50.3.1319N	AYPC.F50.3.1319	106
AYPC.F50.3.1320N	AYPC.F50.3.1320	118
AYPC.F50.3.1321N	AYPC.F50.3.1321	130

Профиль створки		h
AYPC.F50.1322		131
AYPC.F50.3.1323N	AYPC.F50.3.1323	143
AYPC.F50.3.1324N	AYPC.F50.3.1324	155
AYPC.F50.3.1325N	AYPC.F50.3.1325	167

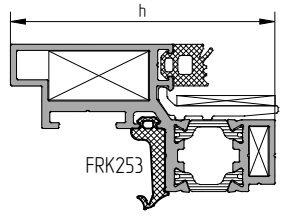

Профиль створки		h
AYPC.F50.1326		86.2
AYPC.F50.3.1327N	AYPC.F50.3.1327	98.2
AYPC.F50.3.1328N	AYPC.F50.3.1328	110.2
AYPC.F50.3.1329N	AYPC.F50.3.1329	122.2

Профиль створки		h
AYPC.F50.1330		110.2
AYPC.F50.3.1331N	AYPC.F50.3.1331	122.2
AYPC.F50.3.1332N	AYPC.F50.3.1332	134.2
AYPC.F50.3.1333N	AYPC.F50.3.1333	146.2

Профиль створки		h
AYPC.F50.1334		147.2
AYPC.F50.3.1335N	AYPC.F50.3.1335	159.2
AYPC.F50.3.1336N	AYPC.F50.3.1336	171.2
AYPC.F50.3.1337N	AYPC.F50.3.1337	183.2

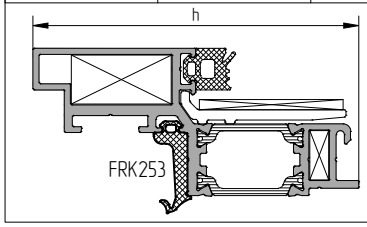

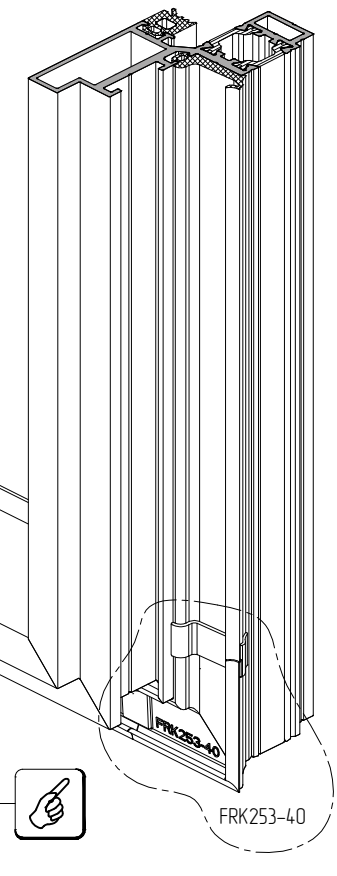

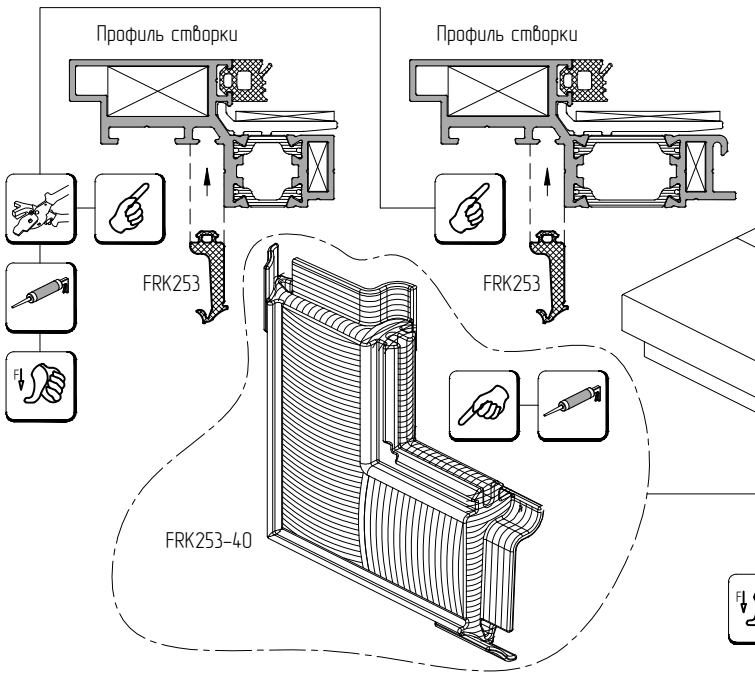

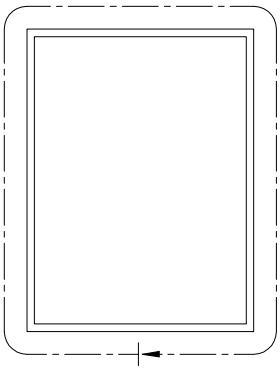

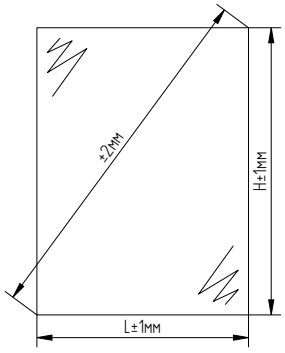

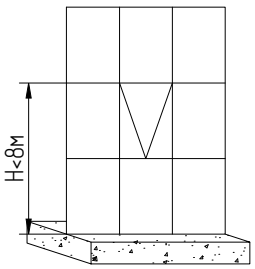

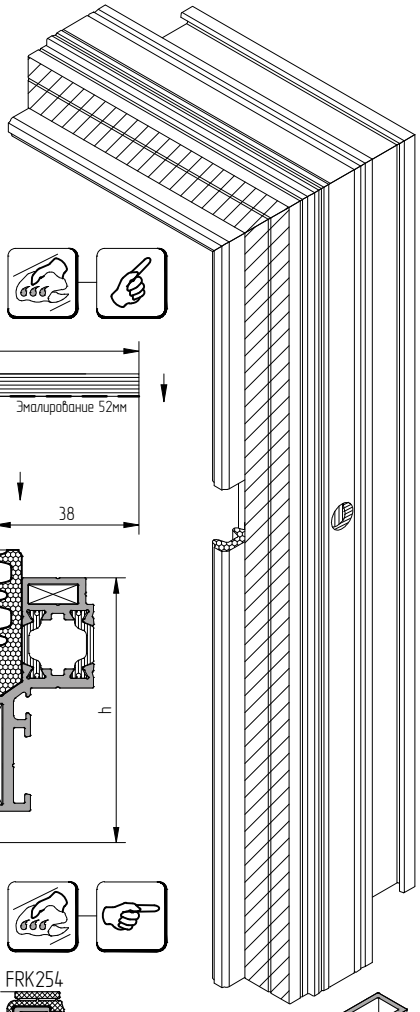

Профиль створки		h
AYPC.F50.1314		70
AYPC.F50.3.1315N	AYPC.F50.3.1315	82
AYPC.F50.3.1316N	AYPC.F50.3.1316	94
AYPC.F50.3.1317N	AYPC.F50.3.1317	106

Профиль створки		h
AYPC.F50.1318		94
AYPC.F50.3.1319N	AYPC.F50.3.1319	106
AYPC.F50.3.1320N	AYPC.F50.3.1320	118
AYPC.F50.3.1321N	AYPC.F50.3.1321	130

Профиль створки		h
AYPC.F50.1322		131
AYPC.F50.3.1323N	AYPC.F50.3.1323	143
AYPC.F50.3.1324N	AYPC.F50.3.1324	155
AYPC.F50.3.1325N	AYPC.F50.3.1325	167

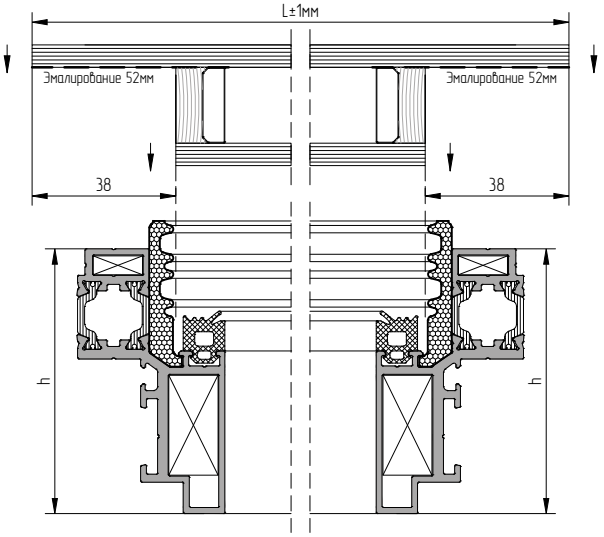

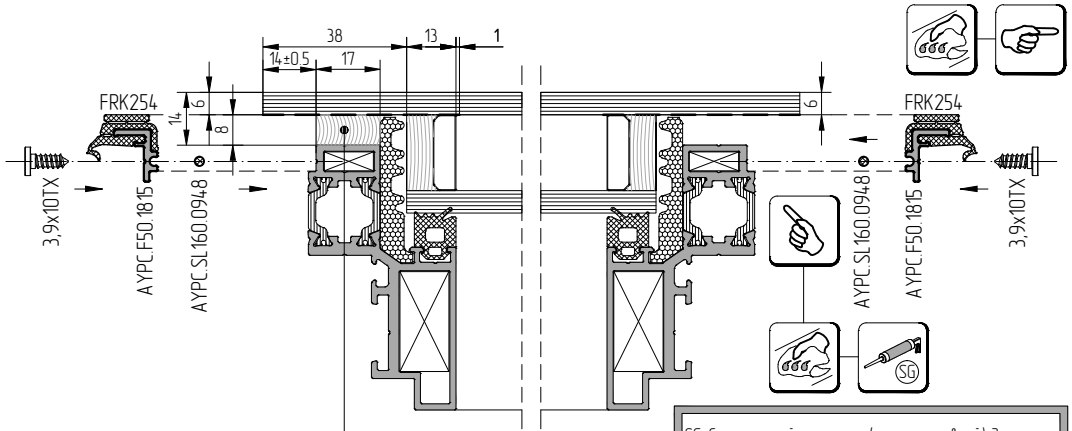

SG–Структурный герметик (конструктивный) для выполнения оклейки стеклопакетов в светопрозрачной конструкции фасада.
Производители:
- Dow Silicones – DOWSIL993, DOWSIL895
- Sica – SicaSil SG-20, Sicasil SG-18
- General Electric – SSG4400, SSG4000E
- KOMMERLING – Kömoglaze S

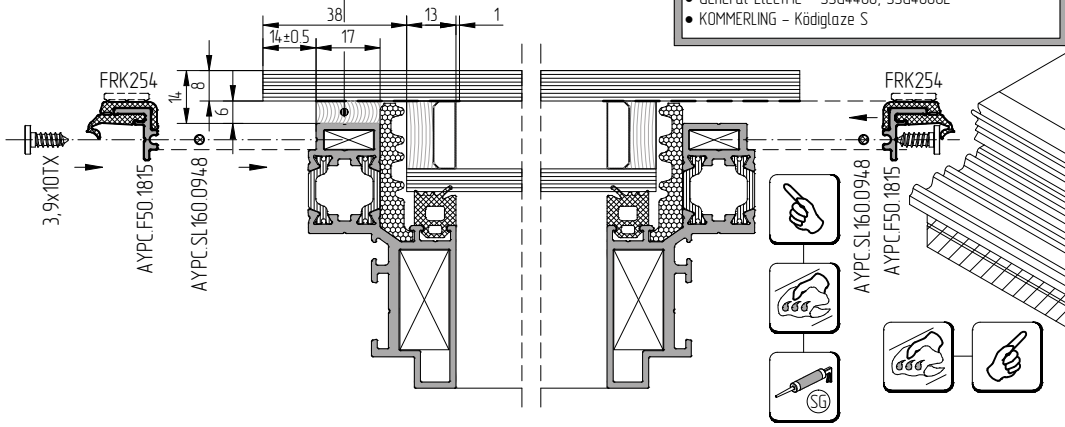

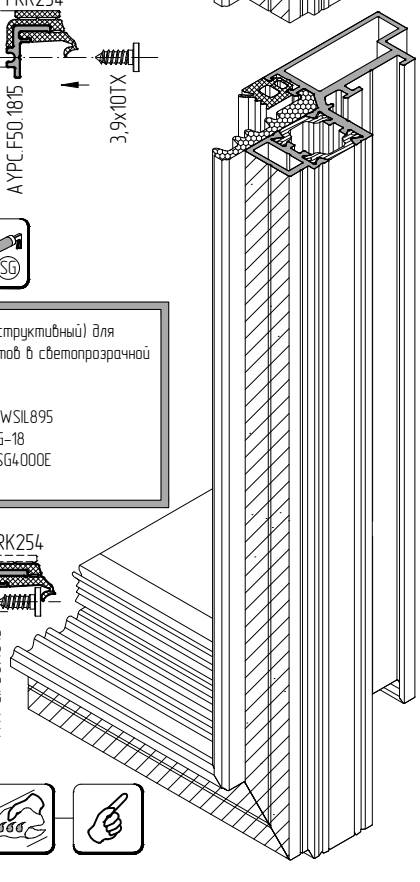

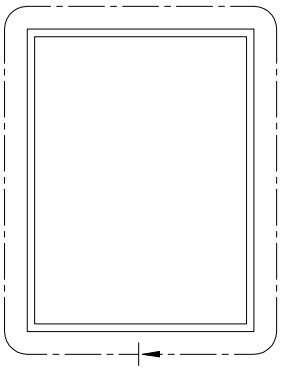

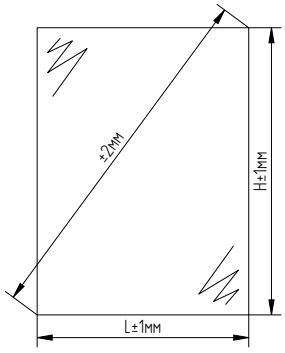

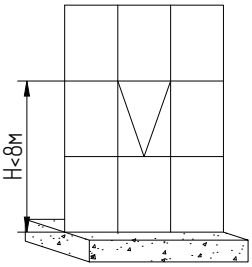

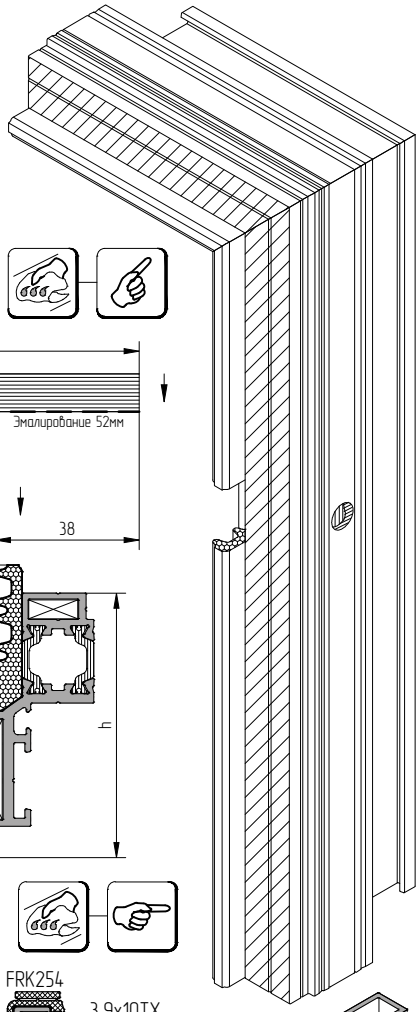

Профиль створки		h
AYPC.F50.1314		70
AYPC.F50.3.1315N	AYPC.F50.3.1315	82
AYPC.F50.3.1316N	AYPC.F50.3.1316	94
AYPC.F50.3.1317N	AYPC.F50.3.1317	106

Профиль створки		h
AYPC.F50.1318		94
AYPC.F50.3.1319N	AYPC.F50.3.1319	106
AYPC.F50.3.1320N	AYPC.F50.3.1320	118
AYPC.F50.3.1321N	AYPC.F50.3.1321	130

Профиль створки		h
AYPC.F50.1322		131
AYPC.F50.3.1323N	AYPC.F50.3.1323	143
AYPC.F50.3.1324N	AYPC.F50.3.1324	155
AYPC.F50.3.1325N	AYPC.F50.3.1325	167

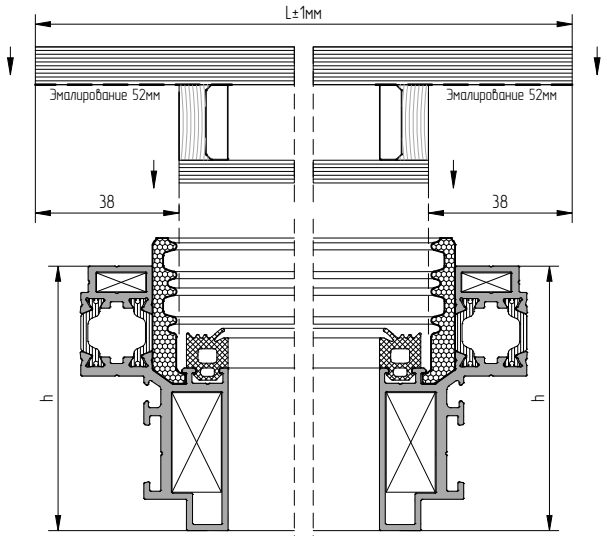

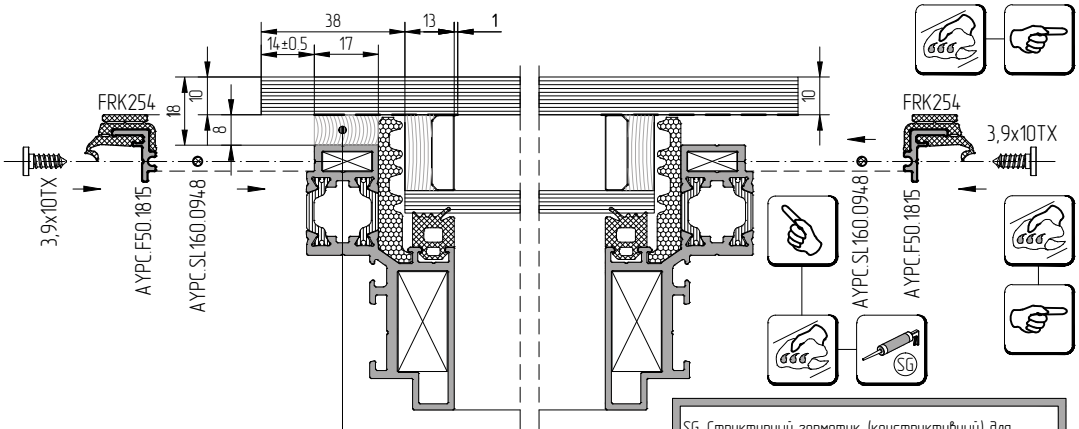

SG–Структурный герметик (конструктивный) для выполнения приклейки стеклопакетов в светопрозрачной конструкции фасада.
Производители:
- Dow Silicones – DOWSIL993, DOWSIL895
- Sica – SicaSil SG-20, Sicasil SG-18
- General Electric – SSG4400, SSG4000E
- KOMMERLING – Kömoglaze S

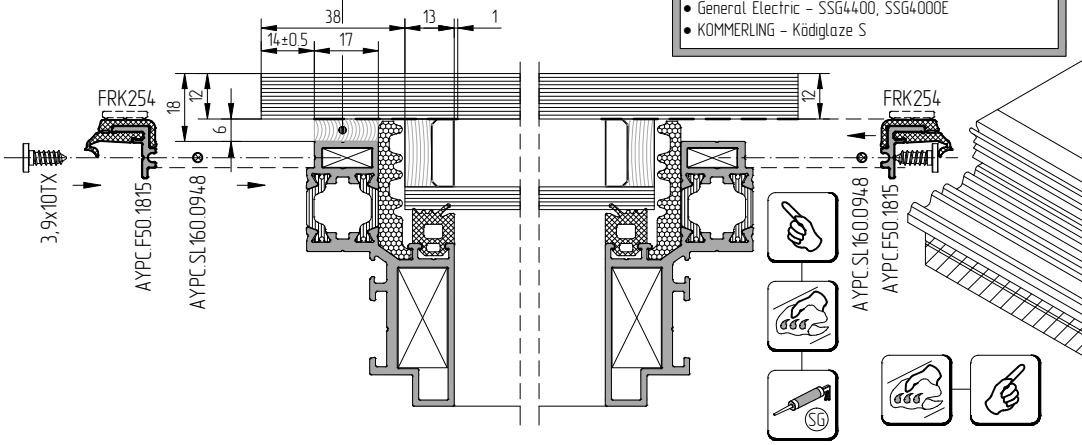

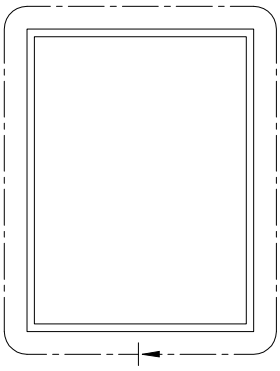

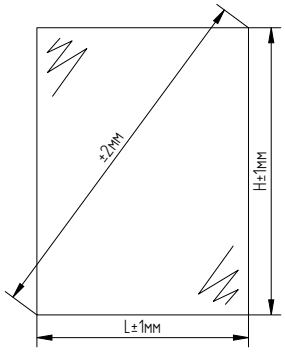

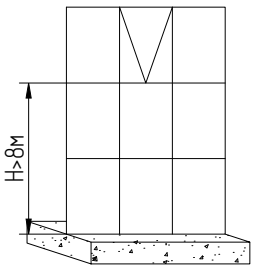

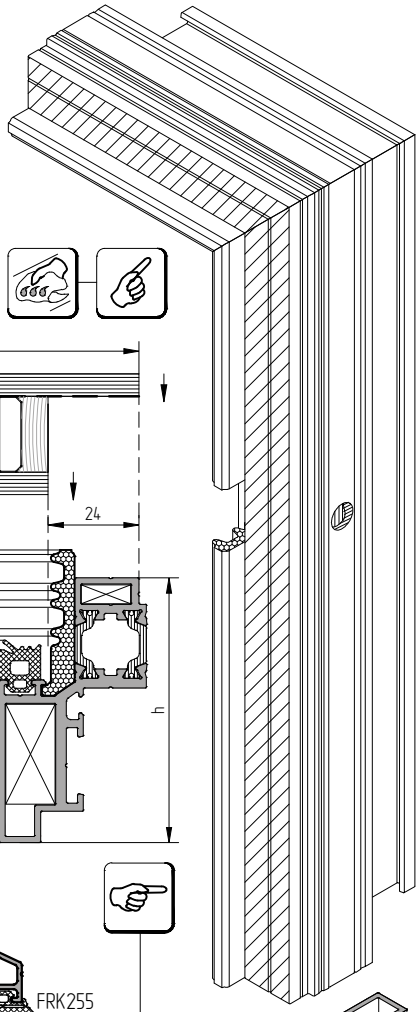

Профиль створки		h
AYPC.F50.1314		70
AYPC.F50.3.1315N	AYPC.F50.3.1315	82
AYPC.F50.3.1316N	AYPC.F50.3.1316	94
AYPC.F50.3.1317N	AYPC.F50.3.1317	106

Профиль створки		h
AYPC.F50.1318		94
AYPC.F50.3.1319N	AYPC.F50.3.1319	106
AYPC.F50.3.1320N	AYPC.F50.3.1320	118
AYPC.F50.3.1321N	AYPC.F50.3.1321	130

Профиль створки		h
AYPC.F50.1322		131
AYPC.F50.3.1323N	AYPC.F50.3.1323	143
AYPC.F50.3.1324N	AYPC.F50.3.1324	155
AYPC.F50.3.1325N	AYPC.F50.3.1325	167

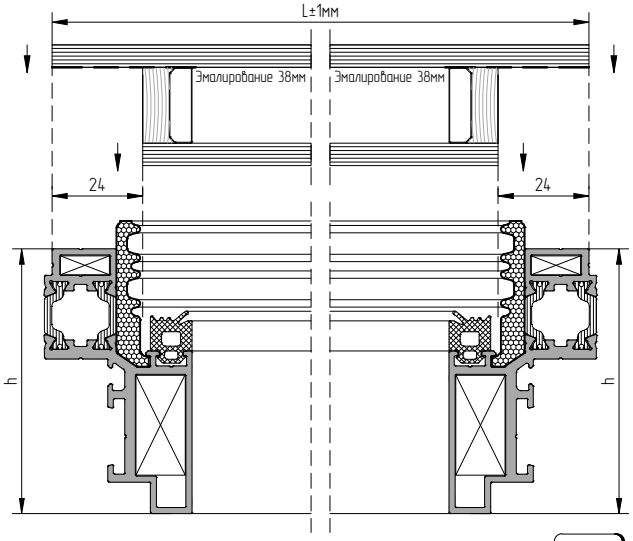

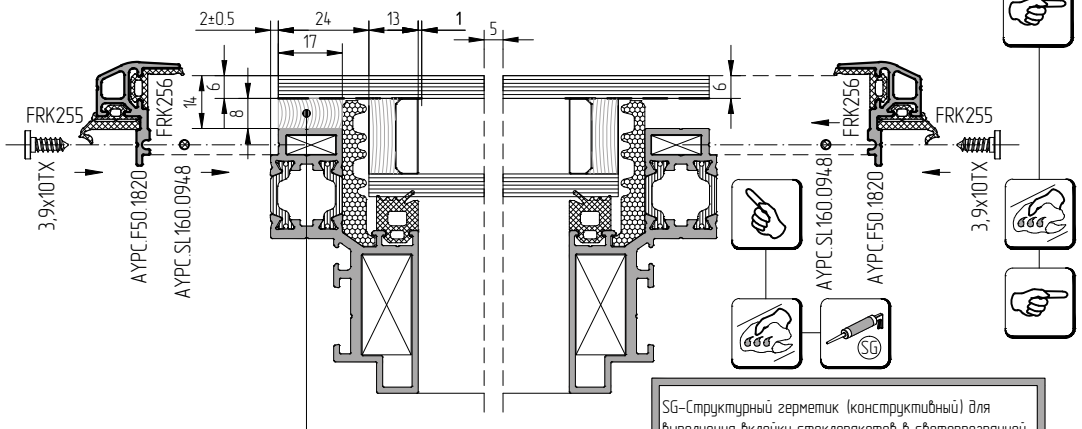

SG–Структурный герметик (конструктивный) для выполнения вклейки стеклопакетов в светопрозрачной конструкции фасада.
Производители:
- Dow Silicones – DOWSIL993, DOWSIL895
- Sica – SicaSil SG-20, Sicasil SG-18
- General Electric – SSG4400, SSG4000E
- KOMMERLING – Ködiglaze S

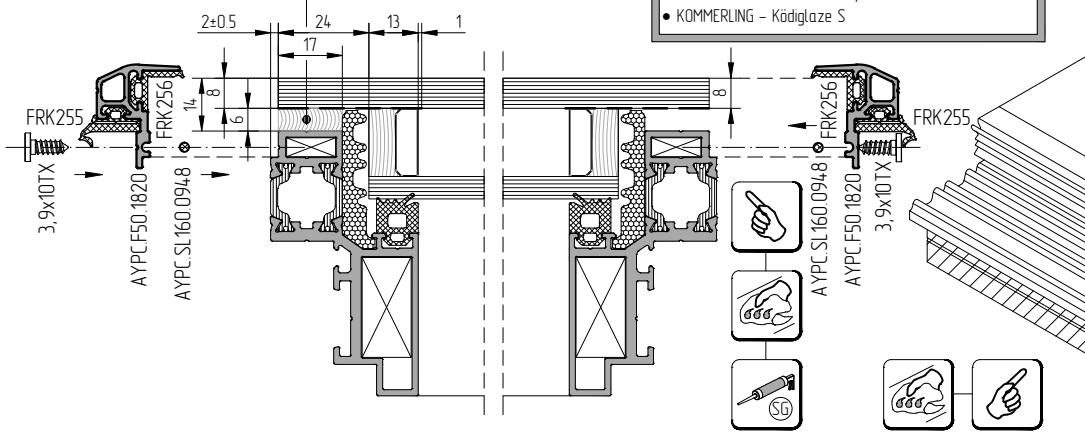

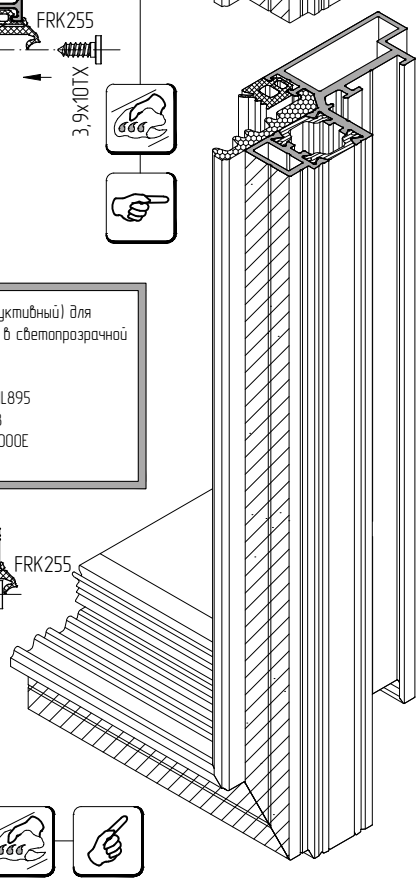

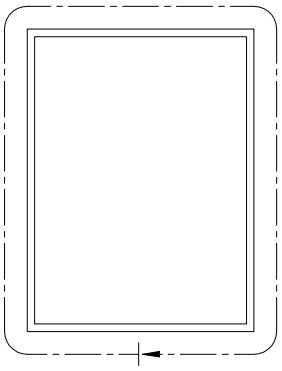

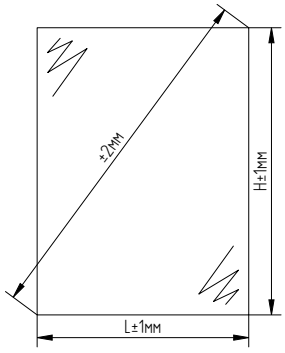

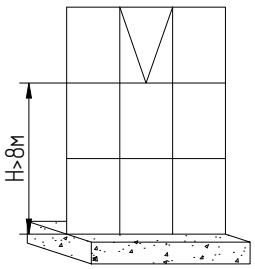

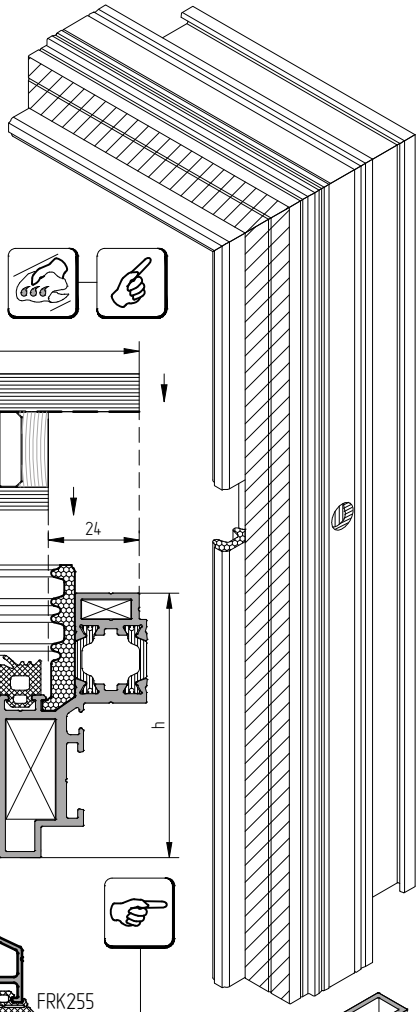

Профиль створки		h
AYPC.F50.1314		70
AYPC.F50.3.1315N	AYPC.F50.3.1315	82
AYPC.F50.3.1316N	AYPC.F50.3.1316	94
AYPC.F50.3.1317N	AYPC.F50.3.1317	106

Профиль створки		h
AYPC.F50.1318		94
AYPC.F50.3.1319N	AYPC.F50.3.1319	106
AYPC.F50.3.1320N	AYPC.F50.3.1320	118
AYPC.F50.3.1321N	AYPC.F50.3.1321	130

Профиль створки		h
AYPC.F50.1322		131
AYPC.F50.3.1323N	AYPC.F50.3.1323	143
AYPC.F50.3.1324N	AYPC.F50.3.1324	155
AYPC.F50.3.1325N	AYPC.F50.3.1325	167

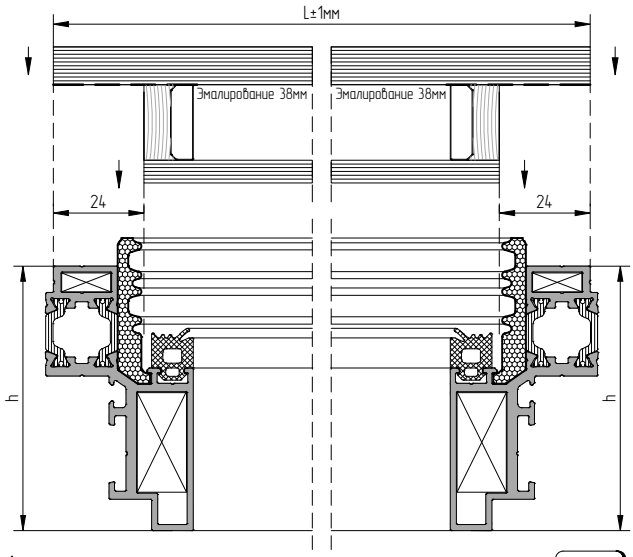

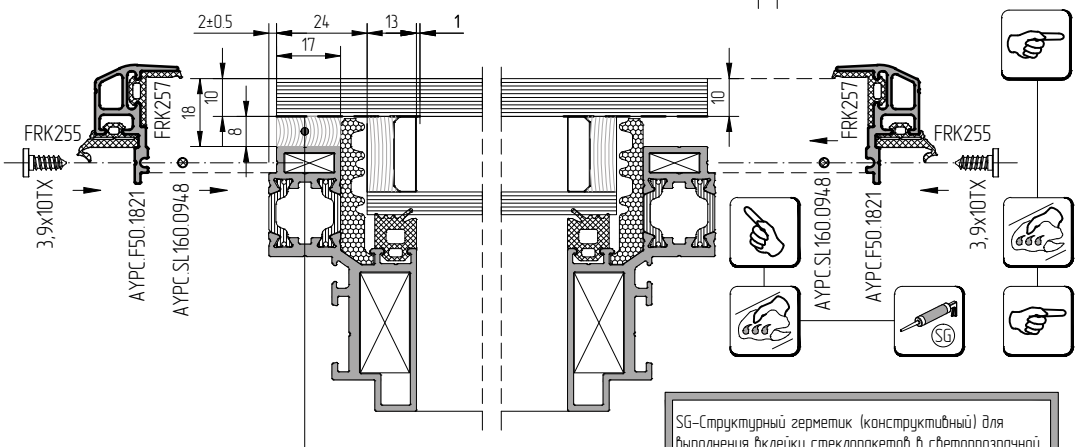

SG–Структурный герметик (конструктивный) для выполнения вклейки стеклопакетов в светопрозрачной конструкции фасада.
Производители:
- Dow Silicones – DOWSIL993, DOWSIL895
- Sica – SicaSil SG-20, Sicasil SG-18
- General Electric – SSG4400, SSG4000E
- KOMMERLING – Kömoglaze S

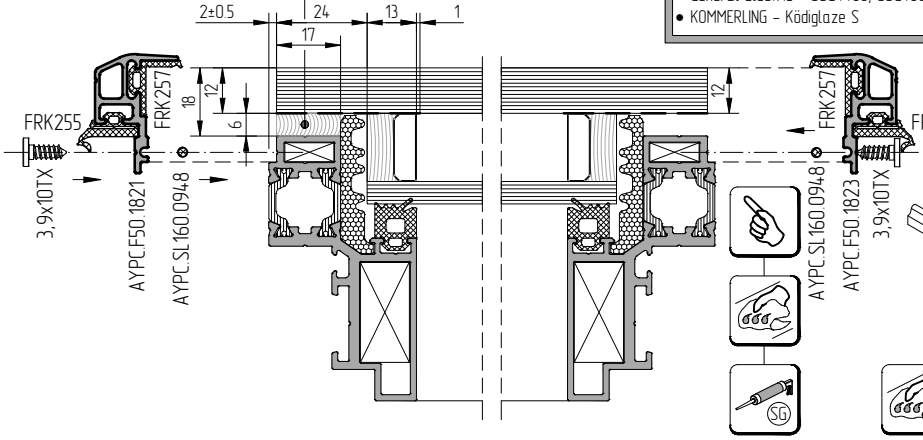

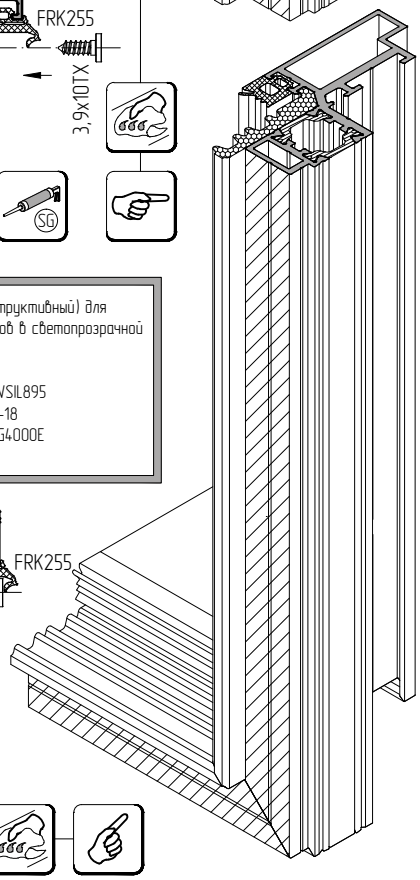

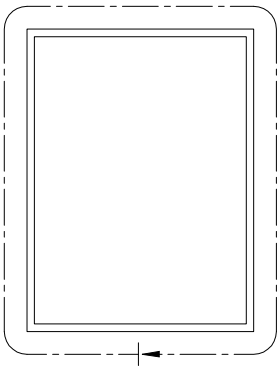

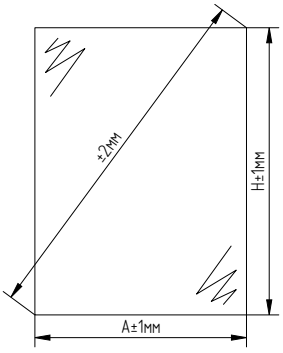

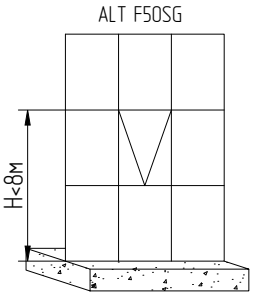

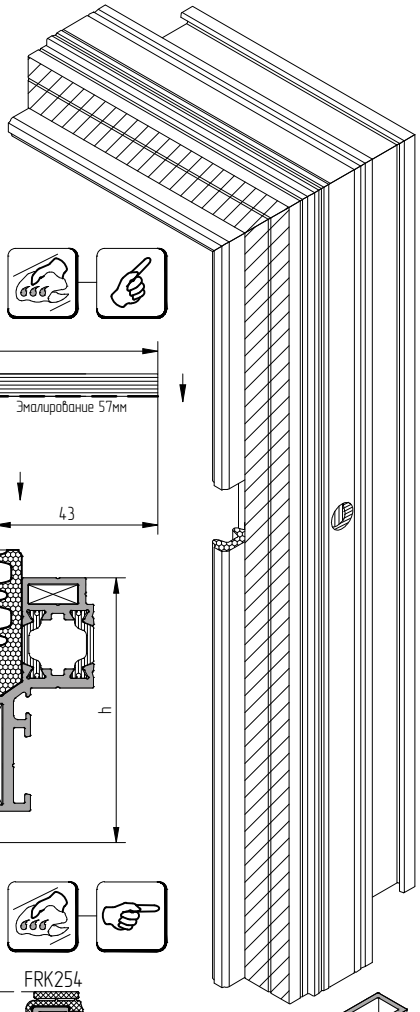

Профиль створки		h
AYPC.F50.1314		70
AYPC.F50.3.1315N	AYPC.F50.3.1315	82
AYPC.F50.3.1316N	AYPC.F50.3.1316	94
AYPC.F50.3.1317N	AYPC.F50.3.1317	106

Профиль створки		h
AYPC.F50.1318		94
AYPC.F50.3.1319N	AYPC.F50.3.1319	106
AYPC.F50.3.1320N	AYPC.F50.3.1320	118
AYPC.F50.3.1321N	AYPC.F50.3.1321	130

Профиль створки		h
AYPC.F50.1322		131
AYPC.F50.3.1323N	AYPC.F50.3.1323	143
AYPC.F50.3.1324N	AYPC.F50.3.1324	155
AYPC.F50.3.1325N	AYPC.F50.3.1325	167

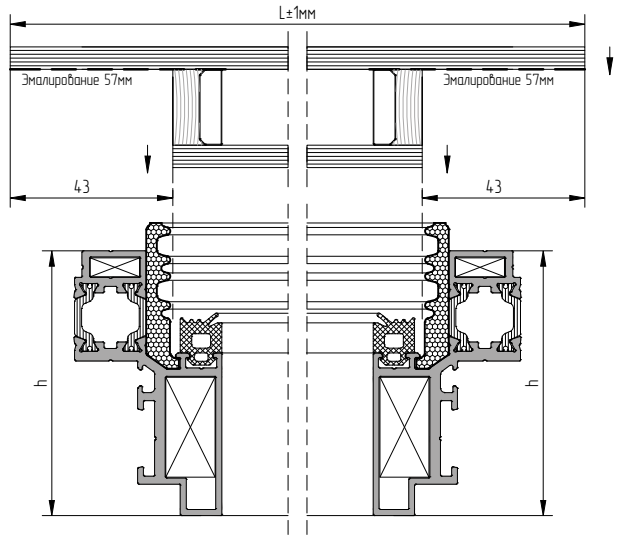

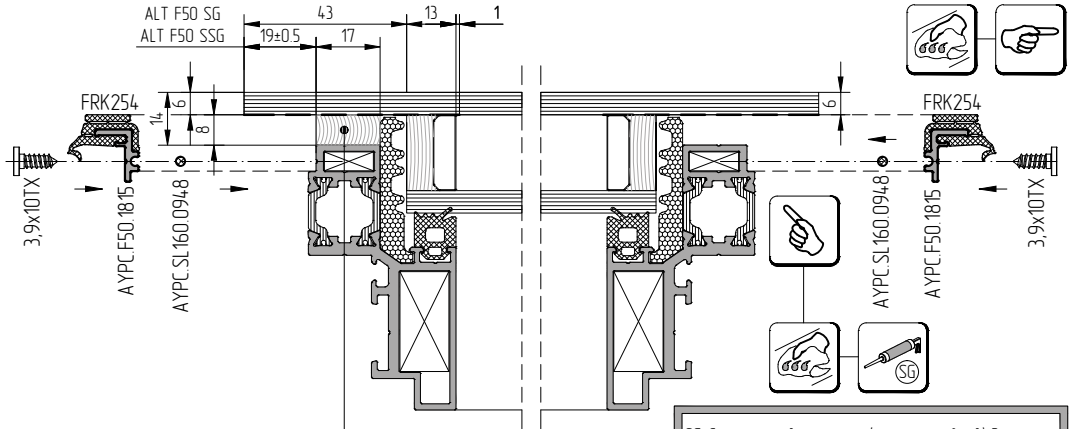

SG–Структурный герметик (конструктивный) для выполнения оклейки стеклопакетов в светопрозрачной конструкции фасада.
Производители:
- Dow Silicones – DOWSIL993, DOWSIL895
- Sica – SicaSil SG-20, Sicasil SG-18
- General Electric – SSG4400, SSG4000E
- KOMMERLING – Kömoglaze S

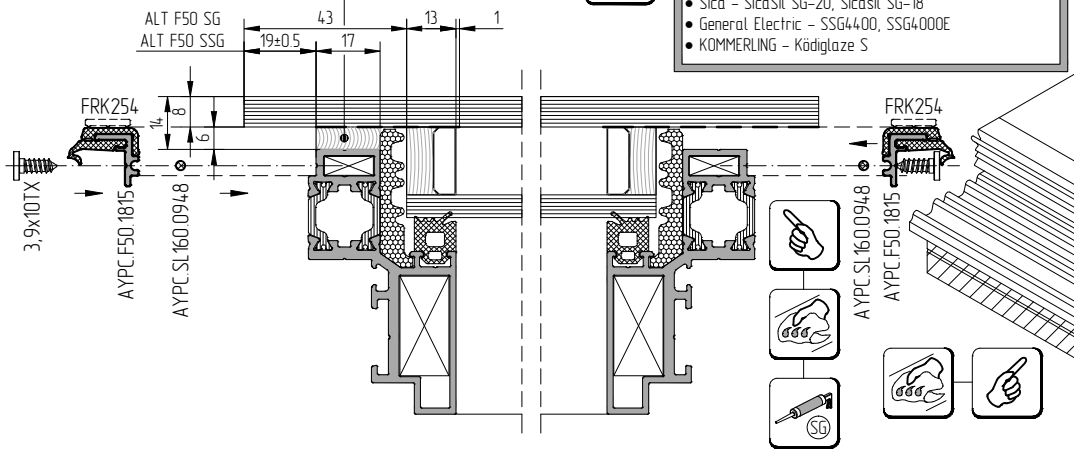

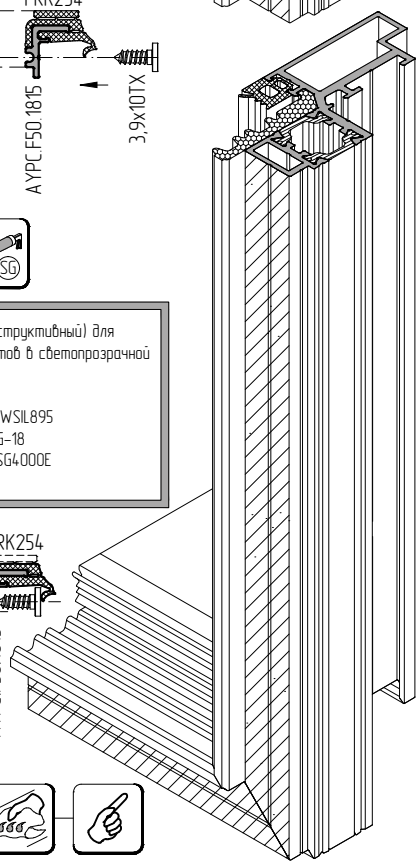

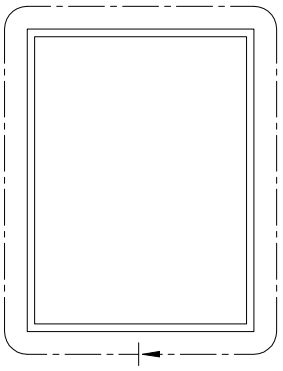

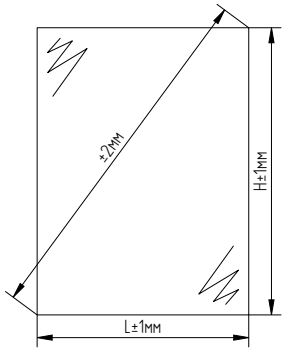

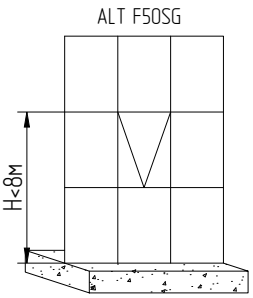

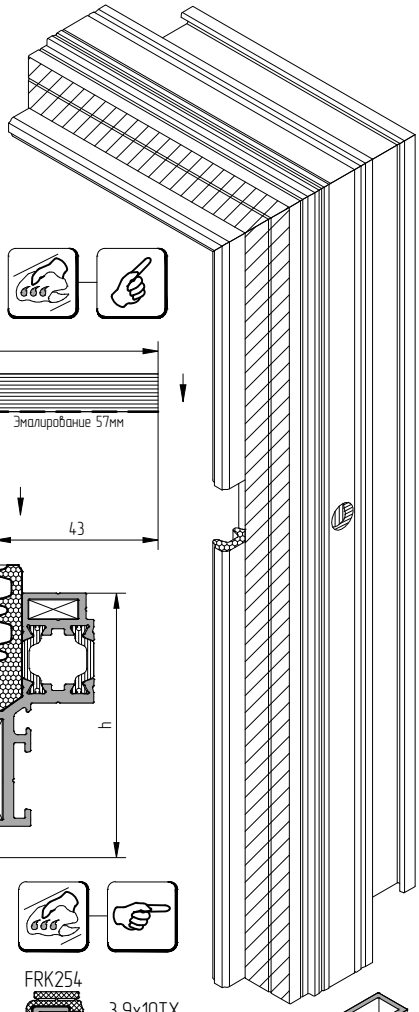

Профиль створки		h
AYPC.F50.1314		70
AYPC.F50.3.1315N	AYPC.F50.3.1315	82
AYPC.F50.3.1316N	AYPC.F50.3.1316	94
AYPC.F50.3.1317N	AYPC.F50.3.1317	106

Профиль створки		h
AYPC.F50.1318		94
AYPC.F50.3.1319N	AYPC.F50.3.1319	106
AYPC.F50.3.1320N	AYPC.F50.3.1320	118
AYPC.F50.3.1321N	AYPC.F50.3.1321	130

Профиль створки		h
AYPC.F50.1322		131
AYPC.F50.3.1323N	AYPC.F50.3.1323	143
AYPC.F50.3.1324N	AYPC.F50.3.1324	155
AYPC.F50.3.1325N	AYPC.F50.3.1325	167

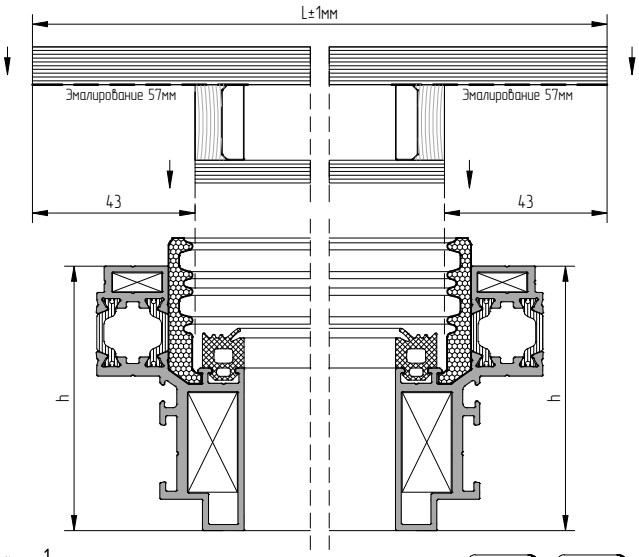

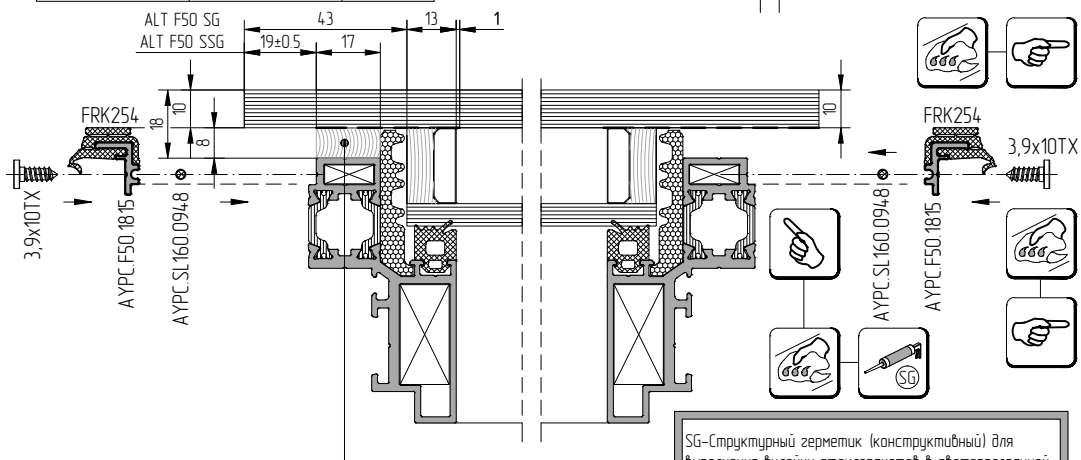

SG–Структурный герметик (конструктивный) для выполнения приклейки стеклопакетов в светопрозрачной конструкции фасада.
Производители:
- Dow Silicones – DOWSIL993, DOWSIL895
- Sica – SicaSil SG-20, Sicasil SG-18
- General Electric – SSG4400, SSG4000E
- KOMMERLING – Kömoglaze S

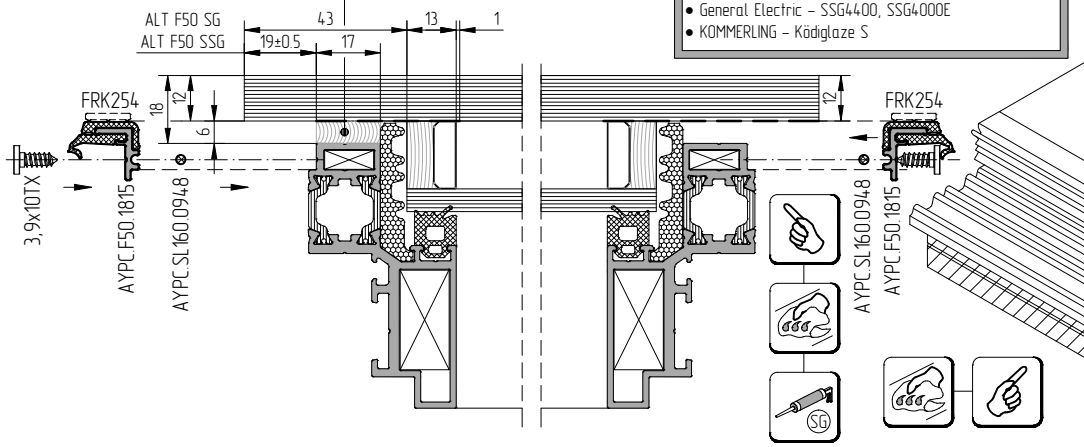

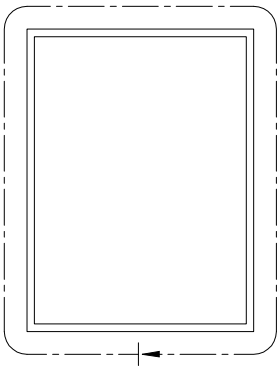

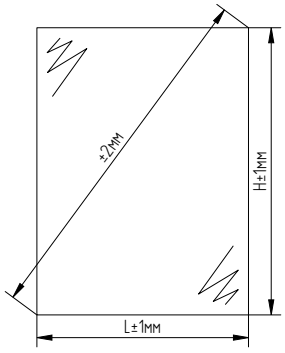

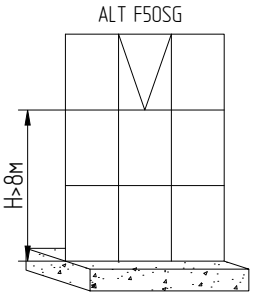

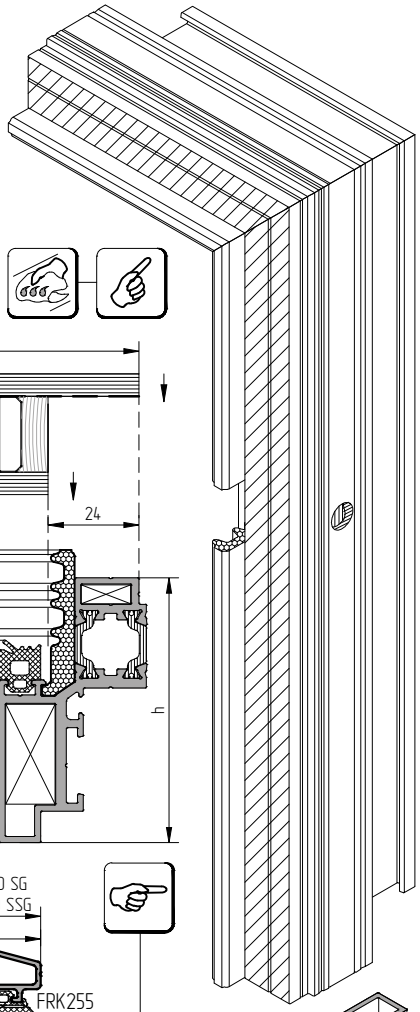

Профиль створки		h
AYPC.F50.1314		70
AYPC.F50.3.1315N	AYPC.F50.3.1315	82
AYPC.F50.3.1316N	AYPC.F50.3.1316	94
AYPC.F50.3.1317N	AYPC.F50.3.1317	106

Профиль створки		h
AYPC.F50.1318		94
AYPC.F50.3.1319N	AYPC.F50.3.1319	106
AYPC.F50.3.1320N	AYPC.F50.3.1320	118
AYPC.F50.3.1321N	AYPC.F50.3.1321	130

Профиль створки		h
AYPC.F50.1322		131
AYPC.F50.3.1323N	AYPC.F50.3.1323	143
AYPC.F50.3.1324N	AYPC.F50.3.1324	155
AYPC.F50.3.1325N	AYPC.F50.3.1325	167

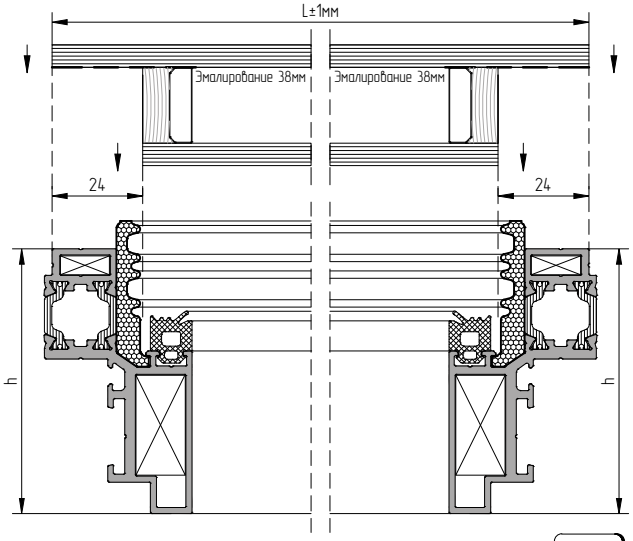

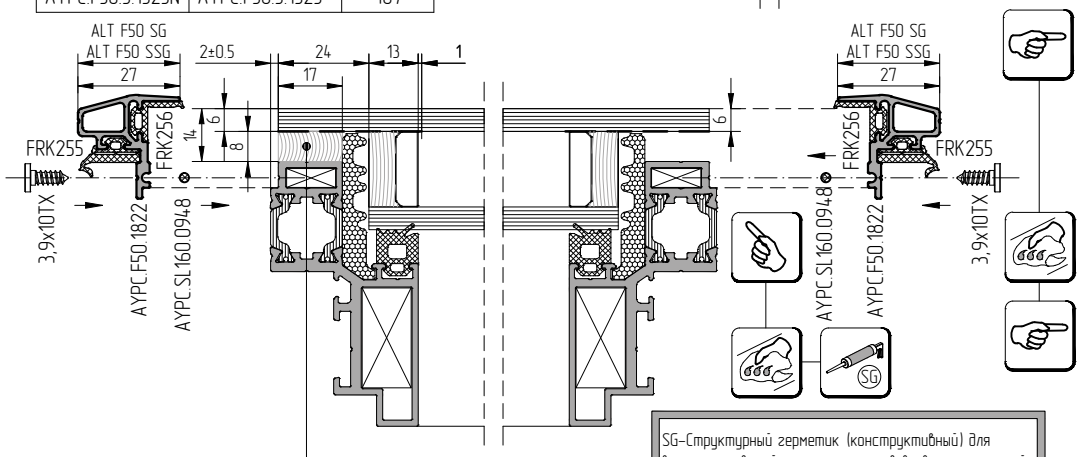

SG–Структурный герметик (конструктивный) для выполнения вклейки стеклопакетов в светопрозрачной конструкции фасада.
Производители:
- Dow Silicones – DOWSIL993, DOWSIL895
- Sica – SicaSil SG-20, Sicasil SG-18
- General Electric – SSG4400, SSG4000E
- KOMMERLING – Ködiglaze S

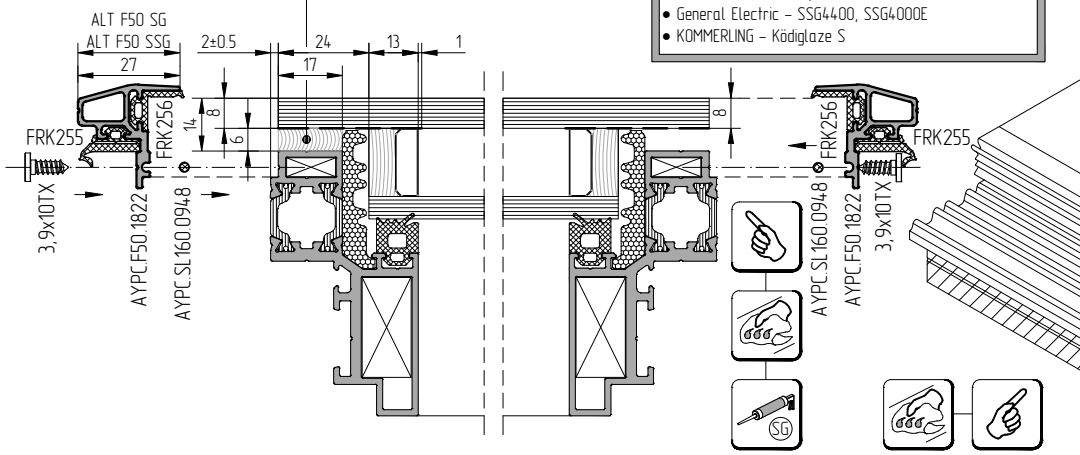

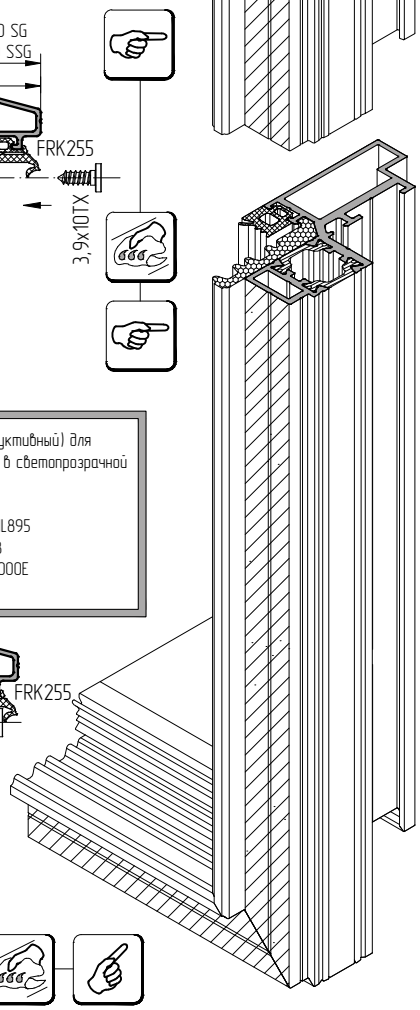

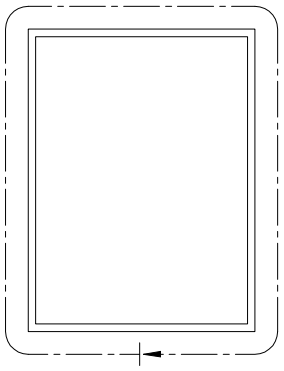

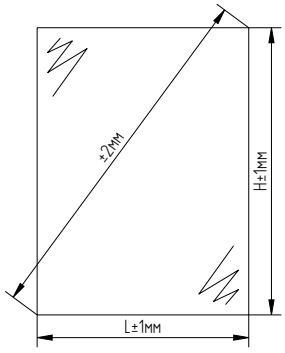

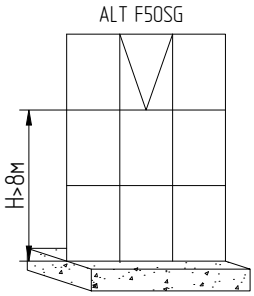

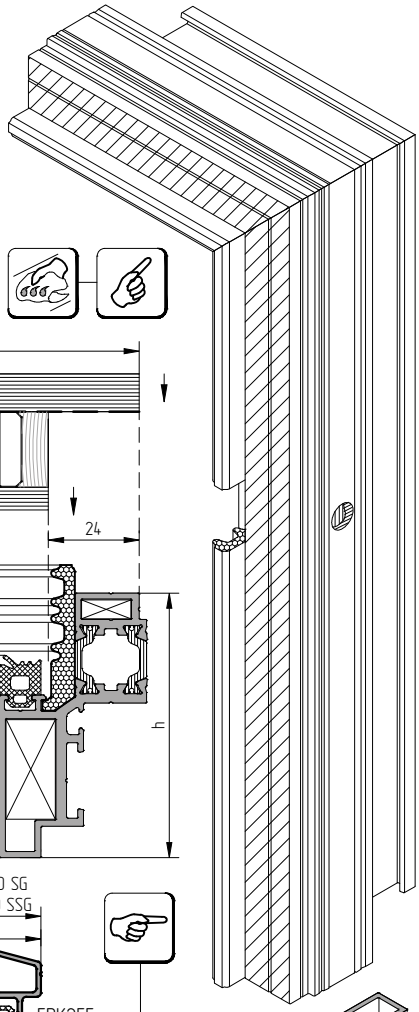

Профиль створки		h
AYPC.F50.1314		70
AYPC.F50.3.1315N	AYPC.F50.3.1315	82
AYPC.F50.3.1316N	AYPC.F50.3.1316	94
AYPC.F50.3.1317N	AYPC.F50.3.1317	106

Профиль створки		h
AYPC.F50.1318		94
AYPC.F50.3.1319N	AYPC.F50.3.1319	106
AYPC.F50.3.1320N	AYPC.F50.3.1320	118
AYPC.F50.3.1321N	AYPC.F50.3.1321	130

Профиль створки		h
AYPC.F50.1322		131
AYPC.F50.3.1323N	AYPC.F50.3.1323	143
AYPC.F50.3.1324N	AYPC.F50.3.1324	155
AYPC.F50.3.1325N	AYPC.F50.3.1325	167

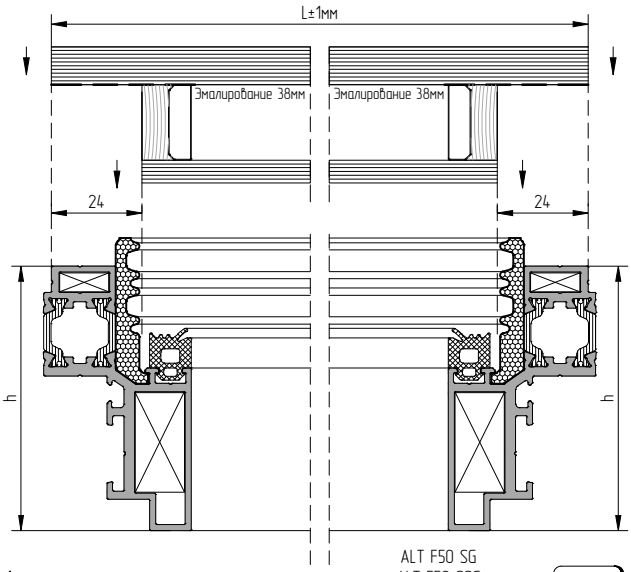

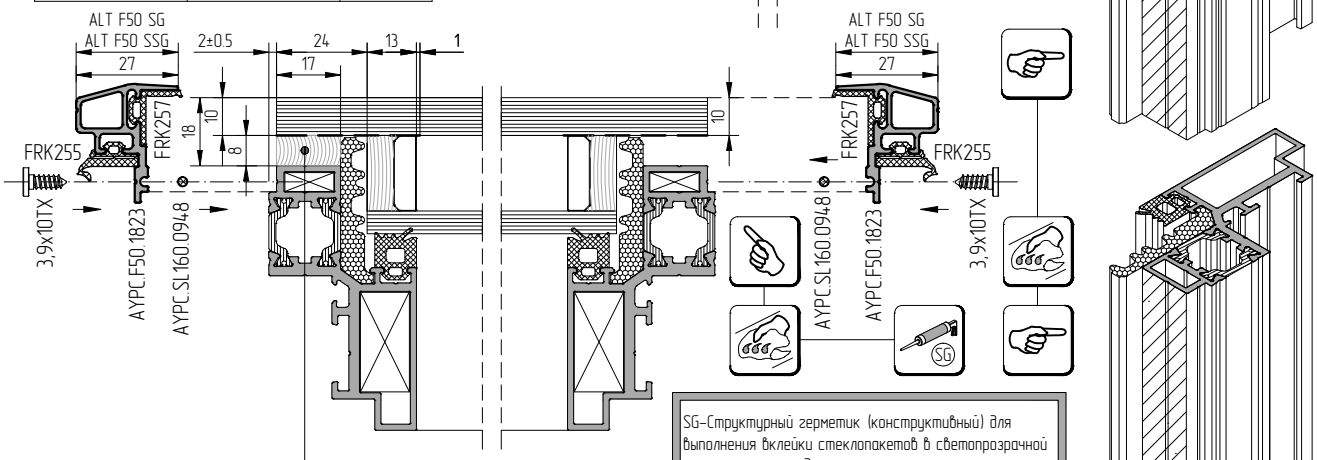

SG–Структурный герметик (конструктивный) для выполнения приклейки стеклопакетов в светопрозрачной конструкции фасада.
Производители:
- Dow Silicones – DOWSIL993, DOWSIL895
- Sica – SicaSil SG-20, Sicasil SG-18
- General Electric – SSG4400, SSG4000E
- KOMMERLING – Kömoglaze S

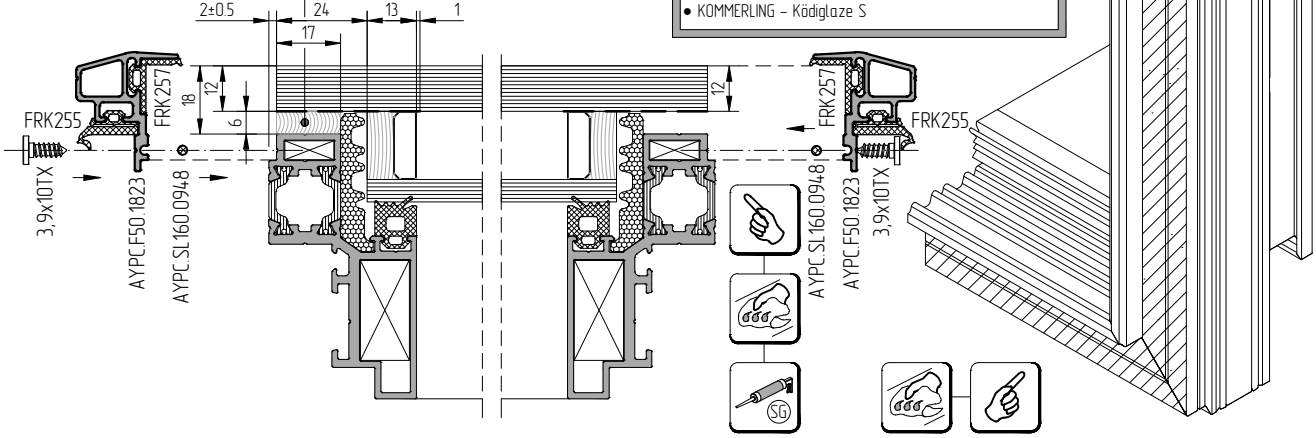

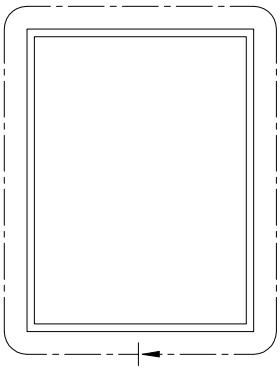

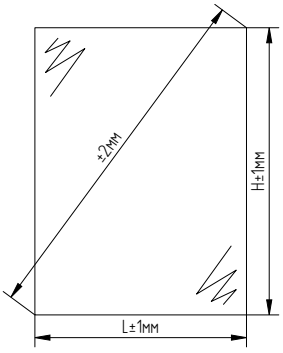

Профиль створки		h
AYPC.F50.1314		70
AYPC.F50.3.1315N	AYPC.F50.3.1315	82
AYPC.F50.3.1316N	AYPC.F50.3.1316	94
AYPC.F50.3.1317N	AYPC.F50.3.1317	106

Профиль створки		h
AYPC.F50.1318		94
AYPC.F50.3.1319N	AYPC.F50.3.1319	106
AYPC.F50.3.1320N	AYPC.F50.3.1320	118
AYPC.F50.3.1321N	AYPC.F50.3.1321	130

Профиль створки		h
AYPC.F50.1322		131
AYPC.F50.3.1323N	AYPC.F50.3.1323	143
AYPC.F50.3.1324N	AYPC.F50.3.1324	155
AYPC.F50.3.1325N	AYPC.F50.3.1325	167

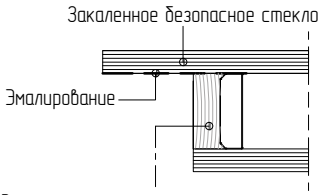

Вторичная герметизация стеклопакета устойчива к ультрафиолету

Силиконовый герметик для выполнения вторичной герметизации стеклопакета.
Производители:
- Dow Silicones – DOWSIL3362, DOWSIL3362 HD
- Sica – SicaSil IG-25, Sicasil IG-25HM
- General Electric – IGS3763, IGS3703E
- KOMMERLING – GD 920

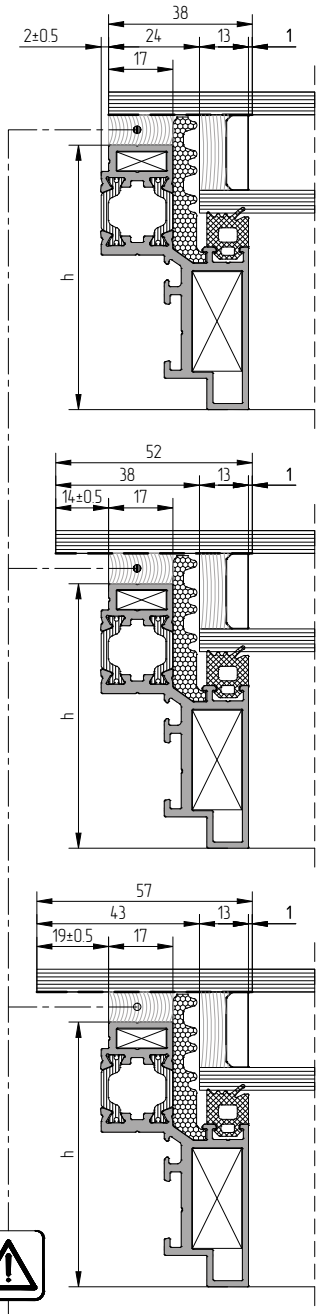

SG-Структурный герметик (конструктивный) для выполнения вклейки стеклопакетов в светопрозрачной конструкции фасада.
Производители:
- Dow Silicones – DOWSIL993, DOWSIL895
- Sica – SicaSil SG-20, Sicasil SG-18
- General Electric – SSG4400, SSG4000E
- KOMMERLING – Ködiglaze S

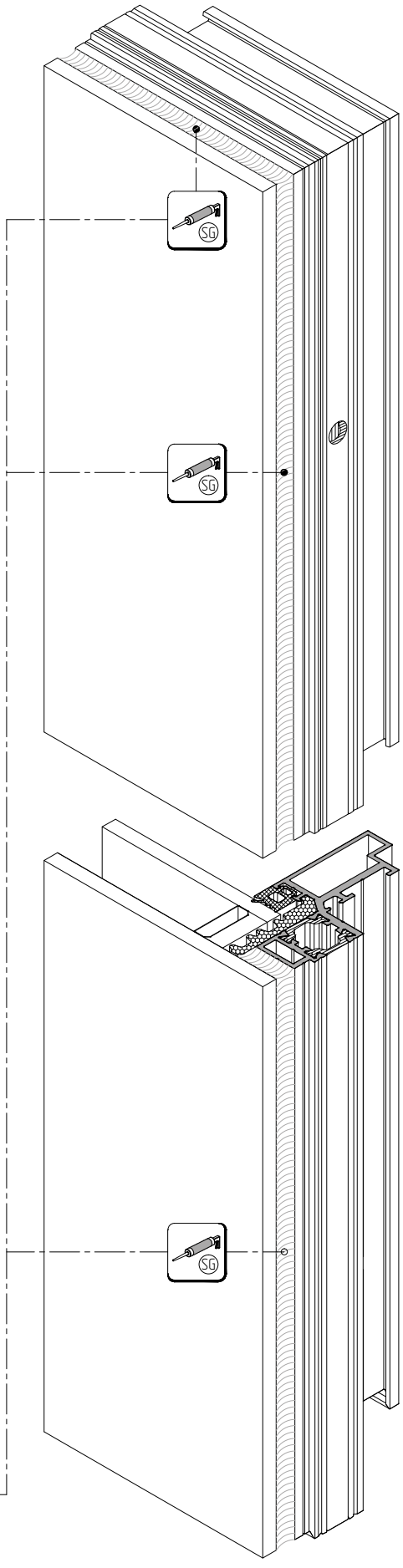

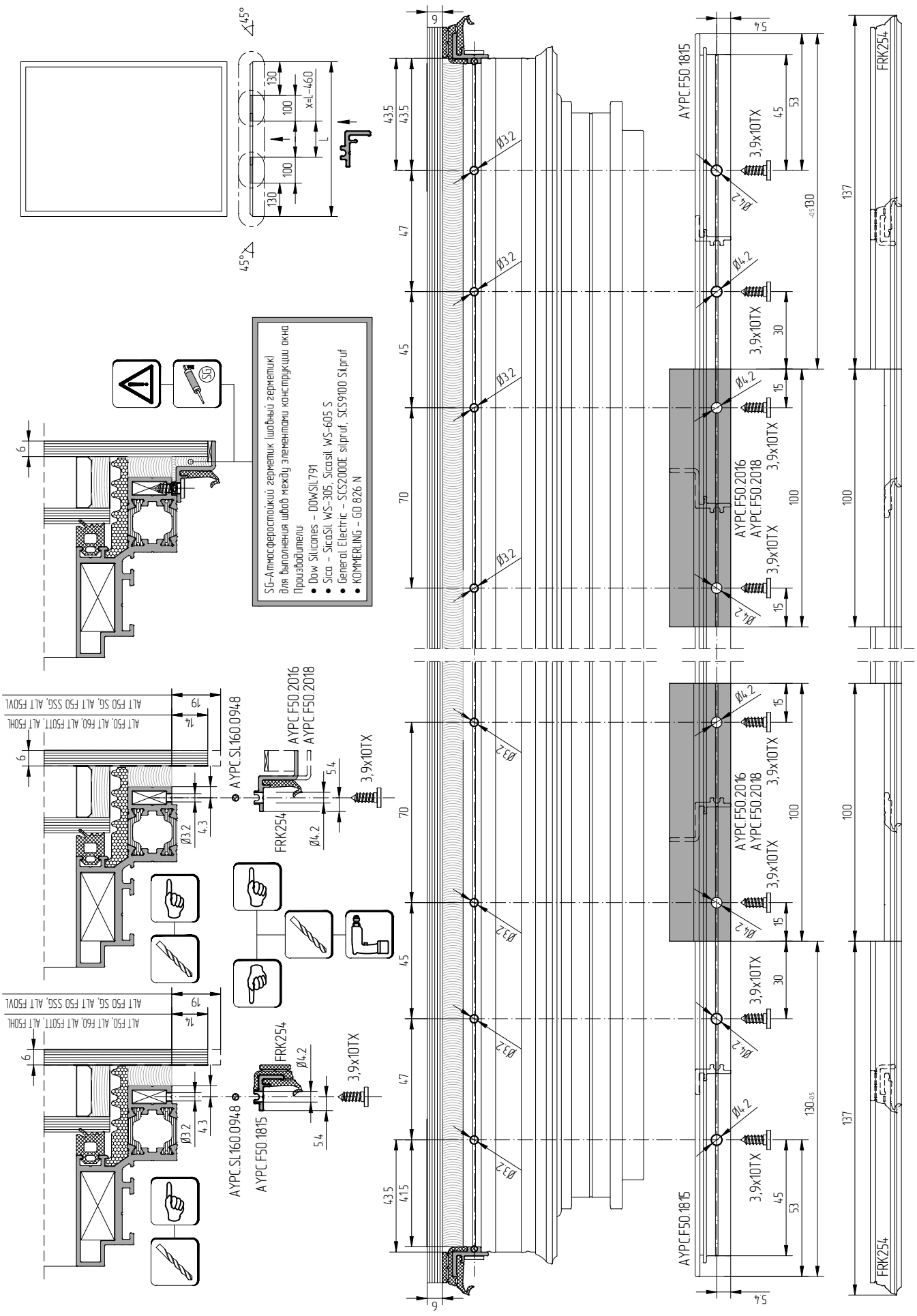
SG-Атмосферостойкий герметик (шовный герметик)
для выполнения швов между элементами конструкции окна
Производители:
• Dow Silicones – DOWSIL791
• Sica – SicaSil WS-305, Sicasil WS-605 S
• General Electric – SCS2000E silpruf, SCS9100 Silpruf
• KOMMERLING – GD 826 N
ALT F50 SG, ALT F50 SSG, ALT F50VL
ALT F50, ALT F60, ALT F50TT, ALT F50HL
AYPC.SL160.0948
AYPC.F50.1815
AYPC.F50.2016
AYPC.F50.2018
FRK254
3,9x10TX
x=L-460
45°
Ø3.2
Ø4.2
130
100
137
53
45
30
15
70
47
43.5
41.5
6
5.4
4.3
14
19

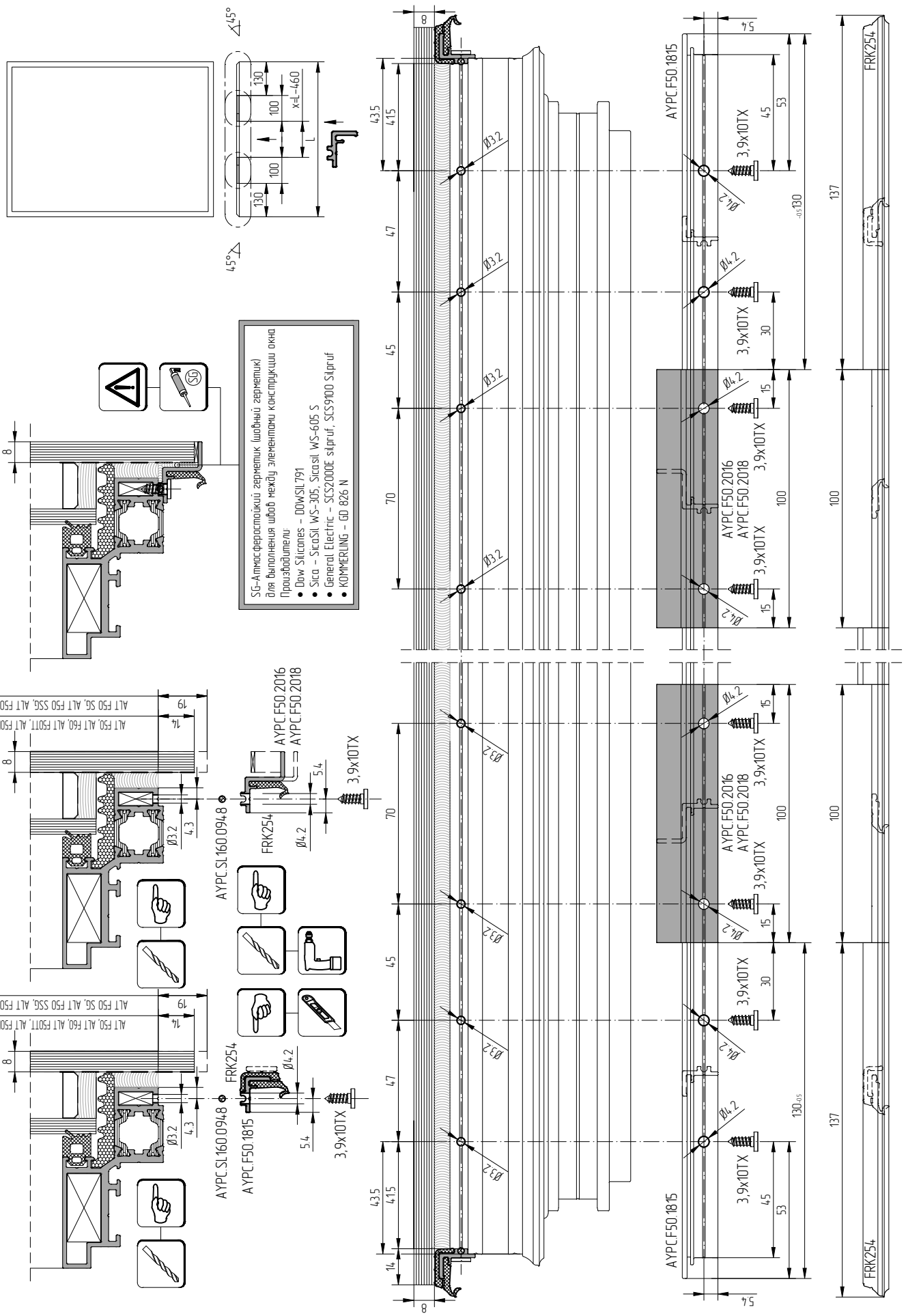
45°
130
100
x=L−460
L
100
130
45°
SG-Атмосферостойкий герметик (шовный герметик)
для выполнения швов между элементами конструкции окна
Производители:
• Dow Silicones – DOWSIL 791
• Sica – SicaSil WS-305, Sicasil WS-605 S
• General Electric – SCS2000E silpruf, SCS9100 Silpruf
• KOMMERLING – GD 826 N
AYPC.F50.1815
AYPC.F50.2016
AYPC.F50.2018
FRK254
AYPC.SL160.0948
3,9x10TX
Ø3.2
Ø4.2
ALT F50 SG, ALT F50 SSG, ALT F50VL
ALT F50, ALT F60, ALT F50TT, ALT F50HL

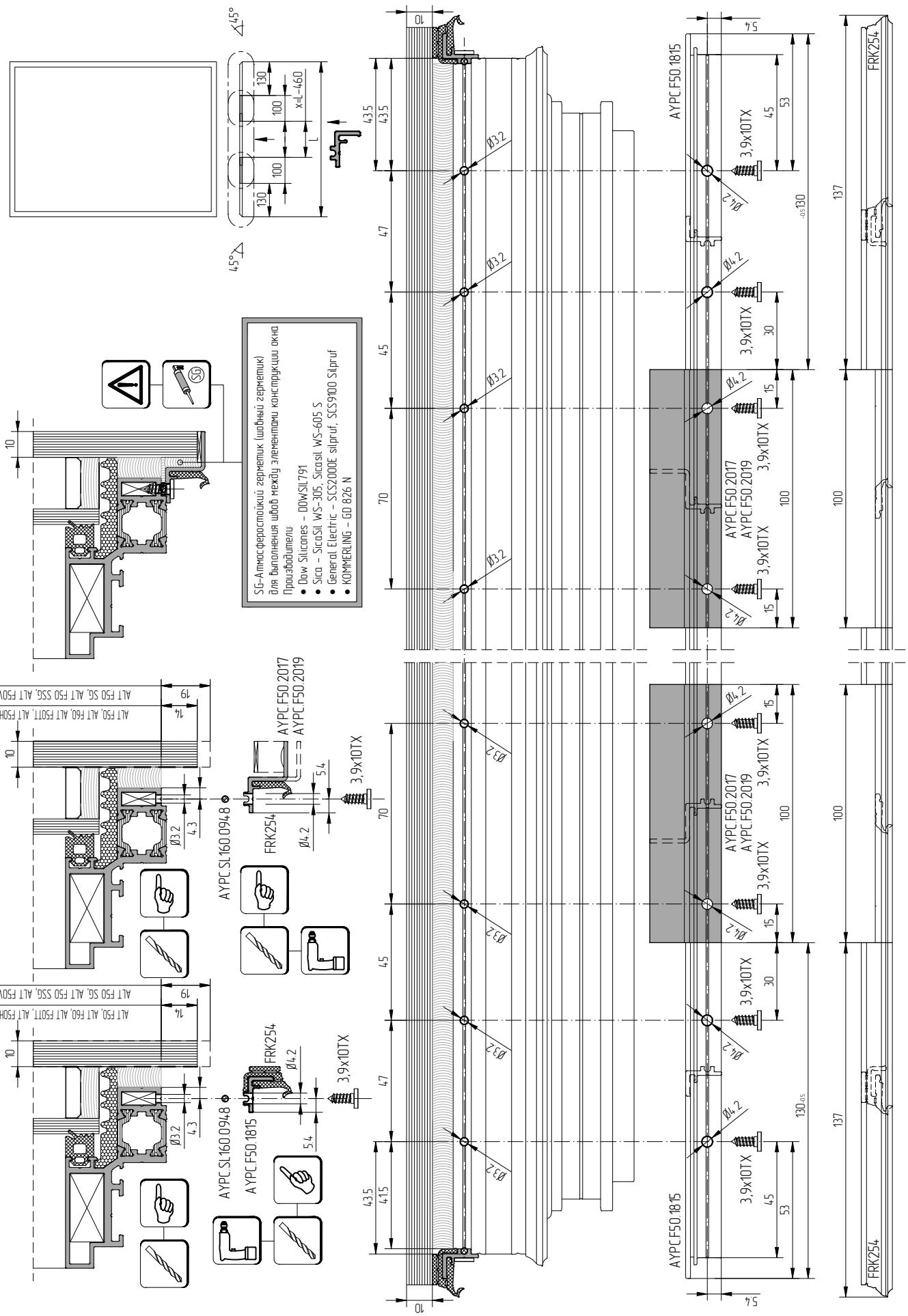
SG-Атмосферостойкий герметик (шовный герметик)
для выполнения швов между элементами конструкции окна
Производители:
• Dow Silicones – DOWSIL791
• Sica – SicaSil WS-305, Sicasil WS-605 S
• General Electric – SCS2000E silpruf, SCS9100 Silpruf
• KOMMERLING – GD 826 N
AYPC.F50.1815
AYPC.F50.2017
AYPC.F50.2019
AYPC.SL160.0948
FRK254
3,9x10TX
ALT F50 SG, ALT F50 SSG, ALT F50VL
ALT F50, ALT F60, ALT F50TT, ALT F50HL
x=L-460
45°

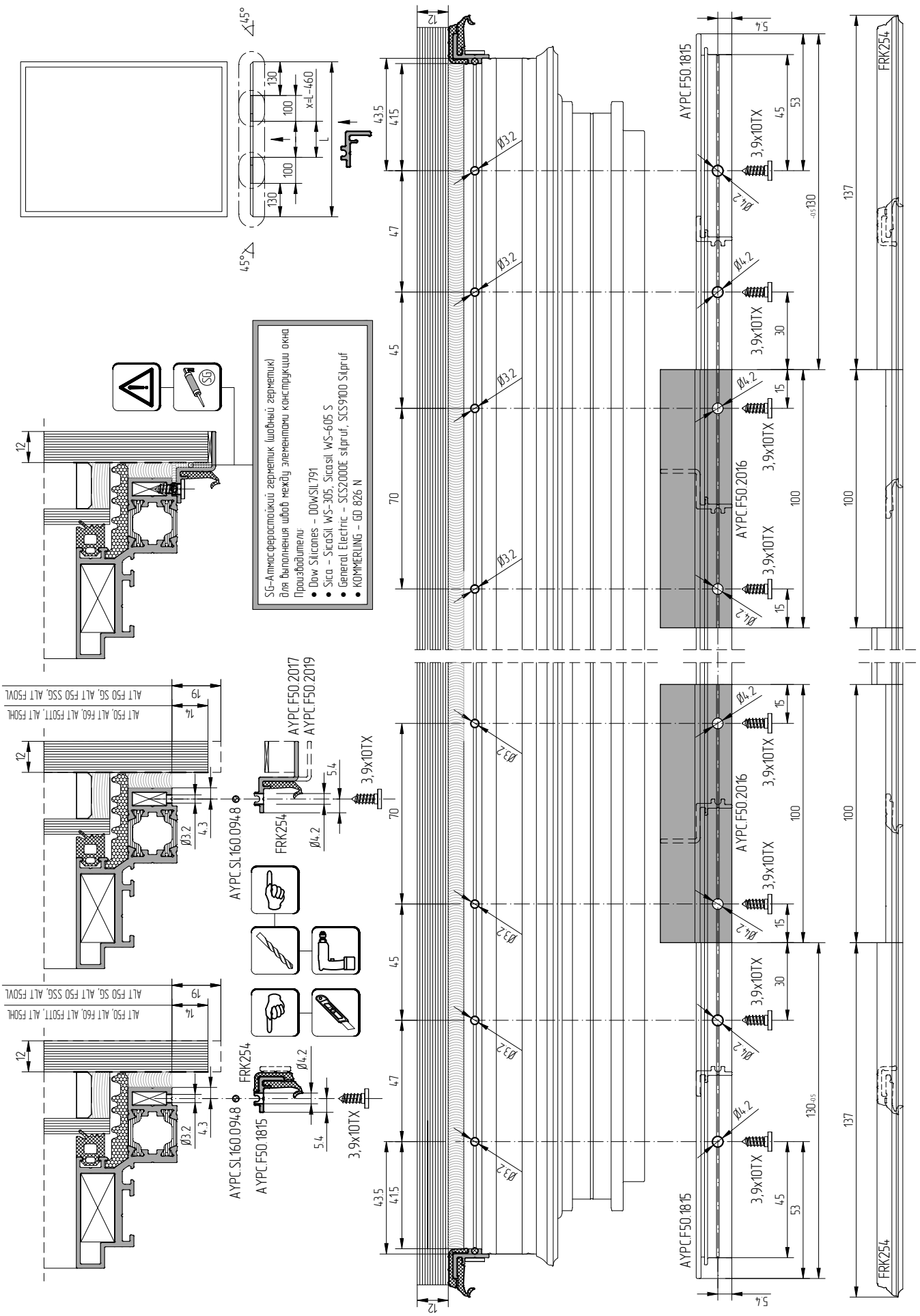
45°
45°
130
100
x=L–460
L
100
130
SG-Атмосферостойкий герметик (шовный герметик)
для выполнения швов между элементами конструкции окна
Производители:
• Dow Silicones – DOWSIL 791
• Sika – SikaSil WS-305, Sikasil WS-605 S
• General Electric – SCS2000E silpruf, SCS9100 Silpruf
• KOMMERLING – GD 826 N
AYPC.F50.1815
AYPC.F50.2016
AYPC.F50.2017
AYPC.F50.2019
AYPC.SL160.0948
FRK254
3,9x10TX
Ø3.2
Ø4.2
ALT F50 SG, ALT F50 SSG, ALT F50VL
ALT F50, ALT F60, ALT F50TT, ALT F50HL

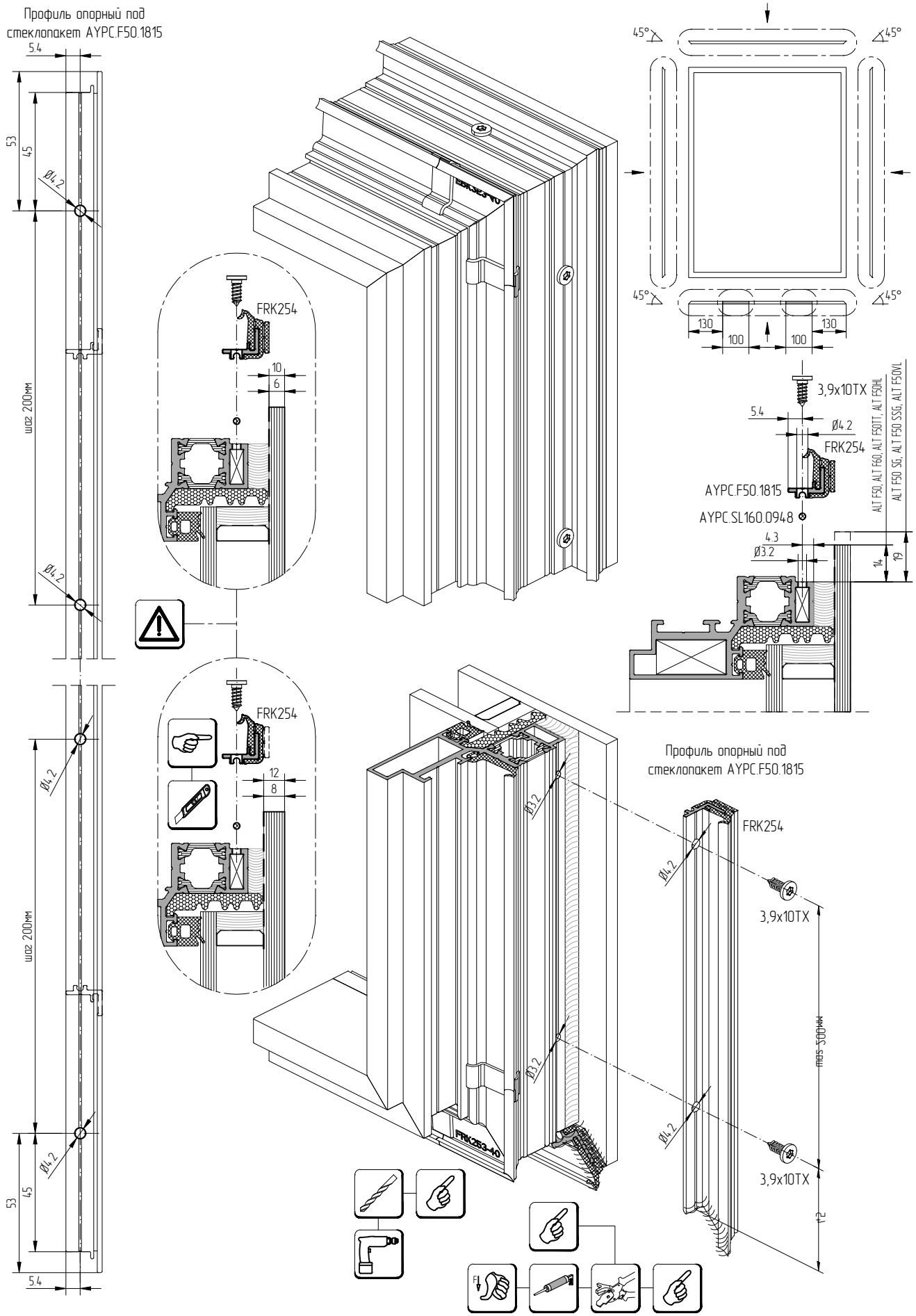
Профиль опорный под стеклопакет AYPC.F50.1815
5.4
53
45
Ø4.2
шаг 200мм
FRK254
10
6
12
8
45°
130
100
3,9x10TX
AYPC.F50.1815
AYPC.SL160.0948
4.3
Ø3.2
14
19
ALT F50, ALT F60, ALT F50TT, ALT F50HL
ALT F50 SG, ALT F50 SSG, ALT F50VL
FRK253-40
мин 500мм
F1

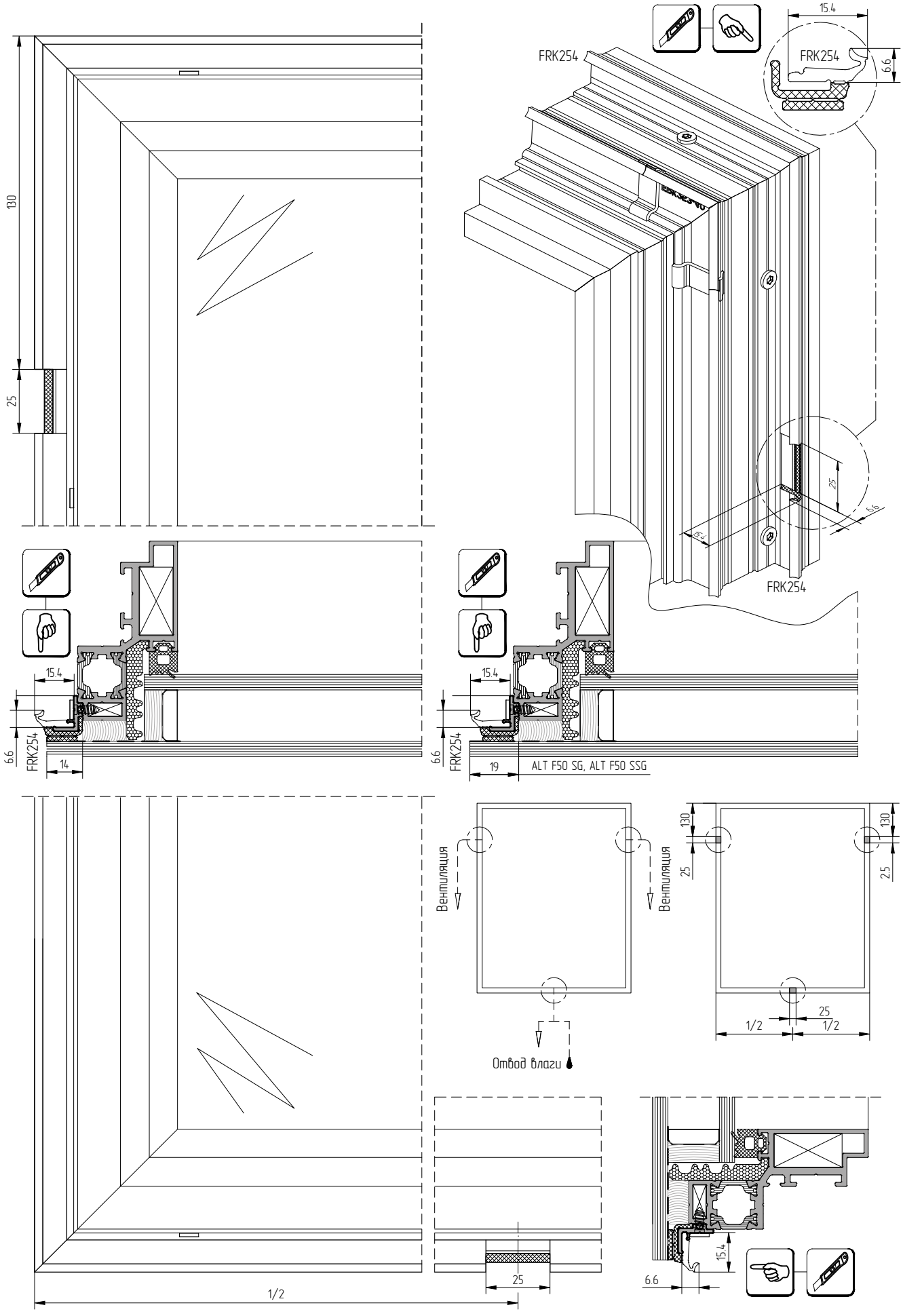
130
25
FRK254
15.4
6.6
15.4
6.6
FRK254
14
15.4
6.6
FRK254
19
ALT F50 SG, ALT F50 SSG
Вентиляция
Вентиляция
Отвод влаги
130
25
130
25
1/2
25
1/2
1/2
25
15.4
6.6

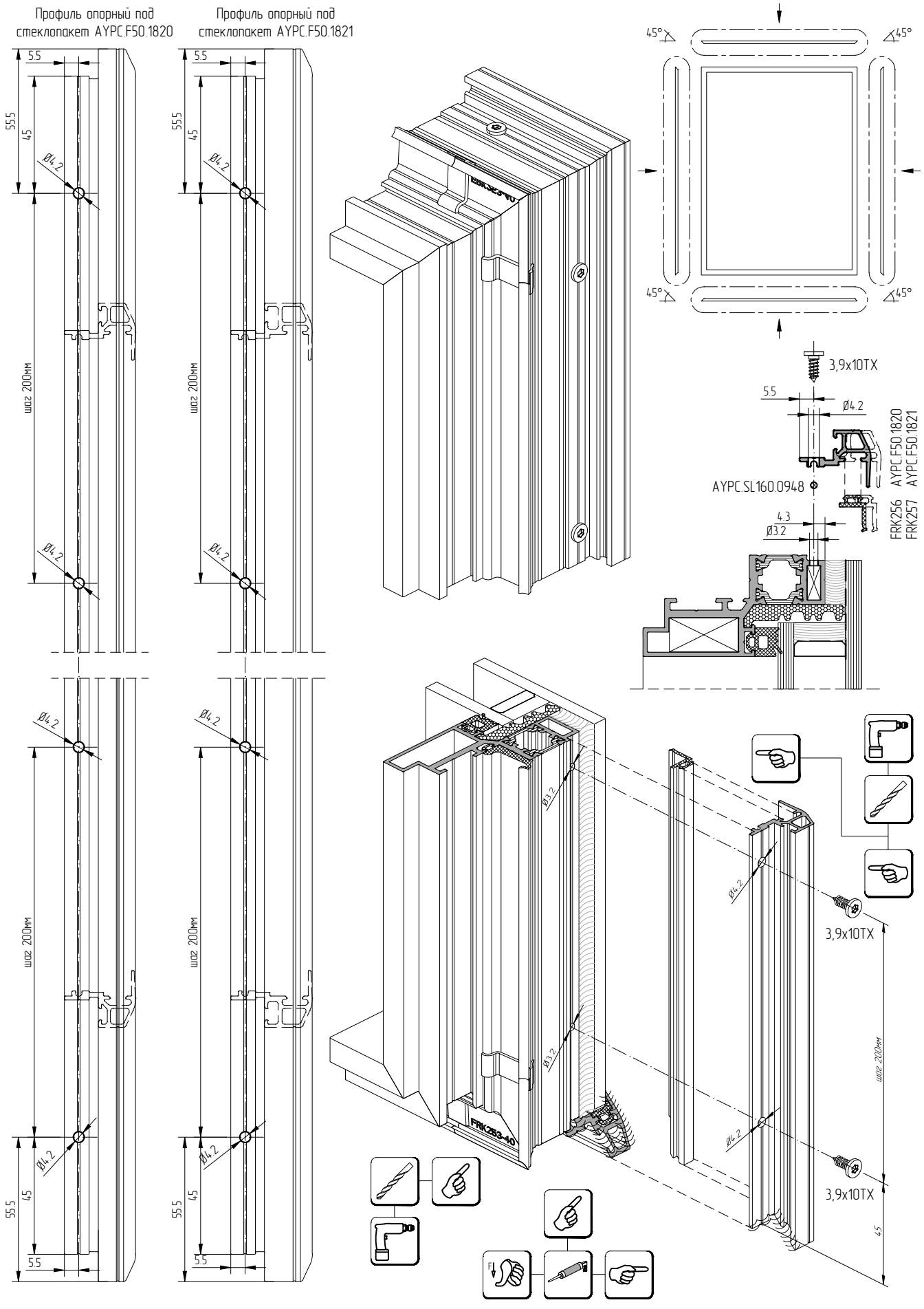
Профиль опорный под стеклопакет AYPC.F50.1820
Профиль опорный под стеклопакет AYPC.F50.1821
5.5
55.5
45
Ø4.2
шаг 200мм
45°
3,9x10TX
Ø4.2
AYPC.F50.1820
AYPC.F50.1821
AYPC.SL160.0948
FRK256
FRK257
4.3
Ø3.2
Ø3.2
FRK253-40
шаг 200мм
45

Профиль опорный под стеклопакет AYPC.F50.1822

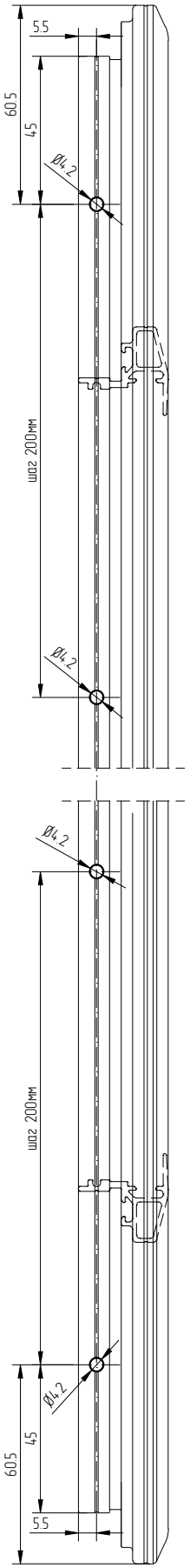

Профиль опорный под стеклопакет AYPC.F50.1823

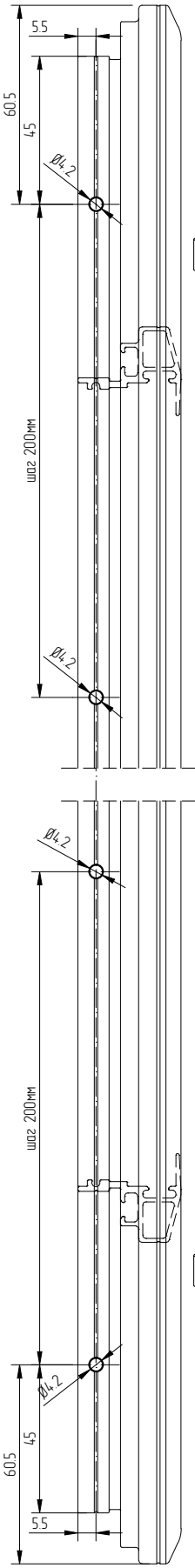

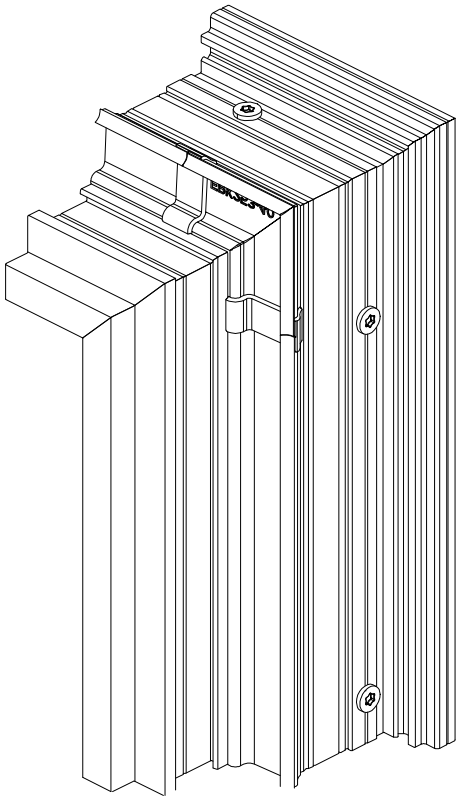

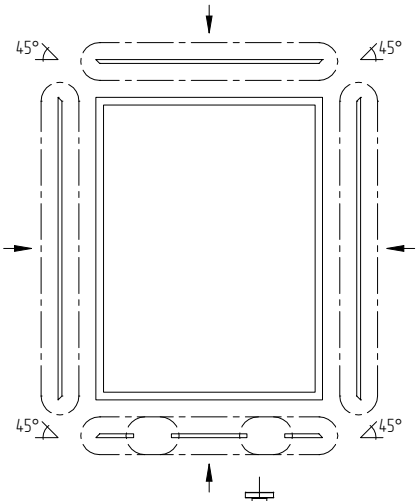

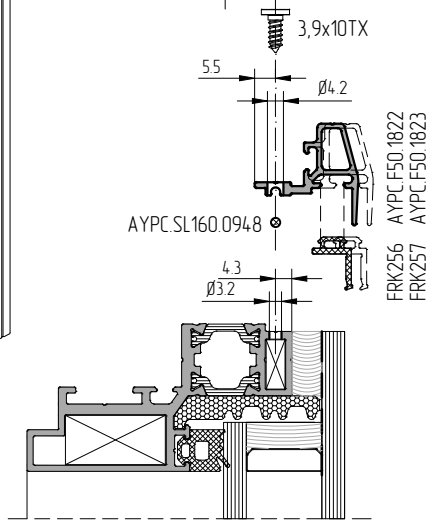

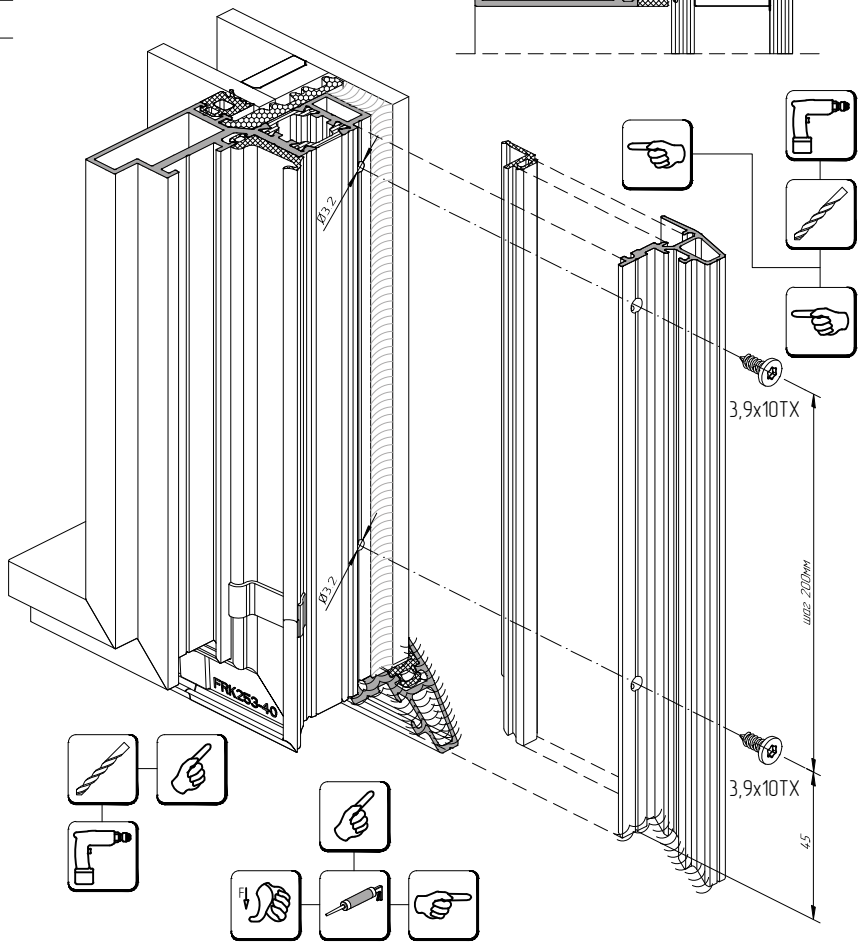

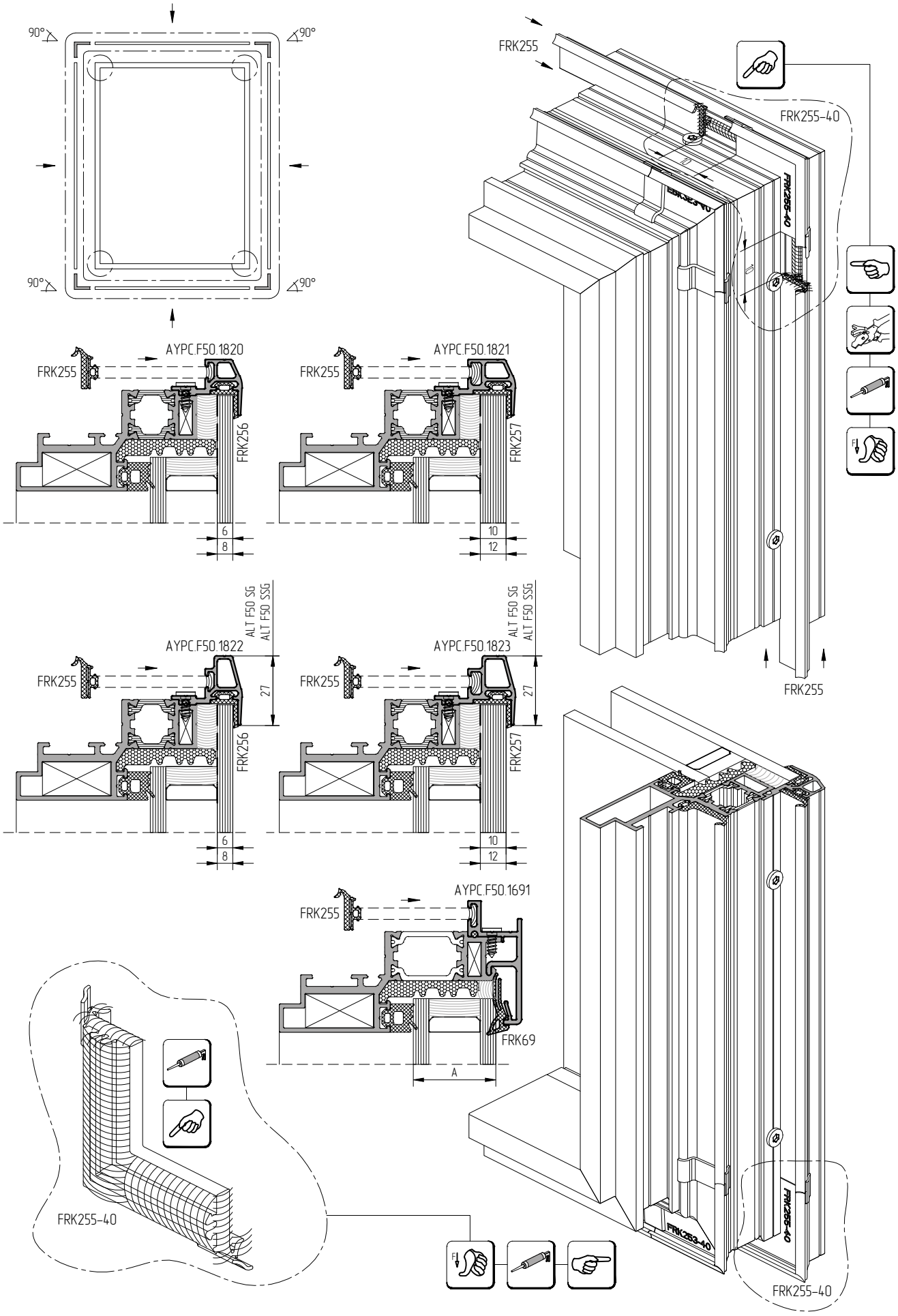
90°
90°
90°
90°
AYPC.F50.1820
FRK255
FRK256
6
8
AYPC.F50.1821
FRK255
FRK257
10
12
AYPC.F50.1822
ALT F50 SG
ALT F50 SSG
FRK255
27
FRK256
6
8
AYPC.F50.1823
ALT F50 SG
ALT F50 SSG
FRK255
27
FRK257
10
12
AYPC.F50.1691
FRK255
FRK69
A
FRK255
FRK255-40
FRK255
FRK255-40
FRK255-40

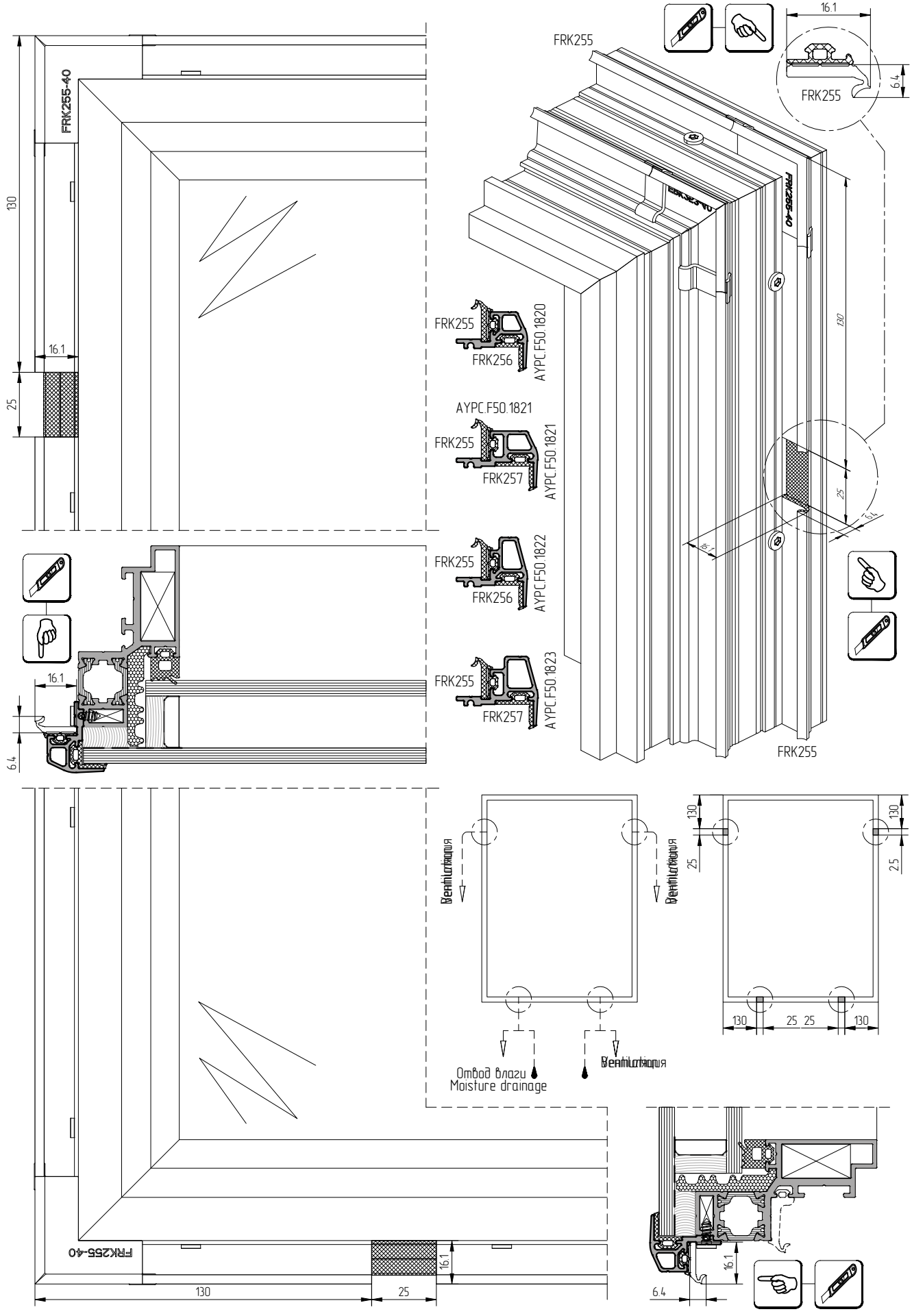
FRK255
16.1
6.4
FRK255
FRK255-40
130
16.1
25
FRK255
FRK256
AYPC.F50.1820
AYPC.F50.1821
FRK255
FRK257
AYPC.F50.1821
FRK255
FRK256
AYPC.F50.1822
FRK255
FRK257
AYPC.F50.1823
FRK255
16.1
6.4
Вентиляция
Вентиляция
Отвод влаги
Moisture drainage
Вентиляция
130
25
2.5
130
130
25 25
130
FRK255-40
130
25
16.1
16.1
6.4

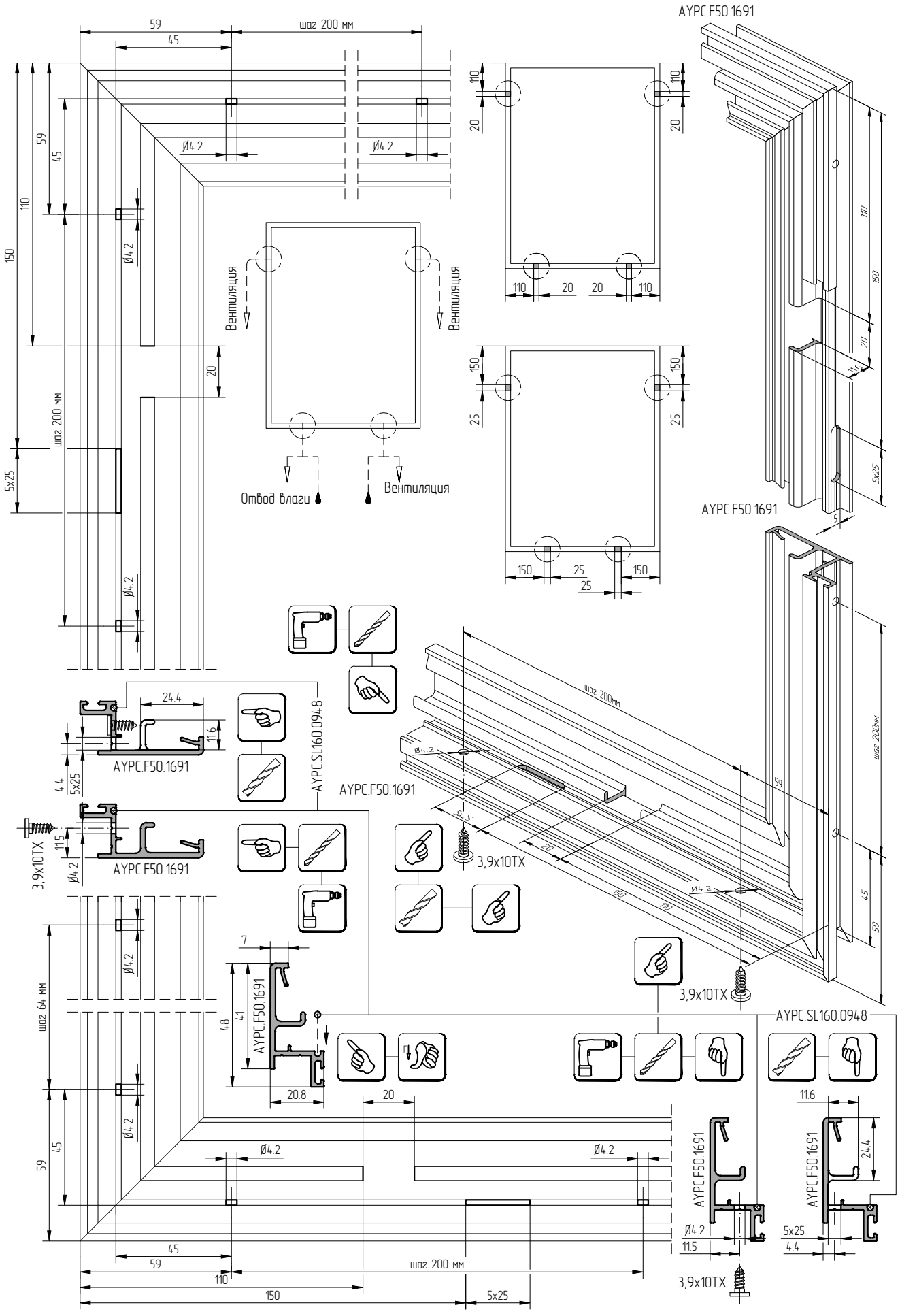
AYPC.F50.1691
шаг 200 мм
Вентиляция
Отвод влаги
AYPC.SL160.0948
3,9x10TX
шаг 64 мм
шаг 200мм

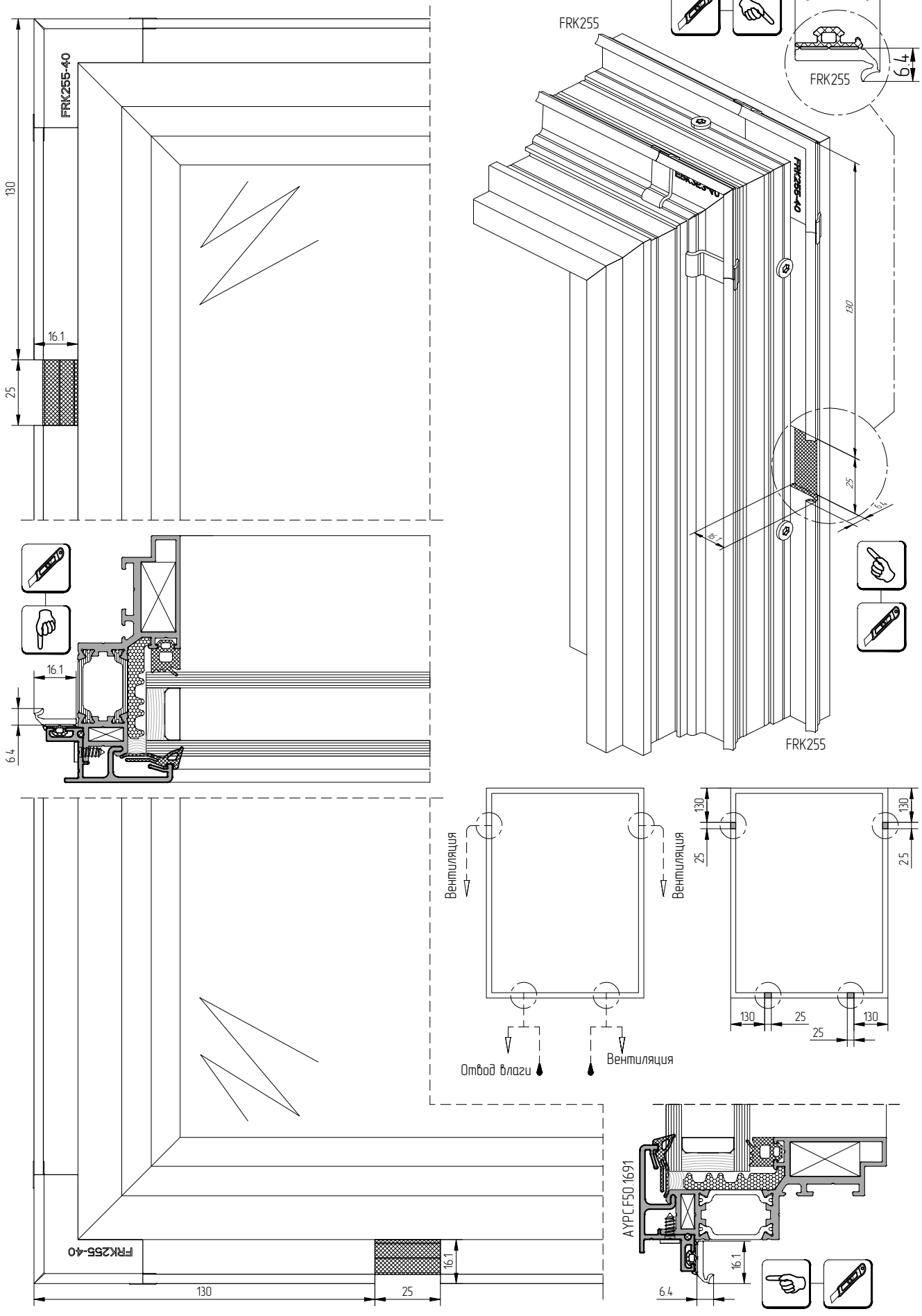
FRK255-40
130
16.1
25
FRK255
16.1
6.4
FRK255
FRK255-40
130
25
5.4
16.1
16.1
6.4
FRK255
Вентиляция
Вентиляция
130
25
130
25
2.5
130
25
130
25
Отвод влаги
Вентиляция
FRK255-40
130
25
16.1
AYPCF50.1691
16.1
6.4

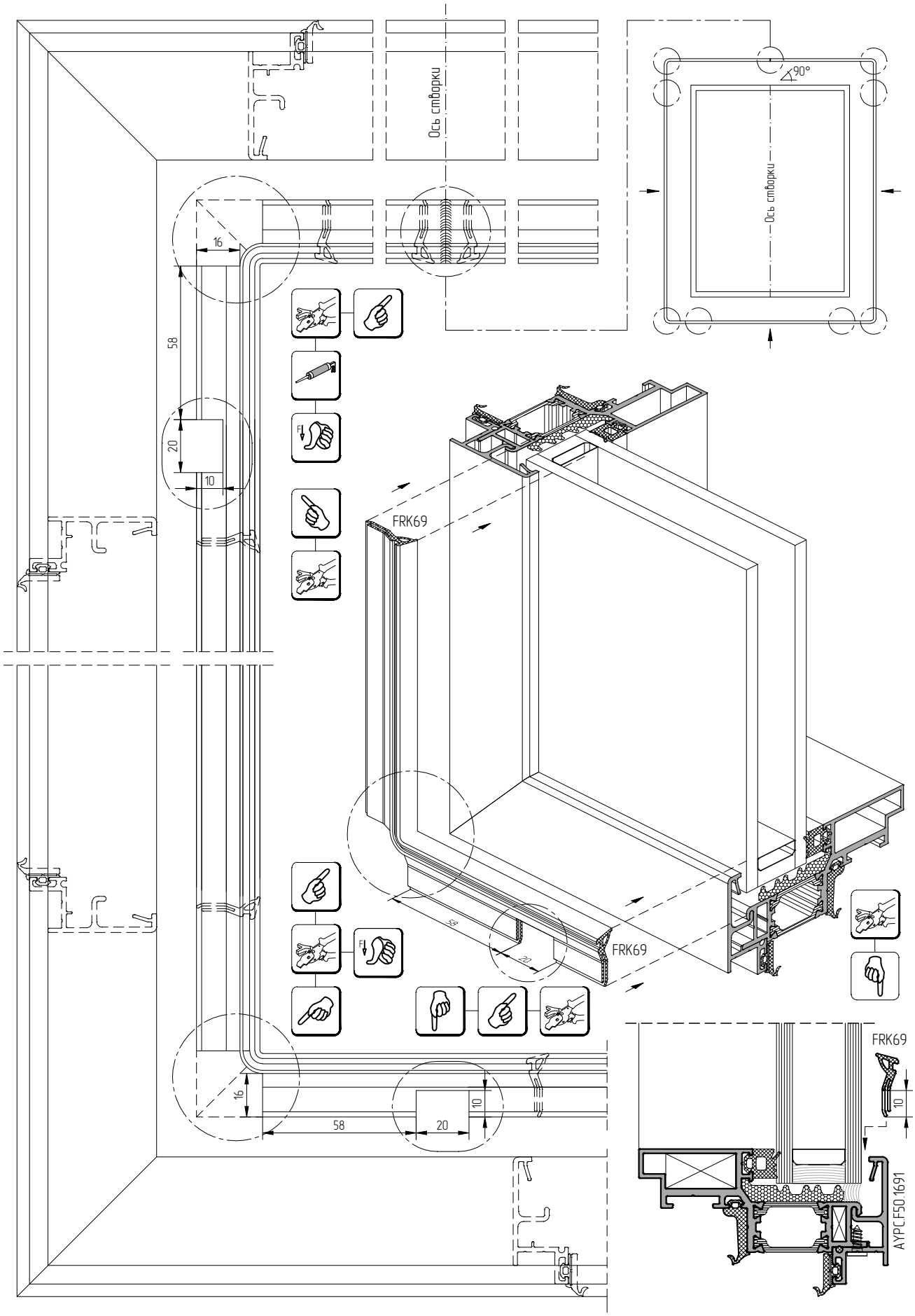
Ось створки
90°
Ось створки
16
58
20
10
FRK69
FRK69
FRK69
AYPCF50.1691
10
16
58
20
10

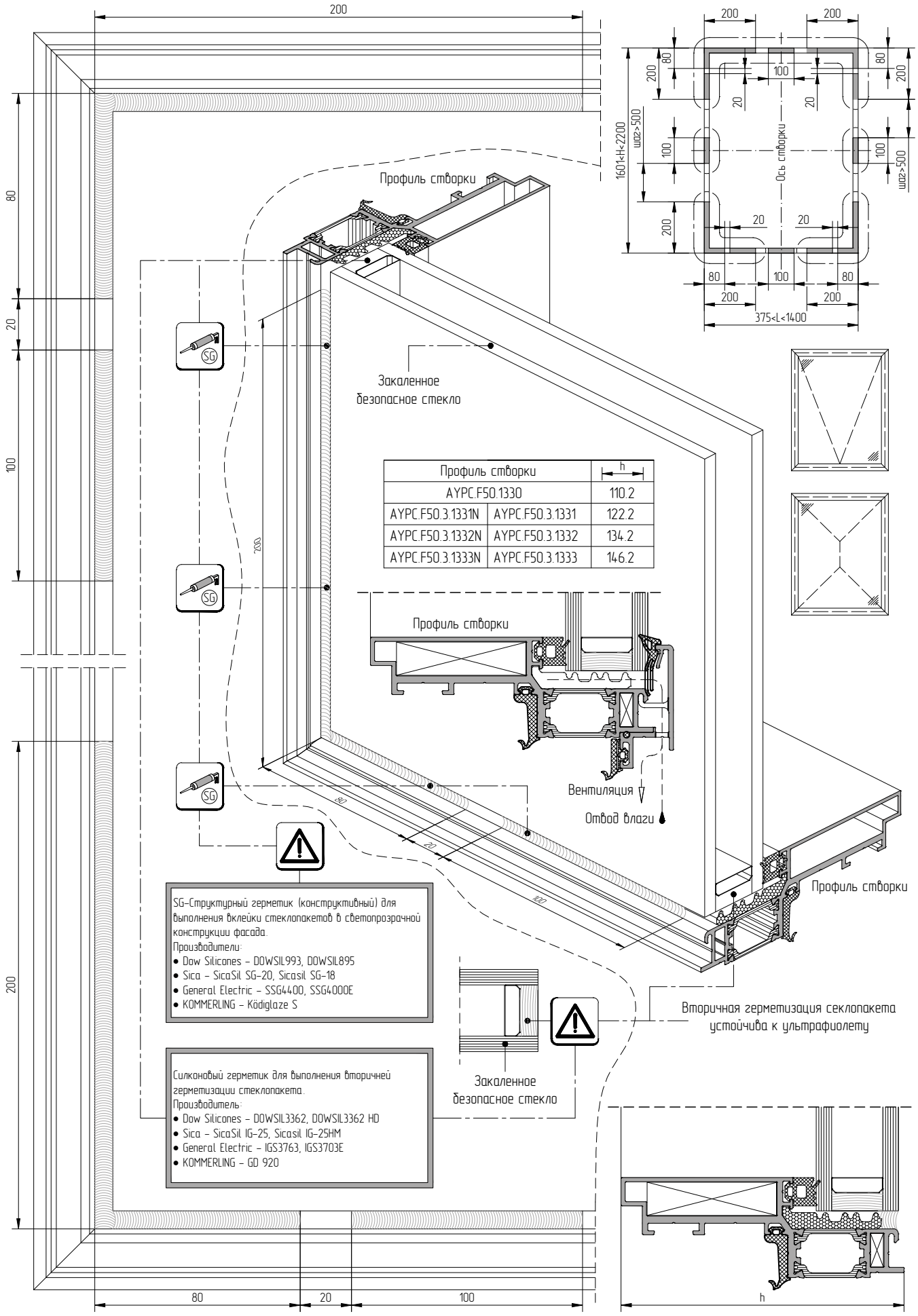

Профиль створки		h
AYPC.F50.1330		110.2
AYPC.F50.3.1331N	AYPC.F50.3.1331	122.2
AYPC.F50.3.1332N	AYPC.F50.3.1332	134.2
AYPC.F50.3.1333N	AYPC.F50.3.1333	146.2

SG–Структурный герметик (конструктивный) для выполнения склейки стеклопакетов в светопрозрачной конструкции фасада.
Производители:
- Dow Silicones – DOWSIL993, DOWSIL895
- Sica – SicaSil SG-20, Sicasil SG-18
- General Electric – SSG4400, SSG4000E
- KOMMERLING – Ködiglaze S

Силиконовый герметик для выполнения вторичней герметизации стеклопакета.
Производитель:
- Dow Silicones – DOWSIL3362, DOWSIL3362 HD
- Sica – SicaSil IG-25, Sicasil IG-25HM
- General Electric – IGS3763, IGS3703E
- KOMMERLING – GD 920

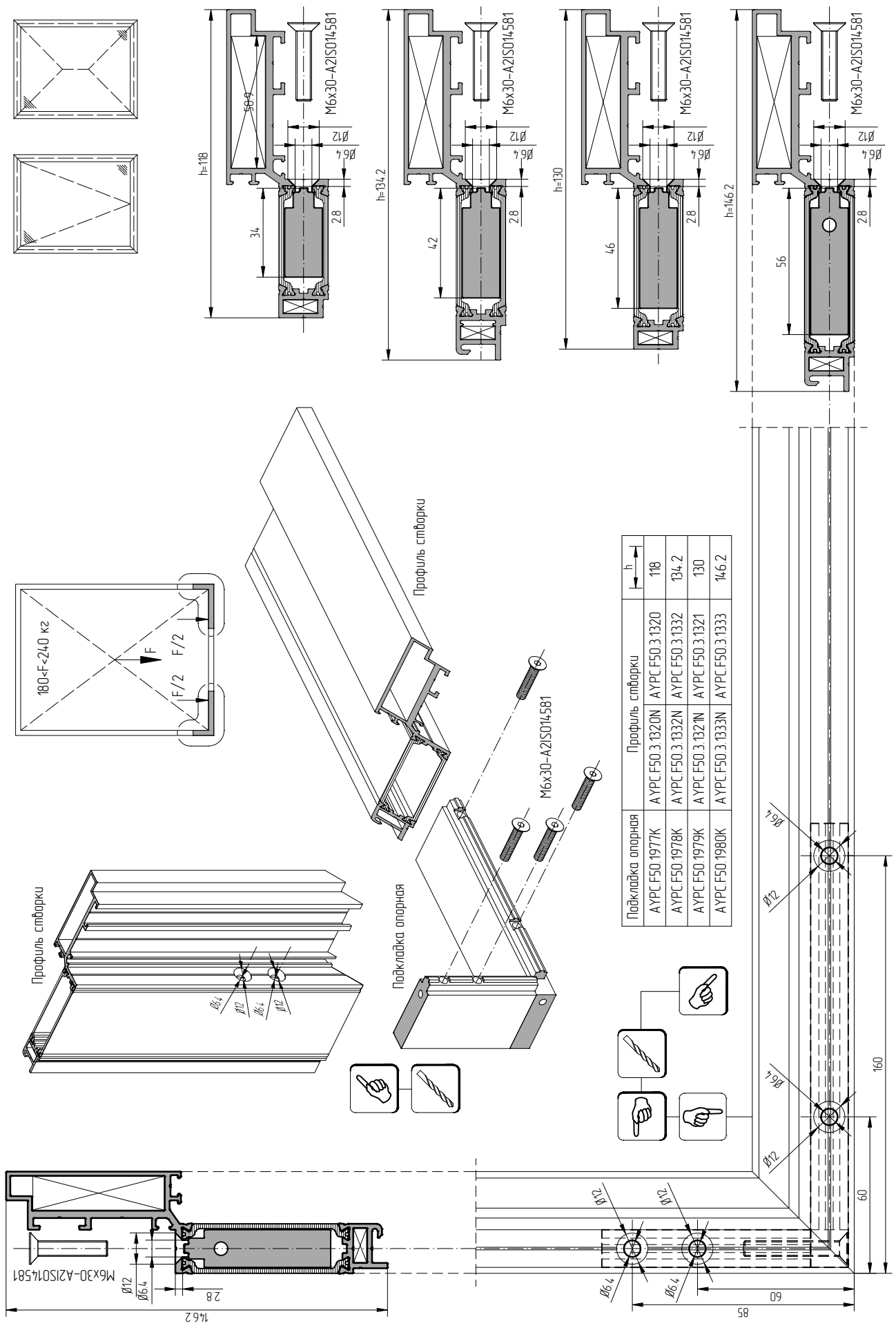

Подкладка опорная	Профиль створки	h
AYPC.F50.1977K	AYPC.F50.3.1320N	118
AYPC.F50.1978K	AYPC.F50.3.1332N	134.2
AYPC.F50.1979K	AYPC.F50.3.1321N	130
AYPC.F50.1980K	AYPC.F50.3.1333N	146.2

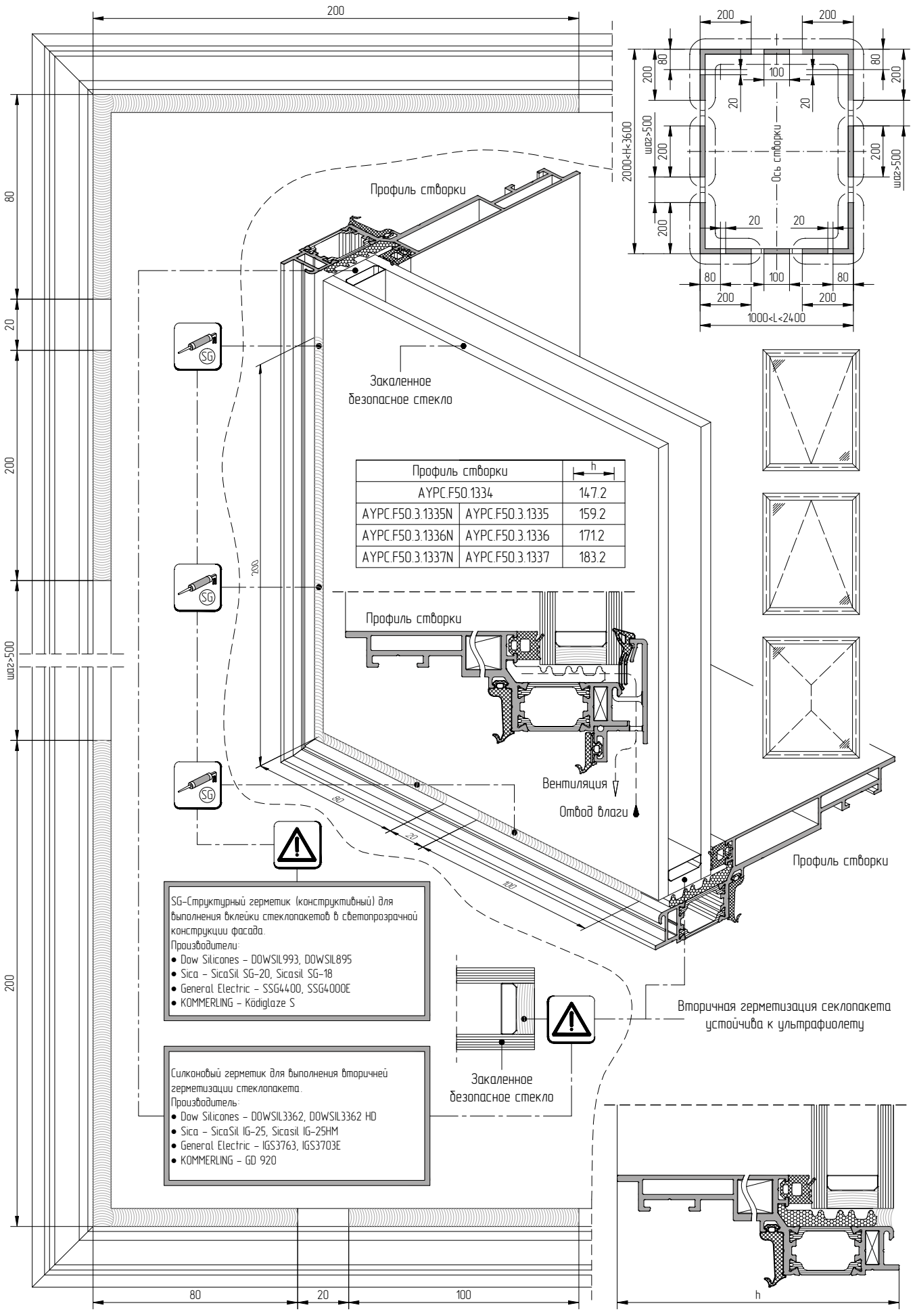

Профиль створки		h
AYPC.F50.1334		147.2
AYPC.F50.3.1335N	AYPC.F50.3.1335	159.2
AYPC.F50.3.1336N	AYPC.F50.3.1336	171.2
AYPC.F50.3.1337N	AYPC.F50.3.1337	183.2

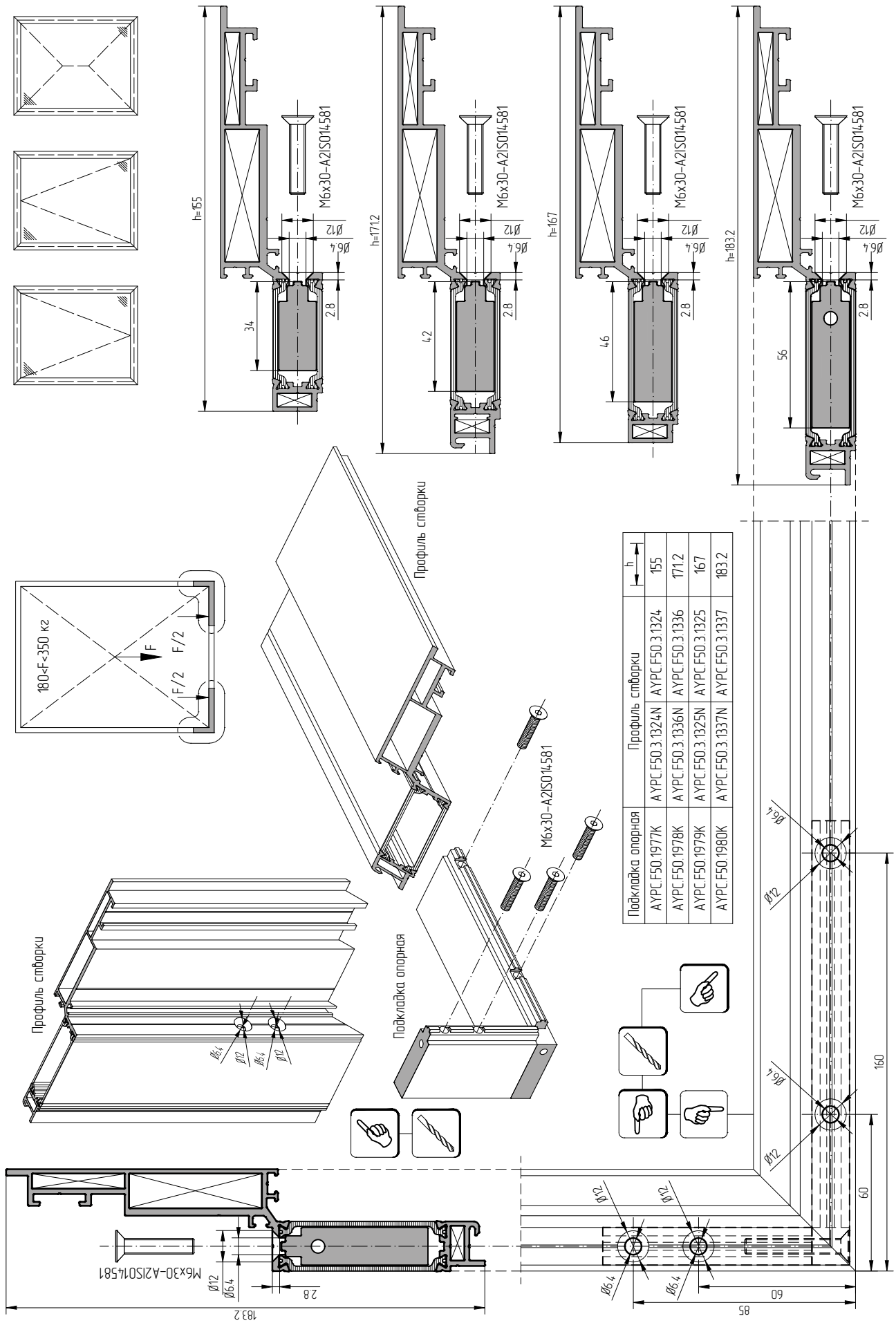

Подкладка опорная	Профиль створки	h
AYPC.F50.1977K	AYPC.F50.1324N	155
AYPC.F50.1978K	AYPC.F50.1336N	171.2
AYPC.F50.1979K	AYPC.F50.1325N	167
AYPC.F50.1980K	AYPC.F50.1337N	183.2

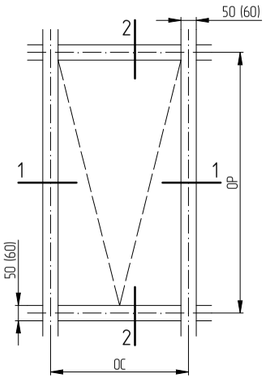

1–1

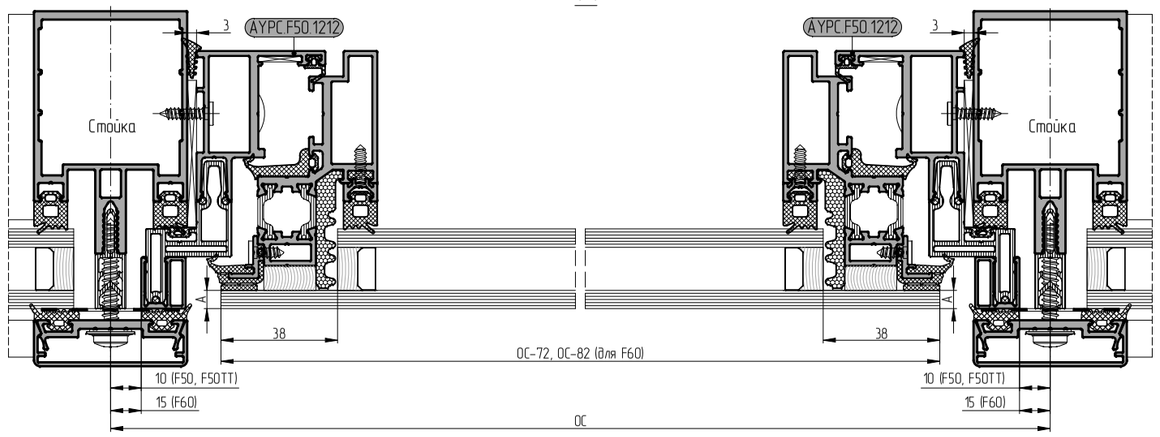

2–2

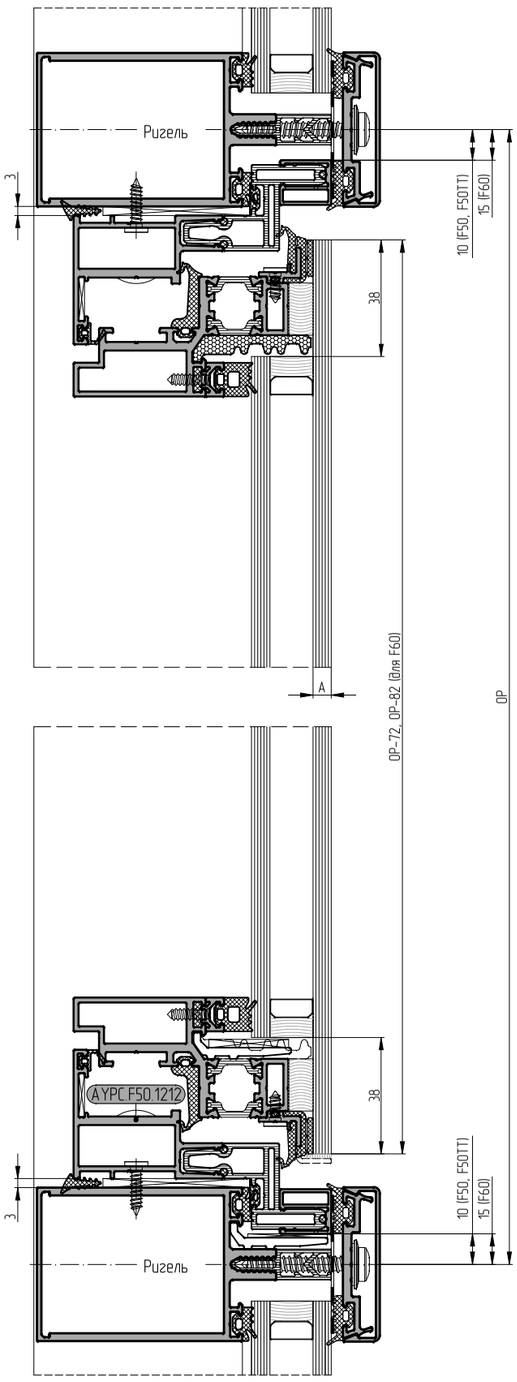

			Артикул	Сечение	Угол зарезки	Размер, мм F50/F50TT	Размер, мм F60	Кол-во, шт.
Профили	створки	рамы	АУРС.F50.1212			ОС–56	ОС–66	2
						ОР–56	ОР–66	2
			АУРС.F50.1908 / АУРС.F50.1909 АУРС.F50.1910 / АУРС.F50.1911	/...		ОС–23	ОС–33	2
						ОР–23	ОР–33	2
			АУРС.F50.1709** / АУРС.F50.1710***	** / ***		ОС–20	ОС–30	2
						ОР–20	ОР–30	2
		см. табл. остекления	АУРС.F50.1314 АУРС.F50.3.1315N / АУРС.F50.3.1315 АУРС.F50.3.1316N / АУРС.F50.3.1316 АУРС.F50.3.1317N / АУРС.F50.3.1317	/...		ОС–96	ОС–106	2
						ОР–96	ОР–106	2
			АУРС.F50.1815			ОС–77	ОС–87	1
						ОР–77	ОР–87	2
						130	130	2
						ОС–537	ОС–547	1
			АУРС.F50.2016			100	100	2
			АУРС.F50.0701*			ОС–152	ОС–162	2
						ОР–152	ОР–162	2
Уплотнители	рамы		АУРС.SL160.0948	⊗		2х(ОС+ОР–54)+1%	2х(ОС+ОР–74)+1%	1
						2х(ОС+ОР–115)+1%	2х(ОС+ОР–135)+1%	1
						2х(ОС+ОР–145)+1%	2х(ОС+ОР–165)+1%	1
			FRK98			2х(ОС+ОР–252)+1%	2х(ОС+ОР–272)+1%	1
		см. табл. остекления	FRK223*/ FRK127 / FRK128 FRK129 / FRK130 / FRK131 FRK132	*/ /...		ОС–35 (для FRK223) ОС–26	ОС–45 (для FRK223) ОС–36	2
						ОР–35 (для FRK223) ОР–26	ОР–45 (для FRK223) ОР–36	2
			FRK38			2х(ОС+ОР–100)+1%	2х(ОС+ОР–120)+1%	1
	створки		FRK253			(ОС–164)+1%	(ОС–174)+1%	2
						(ОР–164)+1%	(ОР–174)+1%	2
			FRK254			ОС–62.5	ОС–72.5	2
						ОР–62.5	ОР–72.5	2
		см. табл. остекл.	FRK14 / FRK15 / FRK16 / FRK17 FRK18 / FRK19	/...		(ОС–152)+1%	(ОС–162)+1%	2
						(ОР–152)+1%	(ОР–162)+1%	2
			АУРС.F50.1959			80	80	4
						ОС–134	ОС–144	1
						(ОС–554)/2	(ОС–564)/2	2
						ОР–245	ОР–255	2
			FRK199*			ОС–152	ОС–162	2
						ОР–152	ОР–162	2
			FRK253–40			40х40	40х40	4
			АУРС.SL160.0948	⊗		ОС–96	ОС–106	2
						ОР–96	ОР–106	2
Комплектующие	рамы		Подкладка рихтовочная		–	100х50х3	100х50х3	4+(ОС+ОР)/200
		Арт. проф. С48.0702	АУРС.F50.1950–09			31	31	4
			АУРС.W62.0957		–	36х36	36х36	4
		Арт. профиля АУРС.EF65.0811	АУРС.F50.1963			10	10	4
		Арт. профиля АУРС.EF65.0809	АУРС.F50.1961 (для АУРС.F50.1908) АУРС.F50.1961–01 (для АУРС.F50.1909) АУРС.F50.1961–02 (для АУРС.F50.1910) АУРС.F50.1961–03 (для АУРС.F50.1911)			18.4 (для АУРС.F50.1908) 30.4 (для АУРС.F50.1909) 42.4 (для АУРС.F50.1910) 52.4 (для АУРС.F50.1911)		4
	створки	Арт. профиля С48.0702	АУРС.F50.1950–03			5	5	4
			АУРС.F50.1950–11			26.5	26.5	4
		см. табл. остекления	АУРС.F50.0941 / АУРС.F50.0941–02 АУРС.F50.0952–01 / АУРС.F50.0952–03	/...	–	100	100	2
			Подкладка рихтовочная		–	100х26х3/100х38х3 100х50х3/100х62х3	100х26х3/100х38х3 100х50х3/100х62х3	2
			Штифт 4х6–C11S08734	○ ▭	–	4х6	4х6	8
			Штифт 5х10DIN6325D	○ ▭	–	5х10	5х10	24
			Винт самонарезающий 3,9х10TX	◎	–	3.9х10	3.9х10	8+(2хОС+ОР)/200
			Винт самонарезающий 3,9х16TX	◎	–	3.9х16	3.9х16	4+(ОС+ОР)/200
			Заглушка декоративная АУРС.F50.0932		–	Ø8	Ø8	4+(ОС+ОР)/200
			Винт самонарезающий 3,9х16–A2ISO14586*		–	3.9х16	3.9х16	4+(ОС+ОР)/100

* только для толщины заполнения 22–26 мм
** для толщины наружного стекла А=6–8 мм
*** для толщины наружного стекла А=10–12 мм

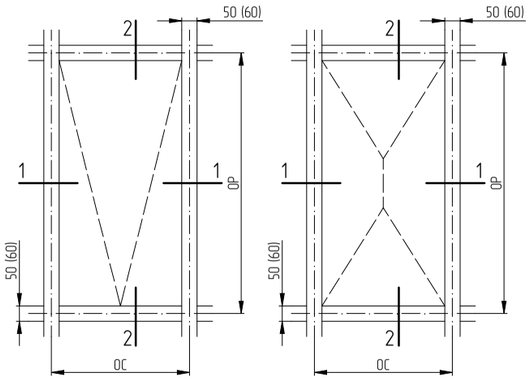

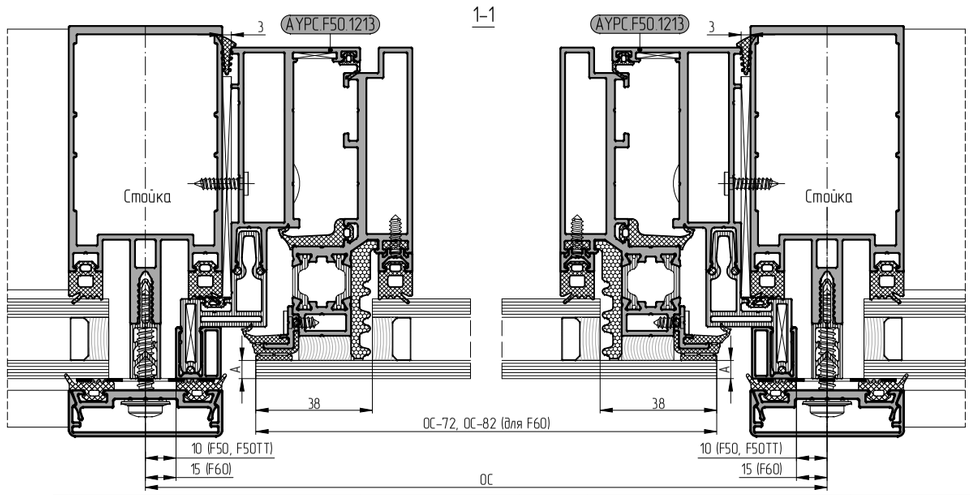

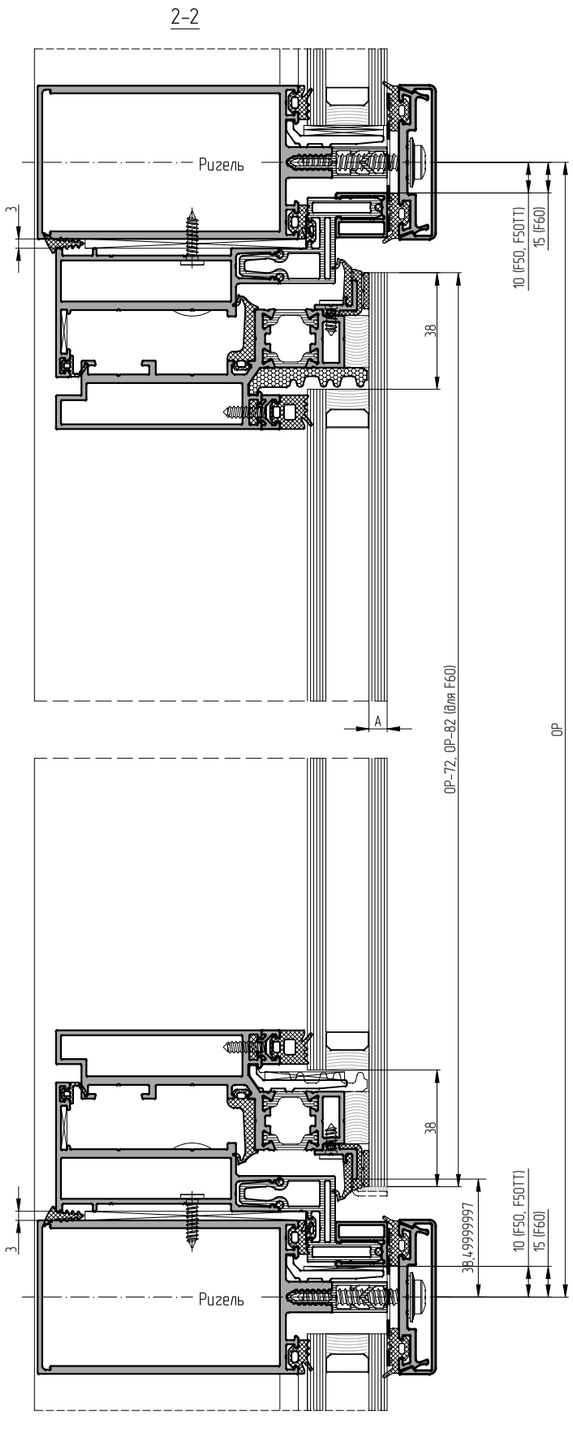

			Артикул	Сечение	Угол зарезки	Размер, мм F50/F50ТТ	Размер, мм F60	Кол-во, шт.
Профили	створки	рамы	АУРС.F50.1213			ОС-56	ОС-66	2
						ОР-56	ОР-66	2
			см. табл. остекления: АУРС.F50.1908 / АУРС.F50.1909 АУРС.F50.1910 / АУРС.F50.1911	/...		ОС-23	ОС-33	2
						ОР-23	ОР-33	2
			см. табл. остекления: АУРС.F50.1709** / АУРС.F50.1710***	**/***		ОС-20	ОС-30	2
						ОР-20	ОР-30	2
			см. табл. остекления: АУРС.F50.1318 АУРС.F50.3.1319N / АУРС.F50.3.1319 АУРС.F50.3.1320N / АУРС.F50.3.1320 АУРС.F50.3.1321N / АУРС.F50.3.1321	/...		ОС-96	ОС-106	2
						ОР-96	ОР-106	2
			АУРС.F50.1815			ОС-77	ОС-87	1
						ОР-77	ОР-87	2
						130	130	2
						ОС-537	ОС-547	1
			АУРС.F50.2016**/АУРС.F50.2017***			100	100	2
			АУРС.F50.0701*			ОС-152	ОС-162	2
						ОР-152	ОР-162	2
	Уплотнители	рамы	АУРС.SL160.0948			2x(ОС+ОР-54)+1%	2x(ОС+ОР-74)+1%	1
						2x(ОС+ОР-115)+1%	2x(ОС+ОР-135)+1%	1
						2x(ОС+ОР-145)+1%	2x(ОС+ОР-165)+1%	1
			FRK98			2x(ОС+ОР-252)+1%	2x(ОС+ОР-272)+1%	1
			см. табл. остекления: FRK223*/ FRK127 / FRK128 FRK129 / FRK130 / FRK131 FRK132	*/ /...		ОС-35 (для FRK223) ОС-26	ОС-45 (для FRK223) ОС-36	2
						ОР-35 (для FRK223) ОР-26	ОР-45 (для FRK223) ОР-36	2
			FRK38			2x(ОС+ОР-100)+1%	2x(ОС+ОР-120)+1%	1
		створки	FRK253			(ОС-164)+1%	(ОС-174)+1%	2
						(ОР-164)+1%	(ОР-174)+1%	2
			FRK254			ОС-62.5	ОС-72.5	2
						ОР-62.5	ОР-72.5	2
			см. табл. остекл.: FRK14 / FRK15 / FRK16 / FRK17 FRK18 / FRK19	/...		(ОС-152)+1%	(ОС-162)+1%	2
						(ОР-152)+1%	(ОР-162)+1%	2
			АУРС.F50.1959			80	80	4
						ОС-134	ОС-144	1
						(ОС-554)/2	(ОС-564)/2	2
						ОР-245	ОР-255	2
			FRK199*			ОС-152	ОС-162	2
						ОР-152	ОР-162	2
			FRK253-40		–	40x40	40x40	4
			АУРС.SL160.0948			ОС-96	ОС-106	2
						ОР-96	ОР-106	2
	Комплектующие	рамы	Подкладка рихтовочная		–	100x50x3	100x50x3	4+(ОС+ОР)/200
			Арт. проф. С48.0702: АУРС.F50.1950-10			55.1	55.1	4
			АУРС.W62.0957		–	36x36	36x36	4
			Арт. профиля EF65.0811: АУРС.F50.1963			10	10	4
			Арт. профиля АУРС.EF65.0809: АУРС.F50.1961 (для АУРС.F50.1908) АУРС.F50.1961-01 (для АУРС.F50.1909) АУРС.F50.1961-02 (для АУРС.F50.1910) АУРС.F50.1961-03 (для АУРС.F50.1911)			18.4 (для АУРС.F50.1908) 30.4 (для АУРС.F50.1909) 42.4 (для АУРС.F50.1910) 52.4 (для АУРС.F50.1911)		4
		створки	АУРС.F50.1977К (для створок АУРС.F50.3.1320N / АУРС.F50.3.1320)			34	34	2
			АУРС.F50.1979К (для створок АУРС.F50.3.1321N / АУРС.F50.3.1321)			46	46	2
			Арт. профиля С48.0702: АУРС.F50.1950-03			5	5	4
			Арт. профиля С48.0702: АУРС.F50.1950-12			50.5	50.5	4
			см. табл. остекления: АУРС.F50.0941 / АУРС.F50.0941-02 АУРС.F50.0952-01 / АУРС.F50.0952-03	/...	–	100	100	2
			Подкладка рихтовочная		–	100x26x3/100x38x3 100x50x3/100x62x3	100x26x3/100x38x3 100x50x3/100x62x3	2
			Штифт 4x6-C1ISO8734		–	4x6	4x6	16
			Штифт 5x10DIN6325D		–	5x10	5x10	32
			Винт самонарезающий 3,9x10TX		–	3.9x10	3.9x10	8+(2xОС+ОР)/200
			Винт самонарезающий 3,9x16TX		–	3.9x16	3.9x16	4+(ОС+ОР)/200
			Заглушка декоративная АУРС.F50.0932		–	Ø8	Ø8	4+(ОС+ОР)/200
			Винт самонарезающий 3,9x16-A2ISO14586*		–	3.9x16	3.9x16	4+(ОС+ОР)/100

* только для толщины заполнения 22–26 мм
** для толщины наружного стекла А=6–8 мм
*** для толщины наружного стекла А=10–12 мм

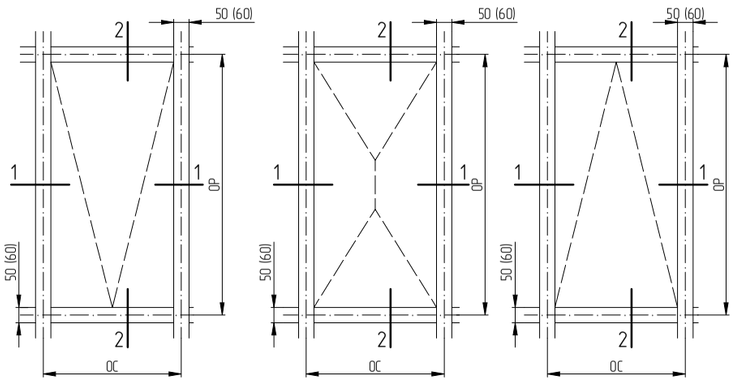

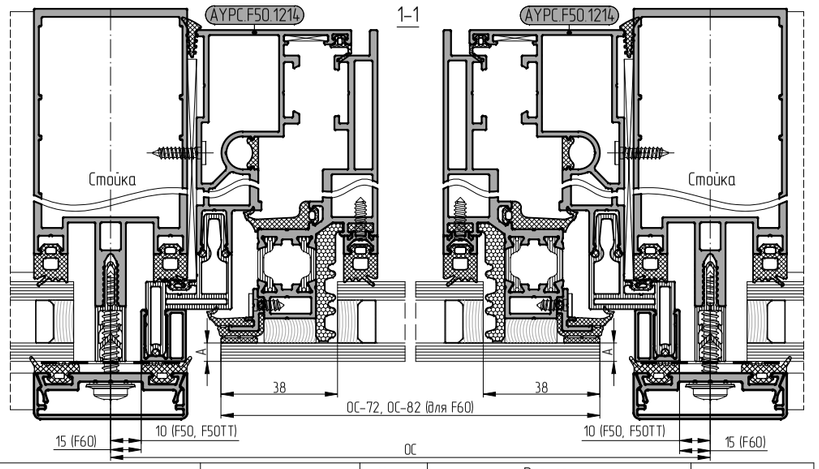

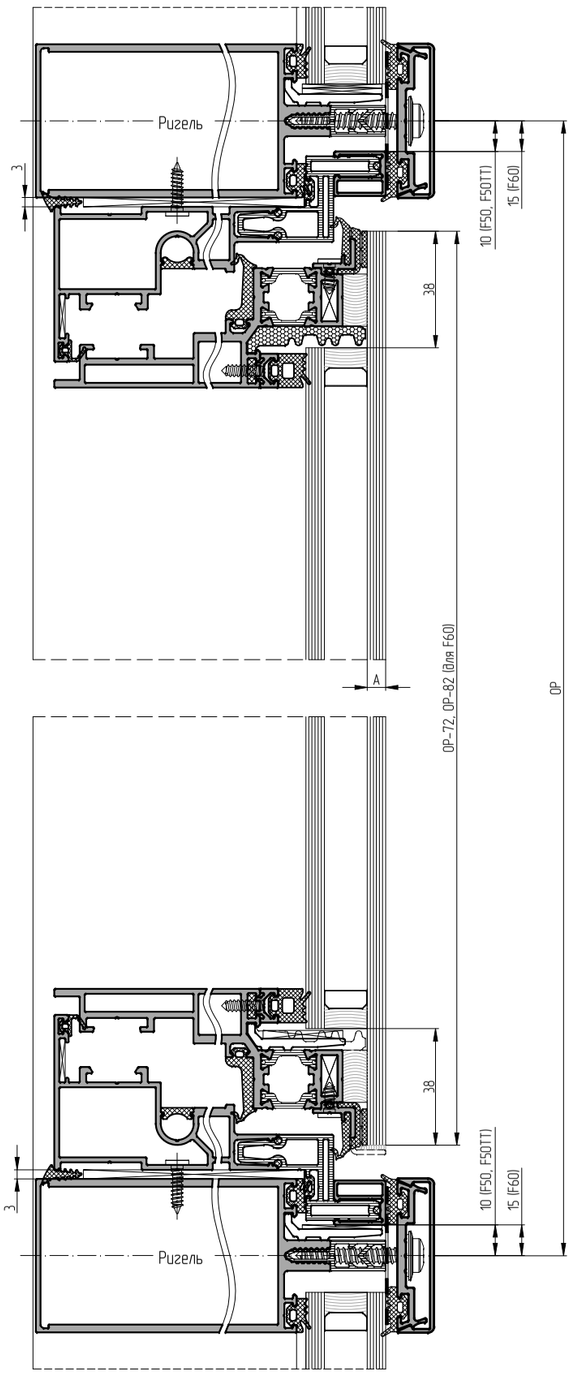

			Артикул	Сечение	Угол зарезки	Размер, мм F50/F50TT	Размер, мм F60	Кол-во, шт.
Профили	рамы		AYPC.F50.1214			ОС–56	ОС–66	2
						ОР–56	ОР–66	2
		см. табл. остекления	AYPC.F50.1908 / AYPC.F50.1909 AYPC.F50.1910 / AYPC.F50.1911	/...		ОС–23	ОС–33	2
						ОР–23	ОР–33	2
			AYPC.F50.1709** / AYPC.F50.1710***	**/***		ОС–20	ОС–30	2
						ОР–20	ОР–30	2
	створки	см. табл. остекления	AYPC.F50.1322 AYPC.F50.3.1323N / AYPC.F50.3.1323 AYPC.F50.3.1324N / AYPC.F50.3.1324 AYPC.F50.3.1325N / AYPC.F50.3.1325	/...		ОС–96	ОС–106	2
						ОР–96	ОР–106	2
			AYPC.F50.1815			ОС–77	ОС–87	1
						ОР–77	ОР–87	2
						130	130	2
						ОС–537	ОС–547	1
			AYPC.F50.2016**/AYPC.F50.2017***			100	100	2
			AYPC.F50.0701*			ОС–152	ОС–162	2
						ОР–152	ОР–162	2
	рамы		AYPC.SL.160.0948			2x(ОС+ОР–54)+1%	2x(ОС+ОР–74)+1%	1
						2x(ОС+ОР–115)+1%	2x(ОС+ОР–135)+1%	1
						2x(ОС+ОР–145)+1%	2x(ОС+ОР–165)+1%	1
			FRK98			2x(ОС+ОР–252)+1%	2x(ОС+ОР–272)+1%	1
			FRK258			2x(ОС+ОР–178)+1%	2x(ОС+ОР–198)+1%	1
		см.табл. остекл.	FRK223* / FRK127 / FRK128 FRK129 / FRK130 / FRK131 / FRK132	*/...	ОС–35 (для FRK223) / ОС–26	ОС–45 (для FRK223) / ОС–36		2
					ОР–35 (для FRK223) / ОР–26	ОР–45 (для FRK223) / ОР–36		2
			FRK38			2x(ОС+ОР–100)+1%	2x(ОС+ОР–120)+1%	1
Уплотнители	створки		FRK253			(ОС–164)+1%	(ОС–174)+1%	2
						(ОР–164)+1%	(ОР–174)+1%	2
			FRK254			ОС–62.5	ОС–72.5	2
						ОР–62.5	ОР–72.5	2
		см.табл. остекл.	FRK14 / FRK15 / FRK16 / FRK17 FRK18 / FRK19	/...		(ОС–152)+1%	(ОС–162)+1%	2
						(ОР–152)+1%	(ОР–162)+1%	2
			AYPC.F50.1959			80	80	4
						ОС–134	ОС–144	1
						(ОС–554)/2	(ОС–564)/2	2
						ОР–245	ОР–255	2
			FRK199*			ОС–152	ОС–162	2
						ОР–152	ОР–162	2
			FRK253–40		–	40x40	40x40	4
			AYPC.SL.160.0948			ОС–96	ОС–106	2
						ОР–96	ОР–106	2
Комплектующие	рамы		Подкладка рихтовочная		–	100x50x3	100x50x3	4+(ОС+ОР)/200
		Арт. профиля C48.0702	AYPC.F50.1950–13			42	42	4
		Арт. профиля W50.0703	AYPC.F50.1951–03			31.1	31.1	4
			AYPC.W62.0957		–	36x36	36x36	4
		Арт. профиля EF65.0811	AYPC.F50.1963			10	10	4
		Арт. профиля EF65.0809	AYPC.F50.1961 (для AYPC.F50.1908) AYPC.F50.1961–01 (для AYPC.F50.1909) AYPC.F50.1961–02 (для AYPC.F50.1910) AYPC.F50.1961–03 (для AYPC.F50.1911)			18.4 (для AYPC.F50.1908) 30.4 (для AYPC.F50.1909) 42.4 (для AYPC.F50.1910) 52.4 (для AYPC.F50.1911)		4
	створки		AYPC.F50.1977K (для створок AYPC.F50.3.1324N / AYPC.F50.3.1324)			34	34	2
			AYPC.F50.1979K (для створок AYPC.F50.3.1325N / AYPC.F50.3.1325)			46	46	2
		Арт. профиля C48.0702	AYPC.F50.1950–03			5	5	4
			AYPC.F50.1950–12			50.5	50.5	4
		Арт. профиля EF65.0810	AYPC.F50.1962			35.1	35.1	4
		см. табл. остекления	AYPC.F50.0941 / AYPC.F50.0941–02 AYPC.F50.0952–01 / AYPC.F50.0952–03	/...	–	100	100	2
			Подкладка рихтовочная		–	100x26x3/100x38x3 100x50x3/100x62x3	100x26x3/100x38x3 100x50x3/100x62x3	2
Штифт 4x6–C1ISO8734					–	4x6	4x6	16
Штифт 5x8DIN6325D					–	5x8	5x8	8
Штифт 5x10DIN6325D					–	5x10	5x10	4.0
Винт самонарезающий 3,9x10TX					–	3.9x10	3.9x10	8+(2x0С+0Р)/200
Винт самонарезающий 3,9x16TX					–	3.9x16	3.9x16	4+(0С+0Р)/200
Заглушка декоративная AYPC.F50.0932					–	Ø8	Ø8	4+(0С+0Р)/200
Винт самонарезающий 3,9x16–A2ISO14586*					–	3.9x16	3.9x16	4+(0С+0Р)/100

* только для толщины заполнения 22–26 мм
** для толщины наружного стекла А=6–8 мм
*** для толщины наружного стекла А=10–12 мм

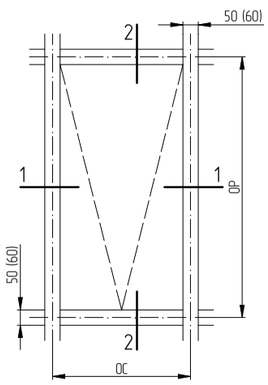

1–1

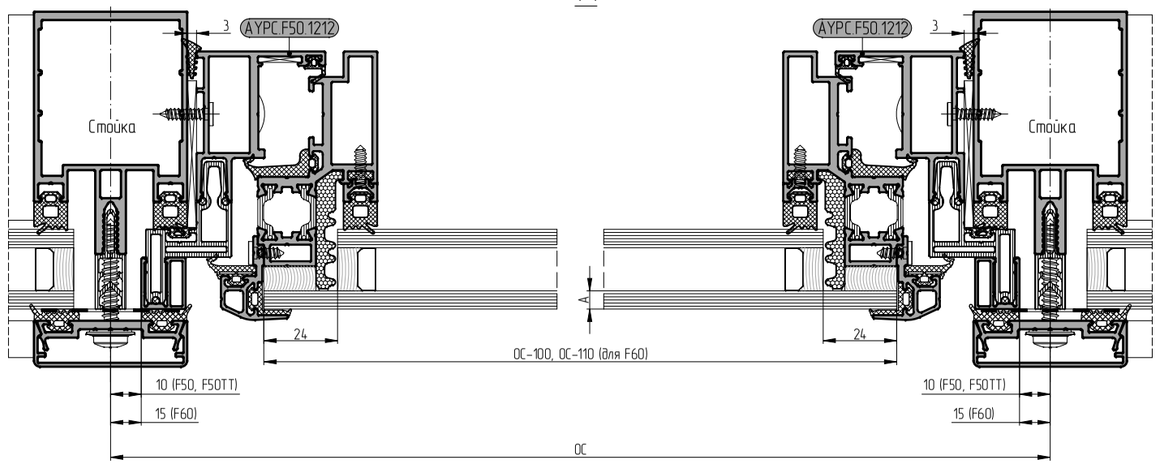

2–2

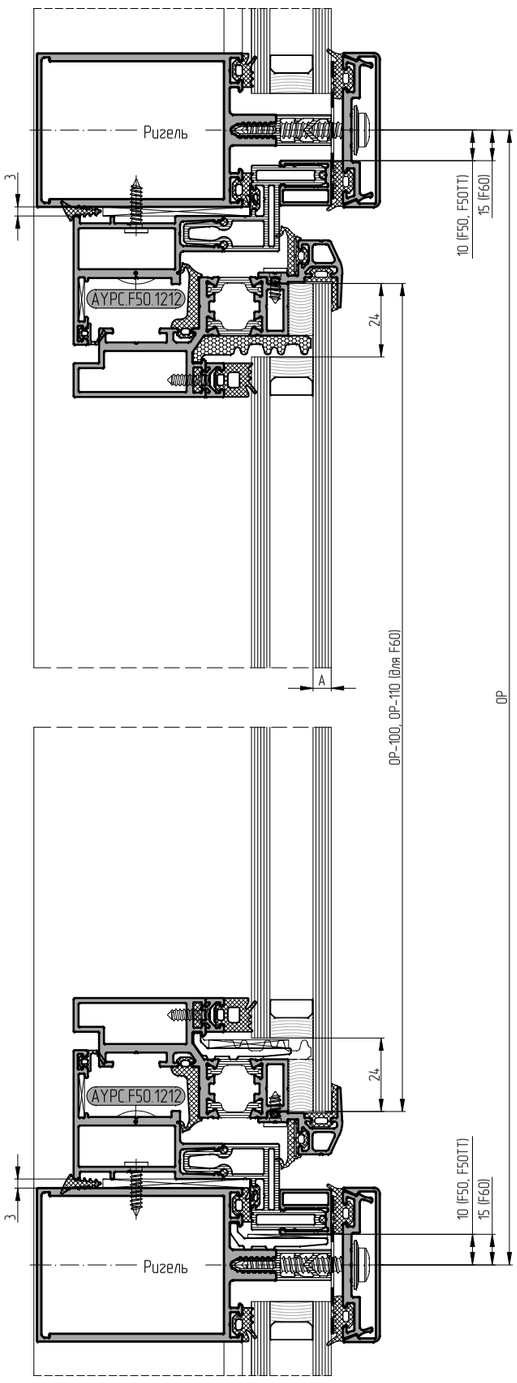

			Артикул	Сечение	Угол зарезки	Размер, мм		Кол-во, шт.
						F50 / F50ТТ	F60	
Профили	створки	рамы	АУРС.F50.1212			ОС–56	ОС–66	2
						ОР–56	ОР–66	2
		см. табл. остекления	АУРС.F50.1908 / АУРС.F50.1909 АУРС.F50.1910 / АУРС.F50.1911	/...		ОС–23	ОС–33	2
						ОР–23	ОР–33	2
			АУРС.F50.1709** / АУРС.F50.1710***	**/***		ОС–20	ОС–30	2
						ОР–20	ОР–30	2
		см. табл. остекления	АУРС.F50.1314 АУРС.F50.3.1315N / АУРС.F50.3.1315 АУРС.F50.3.1316N / АУРС.F50.3.1316 АУРС.F50.3.1317N / АУРС.F50.3.1317	/...		ОС–96	ОС–106	2
						ОР–96	ОР–106	2
			АУРС.F50.1820** / АУРС.F50.1821***	**/***		ОС–72	ОС–82	2
						ОР–72	ОР–82	2
			АУРС.F50.0701*			ОС–152	ОС–162	2
						ОР–152	ОР–162	2
	рамы		АУРС.SL160.0948			2х(ОС+ОР–54)+1%	2х(ОС+ОР–74)+1%	1
						2х(ОС+ОР–115)+1%	2х(ОС+ОР–135)+1%	1
						2х(ОС+ОР–145)+1%	2х(ОС+ОР–165)+1%	1
			FRK98			2х(ОС+ОР–252)+1%	2х(ОС+ОР–272)+1%	1
		см. табл. остекления	FRK223* / FRK127 / FRK128 FRK129 / FRK130 / FRK131 FRK132	*/ /...		ОС–35 (для FRK223) ОС–26	ОС–45 (для FRK223) ОС–36	2
						ОР–35 (для FRK223) ОР–26	ОР–45 (для FRK223) ОР–36	2
			FRK38			2х(ОС+ОР–100)+1%	2х(ОС+ОР–120)+1%	1
Уплотнители	створки		FRK253			(ОС–164)+1%	(ОС–174)+1%	2
						(ОР–164)+1%	(ОР–174)+1%	2
			FRK256** / FRK257***	/		ОС–90	ОС–100	2
						ОР–90	ОР–100	2
			FRK255			(ОС–142.5)+1%	(ОС–152.5)+1%	2
						(ОР–142.5)+1%	(ОР–152.5)+1%	2
		см.табл. остекл.	FRK14 / FRK15 / FRK16 / FRK17 FRK18 / FRK19	/...		(ОС–152)+1%	(ОС–162)+1%	2
						(ОР–152)+1%	(ОР–162)+1%	2
			АУРС.F50.1959			80	80	4
						ОС–134	ОС–144	1
						(ОС–554)/2	(ОС–564)/2	2
						ОР–245	ОР–255	2
			FRK199*			ОС–152	ОС–162	2
						ОР–152	ОР–162	2
			FRK253–40			40х40	40х40	4
			FRK255–40			40х40	40х40	4
			АУРС.SL160.0948			ОС–96	ОС–106	2
						ОР–96	ОР–106	2
Комплектующие	рамы		Подкладка рихтовочная		–	100х50х3	100х50х3	4+(ОС+ОР)/200
		Арм. проф. С48.0702	АУРС.F50.1950–09			31	31	4
			АУРС.W62.0957		–	36х36	36х36	4
		Арм. профиля АУРС.EF65.0811	АУРС.F50.1963			10	10	4
		Арм. профиля АУРС.EF65.0809	АУРС.F50.1961 (для АУРС.F50.1908) АУРС.F50.1961–01 (для АУРС.F50.1909) АУРС.F50.1961–02 (для АУРС.F50.1910) АУРС.F50.1961–03 (для АУРС.F50.1911)			18.4 (для АУРС.F50.1908) 30.4 (для АУРС.F50.1909) 42.4 (для АУРС.F50.1910) 52.4 (для АУРС.F50.1911)		4
	створки	Арм. профиля С48.0702	АУРС.F50.1950–03			5	5	4
			АУРС.F50.1950–11			26.5	26.5	4
		см. табл. остекления	АУРС.F50.0941 / АУРС.F50.0941–02 АУРС.F50.0952–01 / АУРС.F50.0952–03	/...	–	100	100	2
			Подкладка рихтовочная		–	100х26х3/100х38х3 100х50х3/100х62х3	100х26х3/100х38х3 100х50х3/100х62х3	2
			Штифт 4х6–C1ISO8734		–	4х6	4х6	8
			Штифт 5х10DIN6325D		–	5х10	5х10	24
			Винт самонарезающий 3,9х10TX		–	3.9х10	3.9х10	4+(ОС+ОР)/100
			Винт самонарезающий 3,9х16TX		–	3.9х16	3.9х16	4+(ОС+ОР)/200
			Заглушка декоративная АУРС.F50.0932		–	Ø8	Ø8	4+(ОС+ОР)/200
			Винт самонарезающий 3,9х16–A2ISO14586*		–	3.9х16	3.9х16	4+(ОС+ОР)/100

* только для толщины заполнения 22–26 мм
** для толщины наружного стекла А=6–8 мм
*** для толщины наружного стекла А=10–12 мм

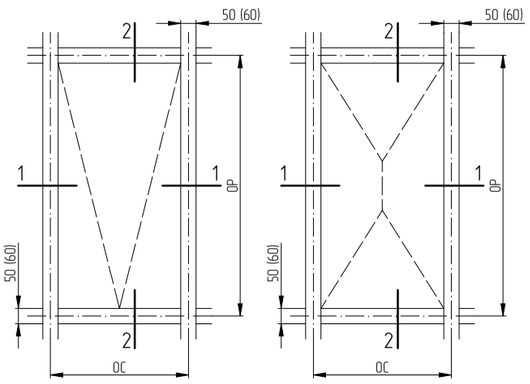

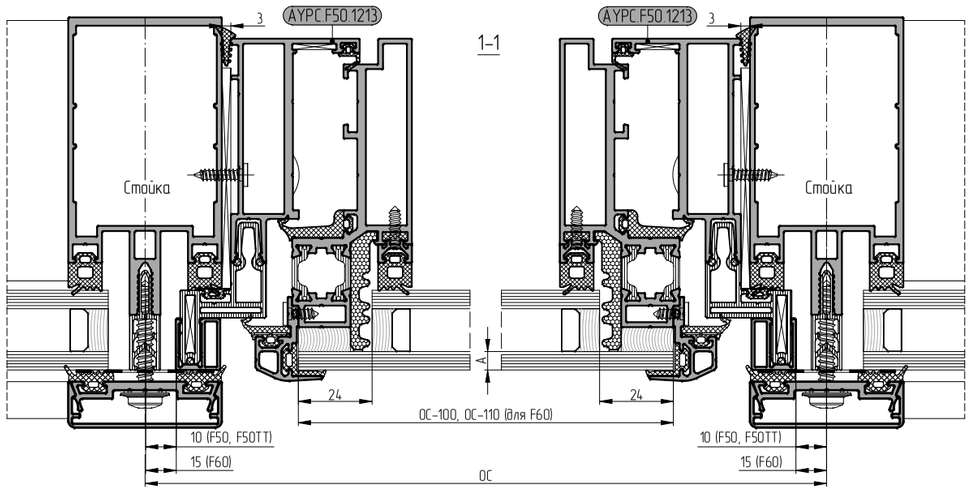

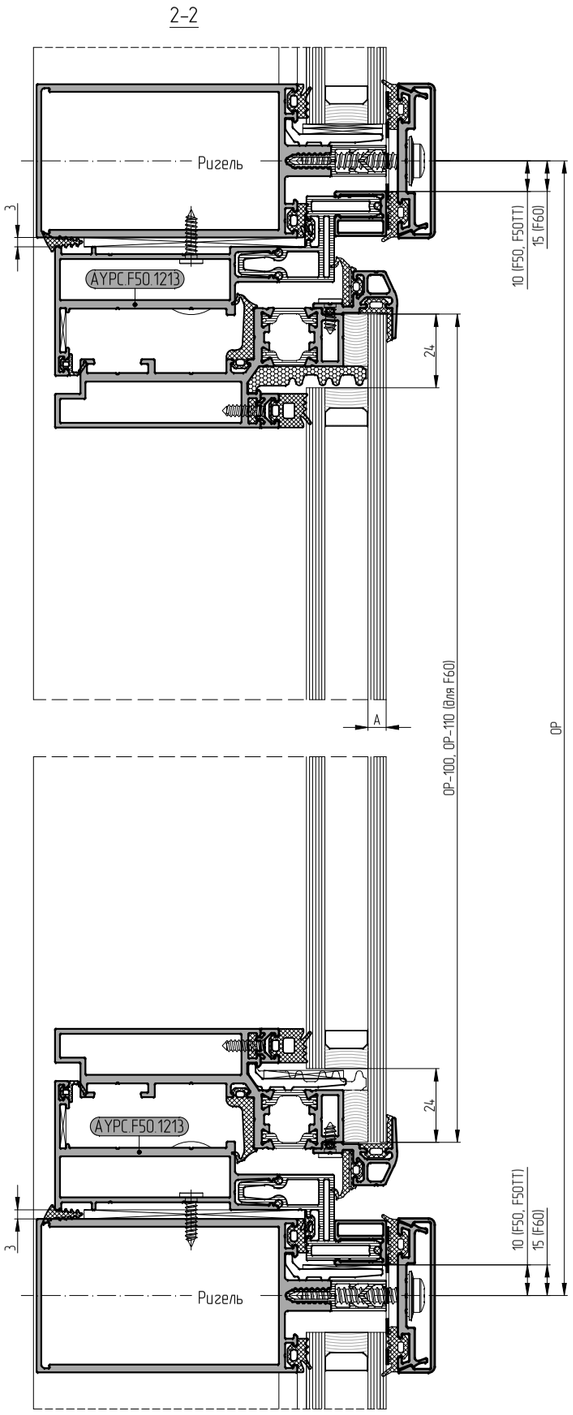

		Артикул	Сечение	Угол зарезки	Размер, мм		Кол-во, шт.
					F50 / F50ТТ	F60	
Профили	рамы	АУРС.F50.1213			ОС–56	ОС–66	2
					ОР–56	ОР–66	2
		см. табл. остекления: АУРС.F50.1908 / АУРС.F50.1909 / АУРС.F50.1910 / АУРС.F50.1911	/...		ОС–23	ОС–33	2
					ОР–23	ОР–33	2
		АУРС.F50.1709** / АУРС.F50.1710***	**/***		ОС–20	ОС–30	2
					ОР–20	ОР–30	2
	створки	см. табл. остекления: АУРС.F50.1318 / АУРС.F50.3.1319N / АУРС.F50.3.1319 / АУРС.F50.3.1320N / АУРС.F50.3.1320 / АУРС.F50.3.1321N / АУРС.F50.3.1321	/...		ОС–96	ОС–106	2
					ОР–96	ОР–106	2
		АУРС.F50.1820** / АУРС.F50.1821***	**/***		ОС–72	ОС–82	2
					ОР–72	ОР–82	2
		АУРС.F50.0701*			ОС–152	ОС–162	2
					ОР–152	ОР–162	2
Уплотнители	рамы	АУРС.SL.160.0948			2х(ОС+ОР–54)+1%	2х(ОС+ОР–74)+1%	1
					2х(ОС+ОР–115)+1%	2х(ОС+ОР–135)+1%	1
					2х(ОС+ОР–145)+1%	2х(ОС+ОР–165)+1%	1
		FRK98			2х(ОС+ОР–252)+1%	2х(ОС+ОР–272)+1%	1
		см. табл. остекления: FRK223*/ FRK127 / FRK128 / FRK129 / FRK130 / FRK131 / FRK132	*/.../...		ОС–35 (для FRK223) ОС–26	ОС–45 (для FRK223) ОС–36	2
					ОР–35 (для FRK223) ОР–26	ОР–45 (для FRK223) ОР–36	2
		FRK38			2х(ОС+ОР–100)+1%	2х(ОС+ОР–120)+1%	1
	створки	FRK253			(ОС–164)+1%	(ОС–174)+1%	2
					(ОР–164)+1%	(ОР–174)+1%	2
		FRK256** / FRK257***	**/***		ОС–90	ОС–100	2
					ОР–90	ОР–100	2
		FRK255			(ОС–142.5)+1%	(ОС–152.5)+1%	2
					(ОР–142.5)+1%	(ОР–152.5)+1%	2
		см. табл. остекл.: FRK14 / FRK15 / FRK16 / FRK17 / FRK18 / FRK19	/...		(ОС–152)+1%	(ОС–162)+1%	2
					(ОР–152)+1%	(ОР–162)+1%	2
		АУРС.F50.1959			80	80	4
					ОС–134	ОС–144	1
					(ОС–554)/2	(ОС–564)/2	2
					ОР–245	ОР–255	2
		FRK199*			ОС–152	ОС–162	2
					ОР–152	ОР–162	2
		FRK253–40			40х40	40х40	4
		FRK255–40			40х40	40х40	4
		АУРС.SL.160.0948			ОС–96	ОС–106	2
					ОР–96	ОР–106	2
Комплектующие	рамы	Подкладка рихтовочная		–	100х50х3	100х50х3	4+(ОС+ОР)/200
		Арт. проф. С48.0702: АУРС.F50.1950–10			55.1	55.1	4
		АУРС.W62.0957		–	36х36	36х36	4
		Арт. профиля АУРС.EF65.0811: АУРС.F50.1963			10	10	4
		Арт. профиля АУРС.EF65.0809: АУРС.F50.1961 (для АУРС.F50.1908) АУРС.F50.1961–01 (для АУРС.F50.1909) АУРС.F50.1961–02 (для АУРС.F50.1910) АУРС.F50.1961–03 (для АУРС.F50.1911)			18.4 (для АУРС.F50.1908) 30.4 (для АУРС.F50.1909) 42.4 (для АУРС.F50.1910) 52.4 (для АУРС.F50.1911)		4
	створки	АУРС.F50.1977К (для створок АУРС.F50.3.1320N / АУРС.F50.3.1320)			34	34	2
		АУРС.F50.1979К (для створок АУРС.F50.3.1321N / АУРС.F50.3.1321)			46	46	2
		Арт. профиля С48.0702: АУРС.F50.1950–03			5	5	4
		АУРС.F50.1950–12			50.5	50.5	4
		см. табл. остекления: АУРС.F50.0941 / АУРС.F50.0941–02 АУРС.F50.0952–01 / АУРС.F50.0952–03	/...	–	100	100	2
		Подкладка рихтовочная		–	100х26х3/100х38х3 100х50х3/100х62х3	100х26х3/100х38х3 100х50х3/100х62х3	2
Штифт 4х6–С1ISO8734				–	4х6	4х6	16
Штифт 5х10DIN6325D				–	5х10	5х10	32
Винт самонарезающий 3,9х10ТХ				–	3.9х10	3.9х10	4+(ОС+ОР)/100
Винт самонарезающий 3,9х16ТХ				–	3.9х16	3.9х16	4+(ОС+ОР)/200
Заглушка декоративная АУРС.F50.0932				–	Ø8	Ø8	4+(ОС+ОР)/200
Винт самонарезающий 3,9х16–А2ISO14586*				–	3.9х16	3.9х16	4+(ОС+ОР)/100

* только для толщины заполнения 22–26 мм
** для толщины наружного стекла А=6–8 мм
*** для толщины наружного стекла А=10–12 мм

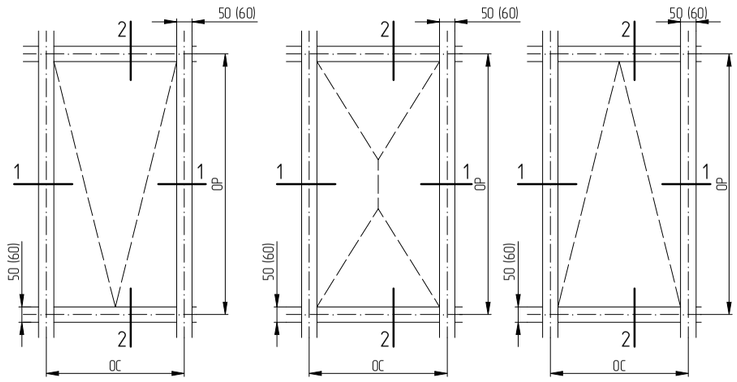

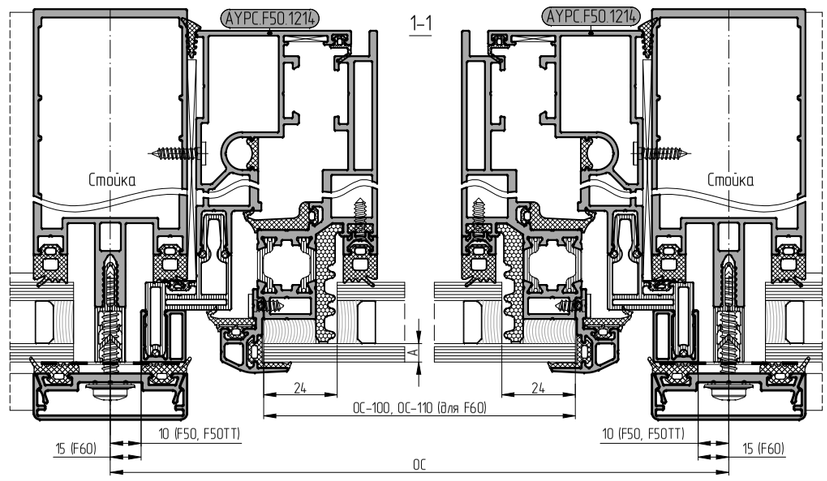

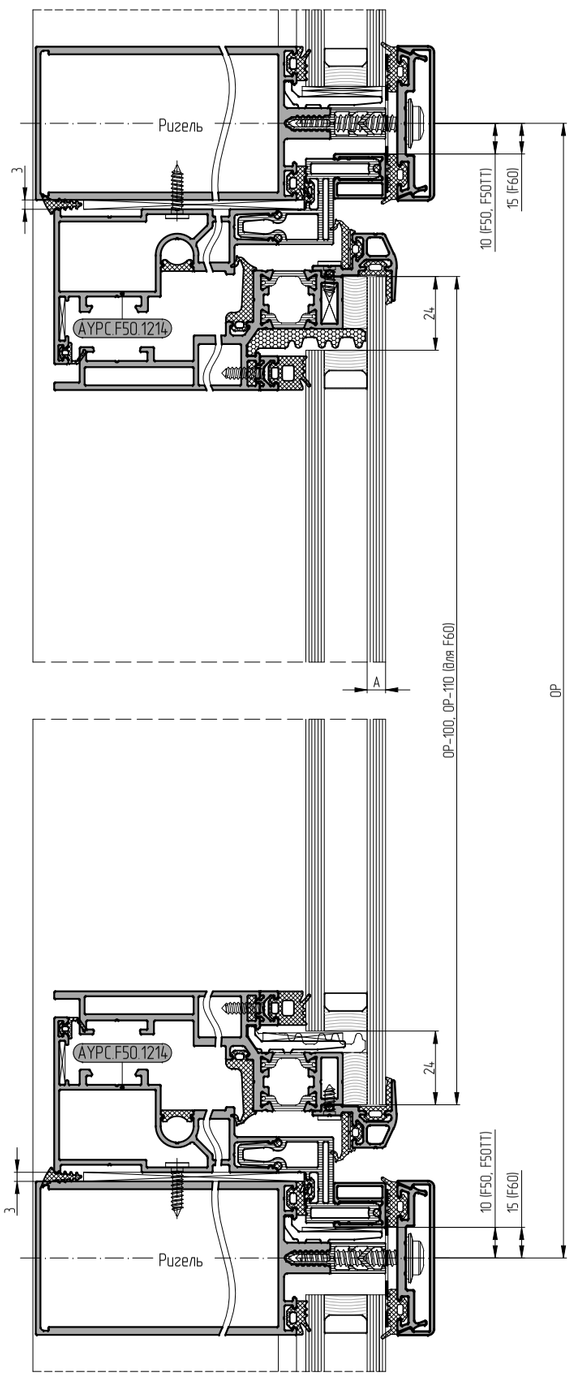

			Артикул	Сечение	Угол зарезки	Размер, мм F50 / F50ТТ	Размер, мм F60	Кол-во, шт.
Профили	рамы		АУРС.F50.1214			ОС–56	ОС–66	2
						ОР–56	ОР–66	2
		см. табл. остекления	АУРС.F50.1908 / АУРС.F50.1909 АУРС.F50.1910 / АУРС.F50.1911	/...		ОС–23	ОС–33	2
						ОР–23	ОР–33	2
			АУРС.F50.1709** / АУРС.F50.1710***	**/***		ОС–20	ОС–30	2
						ОР–20	ОР–30	2
	створки	см. табл. остекления	АУРС.F50.1322 АУРС.F50.3.1323N / АУРС.F50.3.1323 АУРС.F50.3.1324N / АУРС.F50.3.1324 АУРС.F50.3.1325N / АУРС.F50.3.1325	/...		ОС–96	ОС–106	2
						ОР–96	ОР–106	2
			АУРС.F50.1820** / АУРС.F50.1821***	**/***		ОС–72	ОС–82	2
						ОР–72	ОР–82	2
			АУРС.F50.0701*			ОС–152	ОС–162	2
						ОР–152	ОР–162	2
Уплотнители	рамы		АУРС.SL160.0948			2х(ОС+ОР–54)+1%	2х(ОС+ОР–74)+1%	1
						2х(ОС+ОР–115)+1%	2х(ОС+ОР–135)+1%	1
						2х(ОС+ОР–145)+1%	2х(ОС+ОР–165)+1%	1
			FRK98			2х(ОС+ОР–252)+1%	**2х(ОС+ОР–272)+1%**	1
			FRK258			2х(ОС+ОР–178)+1%	2х(ОС+ОР–198)+1%	1
		см. табл. остекл.	FRK223*/ FRK127 / FRK128 FRK129 / FRK130 / FRK131 / FRK132	*/...		ОС–35 (для FRK223) / ОС–26	ОС–45 (для FRK223) / ОС–36	2
						ОР–35 (для FRK223) / ОР–26	ОР–45 (для FRK223) / ОР–36	2
			FRK38			2х(ОС+ОР–100)+1%	2х(ОС+ОР–120)+1%	1
	створки		FRK253			(ОС–164)+1%	(ОС–174)+1%	2
						(ОР–164)+1%	(ОР–174)+1%	2
			FRK256** / FRK257***	/		ОС–90	ОС–100	2
						ОР–90	ОР–100	2
			FRK255			(ОС–142.5)+1%	(ОС–152.5)+1%	2
						(ОР–142.5)+1%	(ОР–152.5)+1%	2
		см. табл. остекл.	FRK14 / FRK15 / FRK16 / FRK17 FRK18 / FRK19	/...		(ОС–152)+1%	(ОС–162)+1%	2
						(ОР–152)+1%	(ОР–162)+1%	2
			АУРС.F50.1959			80	80	4
						ОС–134	ОС–144	1
						(ОС–554)/2	(ОС–564)/2	2
						ОР–245	ОР–255	2
			FRK199*			ОС–152	ОС–162	2
						ОР–152	ОР–162	2
			FRK253–40			40х40	40х40	4
			FRK255–40			40х40	40х40	4
			АУРС.SL160.0948			ОС–96	ОС–106	2
						ОР–96	ОР–106	2
Комплектующие	рамы		Подкладка рихтовочная		–	100х50х3	100х50х3	4+(ОС+ОР)/200
		Арт. профиля С48.0702	АУРС.F50.1950–13			42	42	4
		Арт. профиля W50.00703	АУРС.F50.1951–03			31.1	31.1	4
			АУРС.W62.0957		–	36х36	36х36	4
		Арт. профиля EF65.0811	АУРС.F50.1963			10	10	4
		Арт. профиля EF65.0809	АУРС.F50.1961 (для АУРС.F50.1908) АУРС.F50.1961–01 (для АУРС.F50.1909) АУРС.F50.1961–02 (для АУРС.F50.1910) АУРС.F50.1961–03 (для АУРС.F50.1911)			18.4 (для АУРС.F50.1908) 30.4 (для АУРС.F50.1909) 42.4 (для АУРС.F50.1910) 52.4 (для АУРС.F50.1911)		4
	створки	Арт. профиля С48.0702	АУРС.F50.1950–03			5	5	4
			АУРС.F50.1950–12			50.5	50.5	4
		Арт. профиля EF65.0810	АУРС.F50.1962			35.1	35.1	4
			АУРС.F50.1977К (для створок АУРС.F50.3.1324N / АУРС.F50.3.1324)			34	34	2
			АУРС.F50.1979К (для створок АУРС.F50.3.1325N / АУРС.F50.3.1325)			46	46	2
		см. табл. остекления	АУРС.F50.0941 / АУРС.F50.0941–02 АУРС.F50.0952–01 / АУРС.F50.0952–03	/...	–	100	100	2
			Подкладка рихтовочная		–	100х26х3/100х38х3 100х50х3/100х62х3	100х26х3/100х38х3 100х50х3/100х62х3	2
			Штифт 4х6–С1ISO8734		–	4х6	4х6	16
			Штифт 5х10DIN6325D		–	5х10	5х10	40
			Штифт 5х8DIN6325D		–	5х8	5х8	8
			Винт самонарезающий 3,9х10TX		–	3.9х10	3.9х10	4+(ОС+ОР)/100
			Винт самонарезающий 3,9х16TX		–	3.9х16	3.9х16	4+(ОС+ОР)/200
			Заглушка декоративная АУРС.F50.0932		–	Ø8	Ø8	4+(ОС+ОР)/200
			Винт самонарезающий 3,9х16–A2ISO14586*		–	3.9х16	3.9х16	4+(ОС+ОР)/100

* только для толщины заполнения 22–26 мм
** для толщины наружного стекла А=6–8 мм
*** для толщины наружного стекла А=10–12 мм

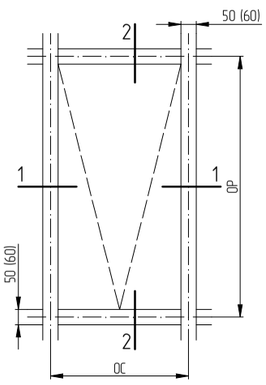

1–1

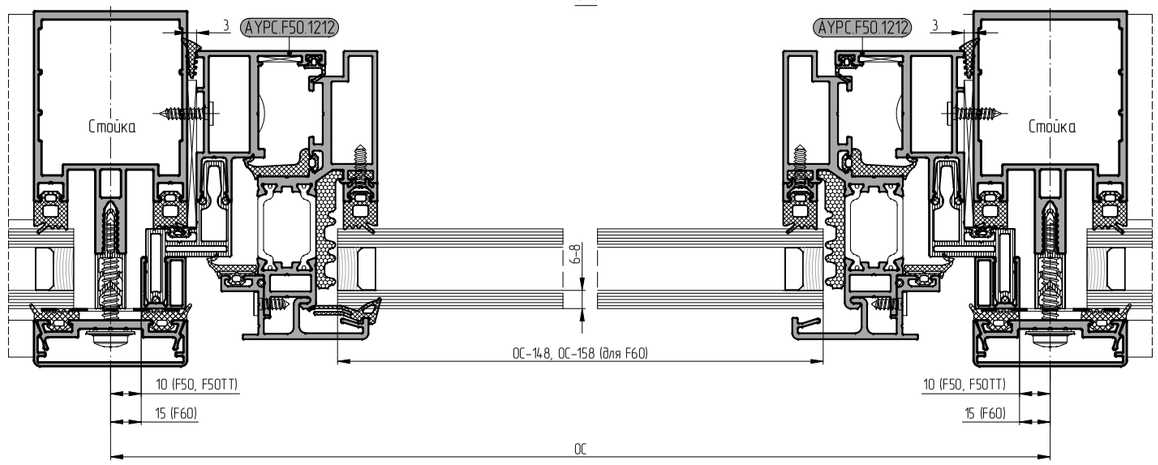

2–2

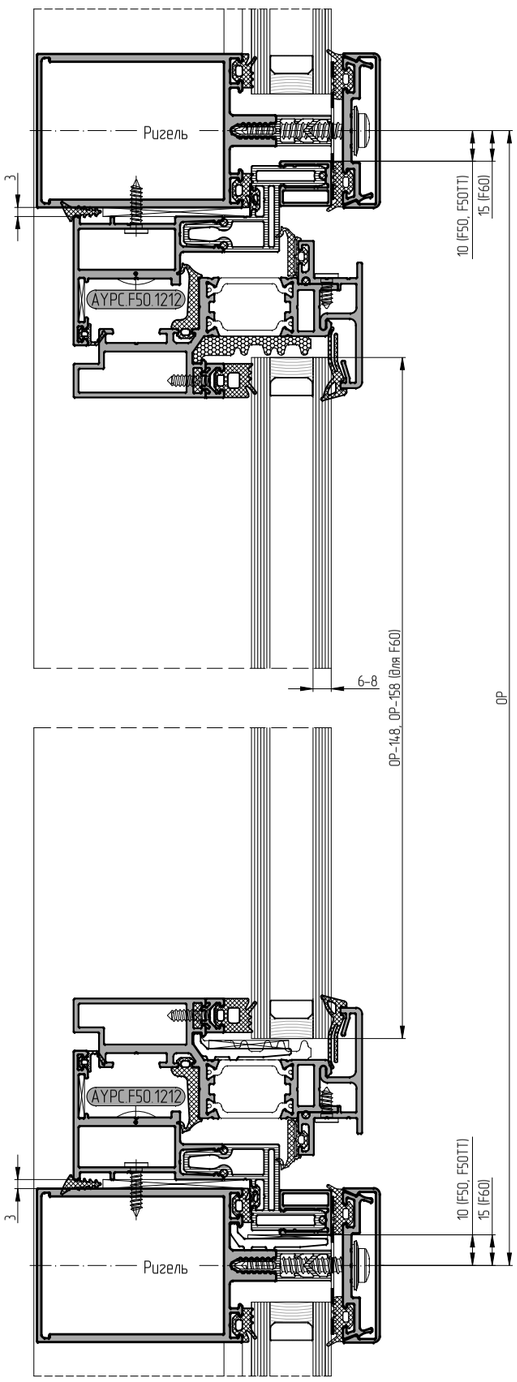

			Артикул	Сечение	Угол зарезки	Размер, мм		Кол-во, шт.
						F50 / F50ТТ	F60	
Профили	створки	рамы	АУРС.F50.1212			ОС–56	ОС–66	2
						ОР–56	ОР–66	2
			см.табл. остекл. АУРС.F50.1908 / АУРС.F50.1909 АУРС.F50.1910 / АУРС.F50.1911	/...		ОС–23	ОС–33	2
						ОР–23	ОР–33	2
			АУРС.F50.1709			ОС–20	ОС–30	2
						ОР–20	ОР–30	2
		створки	см. табл. остекления АУРС.F50.1326 АУРС.F50.3.1327N / АУРС.F50.3.1327 АУРС.F50.3.1328N / АУРС.F50.3.1328 АУРС.F50.3.1329N / АУРС.F50.3.1329	/...		ОС–96	ОС–106	2
						ОР–96	ОР–106	2
			АУРС.F50.1691			ОС–72	ОС–82	2
						ОР–72	ОР–82	2
			АУРС.F50.0701*			ОС–152	ОС–162	2
						ОР–152	ОР–162	2
Уплотнители		рамы	АУРС.SL160.0948			2x(ОС+ОР–54)+1%	2x(ОС+ОР–74)+1%	1
						2x(ОС+ОР–115)+1%	2x(ОС+ОР–135)+1%	1
						2x(ОС+ОР–145)+1%	2x(ОС+ОР–165)+1%	1
			FRK98			2x(ОС+ОР–252)+1%	2x(ОС+ОР–272)+1%	1
			см. табл. остекления FRK223* / FRK127 / FRK128 FRK129 / FRK130 / FRK131 / FRK132	*/ /...		ОС–35 (для FRK223) ОС–26	ОС–45 (для FRK223) ОС–36	2
						ОР–35 (для FRK223) ОР–26	ОР–45 (для FRK223) ОР–36	2
			FRK38			2x(ОС+ОР–100)+1%	2x(ОС+ОР–120)+1%	1
		створки	FRK253			(ОС–164)+1%	(ОС–174)+1%	2
						(ОР–164)+1%	(ОР–174)+1%	2
			FRK69			2x(ОС+ОР–256)+1%	2x(ОС+ОР–276)+1%	1
			FRK255			(ОС–142.5)+1%	(ОС–152.5)+1%	2
						(ОР–142.5)+1%	(ОР–152.5)+1%	2
			см.табл. остекл. FRK14 / FRK15/ FRK16 FRK17 / FRK18 / FRK19	/...		(ОС–152)+1%	(ОС–162)+1%	2
						(ОР–152)+1%	(ОР–162)+1%	2
			АУРС.F50.1959			80	80	4
						ОС–134	ОС–144	1
						(ОС–554)/2	(ОС–564)/2	2
						ОР–245	ОР–255	2
			FRK199*			ОС–152	ОС–162	2
						ОР–152	ОР–162	2
			FRK253–40			40x40	40x40	4
			FRK255–40			40x40	40x40	4
			АУРС.SL160.0948			ОС–96	ОС–106	2
						ОР–96	ОР–106	2
Комплектующие			Подкладка рихтовочная		–	100x50x3	100x50x3	4+(ОС+ОР)/200
		рамы	Арт. проф. С48.07702 АУРС.F50.1950–09			31	31	4
			АУРС.W62.0957		–	36x36	36x36	4
			Арт. профиля АУРС.EF65.0811 АУРС.F50.1963			10	10	4
			Арт. профиля АУРС.EF65.0809 АУРС.F50.1961 (для АУРС.F50.1908) АУРС.F50.1961–01 (для АУРС.F50.1909) АУРС.F50.1961–02 (для АУРС.F50.1910) АУРС.F50.1961–03 (для АУРС.F50.1911)			18.4 (для АУРС.F50.1908) 30.4 (для АУРС.F50.1909) 42.4 (для АУРС.F50.1910) 52.4 (для АУРС.F50.1911)		4
		створки	Арт. профиля С48.07702 АУРС.F50.1950–03			5	5	4
			АУРС.F50.1950–11			26.5	26.5	4
			см. табл. остекления АУРС.F50.0941–02 / АУРС.F50.0950–01 АУРС.F50.0952–03 / АУРС.F50.0952–04	/...	–	100	100	2
			Подкладка рихтовочная		–	100x38x3/100x50x3 100x62x3/100x74x3	100x38x3/100x50x3 100x62x3/100x74x3	2
			Штифт 4x6–C11S08734		–	4x6	4x6	8
			Штифт 5x10DIN63250		–	5x10	5x10	24
			Винт самонарезающий 3,9x10TX		–	3.9x10	3.9x10	2x(ОС+ОР)/200
			Винт самонарезающий 3,9x16TX		–	3.9x16	3.9x16	2x(ОС+ОР)/400
			Заглушка декоративная АУРС.F50.0932		–	Ø8	Ø8	2x(ОС+ОР)/400
			Винт самонарезающий 3,9x16–A2ISO14586*		–	3.9x16	3.9x16	2x(ОС+ОР)/200

* только для толщины заполнения 22–26 мм

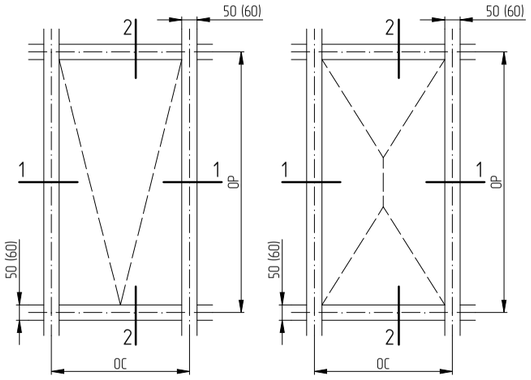

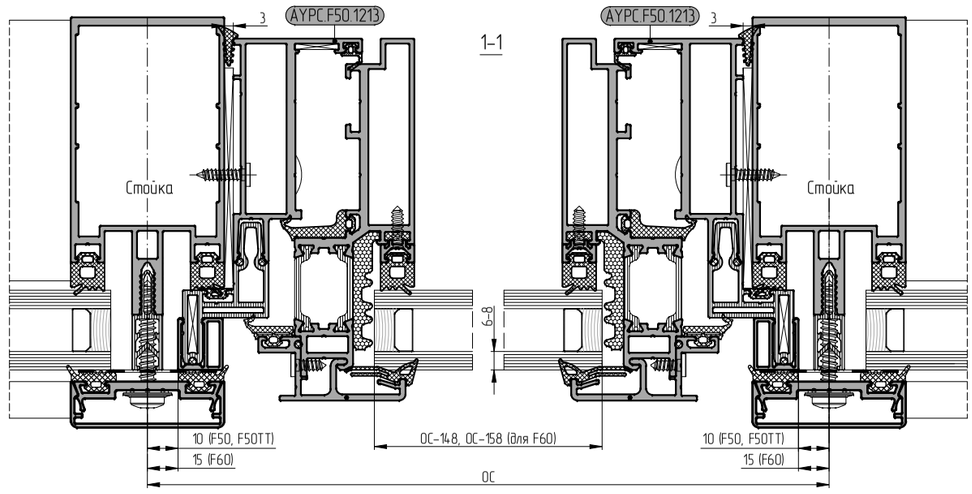

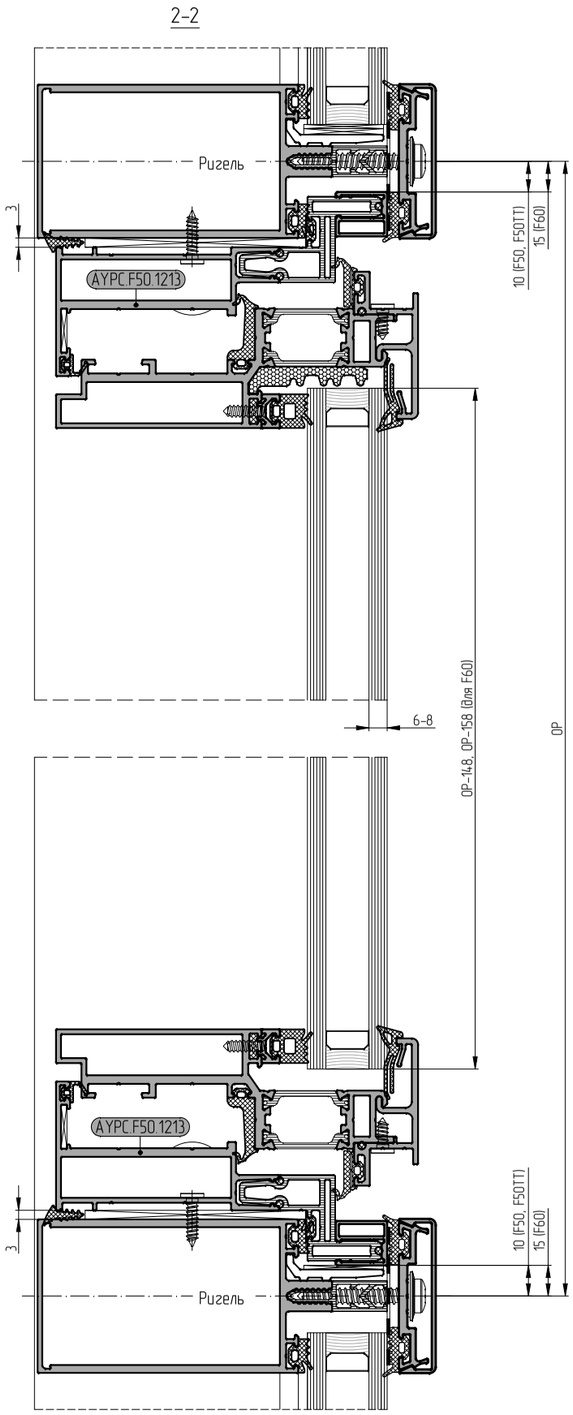

		Артикул	Сечение	Угол зарезки	Размер, мм		Кол-во, шт.
					F50 / F50TT	F60	
Профили	рамы	АУРС.F50.1213			ОС–56	ОС–66	2
					ОР–56	ОР–66	2
		см. табл. остекления: АУРС.F50.1908 / АУРС.F50.1909 АУРС.F50.1910 / АУРС.F50.1911	/...		ОС–23	ОС–33	2
					ОР–23	ОР–33	2
		АУРС.F50.1709			ОС–20	ОС–30	2
					ОР–20	ОР–30	2
	створки	см. табл. остекления: АУРС.F50.1330 АУРС.F50.3.1331N / АУРС.F50.3.1331 АУРС.F50.3.1332N / АУРС.F50.3.1332 АУРС.F50.3.1333N / АУРС.F50.3.1333	/...		ОС–96	ОС–106	2
					ОР–96	ОР–106	2
		АУРС.F50.1691			ОС–72	ОС–82	2
					ОР–72	ОР–82	2
		АУРС.F50.0701*			ОС–152	ОС–162	2
					ОР–152	ОР–162	2
Уплотнители	рамы	АУРС.SL160.0948			2x(ОС+ОР–54)+1%	2x(ОС+ОР–74)+1%	1
					2x(ОС+ОР–115)+1%	2x(ОС+ОР–135)+1%	1
					2x(ОС+ОР–145)+1%	2x(ОС+ОР–165)+1%	1
		FRK98			2x(ОС+ОР–252)+1%	2x(ОС+ОР–272)+1%	1
		см. табл. остекления: FRK223* / FRK127 / FRK128 FRK129 / FRK130 / FRK131 / FRK132	*/ /...		ОС–35 (для FRK223) ОС–26	ОС–45 (для FRK223) ОС–36	2
					ОР–35 (для FRK223) ОР–26	ОР–45 (для FRK223) ОР–36	2
		FRK38			2x(ОС+ОР–100)+1%	2x(ОС+ОР–120)+1%	1
	створки	FRK253			(ОС–164)+1%	(ОС–174)+1%	2
					(ОР–164)+1%	(ОР–174)+1%	2
		FRK69			2x(ОС+ОР–256)+1%	2x(ОС+ОР–276)+1%	1
		FRK255			(ОС–142.5)+1%	(ОС–152.5)+1%	2
					(ОР–142.5)+1%	(ОР–152.5)+1%	2
		см. табл. остекл.: FRK14 / FRK15/ FRK16 FRK17 / FRK18 / FRK19	/...		(ОС–152)+1%	(ОС–162)+1%	2
					(ОР–152)+1%	(ОР–162)+1%	2
		АУРС.F50.1959			80	80	4
					ОС–134	ОС–144	1
					(ОС–554)/2	(ОС–564)/2	2
					ОР–245	ОР–255	2
		FRK199*			ОС–152	ОС–162	2
					ОР–152	ОР–162	2
		FRK253–40			40x40	40x40	4
		FRK255–40			40x40	40x40	4
		АУРС.SL160.0948			ОС–96	ОС–106	2
					ОР–96	ОР–106	2
Комплектующие	рамы	Подкладка рихтовочная		–	100x50x3	100x50x3	4+(ОС+ОР)/200
		Арт. проф. С48.0702: АУРС.F50.1950–10			55.1	55.1	4
		АУРС.W62.0957		–	36x36	36x36	4
		Арт. профиля АУРС.EF65.0811: АУРС.F50.1963			10	10	4
		Арт. профиля АУРС.EF65.0809: АУРС.F50.1961 (для АУРС.F50.1908) АУРС.F50.1961–01 (для АУРС.F50.1909) АУРС.F50.1961–02 (для АУРС.F50.1910) АУРС.F50.1961–03 (для АУРС.F50.1911)			18.4 (для АУРС.F50.1908) 30.4 (для АУРС.F50.1909) 42.4 (для АУРС.F50.1910) 52.4 (для АУРС.F50.1911)		4
	створки	АУРС.F50.1978К (для створок АУРС.F50.3.1332N / АУРС.F50.3.1332)			34	34	2
		АУРС.F50.1980К (для створок АУРС.F50.3.1333N / АУРС.F50.3.1333)			46	46	2
		Арт. профиля С48.0702: АУРС.F50.1950–03			5	5	4
		АУРС.F50.1950–12			50.5	50.5	4
		см. табл. остекления: АУРС.F50.0941–02 / АУРС.F50.0950–01 АУРС.F50.0952–03 / АУРС.F50.0952–04	/...	–	100	100	2
		Подкладка рихтовочная		–	100x38x3/100x50x3 100x62x3/100x74x3	100x38x3/100x50x3 100x62x3/100x74x3	2
Штифт 4x6–C11S08734				–	4x6	4x6	16
Штифт 5x10DIN6325D				–	5x10	5x10	32
Винт самонарезающий 3,9x10TX				–	3.9x10	3.9x10	(ОС+ОР)/100
Винт самонарезающий 3,9x16TX				–	3.9x16	3.9x16	(ОС+ОР)/200
Заглушка декоративная АУРС.F50.0932				–	Ø8	Ø8	(ОС+ОР)/200
Винт самонарезающий 3,9x16–A2ISO14586*				–	3.9x16	3.9x16	(ОС+ОР)/100

* только для толщины заполнения 22–26 мм

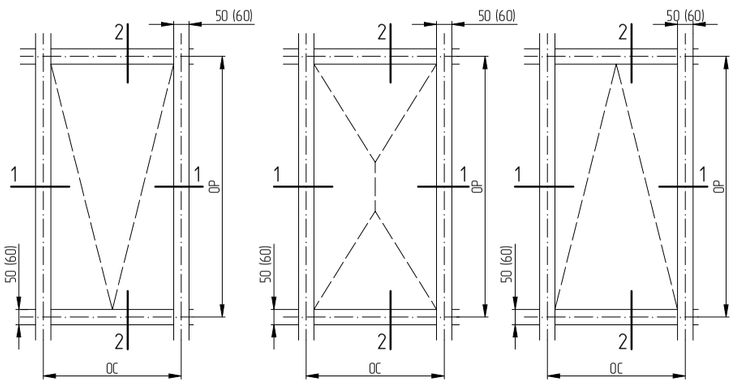

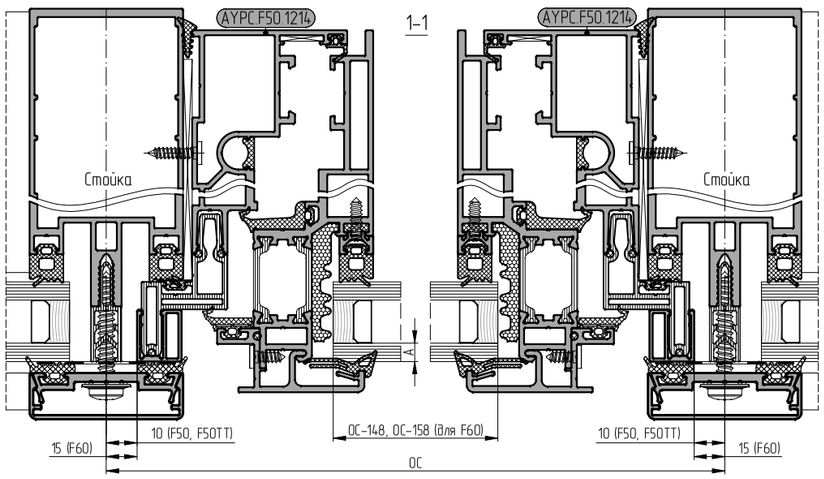

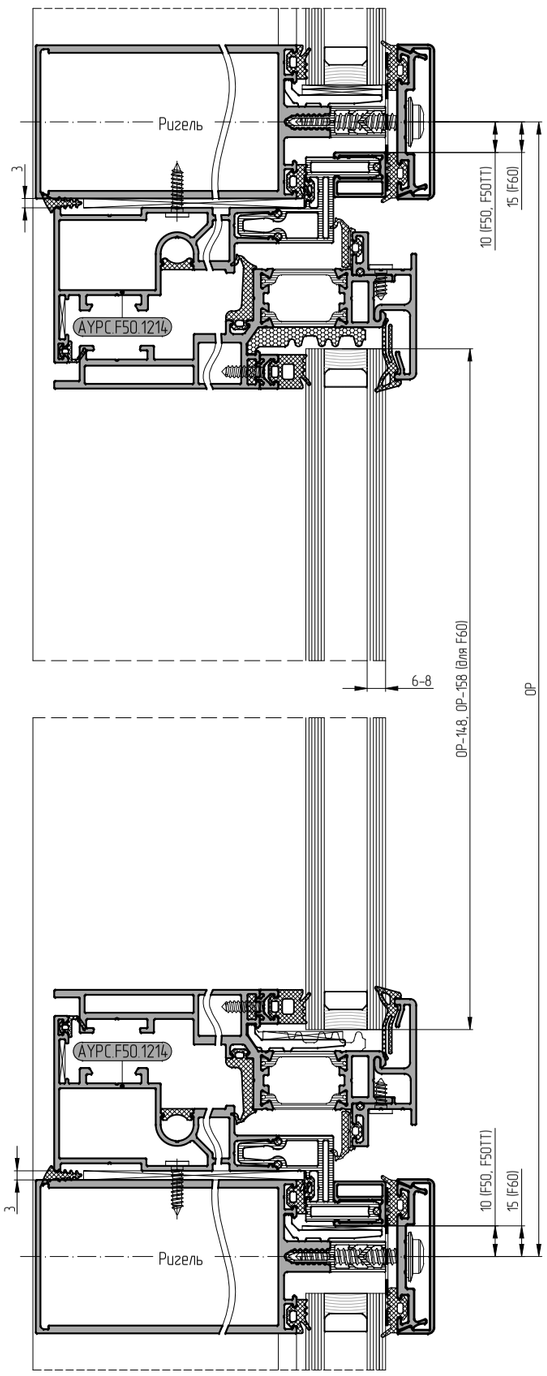

			Артикул	Сечение	Угол зарезки	Размер, мм		Кол-во, шт.
						F50 / F50ТТ	F60	
Профили	рамы		АУРС.F50.1214			ОС–56	ОС–66	2
						ОР–56	ОР–66	2
		см. табл. остекления	АУРС.F50.1908 / АУРС.F50.1909 АУРС.F50.1910 / АУРС.F50.1911	/...		ОС–23	ОС–33	2
						ОР–23	ОР–33	2
			АУРС.F50.1709			ОС–20	ОС–30	2
						ОР–20	ОР–30	2
	створки	см. табл. остекления	АУРС.F50.1334 АУРС.F50.3.1335N / АУРС.F50.3.1335 АУРС.F50.3.1336N / АУРС.F50.3.1336 АУРС.F50.3.1337N / АУРС.F50.3.1337	/...		ОС–96	ОС–106	2
						ОР–96	ОР–106	2
			АУРС.F50.1691			ОС–72	ОС–82	2
						ОР–72	ОР–82	2
			АУРС.F50.0701*			ОС–152	ОС–162	2
						ОР–152	ОР–162	2
	рамы		АУРС.SL.160.0948			2x(ОС+ОР–54)+1%	2x(ОС+ОР–74)+1%	1
						2x(ОС+ОР–115)+1%	2x(ОС+ОР–135)+1%	1
						2x(ОС+ОР–145)+1%	2x(ОС+ОР–165)+1%	1
			FRK98			2x(ОС+ОР–252)+1%	2x(ОС+ОР–272)+1%	1
			FRK258			2x(ОС+ОР–178)+1%	2x(ОС+ОР–198)+1%	1
		см. табл. остекл.	FRK223* / FRK127 / FRK128 FRK129 / FRK130 / FRK131 / FRK132	*/...	ОС–35 (для FRK223) / ОС–26	ОС–45 (для FRK223) / ОС–36		2
					ОР–35 (для FRK223) / ОР–26	ОР–45 (для FRK223) / ОР–36		2
			FRK38			2x(ОС+ОР–100)+1%	2x(ОС+ОР–120)+1%	1
Уплотнители	створки		FRK253			(ОС–164)+1%	(ОС–174)+1%	2
						(ОР–164)+1%	(ОР–174)+1%	2
			FRK69			2x(ОС+ОР–256)+1%	2x(ОС+ОР–276)+1%	1
			FRK255			(ОС–142.5)+1%	(ОС–152.5)+1%	2
						(ОР–142.5)+1%	(ОР–152.5)+1%	2
		см. табл. остекл.	FRK14 / FRK15 / FRK16 / FRK17 FRK18 / FRK19	/...		(ОС–152)+1%	(ОС–162)+1%	2
						(ОР–152)+1%	(ОР–162)+1%	2
			АУРС.F50.1959			80	80	4
						ОС–134	ОС–144	1
						(ОС–554)/2	(ОС–564)/2	2
						ОР–245	ОР–255	2
			FRK199*			ОС–152	ОС–162	2
						ОР–152	ОР–162	2
			FRK253–40			40x40	40x40	4
			FRK255–40			40x40	40x40	4
			АУРС.SL.160.0948			ОС–96	ОС–106	2
						ОР–96	ОР–106	2
Комплектующие	рамы		Подкладка рихтовочная		–	100x50x3	100x50x3	4+(ОС+ОР)/200
		Арт. профиля С48.0702	АУРС.F50.1950–13			42	42	4
		Арт. профиля W50.0703	АУРС.F50.1951–03			31.1	31.1	4
			АУРС.W62.0957		–	36x36	36x36	4
		Арт. профиля EF65.0811	АУРС.F50.1963			10	10	4
		Арт. профиля EF65.0809	АУРС.F50.1961 (для АУРС.F50.1908) АУРС.F50.1961–01 (для АУРС.F50.1909) АУРС.F50.1961–02 (для АУРС.F50.1910) АУРС.F50.1961–03 (для АУРС.F50.1911)			18.4 (для АУРС.F50.1908) 30.4 (для АУРС.F50.1909) 42.4 (для АУРС.F50.1910) 52.4 (для АУРС.F50.1911)		4
	створки	Арт. профиля С48.0702	АУРС.F50.1950–03			5	5	4
			АУРС.F50.1950–12			50.5	50.5	4
		Арт. профиля EF65.0810	АУРС.F50.1962			35.1	35.1	4
			АУРС.F50.1978К (для створок АУРС.F50.3.1336N / АУРС.F50.3.1336)			34	34	2
			АУРС.F50.1980К (для створок АУРС.F50.3.1337N / АУРС.F50.3.1337)			46	46	2
		см. табл. остекления	АУРС.F50.0941 / АУРС.F50.0941–02 АУРС.F50.0952–01 / АУРС.F50.0952–03	/...	–	100	100	2
			Подкладка рихтовочная		–	100x38x3/100x50x3 100x62x3/100x74x3	100x38x3/100x50x3 100x62x3/100x74x3	2
			Штифт 4x6–C1ISO8734		–	4x6	4x6	16
			Штифт 5x10DIN6325D		–	5x10	5x10	40
			Штифт 5x8DIN6325D		–	5x8	5x8	8
			Винт самонарезающий 3,9x10TX		–	3.9x10	3.9x10	2x(ОС+ОР)/200
			Винт самонарезающий 3,9x16TX		–	3.9x16	3.9x16	2x(ОС+ОР)/400
			Заглушка декоративная АУРС.F50.0932		–	Ø8	Ø8	2x(ОС+ОР)/400
			Винт самонарезающий 3,9x16–A2ISO14586*		–	3.9x16	3.9x16	2x(ОС+ОР)/200

* только для толщины заполнения 22–26 мм

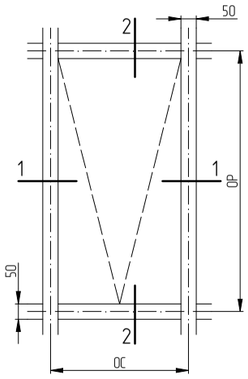

1–1

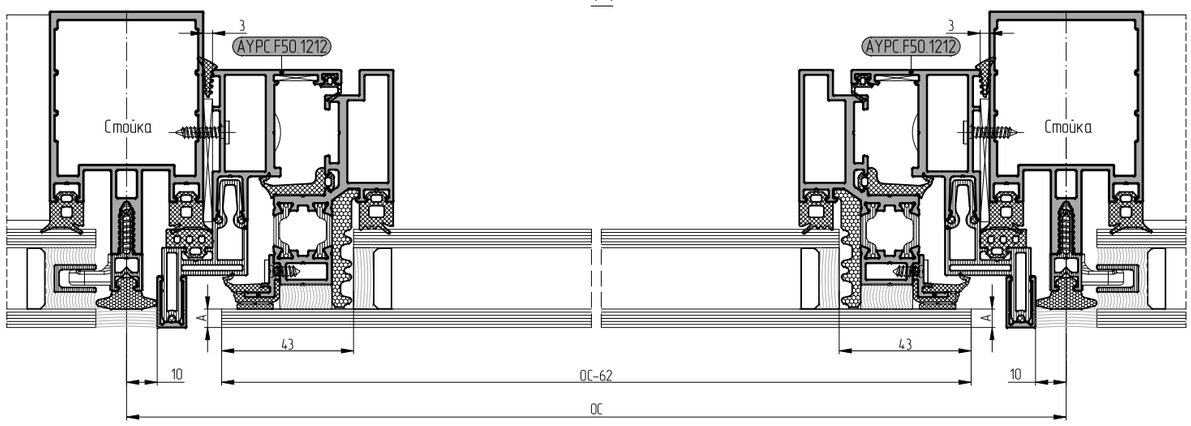

2–2

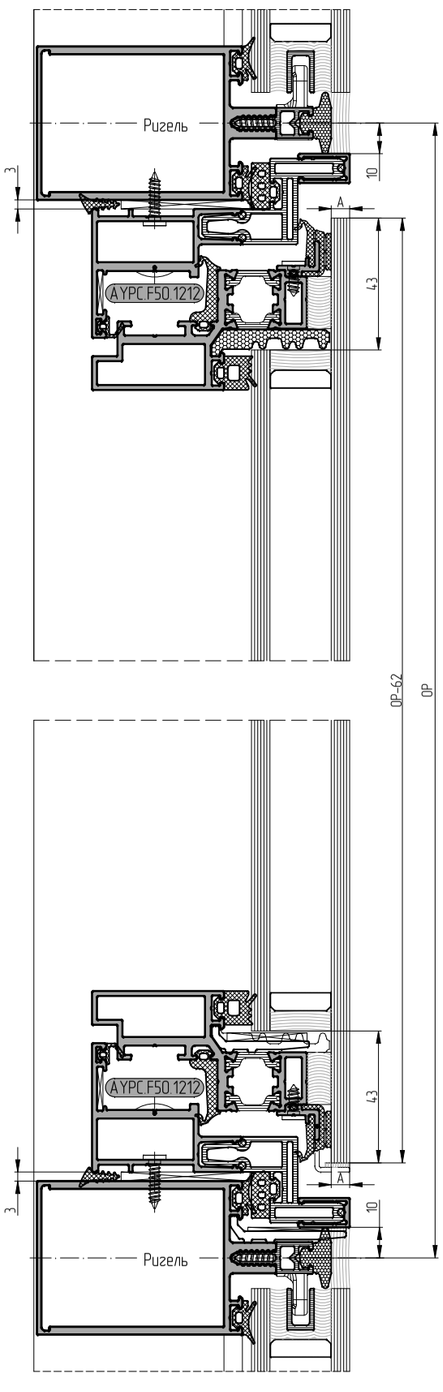

			Артикул	Сечение	Угол зарезки	Размер, мм F50SG/F50SSG	Кол-во, шт.
Профили	створки	рамы	AYPC.F50.1212			0C–56	2
						0P–56	2
			см. табл. остекления: AYPC.F50.1908 / AYPC.F50.1909 AYPC.F50.1910	/...		0C–23	2
						0P–23	2
			см. табл. остекления: AYPC.F50.1711* / AYPC.F50.1712**	* / **		0C–20	2
						0P–20	2
			см. табл. остекления: AYPC.F50.1314 AYPC.F50.3.1315N / AYPC.F50.3.1315 AYPC.F50.3.1316N / AYPC.F50.3.1316	/...		0C–96	2
						0P–96	2
		створки	AYPC.F50.1815			0C–77	1
						0P–77	2
						130	2
						0C–537	1
			AYPC.F50.2018			100	2
Уплотнители		рамы	AYPC.SL.160.0948			2x(0C+0P–54)+1%	1
						2x(0C+0P–115)+1%	1
						2x(0C+0P–145)+1%	1
			FRK98			2x(0C+0P–252)+1%	1
			см. табл. остекления: FRK127 / FRK128 / FRK129 FRK130 / FRK131 / FRK132	/...		0C–26	2
						0P–26	2
			FRK38			2x(0C+0P–100)+1%	1
		створки	FRK253			(0C–164)+1%	2
						(0P–164)+1%	2
			FRK254			0C–62.5	2
						0P–62.5	2
			см. табл. остекл.: FRK14 / FRK15 / FRK16 FRK17 / FRK18 / FRK19	/...		(0C–152)+1%	2
						(0P–152)+1%	2
			AYPC.F50.1959			80	4
						0C–134	1
						(0C–554)/2	2
						0P–245	2
			FRK253–40			40x40	4
			AYPC.SL.160.0948			0C–96	2
						0P–96	2
Комплектующие			Подкладка рихтовочная		–	100x50x3	4+(0C+0P)/200
		рамы	Арт. проф. C48.0702: AYPC.F50.1950–09			31	4
			AYPC.W62.0957		–	36x36	4
			Арт. профиля AYPC.EF65.0811: AYPC.F50.1963			10	4
			Арт. профиля AYPC.EF65.0809: AYPC.F50.1961 (для AYPC.F50.1908) AYPC.F50.1961–01 (для AYPC.F50.1909) AYPC.F50.1961–02 (для AYPC.F50.1910)			18.4 (для AYPC.F50.1908) 30.4 (для AYPC.F50.1909) 42.4 (для AYPC.F50.1910)	4
		створки	Арт. профиля C48.0702: AYPC.F50.1950–03			5	4
			AYPC.F50.1950–11			26.5	4
			см. табл. остекления: AYPC.F50.0941 / AYPC.F50.0941–02 AYPC.F50.0952–01	/...	–	100	2
			Подкладка рихтовочная		–	100x26x3/100x38x3 100x50x3	2
			Штифт 4x6–C1ISO8734		–	4x6	8
			Штифт 5x10DIN6325D		–	5x10	24
			Винт самонарезающий 3,9x10TX		–	3.9x10	4+(0C+0P)/100
			Винт самонарезающий 3,9x16TX		–	3.9x16	2x(0C+0P)/400
			Заглушка декоративная AYPC.F50.0932		–	Ø8	2x(0C+0P)/400

* для толщины наружного стекла A=6–8 мм
** для толщины наружного стекла A=10–12 мм

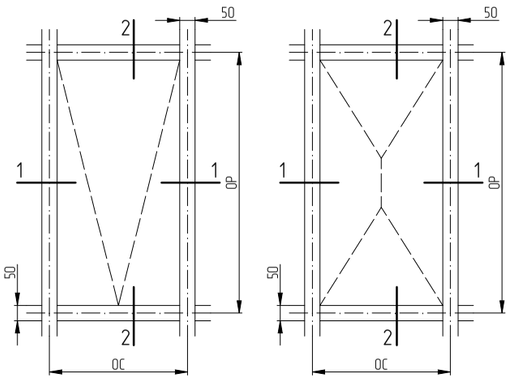

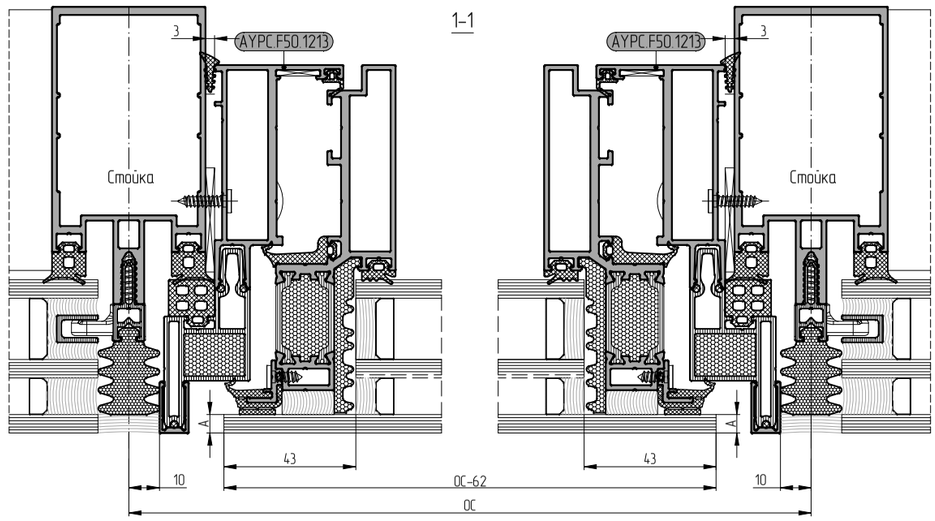

2–2

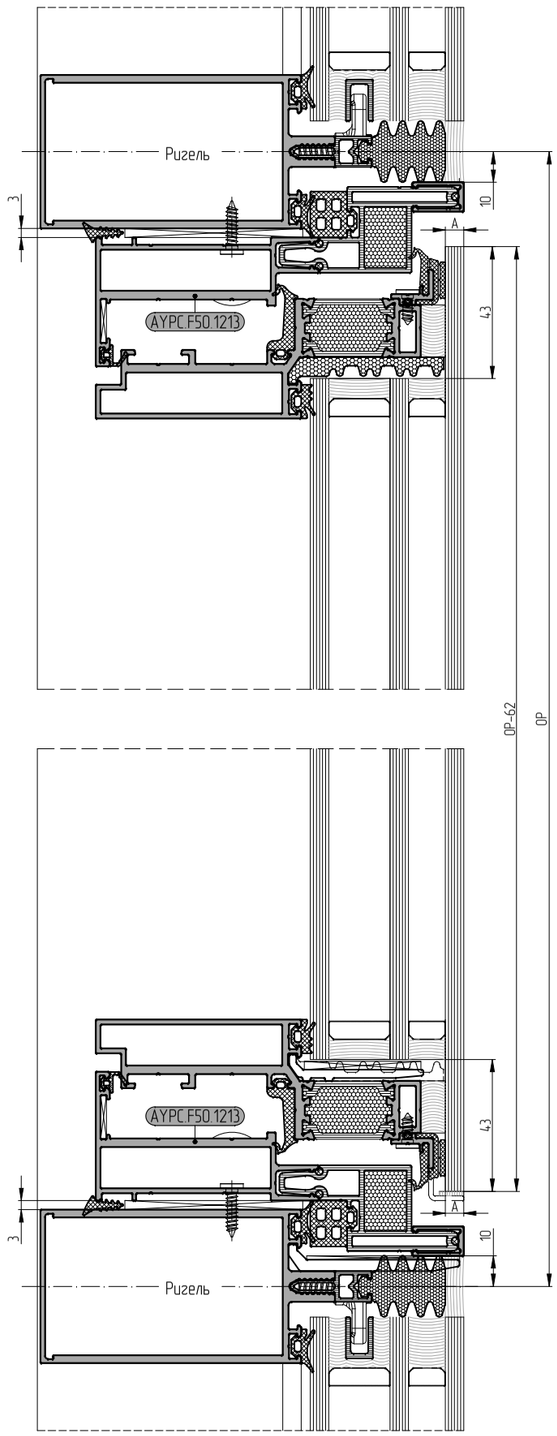

			Артикул	Сечение	Угол зарезки	Размер, мм F50SG/F50SSG	Кол-во, шт.
Профили	рамы		AYPC.F50.1213			ОС–56	2
						ОР–56	2
		см. табл. остекления	AYPC.F50.1908 / AYPC.F50.1909 AYPC.F50.1910	/...		ОС–23	2
						ОР–23	2
			AYPC.F50.1711* / AYPC.F50.1712**	* / **		ОС–20	2
						ОР–20	2
		см. табл. остекления	AYPC.F50.1318 AYPC.F50.3.1319N / AYPC.F50.3.1319 AYPC.F50.3.1320N / AYPC.F50.3.1320	/...		ОС–96	2
						ОР–96	2
	створки		AYPC.F50.1815			ОС–77	1
						ОР–77	2
						130	2
						ОС–537	1
			AYPC.F50.2018			100	2
Уплотнители	рамы		AYPC.SL.160.0948			2x(ОС+ОР–54)+1%	1
						2x(ОС+ОР–115)+1%	1
						2x(ОС+ОР–145)+1%	1
			FRK98			2x(ОС+ОР–252)+1%	1
		см. табл. остекления	FRK127 / FRK128 / FRK129 FRK130 / FRK131 / FRK132	/...		ОС–26	2
						ОР–26	2
			FRK38			2x(ОС+ОР–100)+1%	1
	створки		FRK253			(ОС–164)+1%	2
						(ОР–164)+1%	2
			FRK254			ОС–62.5	2
						ОР–62.5	2
		см.табл. остекл.	FRK14 / FRK15 / FRK16 / FRK17 FRK18 / FRK19	/...		(ОС–152)+1%	2
						(ОР–152)+1%	2
			AYPC.F50.1959			80	4
						ОС–134	1
						(ОС–554)/2	2
						ОР–245	2
			FRK253–40			40x40	4
			AYPC.SL.160.0948			ОС–96	2
						ОР–96	2
Комплектующие			Подкладка рихтовочная		–	100x50x3	4+(ОС+ОР)/200
	рамы	Арт. проф. C48.0702	AYPC.F50.1950–10			55.1	4
			AYPC.W62.0957		–	36x36	4
		Арт. профиля AYPC.EF65.0811	AYPC.F50.1963			10	4
		Арт. профиля AYPC.EF65.0809	AYPC.F50.1961 (для AYPC.F50.1908) AYPC.F50.1961–01 (для AYPC.F50.1909) AYPC.F50.1961–02 (для AYPC.F50.1910)			18.4 (для AYPC.F50.1908) 30.4 (для AYPC.F50.1909) 42.4 (для AYPC.F50.1910)	4
	створки		AYPC.F50.1977K		–	34	2
		Арт. профиля C48.0702	AYPC.F50.1950–03			5	4
			AYPC.F50.1950–12			50.5	4
		см. табл. остекления	AYPC.F50.0941 / AYPC.F50.0941–02 AYPC.F50.0952–01	/...	–	100	2
			Подкладка рихтовочная		–	100x26x3/100x38x3 100x50x3	2
			Штифт 4x6–C1S08734		–	4x6	16
			Штифт 5x10DIN6325D		–	5x10	32
			Винт самонарезающий 3,9x10TX		–	3.9x10	4+(ОС+ОР)/200
			Винт самонарезающий 3,9x16TX		–	3.9x16	2x(ОС+ОР)/400
			Заглушка декоративная AYPC.F50.0932		–	Ø8	2x(ОС+ОР)/400

* для толщины наружного стекла А=6–8 мм
** для толщины наружного стекла А=10–12 мм

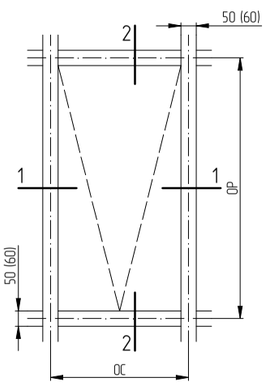

1–1

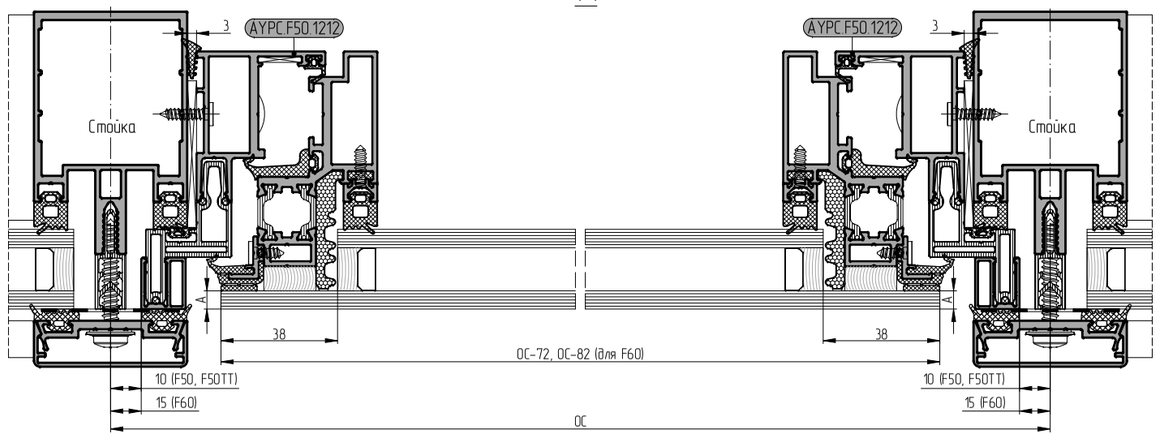

2–2

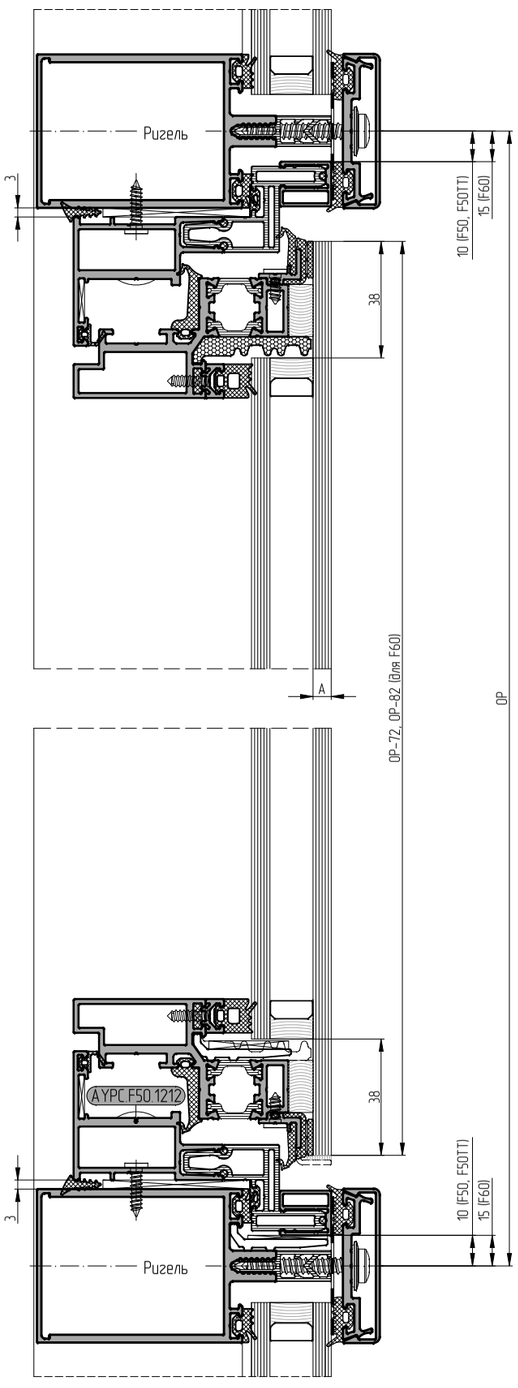

			Артикул	Сечение	Угол зарезки	Размер, мм F50/F50ТТ	Размер, мм F60	Кол-во, шт.
Профили	створки	рамы	АУРС.F50.1212			ОС–56	ОС–66	2
						ОР–56	ОР–66	2
			см. табл. остекления: АУРС.F50.1908 / АУРС.F50.1909 АУРС.F50.1910 / АУРС.F50.1911	/...		ОС–23	ОС–33	2
						ОР–23	ОР–33	2
			АУРС.F50.1709** / АУРС.F50.1710***	**/***		ОС–20	ОС–30	2
						ОР–20	ОР–30	2
			см. табл. остекления: АУРС.F50.1314 АУРС.F50.3.1315N / АУРС.F50.3.1315 АУРС.F50.3.1316N / АУРС.F50.3.1316 АУРС.F50.3.1317N / АУРС.F50.3.1317	/...		ОС–96	ОС–106	2
						ОР–96	ОР–106	2
			АУРС.F50.1815			ОС–77	ОС–87	1
						ОР–77	ОР–87	2
						130	130	2
						ОС–537	ОС–547	1
			АУРС.F50.2016			100	100	2
			АУРС.F50.0701*			ОС–152	ОС–162	2
						ОР–152	ОР–162	2
		рамы	АУРС.SL160.0948			2х(ОС+ОР–54)+1%	2х(ОС+ОР–74)+1%	1
						2х(ОС+ОР–115)+1%	2х(ОС+ОР–135)+1%	1
						2х(ОС+ОР–145)+1%	2х(ОС+ОР–165)+1%	1
			FRK98			2х(ОС+ОР–252)+1%	2х(ОС+ОР–272)+1%	1
			см. табл. остекления: FRK223* / FRK127 / FRK128 FRK129 / FRK130 / FRK131 FRK132	*/.../...		ОС–35 (для FRK223) ОС–26	ОС–45 (для FRK223) ОС–36	2
						ОР–35 (для FRK223) ОР–26	ОР–45 (для FRK223) ОР–36	2
			FRK38			2х(ОС+ОР–100)+1%	2х(ОС+ОР–120)+1%	1
Уплотнители	створки		FRK253			(ОС–164)+1%	(ОС–174)+1%	2
						(ОР–164)+1%	(ОР–174)+1%	2
			FRK254			ОС–62.5	ОС–72.5	2
						ОР–62.5	ОР–72.5	2
			см. табл. остекл.: FRK14 / FRK15 / FRK16 / FRK17 FRK18 / FRK19	/...		(ОС–152)+1%	(ОС–162)+1%	2
						(ОР–152)+1%	(ОР–162)+1%	2
			АУРС.F50.1959			80	80	4
						ОС–134	ОС–144	1
						(ОС–554)/2	(ОС–564)/2	2
						ОР–245	ОР–255	2
			FRK199*			ОС–152	ОС–162	2
						ОР–152	ОР–162	2
			FRK253–40			40х40	40х40	4
			АУРС.SL160.0948			ОС–96	ОС–106	2
						ОР–96	ОР–106	2
Комплектующие			Подкладка рихтовочная		–	100х50х3	100х50х3	4+(ОС+ОР)/200
	створки	рамы	Арт. проф. С48.0702: АУРС.F50.1950–09			31	31	4
			АУРС.W62.0957		–	36х36	36х36	4
			Арт. профиля АУРС.EF65.0811: АУРС.F50.1963			10	10	4
			Арт. профиля АУРС.EF65.0809: АУРС.F50.1961 (для АУРС.F50.1908) АУРС.F50.1961–01 (для АУРС.F50.1909) АУРС.F50.1961–02 (для АУРС.F50.1910) АУРС.F50.1961–03 (для АУРС.F50.1911)			18.4 (для АУРС.F50.1908) 30.4 (для АУРС.F50.1909) 42.4 (для АУРС.F50.1910) 52.4 (для АУРС.F50.1911)		4
			Арт. профиля С48.0702: АУРС.F50.1950–03			5	5	4
			АУРС.F50.1950–11			26.5	26.5	4
			см. табл. остекления: АУРС.F50.0941 / АУРС.F50.0941–02 АУРС.F50.0952–01 / АУРС.F50.0952–03	/...	–	100	100	2
			Подкладка рихтовочная		–	100х26х3/100х38х3 100х50х3/100х62х3	100х26х3/100х38х3 100х50х3/100х62х3	2
			Штифт 4х6–C11S08734		–	4х6	4х6	8
			Штифт 5х10DIN6325D		–	5х10	5х10	24
			Винт самонарезающий 3,9х10TX		–	3.9х10	3.9х10	8+(2х0С+ОР)/200
			Винт самонарезающий 3,9х16TX		–	3.9х16	3.9х16	4+(ОС+ОР)/200
			Заглушка декоративная АУРС.F50.0932		–	Ø8	Ø8	4+(ОС+ОР)/200
			Винт самонарезающий 3,9х16–A2ISO14586*		–	3.9х16	3.9х16	4+(ОС+ОР)/100

* только для толщины заполнения 22–26 мм
** для толщины наружного стекла А=6–8 мм
*** для толщины наружного стекла А=10–12 мм

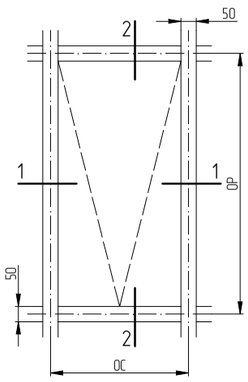

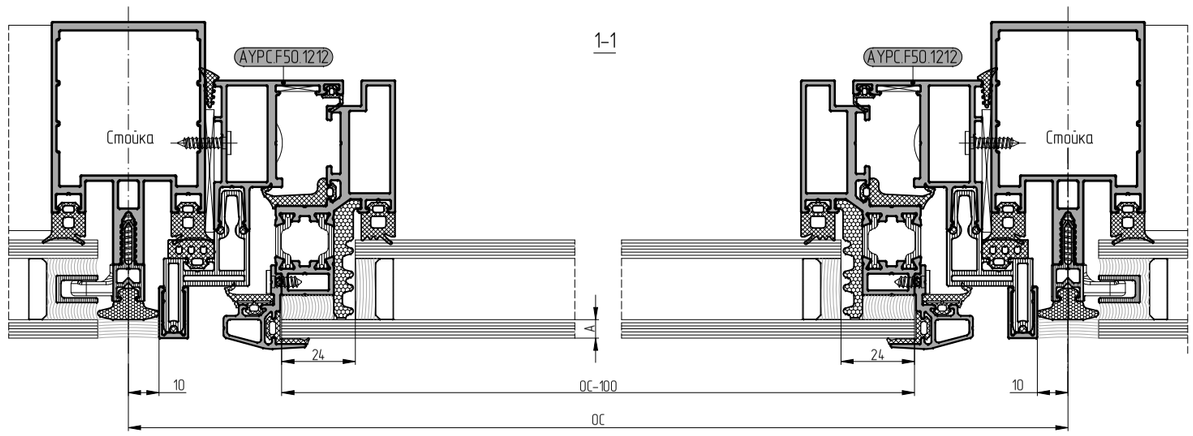

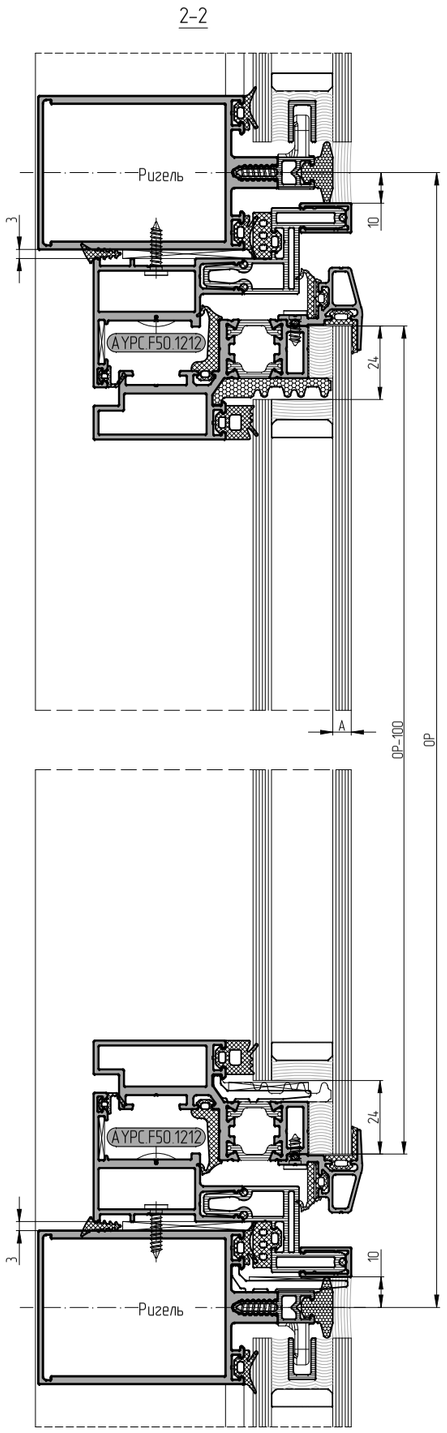

			Артикул	Сечение	Угол зарезки	Размер, мм F50SG/F50SSG	Кол-во, шт.
Профили	рамы		АУРС.F50.1212			ОС-56	2
						ОР-56	2
		см. табл. остекления	АУРС.F50.1908 / АУРС.F50.1909 АУРС.F50.1910	/...		ОС-23	2
						ОР-23	2
			АУРС.F50.1711* / АУРС.F50.1712**	* / **		ОС-20	2
						ОР-20	2
	створки	см. табл. остекления	АУРС.F50.1314 АУРС.F50.3.1315N / АУРС.F50.3.1315 АУРС.F50.3.1316N / АУРС.F50.3.1316	/...		ОС-96	2
						ОР-96	2
			АУРС.F50.1822* / АУРС.F50.1823**	* / **		ОС-62	2
						ОР-62	2
	рамы		АУРС.SL.160.094.8			2x(ОС+ОР-54)+1%	1
						2x(ОС+ОР-115)+1%	1
						2x(ОС+ОР-145)+1%	1
			FRK98			2x(ОС+ОР-252)+1%	1
		см. табл. остекления	FRK127 / FRK128 / FRK129 FRK130 / FRK131 / FRK132	/...		ОС-26	2
						ОР-26	2
			FRK38			2x(ОС+ОР-100)+1%	1
Уплотнители	створки		FRK253			(ОС-164)+1%	2
						(ОР-164)+1%	2
			FRK256* / FRK257**	/		ОС-90	2
						ОР-90	2
			FRK255			(ОС-142.5)+1%	2
						(ОР-142.5)+1%	2
		см. табл. остекл.	FRK14 / FRK15 / FRK16 FRK17 / FRK18 / FRK19	/...		(ОС-152)+1%	2
						(ОР-152)+1%	2
			АУРС.F50.1959			80	4
						ОС-134	1
						(ОС-554)/2	2
						ОР-245	2
			FRK253-40			40x40	4
			FRK255-40			40x40	4
			АУРС.SL.160.094.8			ОС-96	2
						ОР-96	2
Комплектующие	рамы		Подкладка рихтовочная		–	100x50x3	4+(ОС+ОР)/200
		Арт. проф. С48.0702	АУРС.F50.1950-09			31	4
			АУРС.W62.0957		–	36x36	4
		Арт. профиля АУРС.EF65.0811	АУРС.F50.1963			10	4
		Арт. профиля АУРС.EF65.0809	АУРС.F50.1961 (для АУРС.F50.1908) АУРС.F50.1961-01 (для АУРС.F50.1909) АУРС.F50.1961-02 (для АУРС.F50.1910)			18.4 (для АУРС.F50.1908) 30.4 (для АУРС.F50.1909) 42.4 (для АУРС.F50.1910)	4
	створки	Арт. профиля С48.0702	АУРС.F50.1950-03			5	4
			АУРС.F50.1950-11			26.5	4
		см. табл. остекления	АУРС.F50.0941 / АУРС.F50.0941-02 АУРС.F50.0952-01	/...	–	100	2
			Подкладка рихтовочная		–	100x26x3/100x38x3 100x50x3	2
			Штифт 4x6-C1ISO8734		–	4x6	8
			Штифт 5x10DIN6325D		–	5x10	24
			Винт самонарезающий 3,9x10TX		–	3.9x10	4+(ОС+ОР)/100
			Винт самонарезающий 3,9x16TX		–	3.9x16	4+(ОС+ОР)/200
			Заглушка декоративная АУРС.F50.0932		–	Ø8	4+(ОС+ОР)/200

* для толщины наружного стекла А=6-8 мм
** для толщины наружного стекла А=10-12 мм

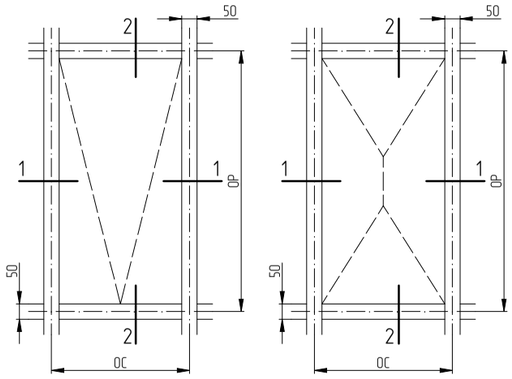

1–1

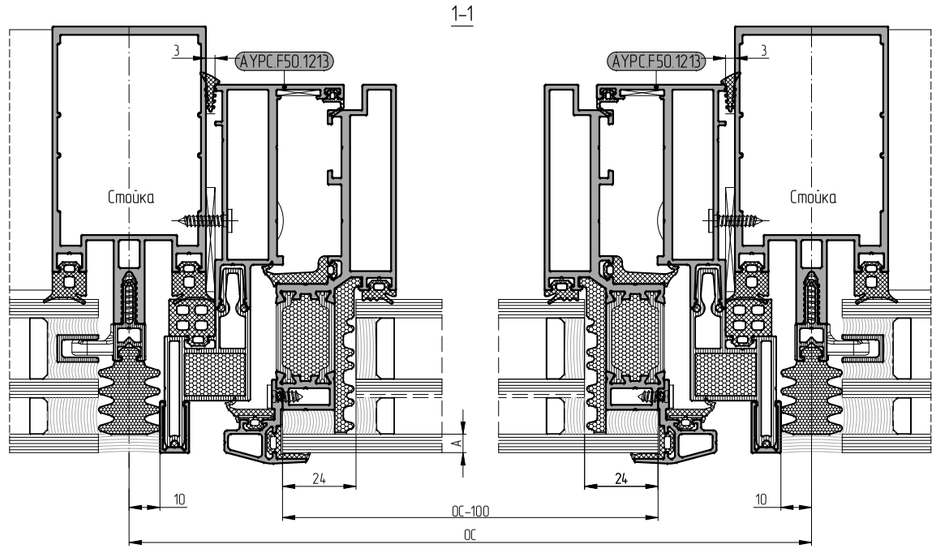

2–2

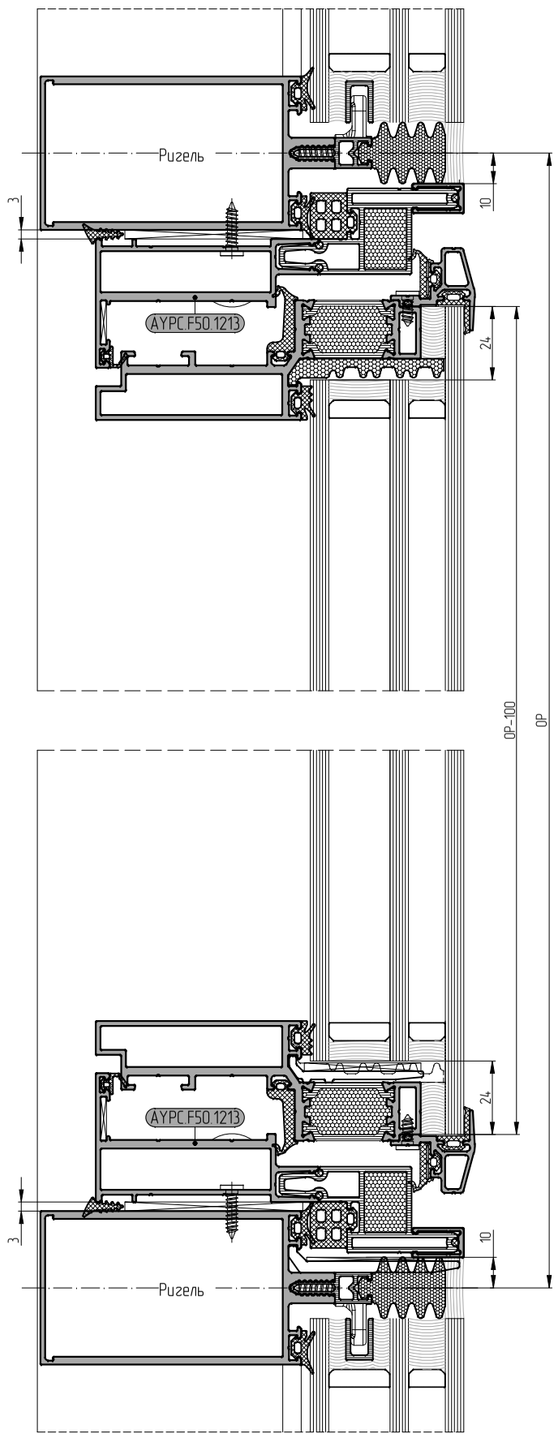

			Артикул	Сечение	Угол зарезки	Размер, мм F50SG/F50SSG	Кол-во, шт.
Профили	створки	рамы	AYPC.F50.1213			0C–56	2
						0P–56	2
		см. табл. остекления	AYPC.F50.1908 / AYPC.F50.1909 AYPC.F50.1910	/...		0C–23	2
						0P–23	2
			AYPC.F50.1711* / AYPC.F50.1712**	* / **		0C–20	2
						0P–20	2
		см. табл. остекления	AYPC.F50.1318 AYPC.F50.3.1319N / AYPC.F50.3.1319 AYPC.F50.3.1320N / AYPC.F50.3.1320	/...		0C–96	2
						0P–96	2
			AYPC.F50.1822* / AYPC.F50.1823**	* / **		0C–62	2
						0P–62	2
Уплотнители	створки	рамы	AYPC.SL.160.0948			2x(0C+0P–54)+1%	1
						2x(0C+0P–115)+1%	1
						2x(0C+0P–145)+1%	1
			FRK98			2x(0C+0P–252)+1%	1
		см. табл. остекления	FRK127 / FRK128 / FRK129 FRK130 / FRK131 / FRK132	/...		0C–26	2
						0P–26	2
			FRK38			2x(0C+0P–100)+1%	1
			FRK253			(0C–164)+1%	2
						(0P–164)+1%	2
			FRK256* / FRK257**	* / **		0C–90	2
						0P–90	2
			FRK255			(0C–142.5)+1%	2
						(0P–142.5)+1%	2
		см. табл. остекл.	FRK14 / FRK15 / FRK16 FRK17 / FRK18 / FRK19	/...		(0C–152)+1%	2
						(0P–152)+1%	2
			AYPC.F50.1959			80	4
						0C–134	1
						(0C–554)/2	2
						0P–245	2
			FRK253–40			40x40	4
			FRK255–40			40x40	4
			AYPC.SL.160.0948			0C–96	2
						0P–96	2
Комплектующие	рамы		Подкладка рихтовочная		–	100x50x3	4+(0C+0P)/200
		Арт. проф. C48.0702	AYPC.F50.1950–10			55.1	4
			AYPC.W62.0957		–	36x36	4
		Арт. профиля AYPC.EF65.0811	AYPC.F50.1963			10	4
		Арт. профиля AYPC.EF65.0809	AYPC.F50.1961 (для AYPC.F50.1908) AYPC.F50.1961–01 (для AYPC.F50.1909) AYPC.F50.1961–02 (для AYPC.F50.1910)			18.4 (для AYPC.F50.1908) 30.4 (для AYPC.F50.1909) 42.4 (для AYPC.F50.1910)	4
	створки		AYPC.F50.1977K		–	34	2
		Арт. профиля C48.0702	AYPC.F50.1950–03			5	4
			AYPC.F50.1950–12			50.5	4
		см. табл. остекления	AYPC.F50.0941 / AYPC.F50.0941–02 AYPC.F50.0952–01	/...	–	100	2
			Подкладка рихтовочная		–	100x26x3/100x38x3 100x50x3	2
	Штифт 4x6–C1ISO8734				–	4x6	16
	Штифт 5x10DIN6325D				–	5x10	32
	Винт самонарезающий 3,9x10TX				–	3.9x10	4+(0C+0P)/100
	Винт самонарезающий 3,9x16TX				–	3.9x16	4+(0C+0P)/200
	Заглушка декоративная AYPC.F50.0932				–	Ø8	4+(0C+0P)/200

* для толщины наружного стекла A=6–8 мм
** для толщины наружного стекла A=10–12 мм

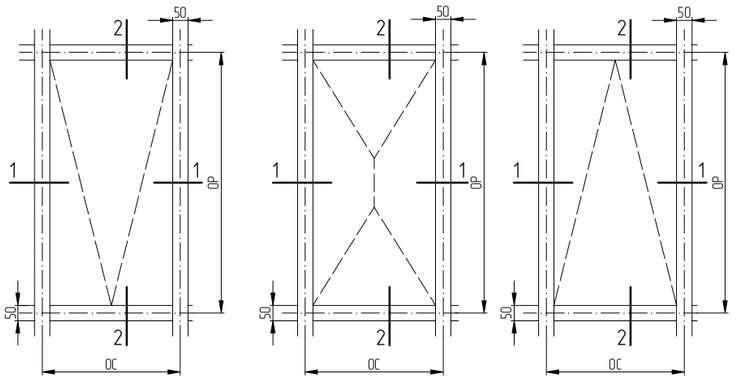

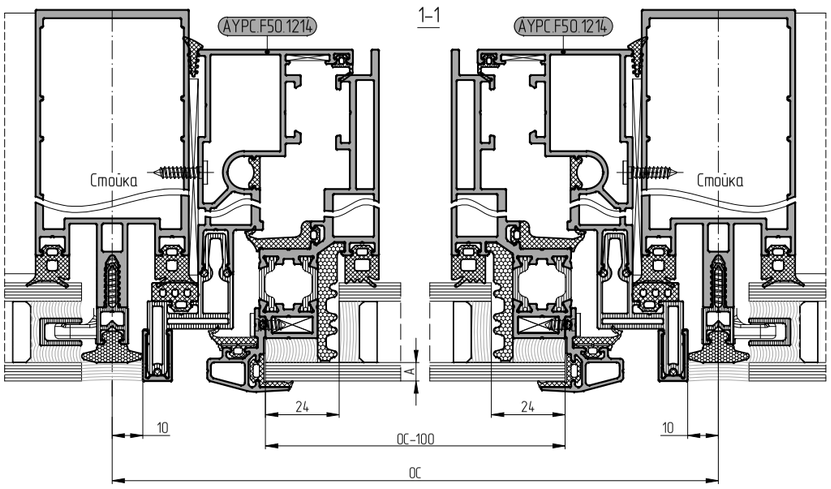

2–2

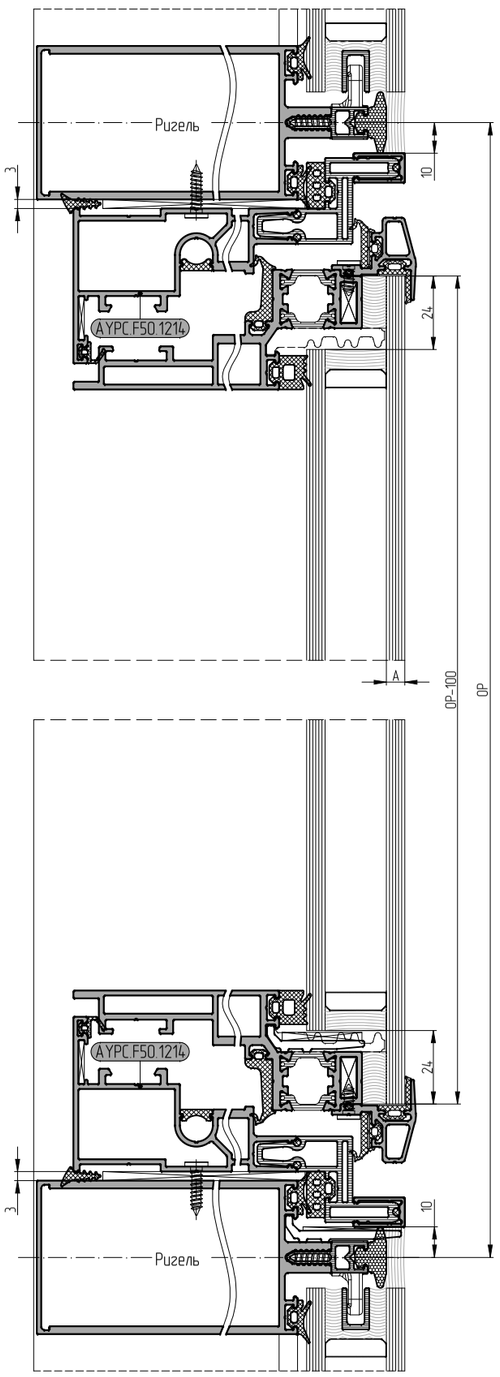

			Артикул	Сечение	Угол зарезки	Размер, мм F50SG/F50SSG	Кол-во, шт.
Профили	рамы		AYPC.F50.1214			0C–56	2
						0P–56	2
		см. табл. остекления	AYPC.F50.1908 / AYPC.F50.1909 AYPC.F50.1910	/...		0C–23	2
						0P–23	2
			AYPC.F50.1711* / AYPC.F50.1712**	* / **		0C–20	2
						0P–20	2
	створки	см. табл. остекления	AYPC.F50.1322 AYPC.F50.3.1323N / AYPC.F50.3.1323 AYPC.F50.3.1324N / AYPC.F50.3.1324	/...		0C–96	2
						0P–96	2
			AYPC.F50.1822* / AYPC.F50.1823**	* / **		0C–62	2
						0P–62	2
Уплотнители	рамы		AYPC.SL.160.0948			2x(0C+0P–54)+1%	1
						2x(0C+0P–115)+1%	1
						2x(0C+0P–145)+1%	1
			FRK98			2x(0C+0P–252)+1%	1
			FRK258			2x(0C+0P–178)+1%	1
		см. табл. остекления	FRK127 / FRK128 / FRK129 FRK130 / FRK131 / FRK132	/...		0C–26	2
						0P–26	2
			FRK38			2x(0C+0P–100)+1%	1
	створки		FRK253			(0C–164)+1%	2
						(0P–164)+1%	2
			FRK256* / FRK257**	/		0C–90	2
						0P–90	2
			FRK255			(0C–142.5)+1%	2
						(0P–142.5)+1%	2
		см. табл. остекл.	FRK14 / FRK15 / FRK16 FRK17 / FRK18 / FRK19	/...		(0C–152)+1%	2
						(0P–152)+1%	2
			AYPC.F50.1959			80	4
						0C–134	1
						(0C–554)/2	2
						0P–245	2
			FRK253–40			40x40	4
			FRK255–40			40x40	4
			AYPC.SL.160.0948			0C–96	2
						0P–96	2
Комплектующие	рамы		Подкладка рихтовочная		–	100x50x3	4+(0C+0P)/200
		Арт. профиля C48.0702	AYPC.F50.1950–13			42	4
		Арт. профиля W50.0703	AYPC.F50.1951–03			31.1	4
			AYPC.W62.0957		–	36x36	4
		Арт. профиля EF65.0811	AYPC.F50.1963			10	4
		Арт. профиля EF65.0809	AYPC.F50.1961 (для AYPC.F50.1908) AYPC.F50.1961–01 (для AYPC.F50.1909) AYPC.F50.1961–02 (для AYPC.F50.1910)			18.4 (для AYPC.F50.1908) 30.4 (для AYPC.F50.1909) 42.4 (для AYPC.F50.1910)	4
	створки		AYPC.F50.1977K		–	34	2
		Арт. профиля C48.0702	AYPC.F50.1950–03			5	4
			AYPC.F50.1950–12			50.5	4
		Арт. профиля EF65.0810	AYPC.F50.1962			35.1	4
		см. табл. остекления	AYPC.F50.0941 / AYPC.F50.0941–02 AYPC.F50.0952–01	/...	–	100	2
			Подкладка рихтовочная		–	100x26x3/100x38x3 100x50x3	2
Штифт 4x6–C1S08734					–	4x6	16
Штифт 5x8DIN6325D					–	5x8	8
Штифт 5x10DIN6325D					–	5x10	40
Винт самонарезающий 3,9x10TX					–	3.9x10	4+(0C+0P)/100
Винт самонарезающий 3,9x16TX					–	3.9x16	4+(0C+0P)/200
Заглушка декоративная AYPC.F50.0932					–	Ø8	4+(0C+0P)/200

* для толщины наружного стекла A=6–8 мм
** для толщины наружного стекла A=10–12 мм

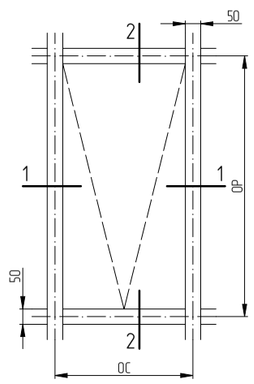

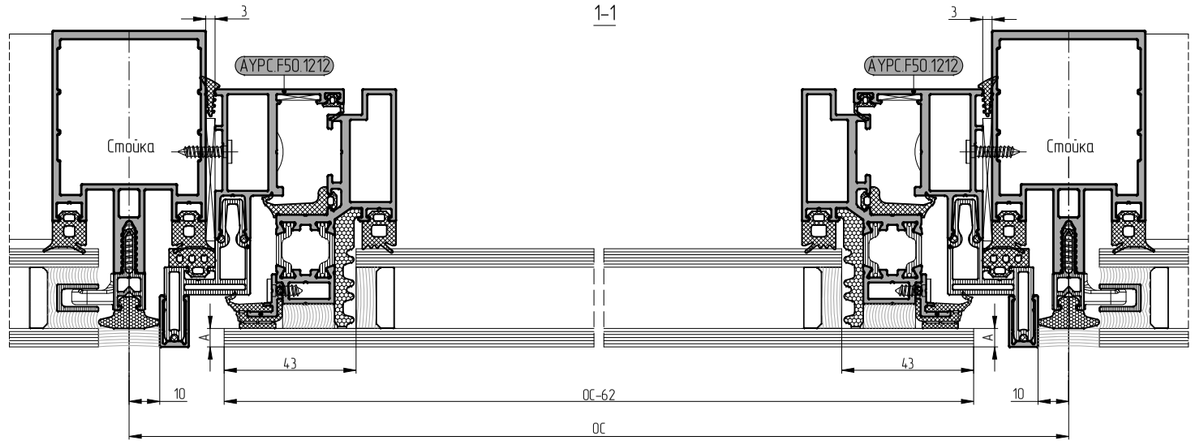

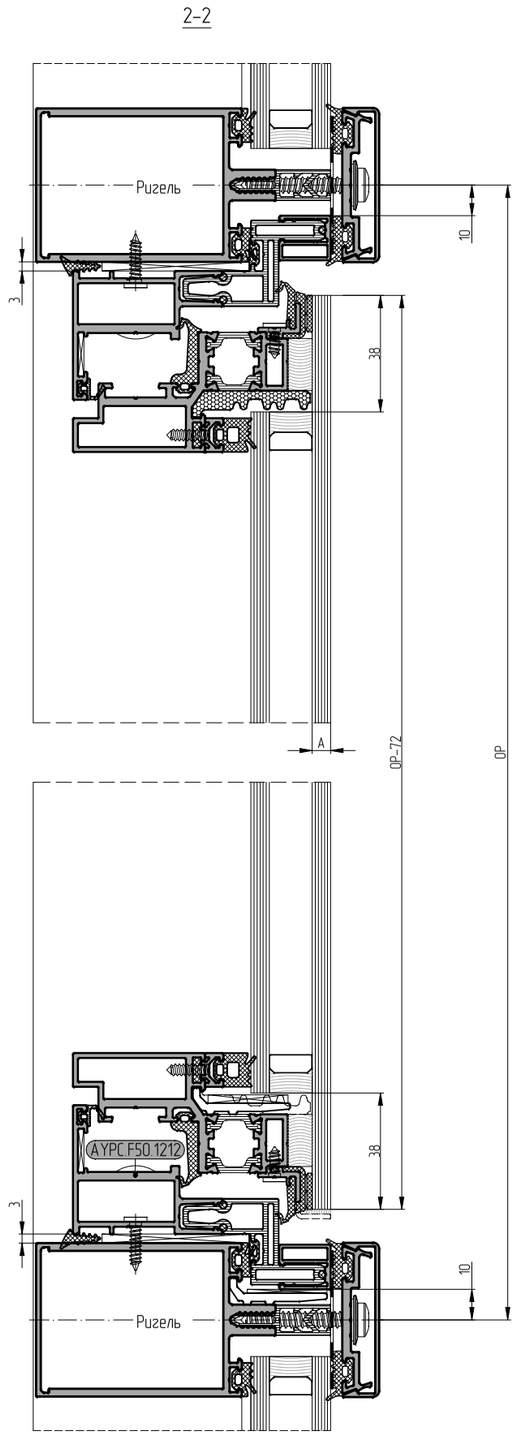

			Артикул	Сечение	Угол зарезки	Размер, мм F50HL	Кол-во, шт.
Профили	рамы		АУРС.F50.1212			ОС–56	2
						ОР–56	2
		см. табл. остекления	АУРС.F50.1908 / АУРС.F50.1909 АУРС.F50.1910	/...		ОС–23	2
						ОР–23	2
			АУРС.F50.1709* / АУРС.F50.1710**	*/**		ОС–20	2
			АУРС.F50.1711* / АУРС.F50.1712**	*/**		ОР–49	2
	створки	см. табл. остекления	АУРС.F50.1314 АУРС.F50.3.1315N / АУРС.F50.3.1315 АУРС.F50.3.1316N / АУРС.F50.3.1316	/...		ОС–96	2
						ОР–96	2
			АУРС.F50.1815			ОС–77	1
						ОР–77	2
						130	2
						ОС–537	1
			АУРС.F50.2016* /АУРС.F50.2017**	*/**		100	2
Уплотнители	рамы		АУРС.SL.160.0948	⊗		2x(ОС+ОР–54)+1%	1
						2x(ОС+ОР–115)+1%	1
						2x(ОС+ОР–145)+1%	1
			FRK98			2x(ОС+ОР–252)+1%	1
		см. табл. остекления	FRK127 / FRK128 / FRK129 FRK130 / FRK131 / FRK132	/...		ОС–26	2
						ОР–26	2
			FRK38			2x(ОС+ОР–100)+1%	1
	створки		FRK253			(ОС–164)+1%	2
						(ОР–164)+1%	2
			FRK254			ОС–62.5	2
						ОР–62.5	2
		см. табл. остекл.	FRK14 / FRK15 / FRK16 FRK17 / FRK18 / FRK19	/...		(ОС–152)+1%	2
						(ОР–152)+1%	2
			АУРС.F50.1959			80	4
						ОС–134	1
						(ОС–554)/2	2
						ОР–245	2
			FRK253–40			40x40	4
			АУРС.SL.160.0948	⊗		ОС–96	2
						ОР–96	2
Комплектующие	рамы		Подкладка рихтовочная		–	100x50x3	4+(ОС+ОР)/200
		Арт. проф. С48.0702	АУРС.F50.1950–09			31	4
			АУРС.W62.0957		–	36x36	4
		Арт. профиля АУРС.EF65.0811	АУРС.F50.1963			10	4
		Арт. профиля АУРС.EF65.0809	АУРС.F50.1961 (для АУРС.F50.1908) АУРС.F50.1961–01 (для АУРС.F50.1909) АУРС.F50.1961–02 (для АУРС.F50.1910)			18.4 (для АУРС.F50.1908) 30.4 (для АУРС.F50.1909) 42.4 (для АУРС.F50.1910)	4
	створки	Арт. профиля С48.0702	АУРС.F50.1950–03			5	4
			АУРС.F50.1950–11			26.5	4
		см. табл. остекления	АУРС.F50.0941 / АУРС.F50.0941–02 АУРС.F50.0952–01	/...	–	100	2
			Подкладка рихтовочная		–	100x26x3/100x38x3 100x50x3	2
	Штифт 4x6–C1S08734			○	–	4x6	8
	Штифт 5x10DIN6325D			○	–	5x10	24
	Винт самонарезающий 3,9x10TX			◎	–	3.9x10	4+(ОС+ОР)/100
	Винт самонарезающий 3,9x16TX			◎	–	3.9x16	4+(ОС+ОР)/200
	Заглушка декоративная АУРС.F50.0932				–	Ø8	4+(ОС+ОР)/200

* для толщины наружного стекла А=6–8 мм
** для толщины наружного стекла А=10–12 мм

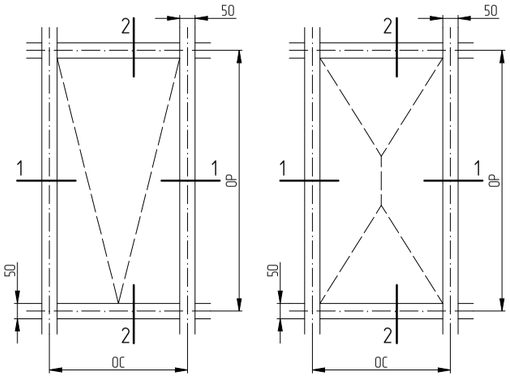

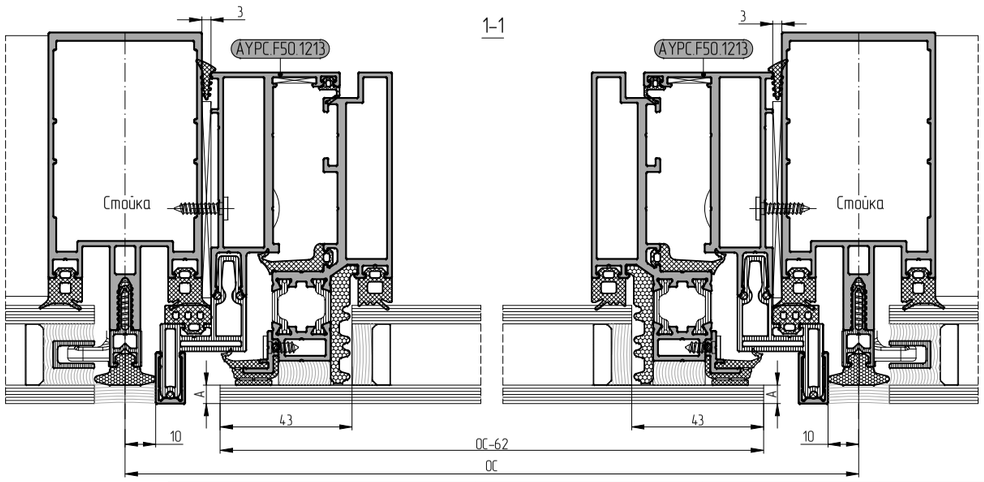

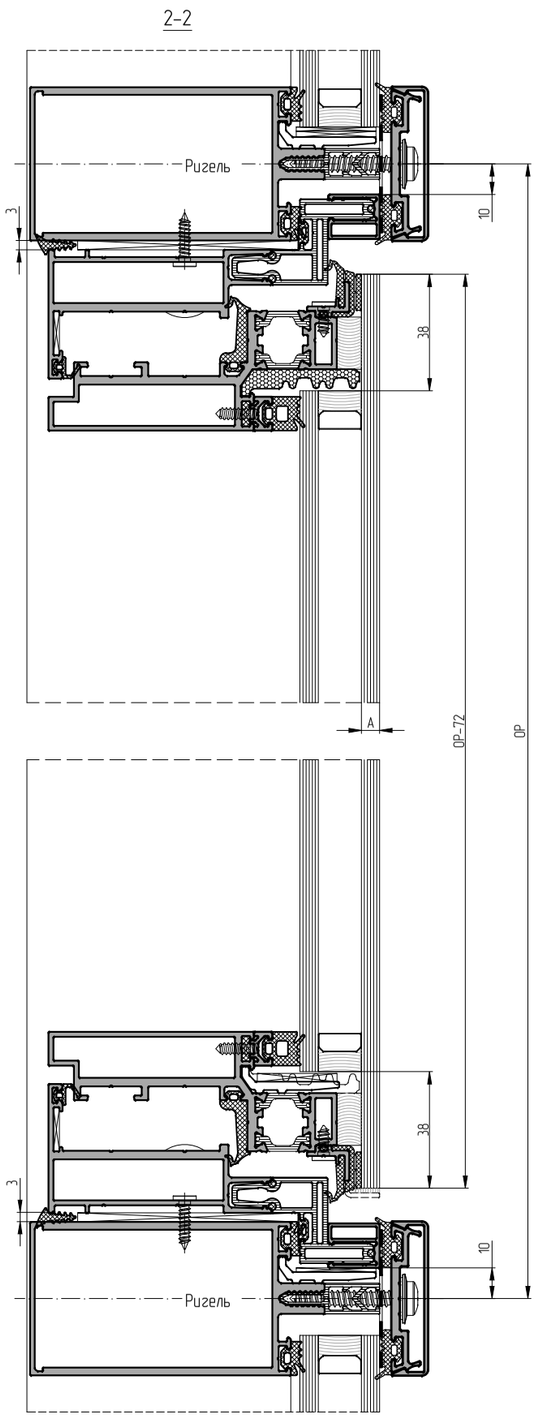

			Артикул	Сечение	Угол зарезки	Размер, мм F50HL	Кол-во, шт.
Профили	рамы		АУРС.F50.1213			ОС-56	2
						ОР-56	2
		см. табл. остекления	АУРС.F50.1908 / АУРС.F50.1909 АУРС.F50.1910	/...		ОС-23	2
						ОР-23	2
			АУРС.F50.1709* / АУРС.F50.1710**	*/**		ОС-20	2
			АУРС.F50.1711* / АУРС.F50.1712**	*/**		ОР-49	2
	створки	см. табл. остекления	АУРС.F50.1318 АУРС.F50.3.1319N / АУРС.F50.3.1319 АУРС.F50.3.1320N / АУРС.F50.3.1320	/...		ОС-96	2
						ОР-96	2
			АУРС.F50.1815			ОС-77	1
						ОР-77	2
						130	2
						ОС-537	1
			АУРС.F50.2016* / АУРС.F50.2017**	*/**		100	2
Уплотнители	рамы		АУРС.SL.160.0948			2x(ОС+ОР-54)+1%	1
						2x(ОС+ОР-115)+1%	1
						2x(ОС+ОР-145)+1%	1
			FRK98			2x(ОС+ОР-252)+1%	1
		см. табл. остекления	FRK127 / FRK128 / FRK129 FRK130 / FRK131 / FRK132	/...		ОС-26	2
						ОР-26	2
			FRK38			2x(ОС+ОР-100)+1%	1
	створки		FRK253			(ОС-164)+1%	2
						(ОР-164)+1%	2
			FRK254			ОС-62.5	2
						ОР-62.5	2
		см. табл. остекл.	FRK14 / FRK15 / FRK16 FRK17 / FRK18 / FRK19	/...		(ОС-152)+1%	2
						(ОР-152)+1%	2
			АУРС.F50.1959			80	4
						ОС-134	1
						(ОС-554)/2	2
						ОР-245	2
			FRK253-40		–	40x40	4
			АУРС.SL.160.0948			ОС-96	2
						ОР-96	2
Комплектующие			Подкладка рихтовочная		–	100x50x3	4+(ОС+ОР)/200
	рамы	Арт. проф. С48.0702	АУРС.F50.1950-10			55.1	4
			АУРС.W62.0957		–	36x36	4
		Арт. профиля АУРС.EF65.0811	АУРС.F50.1963			10	4
		Арт. профиля АУРС.EF65.0809	АУРС.F50.1961 (для АУРС.F50.1908) АУРС.F50.1961-01 (для АУРС.F50.1909) АУРС.F50.1961-02 (для АУРС.F50.1910)			18.4 (для АУРС.F50.1908) 30.4 (для АУРС.F50.1909) 42.4 (для АУРС.F50.1910)	4
	створки		АУРС.F50.1977К (для створок АУРС.F50.3.1320N / АУРС.F50.3.1320)			34	2
		Арт. профиля С48.0702	АУРС.F50.1950-03			5	4
			АУРС.F50.1950-12			50.5	4
		см. табл. остекления	АУРС.F50.0941 / АУРС.F50.0941-02 АУРС.F50.0952-01	/...	–	100	2
			Подкладка рихтовочная		–	100x26x3/100x38x3 100x50x3	2
Штифт 4x6-C1S08734					–	4x6	16
Штифт 5x10DIN6325D					–	5x10	32
Винт самонарезающий 3,9x10TX					–	3.9x10	4+(ОС+ОР)/100
Винт самонарезающий 3,9x16TX					–	3.9x16	4+(ОС+ОР)/200
Заглушка декоративная АУРС.F50.0932					–	Ø8	4+(ОС+ОР)/200

* для толщины наружного стекла А=6–8 мм
** для толщины наружного стекла А=10–12 мм

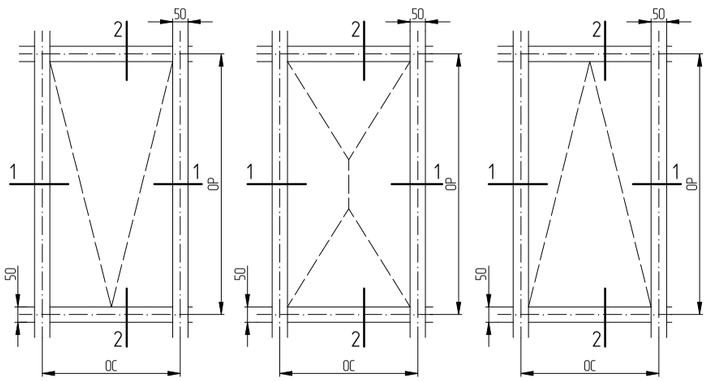

1-1

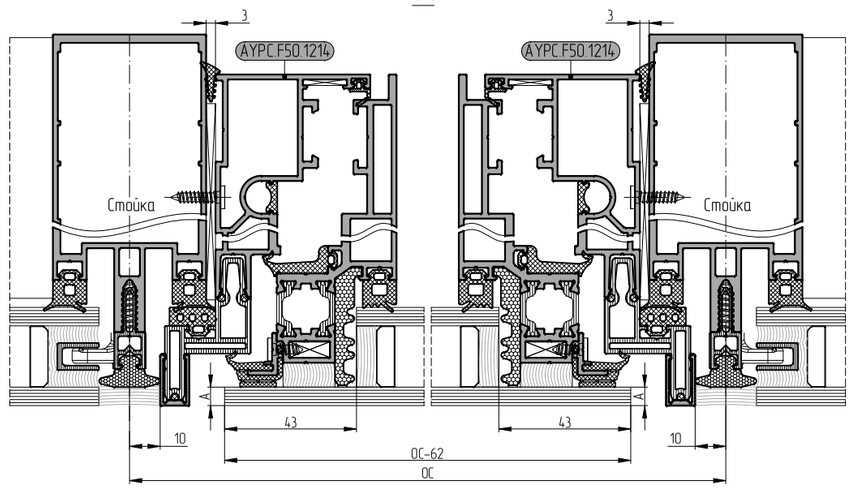

2-2

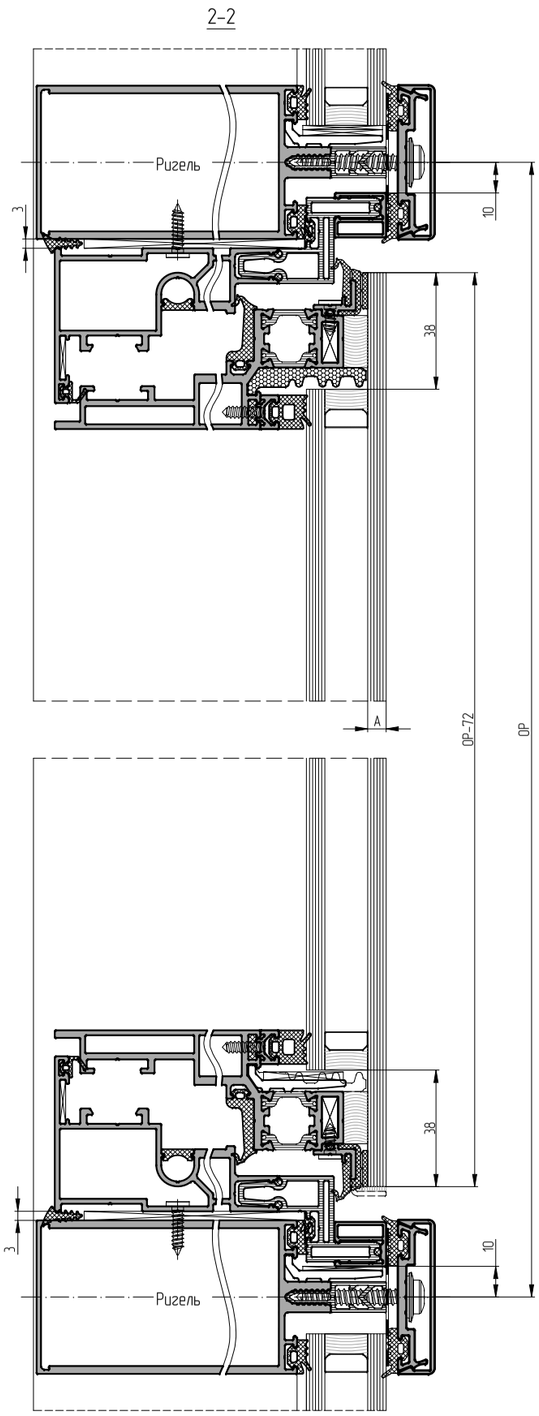

			Артикул	Сечение	Угол зарезки	Размер, мм F50HL	Кол-во, шт.
Профили	створки	рамы	AYPC.F50.1214			ОС-56	2
						ОР-56	2
			AYPC.F50.1908 / AYPC.F50.1909 AYPC.F50.1910	/...		ОС-23	2
						ОР-23	2
		см. табл. остекления	AYPC.F50.1709* / AYPC.F50.1710**	*/**		ОС-20	2
			AYPC.F50.1711* / AYPC.F50.1712**	*/**		ОР-49	2
		см. табл. остекления	AYPC.F50.1322 AYPC.F50.3.1323N / AYPC.F50.3.1323 AYPC.F50.3.1324N / AYPC.F50.3.1324	/...		ОС-96	2
						ОР-96	2
			AYPC.F50.1815			ОС-77	1
						ОР-77	2
						130	2
						ОС-537	1
			AYPC.F50.2016*/AYPC.F50.2017**	*/**		100	2
	рамы		AYPC.SL.160.0948			2x(ОС+ОР-54)+1%	1
						2x(ОС+ОР-115)+1%	1
						2x(ОС+ОР-145)+1%	1
			FRK98			2x(ОС+ОР-252)+1%	1
			FRK258			2x(ОС+ОР-178)+1%	1
		см.табл. остекл.	FRK127 / FRK128 / FRK129 FRK130 / FRK131 / FRK132	/...		ОС-26	2
						ОР-26	2
			FRK38			2x(ОС+ОР-100)+1%	1
Уплотнители	створки		FRK253			(ОС-164)+1%	2
						(ОР-164)+1%	2
			FRK254			ОС-62.5	2
						ОР-62.5	2
		см.табл. остекл.	FRK14 / FRK15 / FRK16 FRK17 / FRK18 / FRK19	/...		(ОС-152)+1%	2
						(ОР-152)+1%	2
			AYPC.F50.1959			80	4
						ОС-134	1
						(ОС-554)/2	2
						ОР-245	2
			FRK253-40		–	40x40	4
			AYPC.SL.160.0948			ОС-96	2
						ОР-96	2
Комплектующие	рамы		Подкладка рихтовочная		–	100x50x3	4+(ОС+ОР)/200
		Арт. профиля W50.0703	AYPC.F50.1950-13			42	4
		Арт. профиля C48.0702	AYPC.F50.1951-03			31.1	4
			AYPC.W62.0957		–	36x36	4
		Арт. профиля EF65.0811	AYPC.F50.1963			10	4
		Арт. профиля EF65.0809	AYPC.F50.1961 (для AYPC.F50.1908) AYPC.F50.1961-01 (для AYPC.F50.1909) AYPC.F50.1961-02 (для AYPC.F50.1910)			18.4 (для AYPC.F50.1908) 30.4 (для AYPC.F50.1909) 42.4 (для AYPC.F50.1910)	4
	створки		AYPC.F50.1977K (для створок AYPC.F50.3.1324N / AYPC.F50.3.1324)			34	2
		Арт. профиля C48.0702	AYPC.F50.1950-03			5	4
			AYPC.F50.1950-12			50.5	4
		Арт. профиля EF65.0810	AYPC.F50.1962			35.1	4
		см. табл. остекления	AYPC.F50.0941 / AYPC.F50.0941-02 AYPC.F50.0952-01	/...	–	100	2
			Подкладка рихтовочная		–	100x26x3/100x38x3 100x50x3	2
Штифт 4x6-C1ISO8734					–	4x6	16
Штифт 5x8DIN6325D					–	5x8	8
Штифт 5x10DIN6325D					–	5x10	40
Винт самонарезающий 3,9x10TX					–	3.9x10	4+(ОС+ОР)/100
Винт самонарезающий 3,9x16TX					–	3.9x16	4+(ОС+ОР)/200
Заглушка декоративная AYPC.F50.0932					–	Ø8	4+(ОС+ОР)/200

* для толщины наружного стекла A=6-8 мм
** для толщины наружного стекла A=10-12 мм

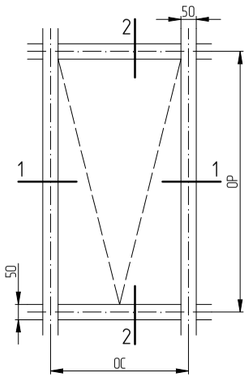

1–1

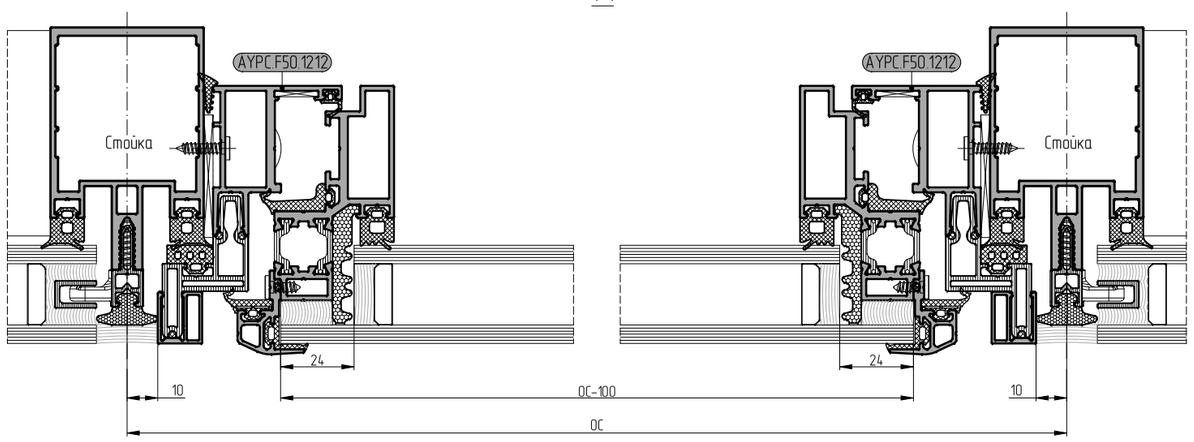

2–2

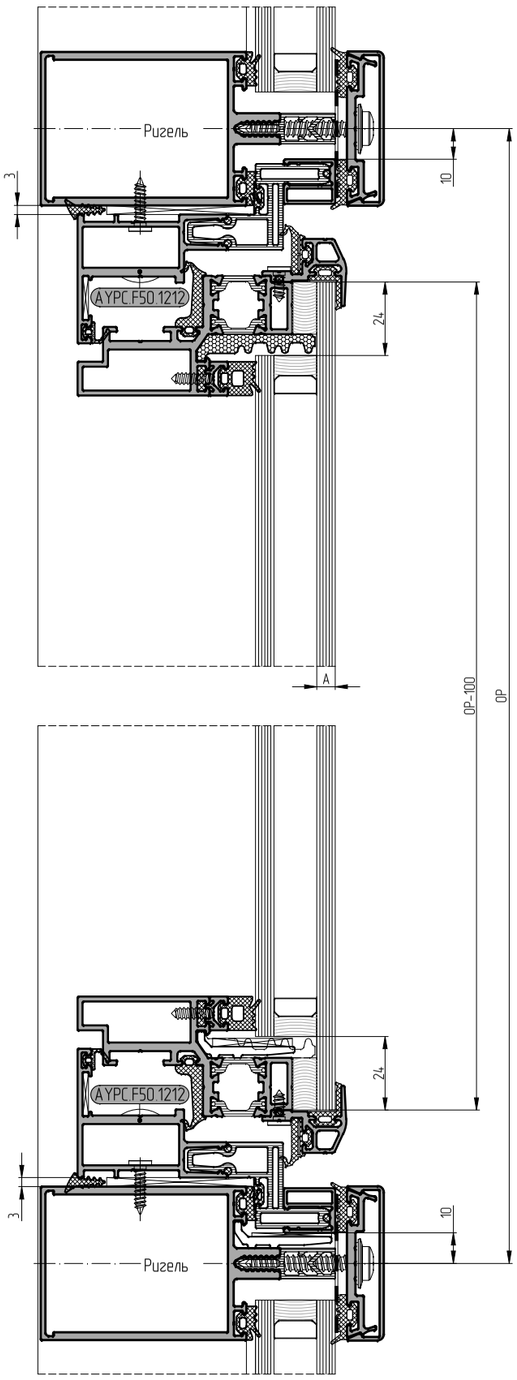

			Артикул	Сечение	Угол зарезки	Размер, мм F50HL	Кол-во, шт.
Профили	рамы		АУРС.F50.1212			ОС–56	2
						ОР–56	2
		см. табл. остекления	АУРС.F50.1908 / АУРС.F50.1909 АУРС.F50.1910	/...		ОС–23	2
						ОР–23	2
			АУРС.F50.1709* / АУРС.F50.1710**	* / **		ОС–20	2
						ОР–20	2
	створки	см. табл. остекления	АУРС.F50.1314 АУРС.F50.3.1315N / АУРС.F50.3.1315 АУРС.F50.3.1316N / АУРС.F50.3.1316	/...		ОС–96	2
						ОР–96	2
			АУРС.F50.1820* / АУРС.F50.1821**	* / **		ОС–72	2
						ОР–72	2
Уплотнители	рамы		АУРС.SL160.0948	⊗		2x(ОС+ОР–54)+1%	1
						2x(ОС+ОР–115)+1%	1
						2x(ОС+ОР–145)+1%	1
			FRK98			2x(ОС+ОР–252)+1%	1
		см. табл. остекления	FRK127 / FRK128 / FRK129 FRK130 / FRK131 / FRK132	/...		ОС–26	2
						ОР–26	2
			FRK38			2x(ОС+ОР–100)+1%	1
	створки		FRK253			(ОС–164)+1%	2
						(ОР–164)+1%	2
			FRK256* / FRK257**	/		ОС–90	2
						ОР–90	2
			FRK255			(ОС–142.5)+1%	2
						(ОР–142.5)+1%	2
		см. табл. остекл.	FRK14 / FRK15 / FRK16 FRK17 / FRK18 / FRK19	/...		(ОС–152)+1%	2
						(ОР–152)+1%	2
			АУРС.F50.1959			80	4
						ОС–134	1
						(ОС–554)/2	2
						ОР–245	2
			FRK253–40			40x40	4
			FRK255–40			40x40	4
			АУРС.SL160.0948	⊗		ОС–96	2
						ОР–96	2
Комплектующие			Подкладка рихтовочная		–	100x50x3	4+(ОС+ОР)/200
	рамы	Арт. проф. С48.0702	АУРС.F50.1950–09			31	4
			АУРС.W62.0957		–	36x36	4
		Арт. профиля АУРС.EF65.0811	АУРС.F50.1963			10	4
		Арт. профиля АУРС.EF65.0809	АУРС.F50.1961 (для АУРС.F50.1908) АУРС.F50.1961–01 (для АУРС.F50.1909) АУРС.F50.1961–02 (для АУРС.F50.1910)			18.4 (для АУРС.F50.1908) 30.4 (для АУРС.F50.1909) 42.4 (для АУРС.F50.1910)	4
	створки	Арт. профиля С48.0702	АУРС.F50.1950–03			5	4
			АУРС.F50.1950–11			26.5	4
		см. табл. остекления	АУРС.F50.0941 / АУРС.F50.0941–02 АУРС.F50.0952–01	/...	–	100	2
			Подкладка рихтовочная		–	100x26x3/100x38x3 100x50x3	2
	Штифт 4x6–C1SO8734			○	–	4x6	8
	Штифт 5x10DIN6325D			○	–	5x10	24
	Винт самонарезающий 3,9x10TX				–	3.9x10	4+(ОС+ОР)/100
	Винт самонарезающий 3,9x16TX				–	3.9x16	4+(ОС+ОР)/200
	Заглушка декоративная АУРС.F50.0932				–	Ø8	4+(ОС+ОР)/200

* для толщины наружного стекла А=6–8 мм
** для толщины наружного стекла А=10–12 мм

03.04.19

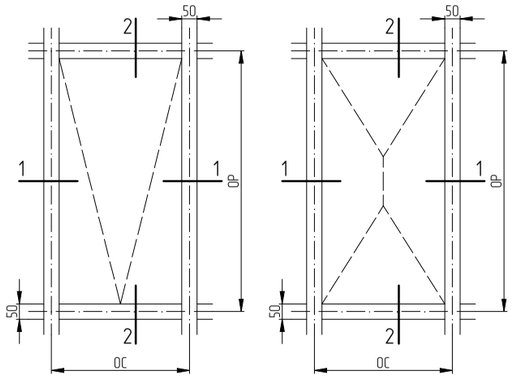

1–1

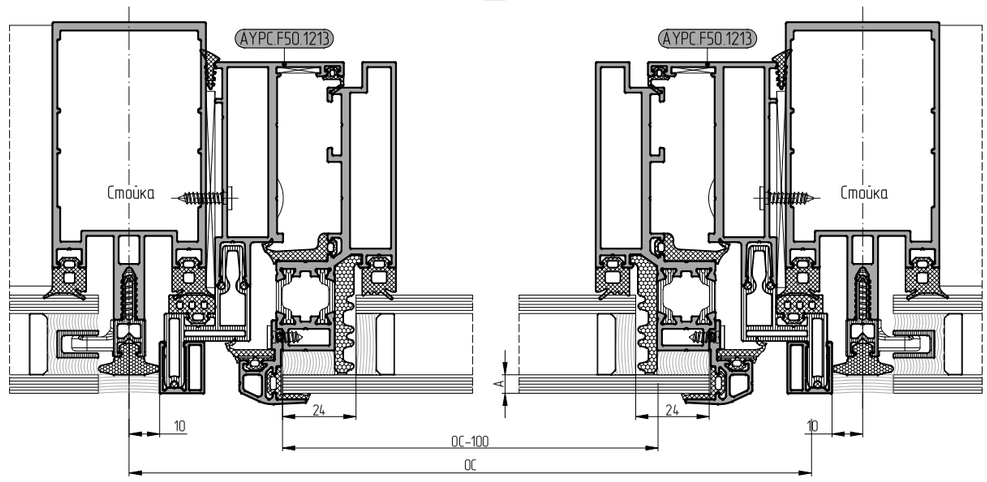

2–2

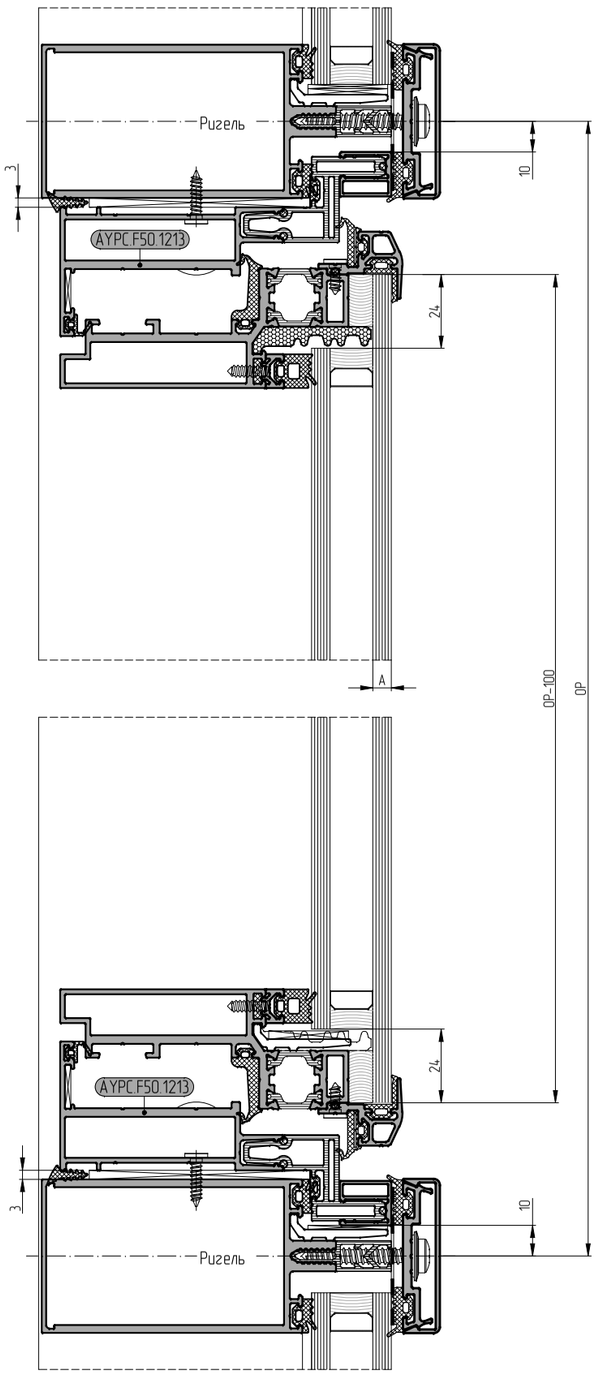

			Артикул	Сечение	Угол зарезки	Размер, мм F50HL	Кол-во, шт.
Профили	створки	рамы	AYPC.F50.1213			ОС–56	2
						ОР–56	2
		см. табл. остекления	AYPC.F50.1908 / AYPC.F50.1909 AYPC.F50.1910	/...		ОС–23	2
						ОР–23	2
			AYPC.F50.1709* / AYPC.F50.1710**	* / **		ОС–20	2
						ОР–20	2
		см. табл. остекления	AYPC.F50.1318 AYPC.F50.3.1319N / AYPC.F50.3.1319 AYPC.F50.3.1320N / AYPC.F50.3.1320	/...		ОС–96	2
						ОР–96	2
			AYPC.F50.1820* / AYPC.F50.1821**	* / **		ОС–72	2
						ОР–72	2
	рамы		AYPC.SL.160.0948			2x(ОС+ОР–54)+1%	1
						2x(ОС+ОР–115)+1%	1
						2x(ОС+ОР–145)+1%	1
			FRK98			2x(ОС+ОР–252)+1%	1
		см. табл. остекления	FRK127 / FRK128 / FRK129 FRK130 / FRK131 / FRK132	/...		ОС–26	2
						ОР–26	2
			FRK38			2x(ОС+ОР–100)+1%	1
Уплотнители	створки		FRK253			(ОС–164)+1%	2
						(ОР–164)+1%	2
			FRK256* / FRK257**	/		ОС–90	2
						ОР–90	2
			FRK255			(ОС–142.5)+1%	2
						(ОР–142.5)+1%	2
		см. табл. остекл.	FRK14 / FRK15 / FRK16 FRK17 / FRK18 / FRK19	/...		(ОС–152)+1%	2
						(ОР–152)+1%	2
			AYPC.F50.1959			80	4
						ОС–134	1
						(ОС–554)/2	2
						ОР–245	2
			FRK253–40			40x40	4
			FRK255–40			40x40	4
			AYPC.SL.160.0948			ОС–96	2
						ОР–96	2
Комплектующие	рамы		Подкладка рихтовочная		–	100x50x3	4+(ОС+ОР)/200
		Арт. проф. С48.0702	AYPC.F50.1950–10			55.1	4
			AYPC.W62.0957		–	36x36	4
		Арт. профиля AYPC.EF65.0811	AYPC.F50.1963			10	4
		Арт. профиля AYPC.EF65.0809	AYPC.F50.1961 (для AYPC.F50.1908) AYPC.F50.1961–01 (для AYPC.F50.1909) AYPC.F50.1961–02 (для AYPC.F50.1910)			18.4 (для AYPC.F50.1908) 30.4 (для AYPC.F50.1909) 42.4 (для AYPC.F50.1910)	4
	створки		AYPC.F50.1977K (для створок AYPC.F50.3.1320N / AYPC.F50.3.1320)			34	2
		Арт. профиля С48.0702	AYPC.F50.1950–03			5	4
			AYPC.F50.1950–12			50.5	4
		см. табл. остекления	AYPC.F50.0941 / AYPC.F50.0941–02 AYPC.F50.0952–01	/...	–	100	2
			Подкладка рихтовочная		–	100x26x3/100x38x3 100x50x3	2
			Штифт 4x6–C1S08734		–	4x6	16
			Штифт 5x10DIN6325D		–	5x10	32
			Винт самонарезающий 3,9x10TX		–	3.9x10	4+(ОС+ОР)/100
			Винт самонарезающий 3,9x16TX		–	3.9x16	4+(ОС+ОР)/200
			Заглушка декоративная AYPC.F50.0932		–	Ø8	4+(ОС+ОР)/200

* для толщины наружного стекла А=6–8 мм
** для толщины наружного стекла А=10–12 мм

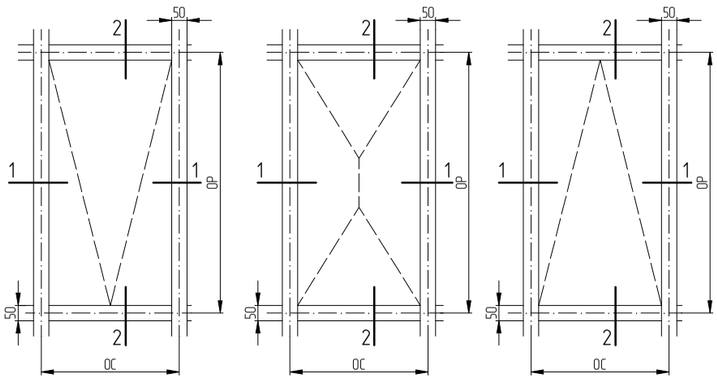

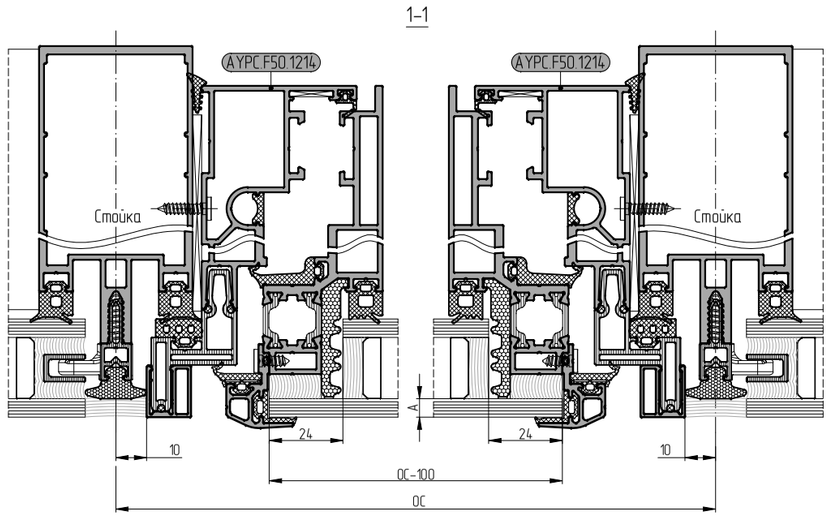

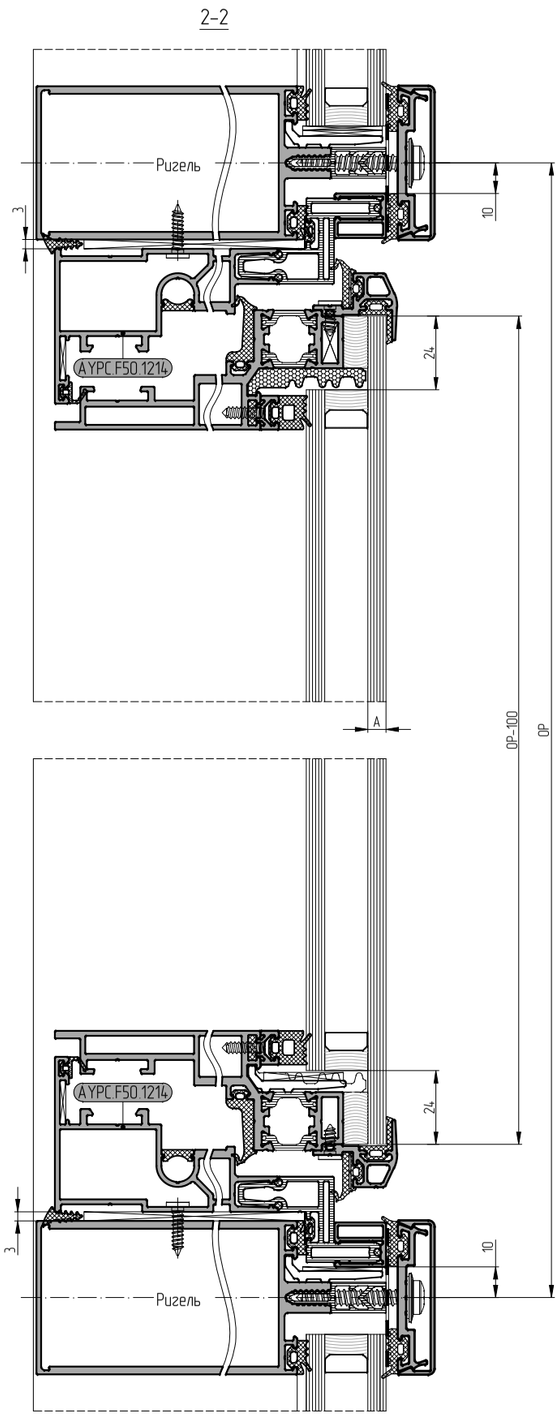

			Артикул	Сечение	Угол зарезки	Размер, мм F50HL	Кол-во, шт.
Профили	рамы		АУРС.F50.1214			ОС–56	2
						ОР–56	2
		см. табл. остекления	АУРС.F50.1908 / АУРС.F50.1909 АУРС.F50.1910	/...		ОС–23	2
						ОР–23	2
			АУРС.F50.1709* / АУРС.F50.1710**	* / **		ОС–20	2
						ОР–20	2
	створки	см. табл. остекления	АУРС.F50.1322 АУРС.F50.3.1323N / АУРС.F50.3.1323 АУРС.F50.3.1324N / АУРС.F50.3.1324	/...		ОС–96	2
						ОР–96	2
			АУРС.F50.1820* / АУРС.F50.1821**	* / **		ОС–72	2
						ОР–72	2
Уплотнители	рамы		АУРС.SL.160.0948			2x(ОС+ОР–54)+1%	1
						2x(ОС+ОР–115)+1%	1
						2x(ОС+ОР–145)+1%	1
			FRK98			2x(ОС+ОР–252)+1%	1
			FRK258			2x(ОС+ОР–178)+1%	1
		см.табл. остекл.	FRK127 / FRK128 / FRK129 FRK130 / FRK131 / FRK132	/...		ОС–26	2
						ОР–26	2
			FRK38			2x(ОС+ОР–100)+1%	1
	створки		FRK253			(ОС–164)+1%	2
						(ОР–164)+1%	2
			FRK256* / FRK257**	/		ОС–90	2
						ОР–90	2
			FRK255			(ОС–142.5)+1%	2
						(ОР–142.5)+1%	2
		см.табл. остекл.	FRK14 / FRK15 / FRK16 FRK17 / FRK18 / FRK19	/...		(ОС–152)+1%	2
						(ОР–152)+1%	2
			АУРС.F50.1959			80	4
						ОС–134	1
						(ОС–554)/2	2
						ОР–245	2
			FRK253–40			40x40	4
			FRK255–40			40x40	4
			АУРС.SL.160.0948			ОС–96	2
						ОР–96	2
Комплектующие	рамы		Подкладка рихтовочная		–	100x50x3	4+(ОС+ОР)/200
		Арт. профиля С48.0702	АУРС.F50.1950–13			42	4
		Арт. профиля W50.0703	АУРС.F50.1951–03			31.1	4
			АУРС.W62.0957		–	36x36	4
		Арт. профиля EF65.0811	АУРС.F50.1963			10	4
		Арт. профиля EF65.0809	АУРС.F50.1961 (для АУРС.F50.1908) АУРС.F50.1961–01 (для АУРС.F50.1909) АУРС.F50.1961–02 (для АУРС.F50.1910)			18.4 (для АУРС.F50.1908) 30.4 (для АУРС.F50.1909) 42.4 (для АУРС.F50.1910)	4
	створки	Арт. профиля С48.0702	АУРС.F50.1950–03			5	4
			АУРС.F50.1950–12			50.5	4
		Арт. профиля EF65.0810	АУРС.F50.1962			35.1	4
			АУРС.F50.1977К (для створок АУРС.F50.3.1324N / АУРС.F50.3.1324)			34	2
		см. табл. остекления	АУРС.F50.0941 / АУРС.F50.0941–02 АУРС.F50.0952–01	/...	–	100	2
			Подкладка рихтовочная		–	100x26x3/100x38x3 100x50x3	2
			Штифт 4x6–C1S08734		–	4x6	16
			Штифт 5x10DIN6325D		–	5x10	40
			Штифт 5x8DIN6325D		–	5x8	8
			Винт самонарезающий 3,9x10TX		–	3.9x10	4+(ОС+ОР)/100
			Винт самонарезающий 3,9x16TX		–	3.9x16	4+(ОС+ОР)/200
			Заглушка декоративная АУРС.F50.0932		–	Ø8	4+(ОС+ОР)/200

* для толщины наружного стекла А=6–8 мм
** для толщины наружного стекла А=10–12 мм

03.04.21

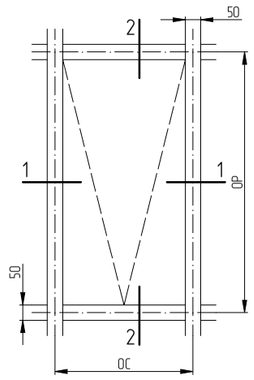

1–1

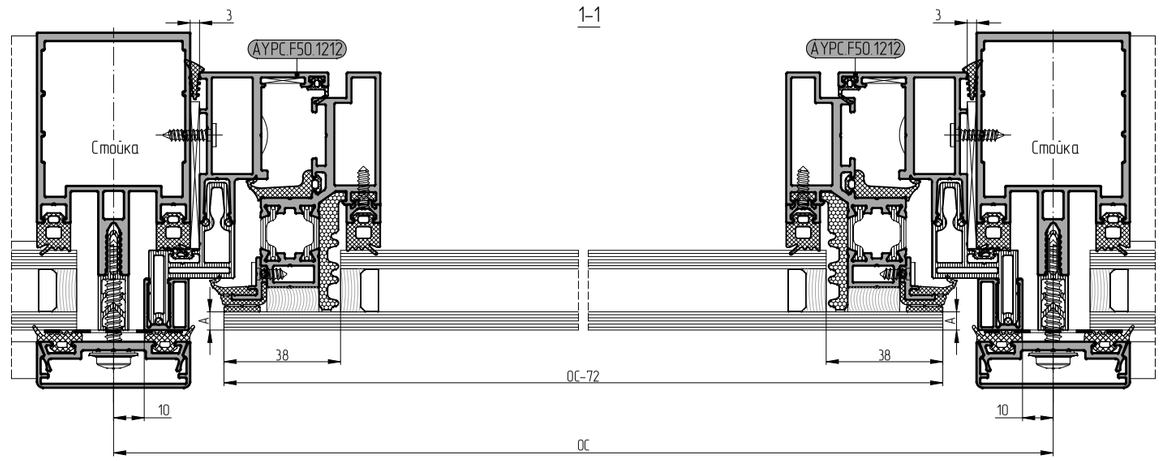

2–2

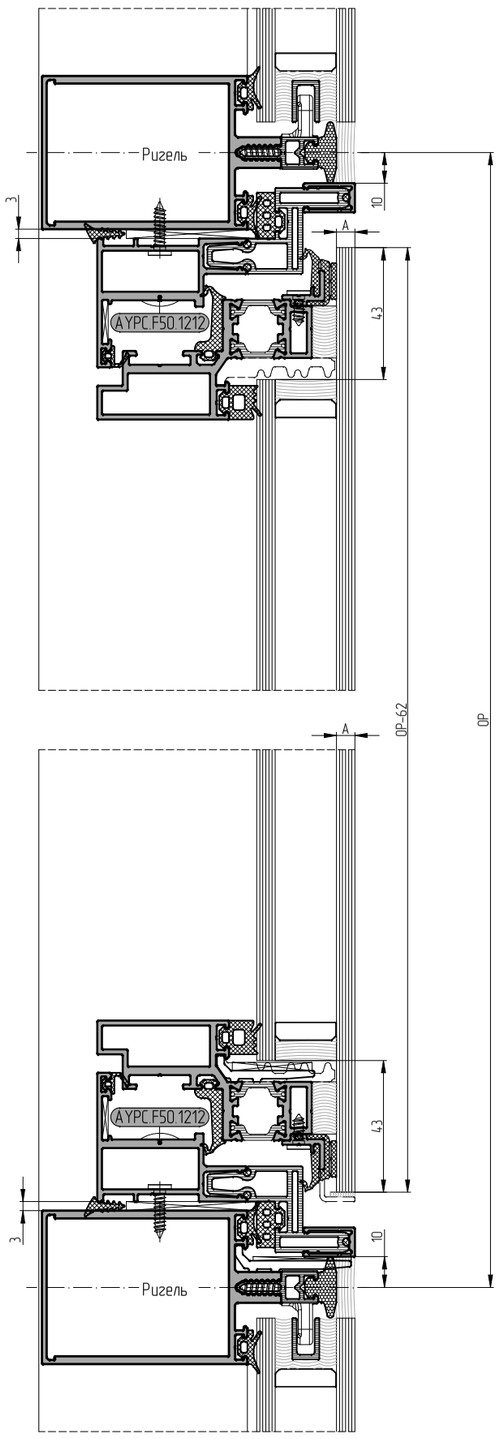

			Артикул	Сечение	Угол зарезки	Размер, мм F50VL	Кол-во, шт.
Профили	рамы		АУРС.F50.1212			ОС–56	2
						ОР–56	2
		см. табл. остекления	АУРС.F50.1908 / АУРС.F50.1909 АУРС.F50.1910	/...		ОС–23	2
						ОР–23	2
			АУРС.F50.1709* / АУРС.F50.1710**	*/**		ОР–39	2
			АУРС.F50.1711* / АУРС.F50.1712**	*/**		ОС–20	2
	створки	см. табл. остекления	АУРС.F50.1314 АУРС.F50.3.1315N / АУРС.F50.3.1315 АУРС.F50.3.1316N / АУРС.F50.3.1316	/...		ОС–96	2
						ОР–96	2
			АУРС.F50.1815			ОС–77	1
						ОР–77	2
						130	2
						ОС–537	1
			АУРС.F50.2016* / АУРС.F50.2017**			100	2
Уплотнители	рамы		АУРС.SL.160.0948			2x(ОС+ОР–54)+1%	1
						2x(ОС+ОР–115)+1%	1
						2x(ОС+ОР–145)+1%	1
			FRK98			2x(ОС+ОР–252)+1%	1
		см. табл. остекления	FRK127 / FRK128 / FRK129 FRK130 / FRK131 / FRK132	/...		ОС–26	2
						ОР–26	2
			FRK38			2x(ОС+ОР–100)+1%	1
	створки		FRK253			(ОС–164)+1%	2
						(ОР–164)+1%	2
			FRK254			ОС–62.5	2
						ОР–62.5	2
		см. табл. остекл.	FRK14 / FRK15 / FRK16 FRK17 / FRK18 / FRK19	/...		(ОС–152)+1%	2
						(ОР–152)+1%	2
			АУРС.F50.1959			80	4
						ОС–134	1
						(ОС–554)/2	2
						ОР–245	2
			FRK253–40			40x40	4
			АУРС.SL.160.0948			ОС–96	2
						ОР–96	2
Комплектующие			Подкладка рихтовочная		–	100x50x3	4+(ОС+ОР)/200
	рамы	Арт. проф. С48.0702	АУРС.F50.1950–09			31	4
			АУРС.W62.0957		–	36x36	4
		Арт. профиля АУРС.EF65.0811	АУРС.F50.1963			10	4
		Арт. профиля АУРС.EF65.0809	АУРС.F50.1961 (для АУРС.F50.1908) АУРС.F50.1961–01 (для АУРС.F50.1909) АУРС.F50.1961–02 (для АУРС.F50.1910)			18.4 (для АУРС.F50.1908) 30.4 (для АУРС.F50.1909) 42.4 (для АУРС.F50.1910)	4
	створки	Арт. профиля С48.0702	АУРС.F50.1950–03			5	4
			АУРС.F50.1950–11			26.5	4
		см. табл. остекления	АУРС.F50.0941 / АУРС.F50.0941–02 АУРС.F50.0952–01	/...	–	100	2
			Подкладка рихтовочная		–	100x26x3/100x38x3 100x50x3	2
	Штифт 4x6–C1S08734				–	4x6	8
	Штифт 5x10DIN6325D				–	5x10	24
	Винт самонарезающий 3,9x10TX				–	3.9x10	4+(ОС+ОР)/100
	Винт самонарезающий 3,9x16TX				–	3.9x16	4+(ОС+ОР)/200
	Заглушка декоративная АУРС.F50.0932				–	Ø8	4+(ОС+ОР)/200

* для толщины наружного стекла А=6–8 мм
** для толщины наружного стекла А=10–12 мм

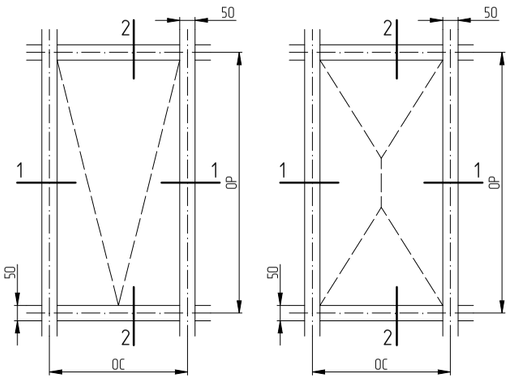

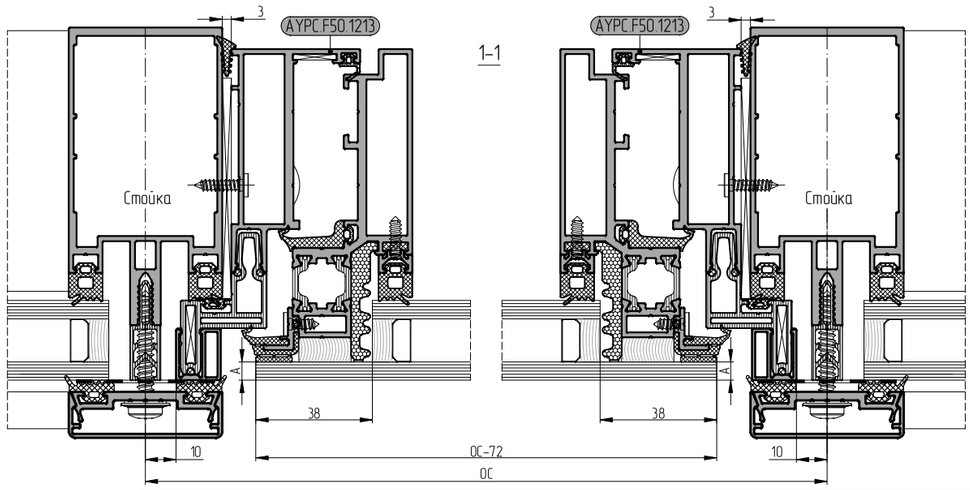

2–2

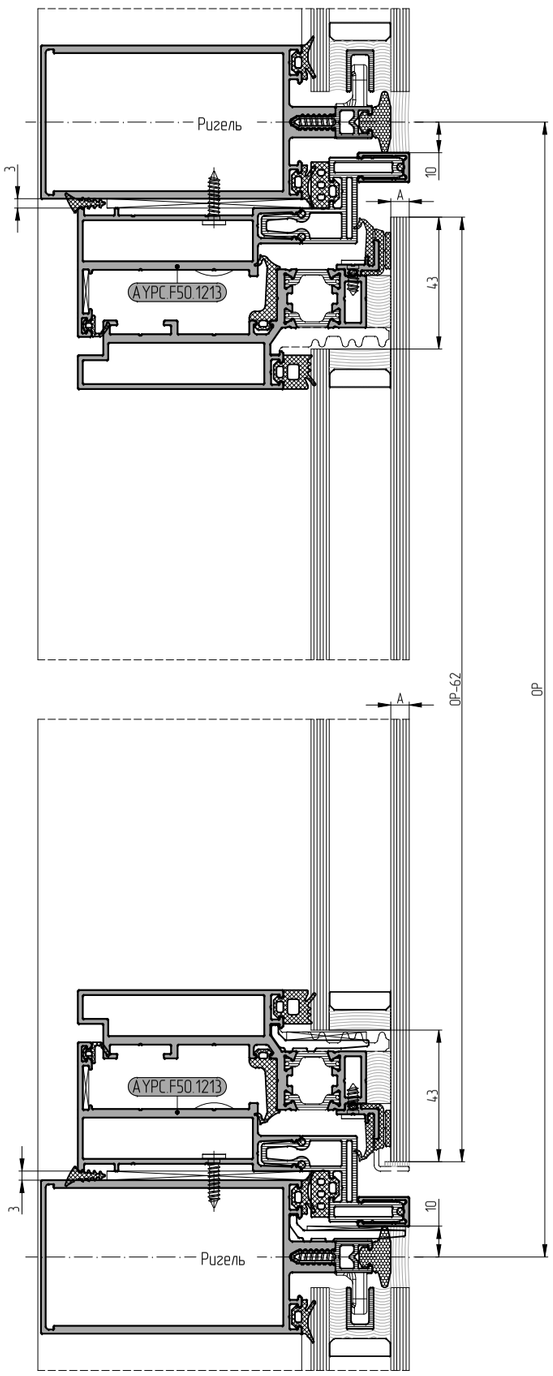

			Артикул	Сечение	Угол зарезки	Размер, мм F50VL	Кол-во, шт.
Профили	рамы		АУРС.F50.1213			ОС–56	2
						ОР–56	2
		см. табл. остекления	АУРС.F50.1908 / АУРС.F50.1909 АУРС.F50.1910	/...		ОС–23	2
						ОР–23	2
			АУРС.F50.1709* / АУРС.F50.1710**	*/**		ОР–39	2
			АУРС.F50.1711* / АУРС.F50.1712**	*/**		ОС–20	2
		см. табл. остекления	АУРС.F50.1318 АУРС.F50.3.1319N / АУРС.F50.3.1319 АУРС.F50.3.1320N / АУРС.F50.3.1320	/...		ОС–96	2
						ОР–96	2
	створки		АУРС.F50.1815			ОС–77	1
						ОР–77	2
						130	2
						ОС–537	1
			АУРС.F50.2016* / АУРС.F50.2017**			100	2
Уплотнители	рамы		АУРС.SL.160.0948			2x(ОС+ОР–54)+1%	1
						2x(ОС+ОР–115)+1%	1
						2x(ОС+ОР–145)+1%	1
			FRK98			2x(ОС+ОР–252)+1%	1
		см. табл. остекления	FRK127 / FRK128 / FRK129 FRK130 / FRK131 / FRK132	/...		ОС–26	2
						ОР–26	2
			FRK38			2x(ОС+ОР–100)+1%	1
	створки		FRK253			(ОС–164)+1%	2
						(ОР–164)+1%	2
			FRK254			ОС–62.5	2
						ОР–62.5	2
		см. табл. остекл.	FRK14 / FRK15 / FRK16 FRK17 / FRK18 / FRK19	/...		(ОС–152)+1%	2
						(ОР–152)+1%	2
			АУРС.F50.1959			80	4
						ОС–134	1
						(ОС–554)/2	2
						ОР–245	2
			FRK253–40		–	40x40	4
			АУРС.SL.160.0948			ОС–96	2
						ОР–96	2
Комплектующие	рамы		Подкладка рихтовочная		–	100x50x3	4+(ОС+ОР)/200
		Арт. проф. С48.0702	АУРС.F50.1950–10			55.1	4
			АУРС.W62.0957		–	36x36	4
		Арт. профиля АУРС.EF65.0811	АУРС.F50.1963			10	4
		Арт. профиля АУРС.EF65.0809	АУРС.F50.1961 (для АУРС.F50.1908) АУРС.F50.1961–01 (для АУРС.F50.1909) АУРС.F50.1961–02 (для АУРС.F50.1910)			18.4 (для АУРС.F50.1908) 30.4 (для АУРС.F50.1909) 42.4 (для АУРС.F50.1910)	4
	створки		АУРС.F50.1977К (для створок АУРС.F50.3.1320N / АУРС.F50.3.1320)			34	2
		Арт. профиля С48.0702	АУРС.F50.1950–03			5	4
			АУРС.F50.1950–12			50.5	4
		см. табл. остекления	АУРС.F50.0941 / АУРС.F50.0941–02 АУРС.F50.0952–01	/...	–	100	2
			Подкладка рихтовочная		–	100x26x3/100x38x3 100x50x3	2
Штифт 4x6–C1S08734					–	4x6	16
Штифт 5x10DIN6325D					–	5x10	32
Винт самонарезающий 3,9x10TX					–	3.9x10	4+(ОС+ОР)/100
Винт самонарезающий 3,9x16TX					–	3.9x16	4+(ОС+ОР)/200
Заглушка декоративная АУРС.F50.0932					–	Ø8	4+(ОС+ОР)/200

* для толщины наружного стекла А=6–8 мм
** для толщины наружного стекла А=10–12 мм

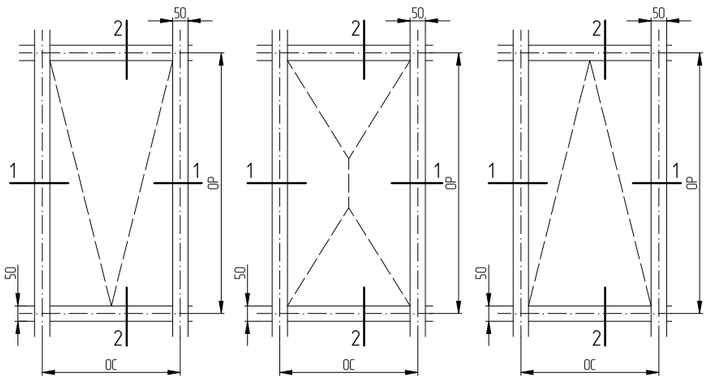

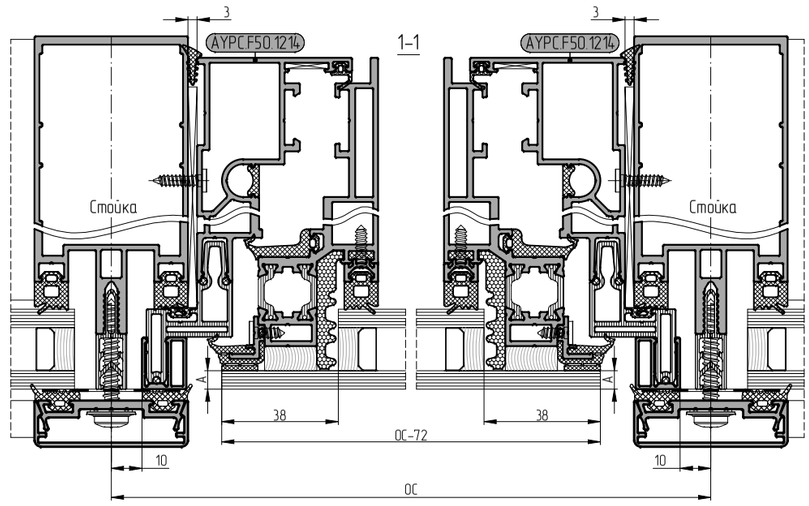

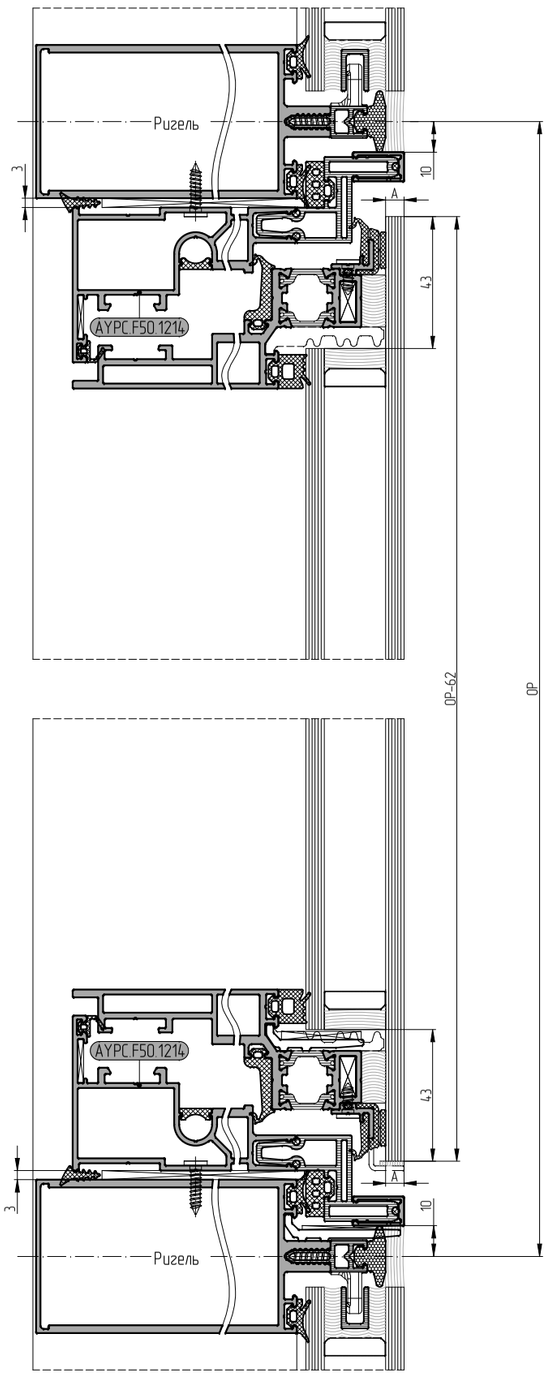

			Артикул	Сечение	Угол зарезки	Размер, мм F50VL	Кол-во, шт.
Профили	створки	рамы	AYPC.F50.1214			0C-56	2
						0P-56	2
			AYPC.F50.1908 / AYPC.F50.1909 AYPC.F50.1910	/...		0C-23	2
						0P-23	2
		см. табл. остекления	AYPC.F50.1709* / AYPC.F50.1710**	*/**		0P-39	2
			AYPC.F50.1711* / AYPC.F50.1712**	*/**		0C-20	2
		см. табл. остекления	AYPC.F50.1322 AYPC.F50.3.1323N / AYPC.F50.3.1323 AYPC.F50.3.1324N / AYPC.F50.3.1324	/...		0C-96	2
						0P-96	2
			AYPC.F50.1815			0C-77	1
						0P-77	2
						130	2
						0C-537	1
			AYPC.F50.2016*/AYPC.F50.2017**			100	2
	рамы		AYPC.SL.160.0948			2x(0C+0P-54)+1%	1
						2x(0C+0P-115)+1%	1
						2x(0C+0P-145)+1%	1
			FRK98			2x(0C+0P-252)+1%	1
			FRK258			2x(0C+0P-178)+1%	1
		см.табл. остекл.	FRK127 / FRK128 / FRK129 FRK130 / FRK131 / FRK132	/...		0C-26	2
						0P-26	2
			FRK38			2x(0C+0P-100)+1%	1
Уплотнители	створки		FRK253			(0C-164)+1%	2
						(0P-164)+1%	2
			FRK254			0C-62.5	2
						0P-62.5	2
		см.табл. остекл.	FRK14 / FRK15 / FRK16 FRK17 / FRK18 / FRK19	/...		(0C-152)+1%	2
						(0P-152)+1%	2
			AYPC.F50.1959			80	4
						0C-134	1
						(0C-554)/2	2
						0P-245	2
			FRK253-40		–	40x40	4
			AYPC.SL.160.0948			0C-96	2
						0P-96	2
Комплектующие	рамы		Подкладка рихтовочная		–	100x50x3	4+(0C+0P)/200
		Арт. профиля C48.0702	AYPC.F50.1950-13			42	4
		Арт. профиля W50.0703	AYPC.F50.1951-03			31.1	4
			AYPC.W62.0957		–	36x36	4
		Арт. профиля EF65.0811	AYPC.F50.1963			10	4
		Арт. профиля EF65.0809	AYPC.F50.1961 (для AYPC.F50.1908) AYPC.F50.1961-01 (для AYPC.F50.1909) AYPC.F50.1961-02 (для AYPC.F50.1910)			18.4 (для AYPC.F50.1908) 30.4 (для AYPC.F50.1909) 42.4 (для AYPC.F50.1910)	4
	створки		AYPC.F50.1977K (для створок AYPC.F50.3.1324N / AYPC.F50.3.1324)			34	2
		Арт. профиля C48.0702	AYPC.F50.1950-03			5	4
			AYPC.F50.1950-12			50.5	4
		Арт. профиля EF65.0810	AYPC.F50.1962			35.1	4
		см. табл. остекления	AYPC.F50.0941 / AYPC.F50.0941-02 AYPC.F50.0952-01	/...	–	100	2
			Подкладка рихтовочная		–	100x26x3/100x38x3 100x50x3	2
	Штифт 4x6-C1SO8734				–	4x6	8
	Штифт 5x8DIN6325D				–	5x8	8
	Штифт 5x10DIN6325D				–	5x10	32
	Винт самонарезающий 3,9x10TX				–	3.9x10	4+(0C+0P)/100
	Винт самонарезающий 3,9x16TX				–	3.9x16	4+(0C+0P)/200
	Заглушка декоративная AYPC.F50.0932				–	Ø8	4+(0C+0P)/200

* для толщины наружного стекла A=6-8 мм
** для толщины наружного стекла A=10-12 мм

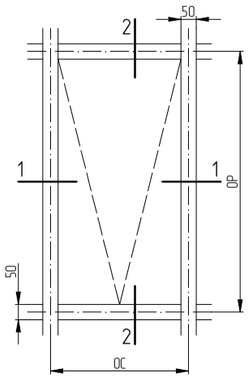

1–1

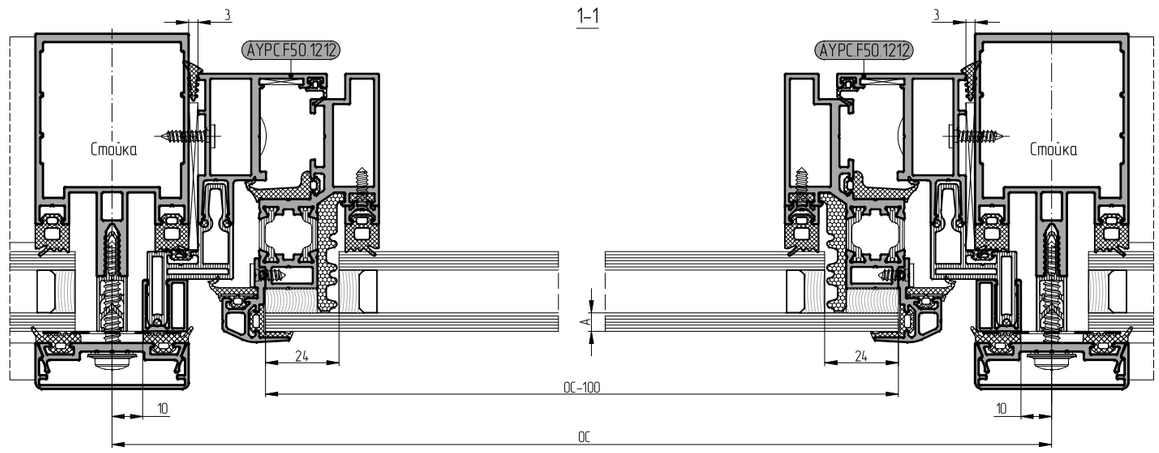

2–2

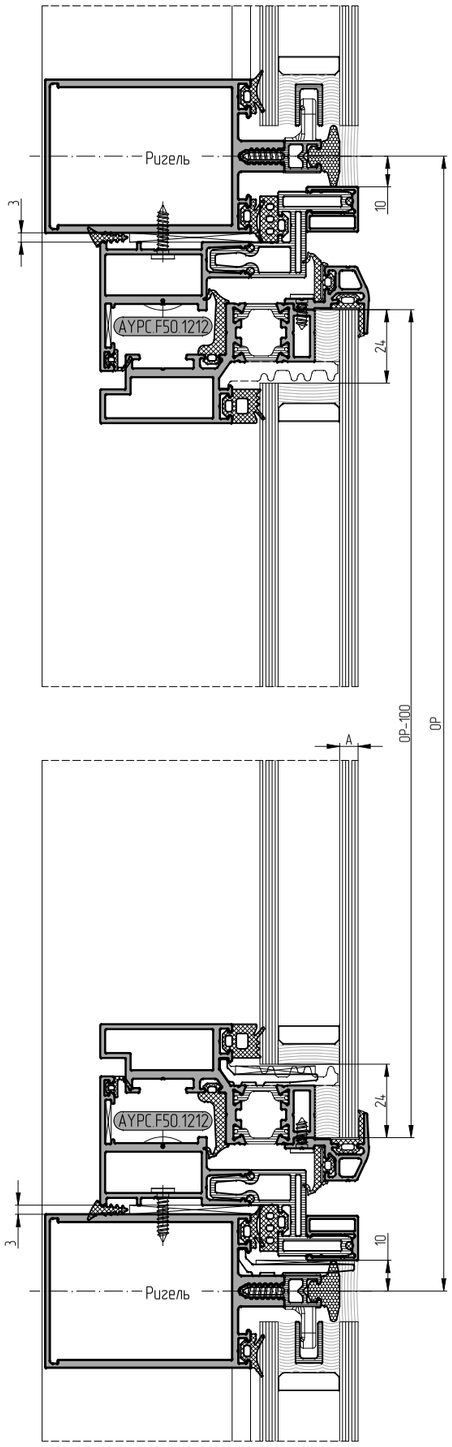

			Артикул	Сечение	Угол зарезки	Размер, мм F50VL	Кол-во, шт.
Профили	рамы		АУРС.F50.1212			ОС–56	2
						ОР–56	2
		см. табл. остекления	АУРС.F50.1908 / АУРС.F50.1909 АУРС.F50.1910	/...		ОС–23	2
						ОР–23	2
			АУРС.F50.1709* / АУРС.F50.1710**	* / **		ОС–20	2
						ОР–20	2
	створки	см. табл. остекления	АУРС.F50.1314 АУРС.F50.3.1315N / АУРС.F50.3.1315 АУРС.F50.3.1316N / АУРС.F50.3.1316	/...		ОС–96	2
						ОР–96	2
			АУРС.F50.1820* / АУРС.F50.1821**	* / **		ОС–72	2
						ОР–72	2
Уплотнители	рамы		АУРС.SL.160.0948	⊗		2x(ОС+ОР–54)+1%	1
						2x(ОС+ОР–115)+1%	1
						2x(ОС+ОР–145)+1%	1
			FRK98			2x(ОС+ОР–252)+1%	1
		см. табл. остекления	FRK127 / FRK128 / FRK129 FRK130 / FRK131 / FRK132	/...		ОС–26	2
						ОР–26	2
			FRK38			2x(ОС+ОР–100)+1%	1
	створки		FRK253			(ОС–164)+1%	2
						(ОР–164)+1%	2
			FRK256* / FRK257**	/		ОС–90	2
						ОР–90	2
			FRK255			(ОС–142.5)+1%	2
						(ОР–142.5)+1%	2
		см. табл. остекл.	FRK14 / FRK15 / FRK16 FRK17 / FRK18 / FRK19	/...		(ОС–152)+1%	2
						(ОР–152)+1%	2
			АУРС.F50.1959			80	4
						ОС–134	1
						(ОС–554)/2	2
						ОР–245	2
			FRK253–40			40x40	4
			FRK255–40			40x40	4
			АУРС.SL.160.0948	⊗		ОС–96	2
						ОР–96	2
Комплектующие			Подкладка рихтовочная		–	100x50x3	4+(ОС+ОР)/200
	рамы	Арт. проф. С48.0702	АУРС.F50.1950–09			31	4
			АУРС.W62.0957		–	36x36	4
		Арт. профиля АУРС.EF65.0811	АУРС.F50.1963			10	4
		Арт. профиля АУРС.EF65.0809	АУРС.F50.1961 (для АУРС.F50.1908) АУРС.F50.1961–01 (для АУРС.F50.1909) АУРС.F50.1961–02 (для АУРС.F50.1910)			18.4 (для АУРС.F50.1908) 30.4 (для АУРС.F50.1909) 42.4 (для АУРС.F50.1910)	4
	створки	Арт. профиля С48.0702	АУРС.F50.1950–03			5	4
			АУРС.F50.1950–11			26.5	4
		см. табл. остекления	АУРС.F50.0941 / АУРС.F50.0941–02 АУРС.F50.0952–01	/...	–	100	2
			Подкладка рихтовочная		–	100x26x3/100x38x3 100x50x3	2
	Штифт 4x6–C1ISO8734			○	–	4x6	8
	Штифт 5x10DIN6325D			○	–	5x10	24
	Винт самонарезающий 3,9x10TX			◎	–	3.9x10	4+(ОС+ОР)/100
	Винт самонарезающий 3,9x16TX			◎	–	3.9x16	4+(ОС+ОР)/200
	Заглушка декоративная АУРС.F50.0932				–	Ø8	4+(ОС+ОР)/200

* для толщины наружного стекла А=6–8 мм
** для толщины наружного стекла А=10–12 мм

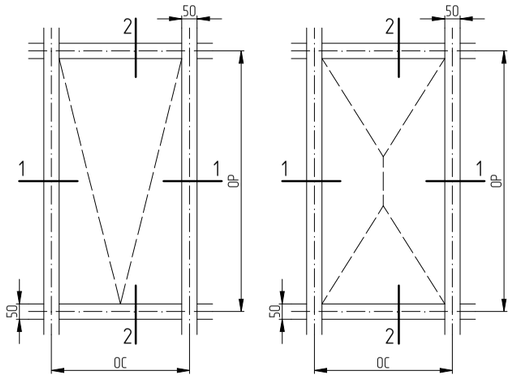

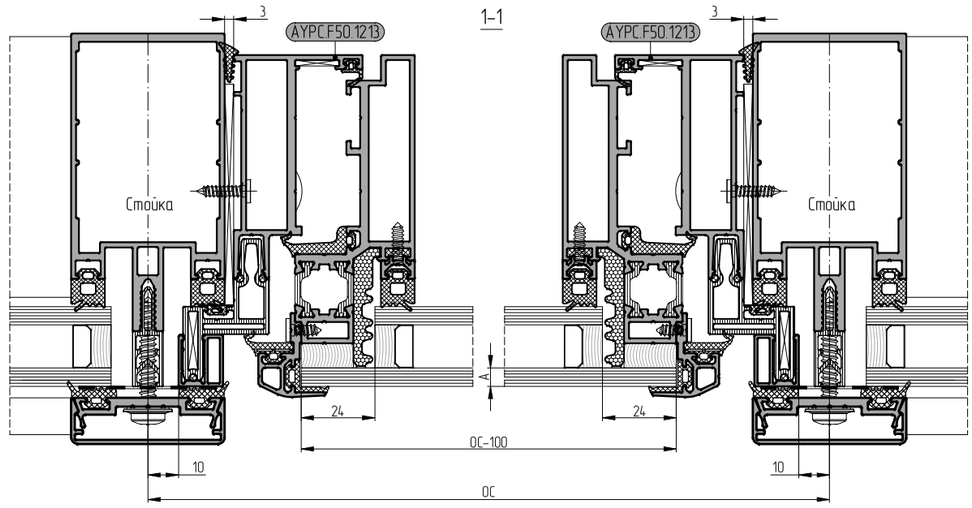

2–2

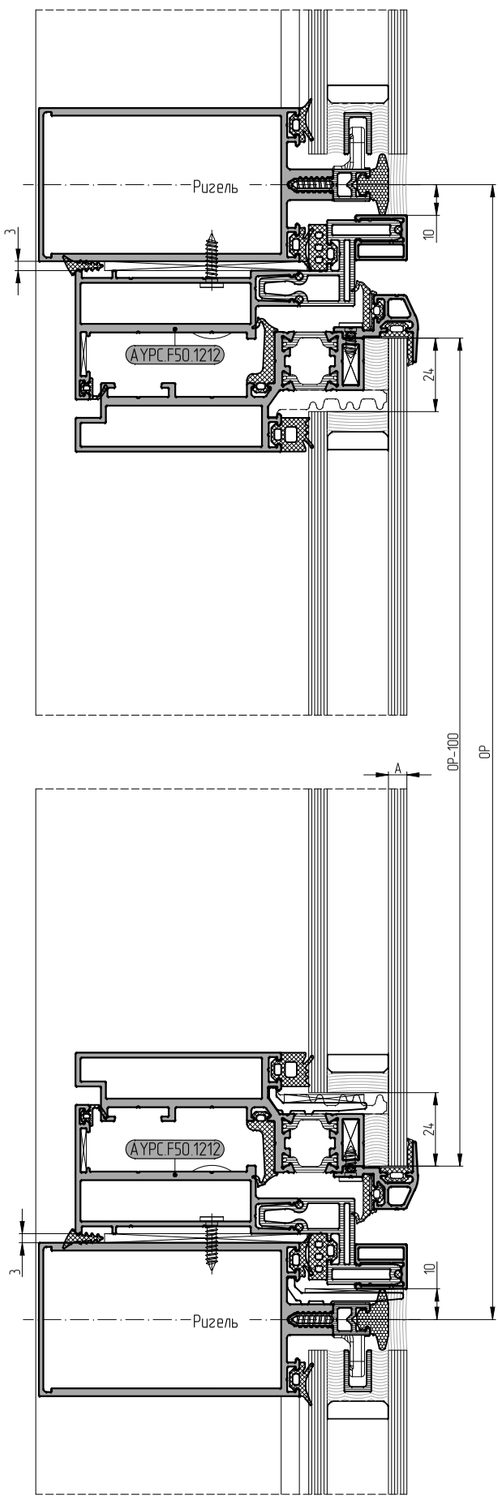

			Артикул	Сечение	Угол зарезки	Размер, мм F50VL	Кол-во, шт.
Профили	рамы		АУРС.F50.1213			ОС–56	2
						ОР–56	2
		см. табл. остекления	АУРС.F50.1908 / АУРС.F50.1909 АУРС.F50.1910	/...		ОС–23	2
						ОР–23	2
			АУРС.F50.1709* / АУРС.F50.1710**	* / **		ОС–20	2
						ОР–20	2
	створки	см. табл. остекления	АУРС.F50.1318 АУРС.F50.3.1319N / АУРС.F50.3.1319 АУРС.F50.3.1320N / АУРС.F50.3.1320	/...		ОС–96	2
						ОР–96	2
			АУРС.F50.1820* / АУРС.F50.1821**	* / **		ОС–72	2
						ОР–72	2
Уплотнители	рамы		АУРС.SL.160.0948	⊗		2x(ОС+ОР–54)+1%	1
						2x(ОС+ОР–115)+1%	1
						2x(ОС+ОР–145)+1%	1
			FRK98			2x(ОС+ОР–252)+1%	1
		см. табл. остекления	FRK127 / FRK128 / FRK129 FRK130 / FRK131 / FRK132	/...		ОС–26	2
						ОР–26	2
			FRK38			2x(ОС+ОР–100)+1%	1
	створки		FRK253			(ОС–164)+1%	2
						(ОР–164)+1%	2
			FRK256* / FRK257**	/		ОС–90	2
						ОР–90	2
			FRK255			(ОС–142.5)+1%	2
						(ОР–142.5)+1%	2
		см. табл. остекл.	FRK14 / FRK15 / FRK16 FRK17 / FRK18 / FRK19	/...		(ОС–152)+1%	2
						(ОР–152)+1%	2
			АУРС.F50.1959			80	4
						ОС–134	1
						(ОС–554)/2	2
						ОР–245	2
			FRK253–40			40x40	4
			FRK255–40			40x40	4
			АУРС.SL.160.0948	⊗		ОС–96	2
						ОР–96	2
Комплектующие	рамы		Подкладка рихтовочная		–	100x50x3	4+(ОС+ОР)/200
		Арт. проф. С48.0702	АУРС.F50.1950–10			55.1	4
			АУРС.W62.0957		–	36x36	4
		Арт. профиля АУРС.EF65.0811	АУРС.F50.1963			10	4
		Арт. профиля АУРС.EF65.0809	АУРС.F50.1961 (для АУРС.F50.1908) АУРС.F50.1961–01 (для АУРС.F50.1909) АУРС.F50.1961–02 (для АУРС.F50.1910)			18.4 (для АУРС.F50.1908) 30.4 (для АУРС.F50.1909) 42.4 (для АУРС.F50.1910)	4
	створки		АУРС.F50.1977К (для створок АУРС.F50.3.1320N / АУРС.F50.3.1320)			34	2
		Арт. профиля С48.0702	АУРС.F50.1950–03			5	4
			АУРС.F50.1950–12			50.5	4
		см. табл. остекления	АУРС.F50.0941 / АУРС.F50.0941–02 АУРС.F50.0952–01	/...	–	100	2
			Подкладка рихтовочная		–	100x26x3/100x38x3 100x50x3	2
			Штифт 4x6–C1S08734	○	–	4x6	16
			Штифт 5x10DIN6325D	○	–	5x10	32
			Винт самонарезающий 3,9x10TX	◎	–	3.9x10	4+(ОС+ОР)/100
			Винт самонарезающий 3,9x16TX	◎	–	3.9x16	4+(ОС+ОР)/200
			Заглушка декоративная АУРС.F50.0932		–	Ø8	4+(ОС+ОР)/200

* для толщины наружного стекла А=6–8 мм
** для толщины наружного стекла А=10–12 мм

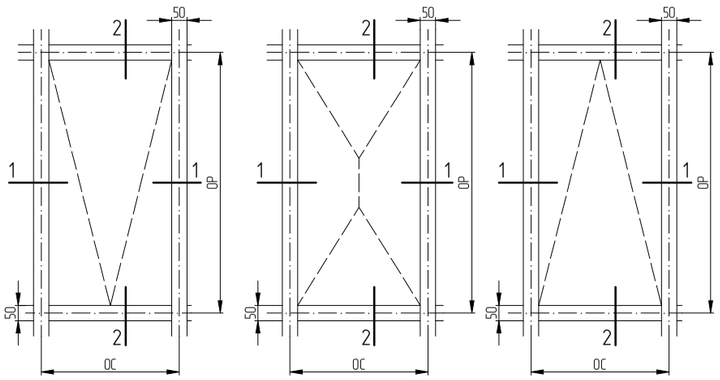

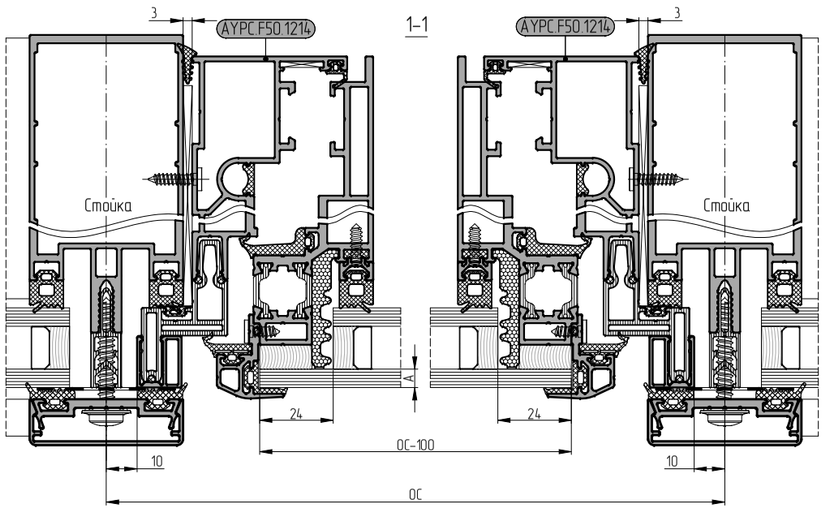

2–2

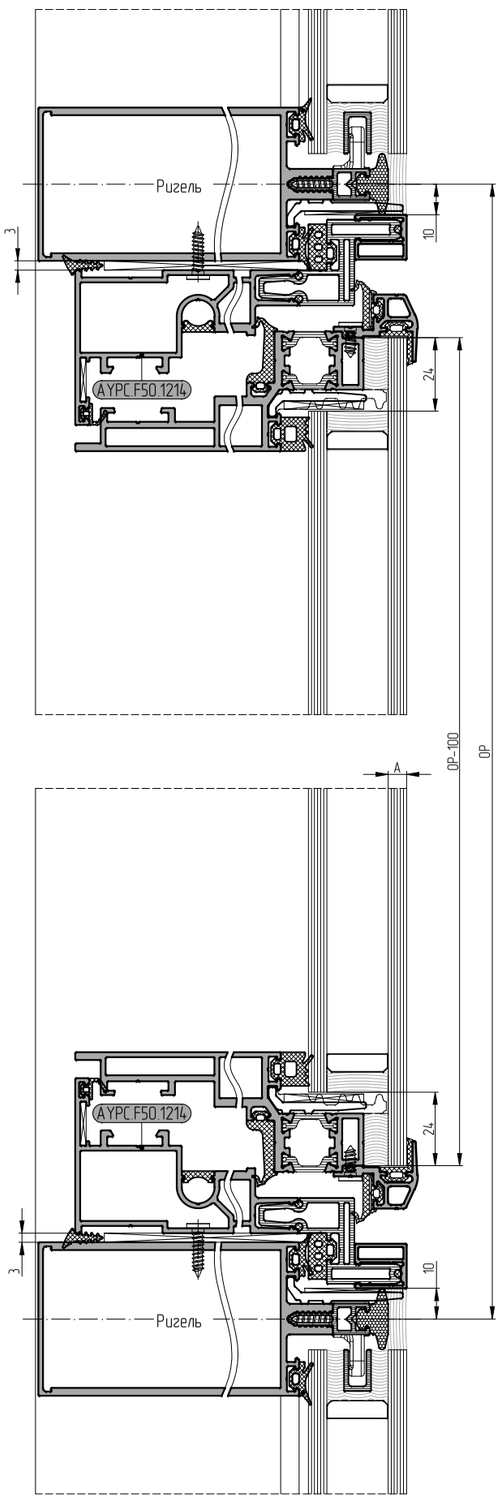

			Артикул	Сечение	Угол зарезки	Размер, мм F50VL	Кол-во, шт.
Профили	рамы		АУРС.F50.1214			ОС–56	2
						ОР–56	2
		см. табл. остекления	АУРС.F50.1908 / АУРС.F50.1909 АУРС.F50.1910	/...		ОС–23	2
						ОР–23	2
			АУРС.F50.1709* / АУРС.F50.1710**	* / **		ОС–20	2
						ОР–20	2
	створки	см. табл. остекления	АУРС.F50.1322 АУРС.F50.3.1323N / АУРС.F50.3.1323 АУРС.F50.3.1324N / АУРС.F50.3.1324	/...		ОС–96	2
						ОР–96	2
			АУРС.F50.1820* / АУРС.F50.1821**	* / **		ОС–72	2
						ОР–72	2
Уплотнители	рамы		АУРС.SL.160.0948			2x(ОС+ОР–54)+1%	1
						2x(ОС+ОР–115)+1%	1
						2x(ОС+ОР–145)+1%	1
			FRK98			2x(ОС+ОР–252)+1%	1
			FRK258			2x(ОС+ОР–178)+1%	1
		см.табл. остекл.	FRK127 / FRK128 / FRK129 FRK130 / FRK131 / FRK132	/...		ОС–26	2
						ОР–26	2
			FRK38			2x(ОС+ОР–100)+1%	1
	створки		FRK253			(ОС–164)+1%	2
						(ОР–164)+1%	2
			FRK256* / FRK257**	/		ОС–90	2
						ОР–90	2
			FRK255			(ОС–142.5)+1%	2
						(ОР–142.5)+1%	2
		см.табл. остекл.	FRK14 / FRK15 / FRK16 FRK17 / FRK18 / FRK19	/...		(ОС–152)+1%	2
						(ОР–152)+1%	2
			АУРС.F50.1959			80	4
						ОС–134	1
						(ОС–554)/2	2
						ОР–245	2
			FRK253–40			40x40	4
			FRK255–40			40x40	4
			АУРС.SL.160.0948			ОС–96	2
						ОР–96	2
Комплектующие	рамы		Подкладка рихтовочная		–	100x50x3	4+(ОС+ОР)/200
		Арт. профиля С48.0702	АУРС.F50.1950–13			42	4
		Арт. профиля W50.0703	АУРС.F50.1951–03			31.1	4
			АУРС.W62.0957		–	36x36	4
		Арт. профиля EF65.0811	АУРС.F50.1963			10	4
		Арт. профиля EF65.0809	АУРС.F50.1961 (для АУРС.F50.1908) АУРС.F50.1961–01 (для АУРС.F50.1909) АУРС.F50.1961–02 (для АУРС.F50.1910)			18.4 (для АУРС.F50.1908) 30.4 (для АУРС.F50.1909) 42.4 (для АУРС.F50.1910)	4
	створки	Арт. профиля С48.0702	АУРС.F50.1950–03			5	4
			АУРС.F50.1950–12			50.5	4
		Арт. профиля EF65.0810	АУРС.F50.1962			35.1	4
			АУРС.F50.1977К (для створок АУРС.F50.3.1324N / АУРС.F50.3.1324)			34	2
		см. табл. остекления	АУРС.F50.0941 / АУРС.F50.0941–02 АУРС.F50.0952–01	/...	–	100	2
			Подкладка рихтовочная		–	100x26x3/100x38x3 100x50x3	2
			Штифт 4x6–C1S08734		–	4x6	16
			Штифт 5x10DIN6325D		–	5x10	40
			Штифт 5x8DIN6325D		–	5x8	8
			Винт самонарезающий 3,9x10TX		–	3.9x10	4+(ОС+ОР)/100
			Винт самонарезающий 3,9x16TX		–	3.9x16	4+(ОС+ОР)/200
			Заглушка декоративная АУРС.F50.0932		–	Ø8	4+(ОС+ОР)/200

* для толщины наружного стекла А=6–8 мм
** для толщины наружного стекла А=10–12 мм

№	Изображение	Наименование	Артикул	Цвет	Доп. крепеж	Примечание
A	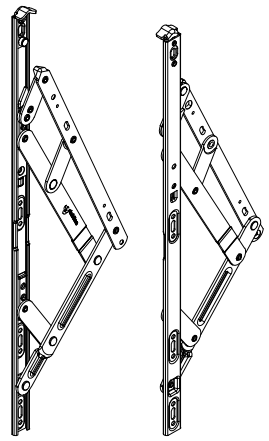	Ножницы Stublina	4060.07.55R	–	M5x16–A2ISO14583 8 шт. M5x16–A2ISO14581 2 шт. M5x12–A2ISO14583 4 шт. 4,8x13–A2ISO14585 10 шт. 4,8x16–A2ISO14585 4 шт. 4,8x16–A2ISO14586 2 шт. Заклепка резьбовая M5x11,5–A2TR с уменьшенным бортиком и насечкой, 14 шт.	Комплект
B	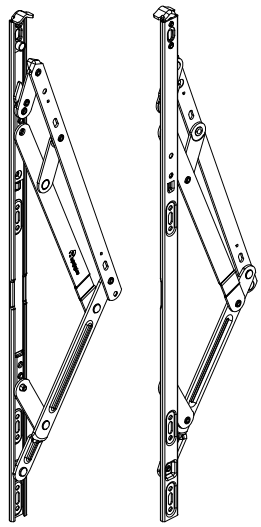	Ножницы Stublina	4060.08.55R	–	M5x16–A2ISO14583 8 шт. M5x16–A2ISO14581 2 шт. M5x12–A2ISO14583 4 шт. 4,8x13–A2ISO14585 10 шт. 4,8x16–A2ISO14585 4 шт. 4,8x16–A2ISO14586 2 шт. Заклепка резьбовая M5x11,5–A2TR с уменьшенным бортиком и насечкой, 14 шт.	Комплект
C	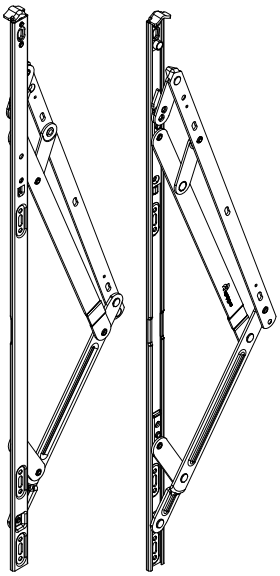	Ножницы Stublina	4060.09.55R	–	M5x16–A2ISO14583 10 шт. M5x16–A2ISO14581 2 шт. M5x12–A2ISO14583 4 шт. 4,8x13–A2ISO14585 10 шт. 4,8x16–A2ISO14585 4 шт. 4,8x16–A2ISO14586 2 шт. Заклепка резьбовая M5x11,5–A2TR с уменьшенным бортиком и насечкой, 16 шт.	Комплект
D	A–D X8 B–D X8 C–D X10 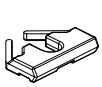	Подкладка ножниц фрикционных Stublina	4060.05.02	–	4060.07.55R 8 шт. 4060.08.55R 8 шт. 4060.09.55R 10 шт.	1 шт.

№	Изображение	Наименование	Артикул	Цвет	Доп. крепеж	Примечание
E	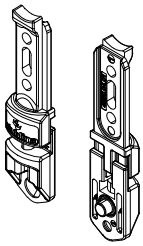	Механизм регулировки Stublina	4060.04	–	4,8x16-A2ISO14585 2 шт. 4,8x16-A2ISO14586 1 шт.	Комплект
F	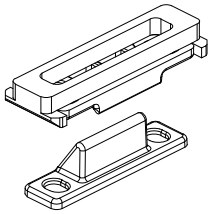	Прижим дополнительный Stublina	4060.45	–	4,8x13-A2ISO14585 4 шт.	Комплект
G	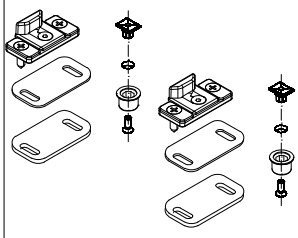	Комплект запорный Stublina	4060.10.50	–	3,9x13-A2ISO14586 2 шт.	Комплект
H	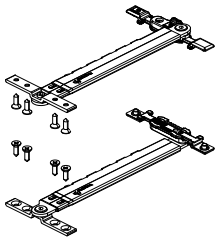	Комплект ограничителей открывания Stublina	4065.00	–	–	Комплект
I	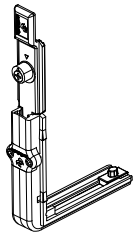	Переключатель угловой Stublina	4010.20	–	–	1 шт.
J	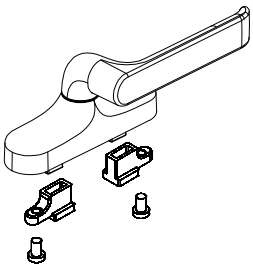	Ручка Stublina	1107.10R	RAL9016 RAL9005 RAL9006	–	Комплект
K	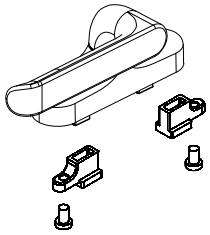	Ручка Stublina	1107.10L	RAL9016 RAL9005 RAL9006	–	Комплект

№	Изображение	Наименование	Артикул	Цвет	Доп. крепеж	Примечание
L	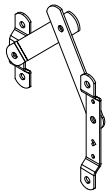	Ограничитель открывания с ключом	OS1	–	M5x12–A2ISO14583 4 шт. Заклепка резьбовая M5x11,5–A2TR с уменьшенным бортиком и насечкой, 4 шт.	1 шт.
M	A – M X2 B – M X2 C – M X2 	Подкладка ножниц фрикционных	AYPC.F50.1703		4060.07.55R 280 мм 4060.08.55R 347 мм 4060.09.55R 416 мм	2 шт.
N	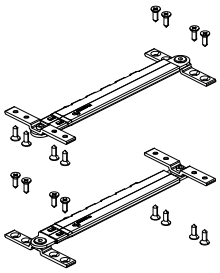	Комплект ограничителей открывания Stublina	4065.30	–	–	Комплект
OL	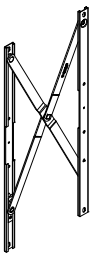	Ножницы парал.–отстав.	HC820–19L	–	M5x12–A2ISO14583 4 шт. 4,8x13–A2ISO14585 6 шт. Заклепка резьбовая M5x11,5–A2TR с уменьшенным бортиком и насечкой, 4 шт.	Комплект
OR	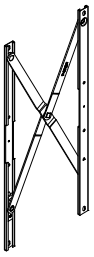	Ножницы парал.–отстав.	HC820–19R	–	M5x12–A2ISO14583 4 шт. 4,8x13–A2ISO14585 6 шт. Заклепка резьбовая M5x11,5–A2TR с уменьшенным бортиком и насечкой, 4 шт.	Комплект
P	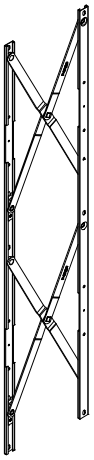	Ножницы парал.–отстав.	HC820–28	–	M5x12–A2ISO14583 4 шт. 4,8x13–A2ISO14585 10 шт. Заклепка резьбовая M5x11,5–A2TR с уменьшенным бортиком и насечкой, 4 шт.	Комплект

№	Изображение	Наименование	Артикул	Цвет	Доп. крепеж	Примечание
Q	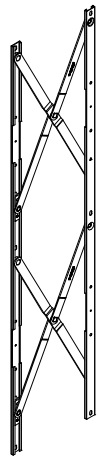	Ножницы парал.–отстав.	HC820–40	–	M5x12–A2ISO14583 4 шт. 4,8x13–A2ISO14585 14 шт. Заклепка резьбовая M5x11,5–A2TR с уменьшенным бортиком и насечкой, 4 шт.	Комплект
R	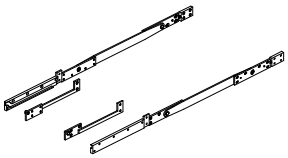	Комплект фурнитуры	AYPC.F50.2100.000	–	–	1 шт
S	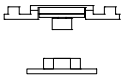	Точка прижима STAC SOFT	113003C	–	–	1 шт
T	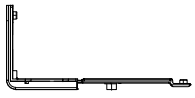	Передача угловая STAC SOFT	113420C	–	–	1 шт

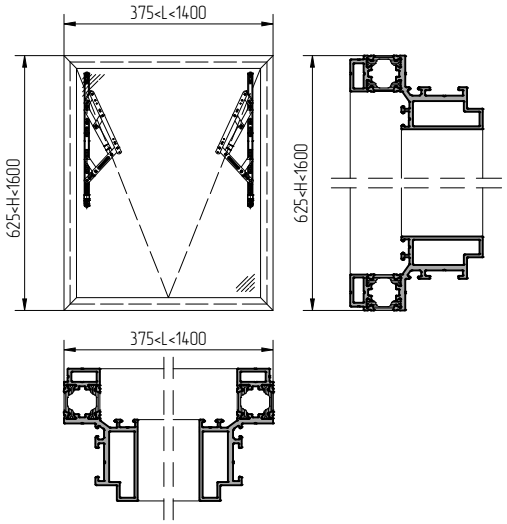

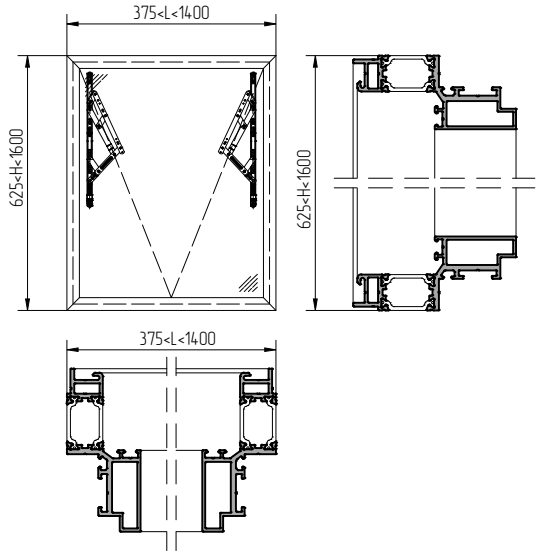

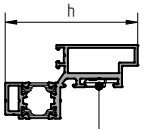

D 4060.05.02

Профиль створки		h
AYPC.F50.1314		70
AYPC.F50.3.1315N	AYPC.F50.3.1315	82
AYPC.F50.3.1316N	AYPC.F50.3.1316	94
AYPC.F50.3.1317N	AYPC.F50.3.1317	106
Подкладка под фрикц. ножницы		кол-во
A 4060.07.55R	8X D 4060.05.02	8 шт.
B 4060.08.55R	8X D 4060.05.02	8 шт.

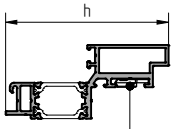

D 4060.05.02

Профиль створки		h
AYPC.F50.1326		86.2
AYPC.F50.3.1327N	AYPC.F50.3.1327	98.2
AYPC.F50.3.1328N	AYPC.F50.3.1328	110.2
AYPC.F50.3.1329N	AYPC.F50.3.1329	122.2
Подкладка под фрикц. ножницы		кол-во
A 4060.07.55R	8X D 4060.05.02	8 шт.
B 4060.08.55R	8X D 4060.05.02	8 шт.

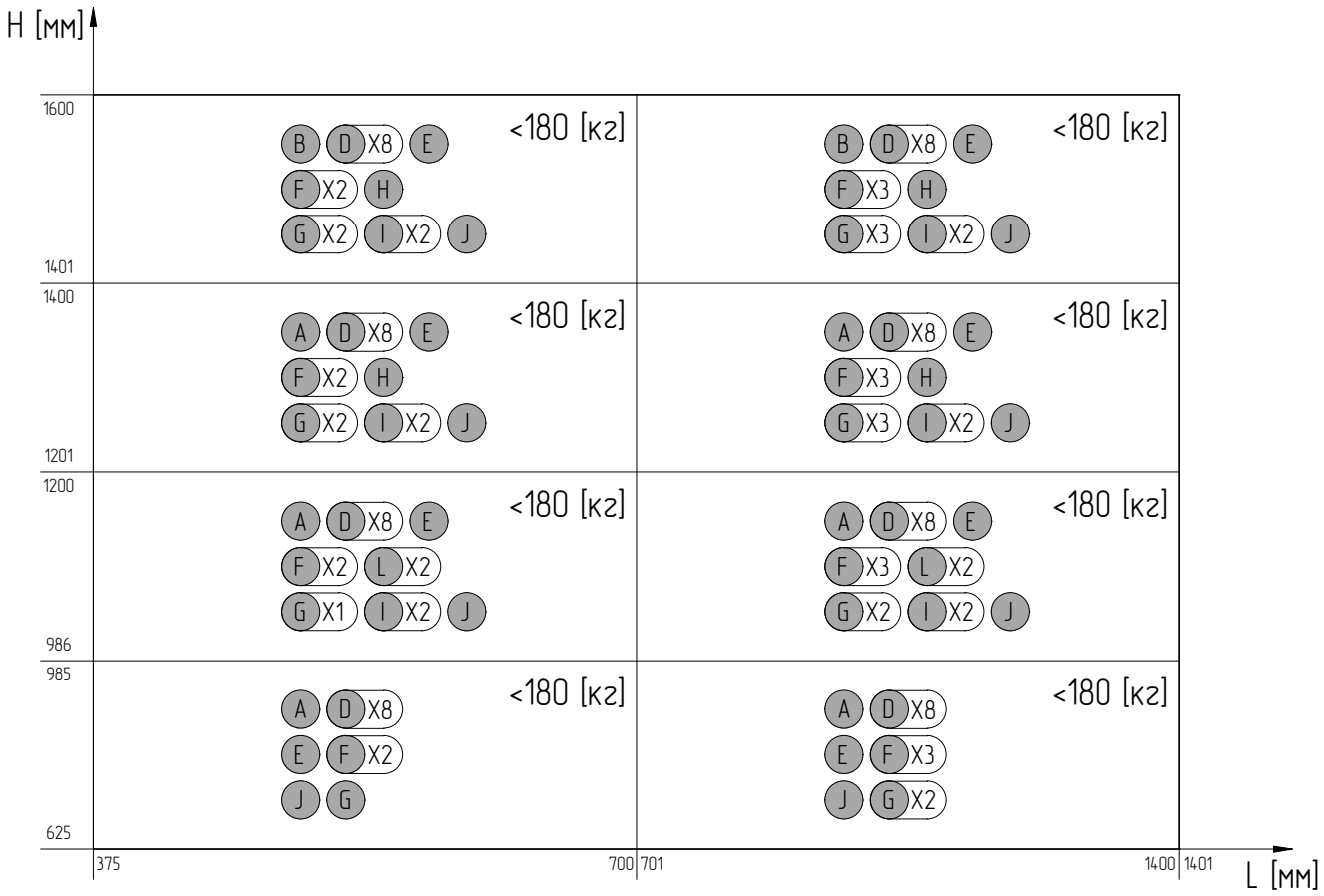

A 4060.07.55R B 4060.08.55R C 4060.09.55R D 4060.05.02 E 4060.04 F 4060.45
G 4060.10.50 H 4065.00 I 4010.20 J 1107.10R K 1107.10L L OS1

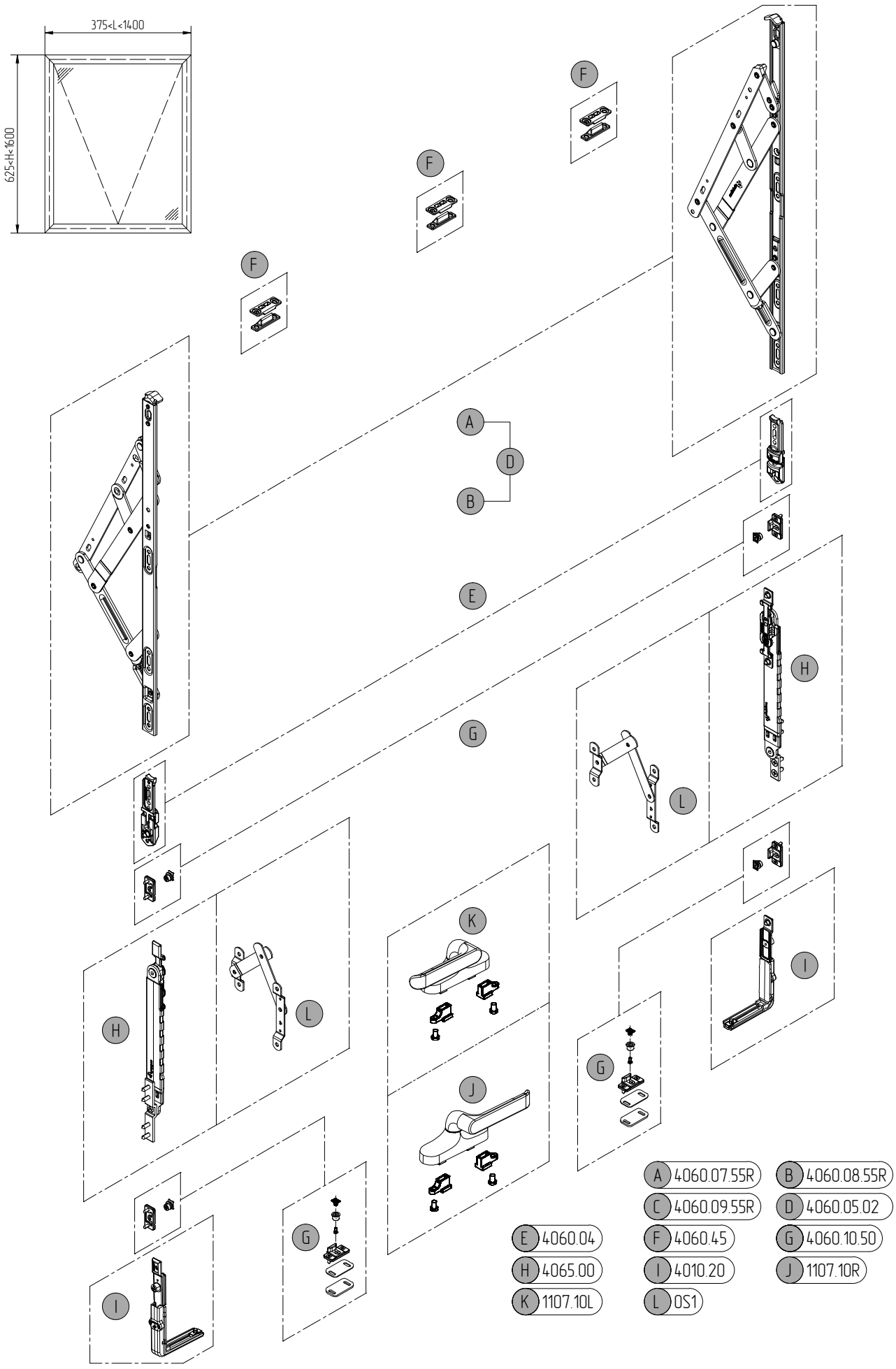
375<L<1400
625<H<1600
F
F
F
A
D
B
E
G
H
L
K
J
I
G
H
L
I
G
A 4060.07.55R
B 4060.08.55R
C 4060.09.55R
D 4060.05.02
E 4060.04
F 4060.45
G 4060.10.50
H 4065.00
I 4010.20
J 1107.10R
K 1107.10L
L OS1

stublina
OpenClose Technology

Фурнитура для верхнеподвесного окна

Установка фрикционных ножниц
арт. 4060.07.55R, 4060.08.55R

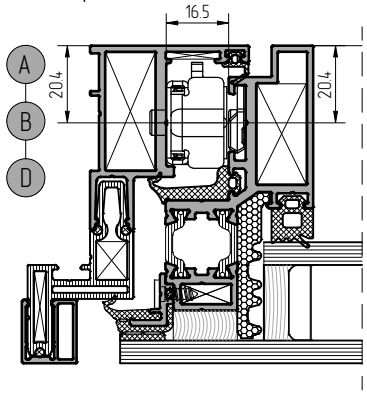

Установка скрытого
верхнего прижима арт. 4060.45

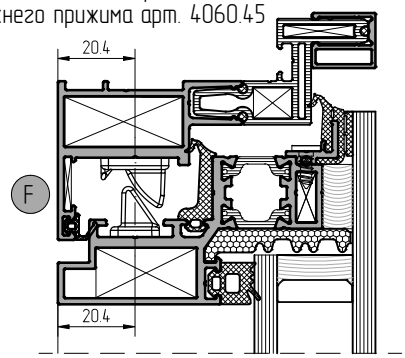

Установка фрикционных ножниц
арт. 4060.07.55R, 4060.08.55R

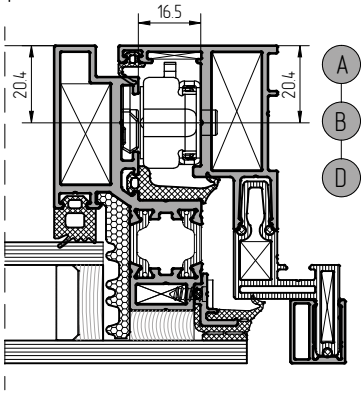

Установка механизма регулировки
по высоте арт.4060.04

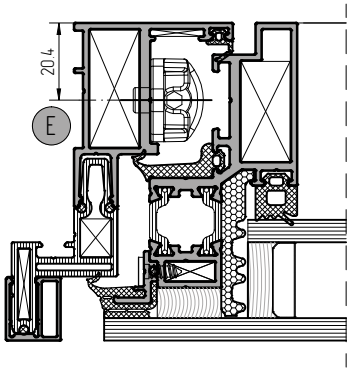

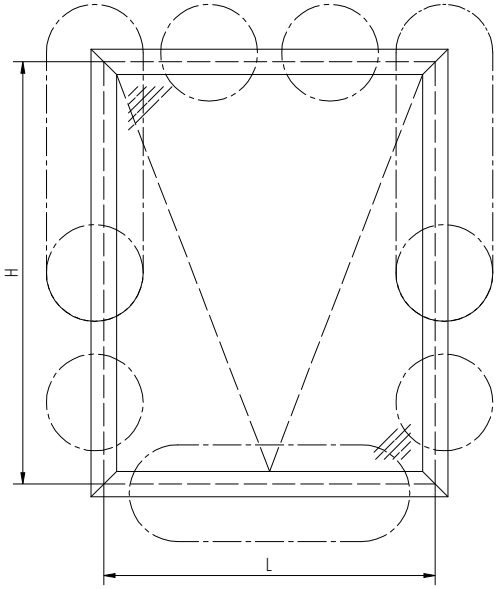

Установка механизма регулировки
по высоте арт.4060.04

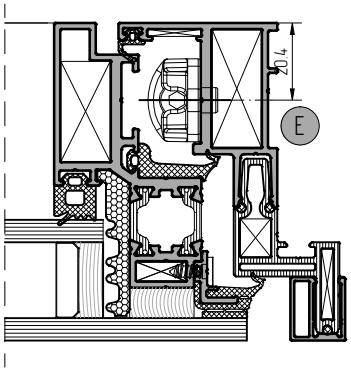

Установка ответной планки
арт. 4060.10.50

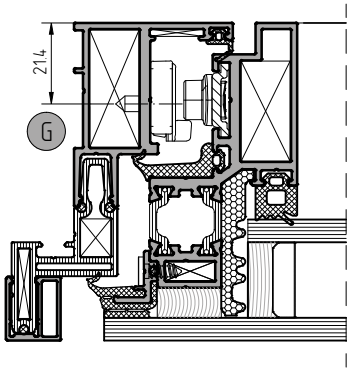

Установка поводковой ручки
арт.1107.10R и арт.1107.10L

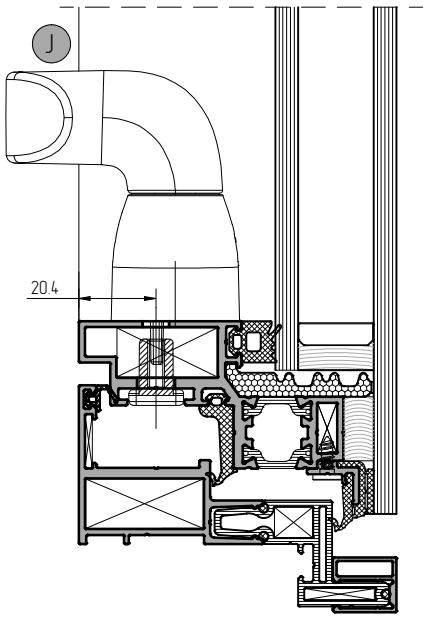

Установка ответной планки
арт. 4060.10.50

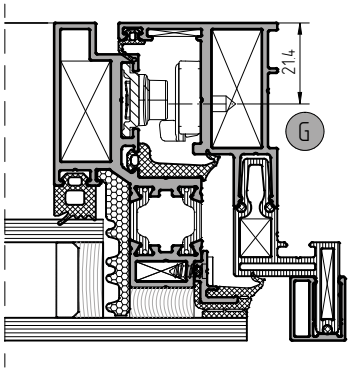

Установка
ограничителя открывания
арт. 4065.00

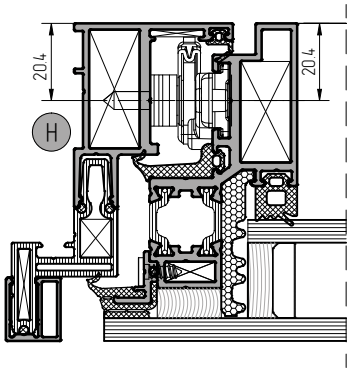

Установка
ограничителя открывания
арт. 4065.00

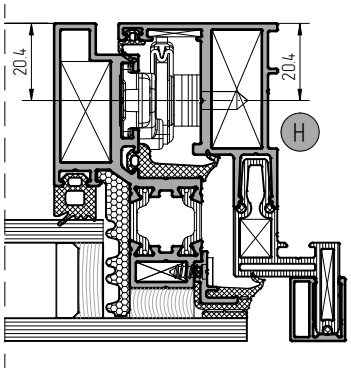

stublina OpenClose Technology

Фурнитура для верхнеподвесного окна

Установка фрикционных ножниц арт. 4060.07.55R, 4060.08.55R

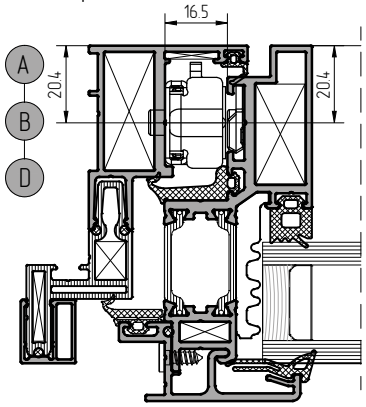

Установка скрытого верхнего прижима арт. 4060.45

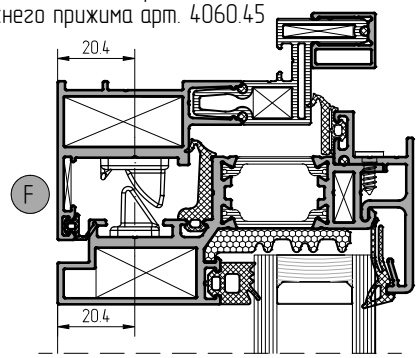

Установка фрикционных ножниц арт. 4060.07.55R, 4060.08.55R

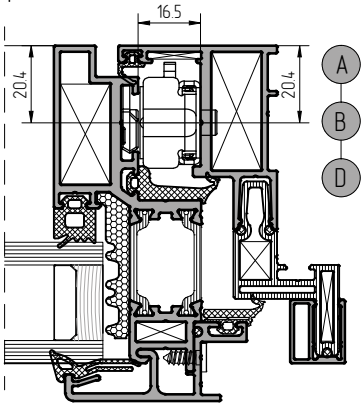

Установка механизма регулировки по высоте арт.4060.04

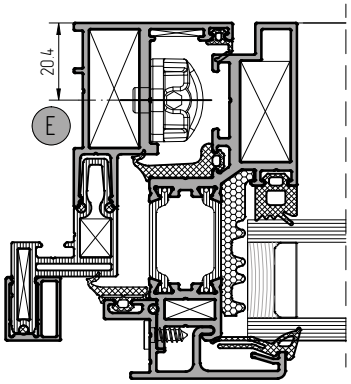

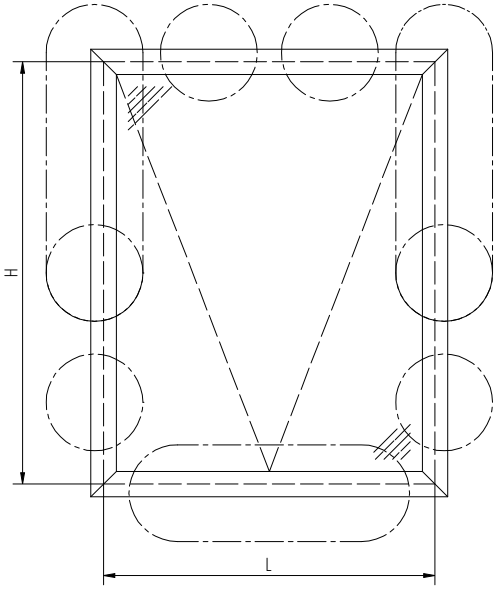

Установка механизма регулировки по высоте арт.4060.04

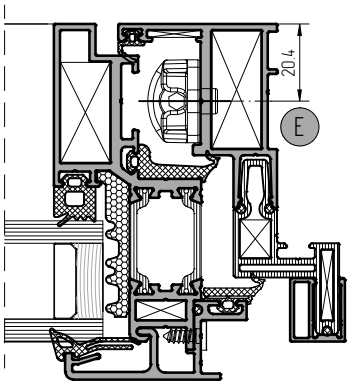

Установка ответной планки арт. 4060.10.50

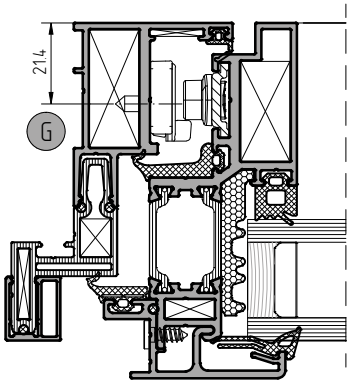

Установка поводковой ручки арт.1107.10R и арт.1107.10L

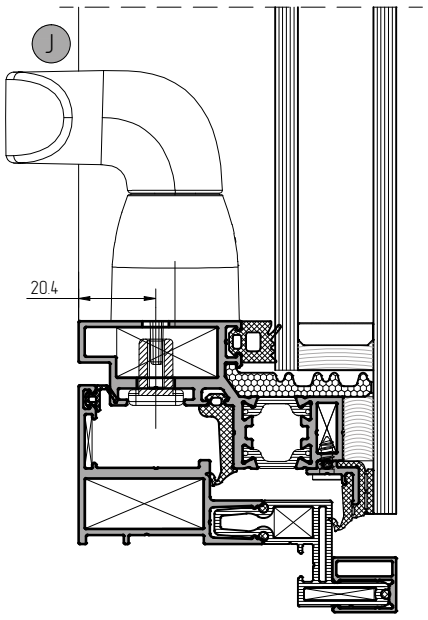

Установка ответной планки арт. 4060.10.50

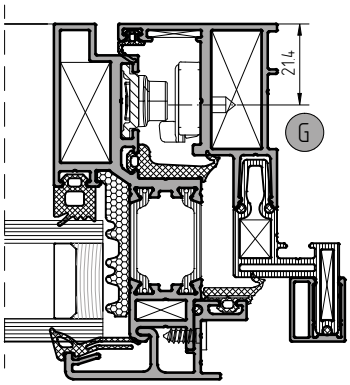

Установка ограничителя открывания арт. 4065.00

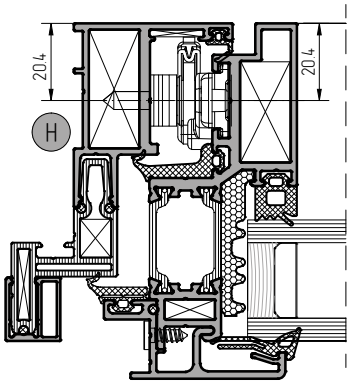

Установка ограничителя открывания арт. 4065.00

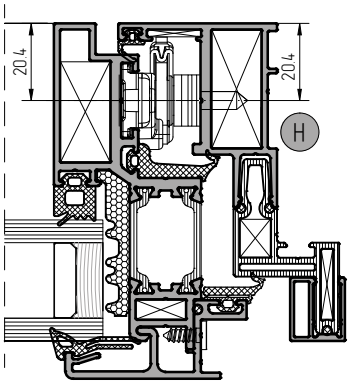

stublina OpenClose Technology	Ручка
	J Ручка правая – 1107.10R Stublina
	K Ручка левая – 1107.10L Stublina

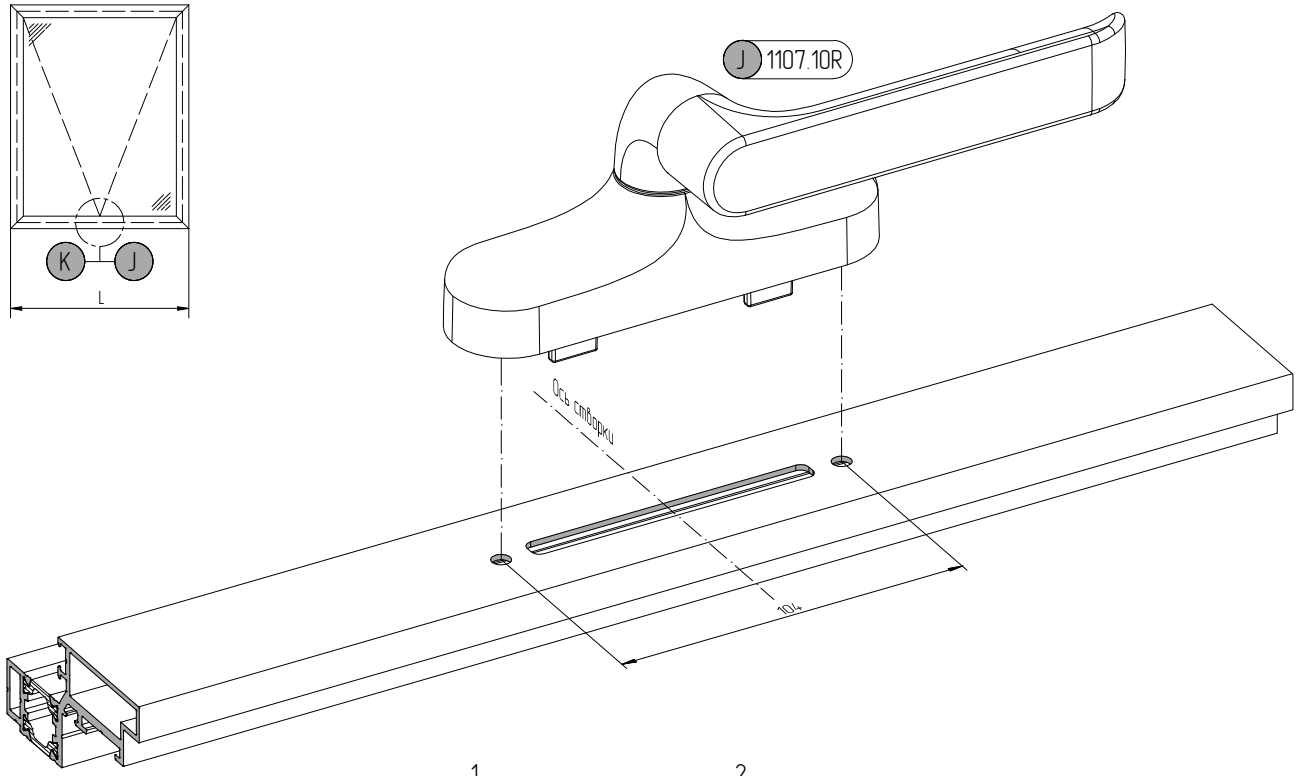

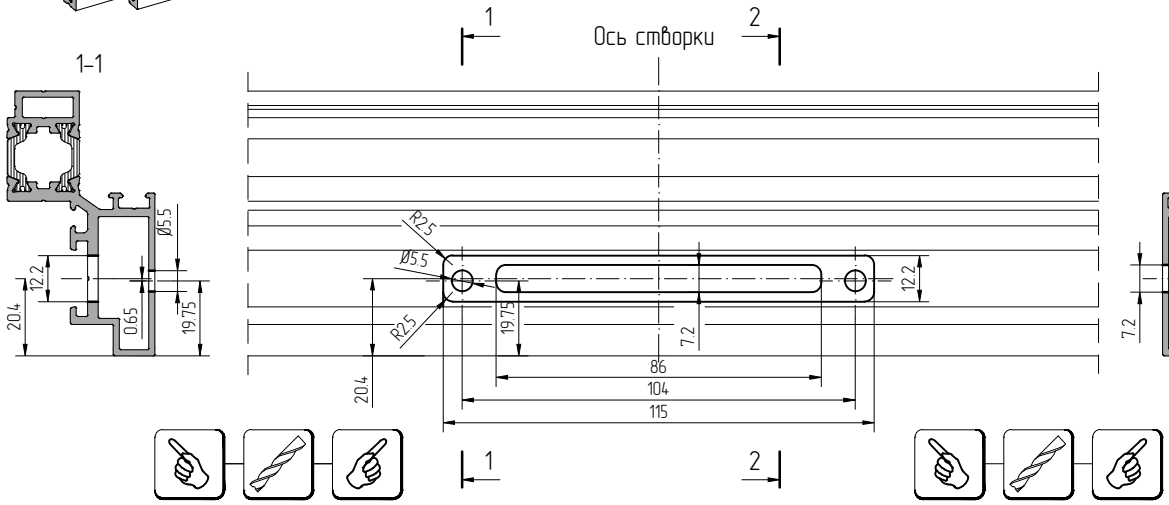

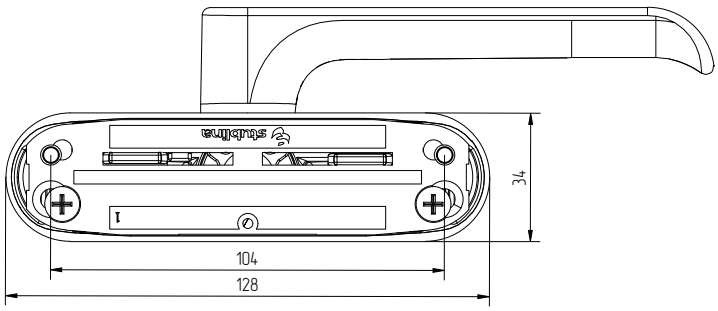

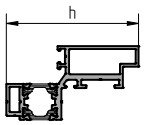

Профиль створки		h
AYPC.F50.1314		70
AYPC.F50.3.1315N	AYPC.F50.3.1315	82
AYPC.F50.3.1316N	AYPC.F50.3.1316	94
AYPC.F50.3.1317N	AYPC.F50.3.1317	106

stublina OpenClose Technology	Ручка
	J Ручка правая – 1107.10R Stublina
	K Ручка левая – 1107.10L Stublina

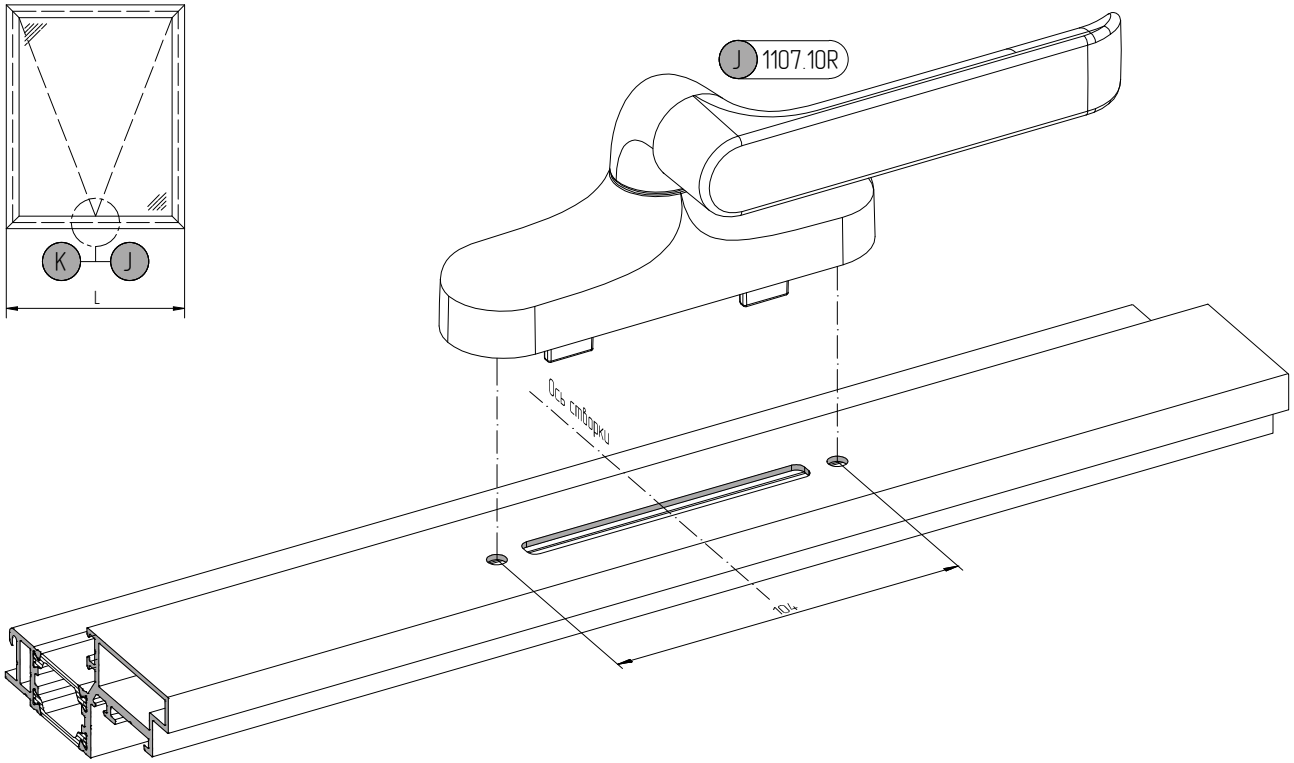

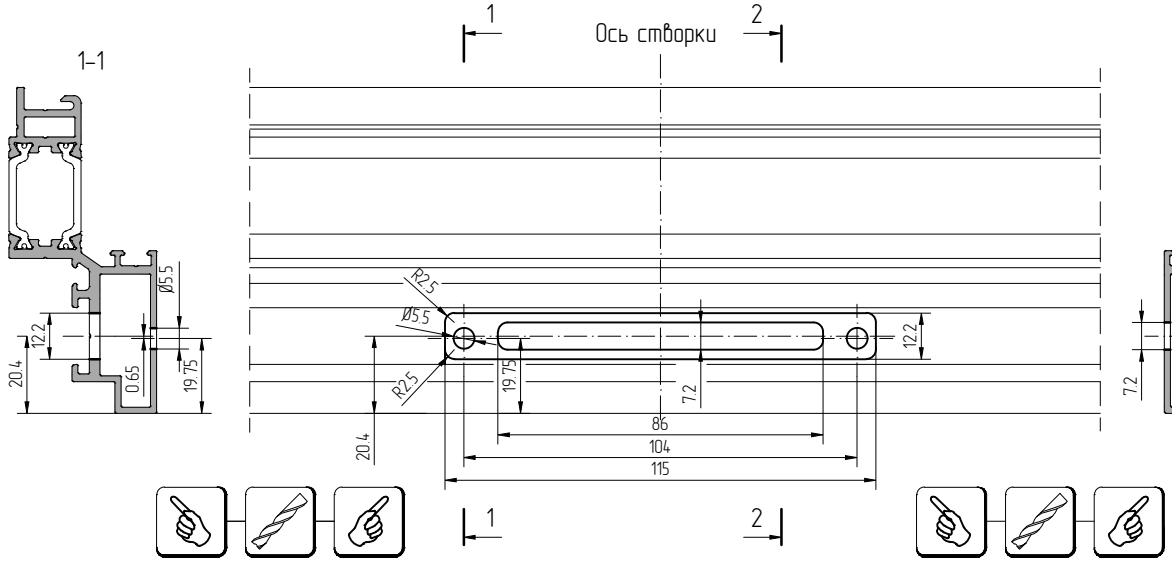

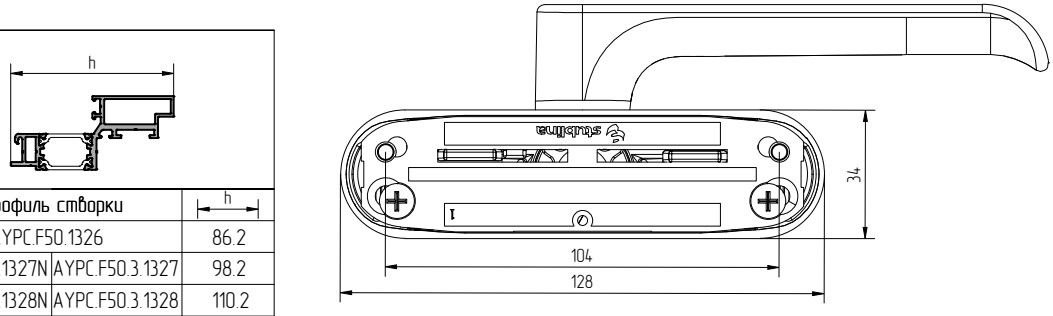

Профиль створки		h
AYPC.F50.1326		86.2
AYPC.F50.3.1327N	AYPC.F50.3.1327	98.2
AYPC.F50.3.1328N	AYPC.F50.3.1328	110.2
AYPC.F50.3.1329N	AYPC.F50.3.1329	122.2

Профиль створки		h	Профиль створки		h
AYPC.F50.1314		70	AYPC.F50.1326		86.2
AYPC.F50.3.1315N	AYPC.F50.3.1315	82	AYPC.F50.3.1327N	AYPC.F50.3.1327	98.2
AYPC.F50.3.1316N	AYPC.F50.3.1316	94	AYPC.F50.3.1328N	AYPC.F50.3.1328	110.2
AYPC.F50.3.1317N	AYPC.F50.3.1317	106	AYPC.F50.3.1329N	AYPC.F50.3.1329	122.2

8X D 4060.05.02

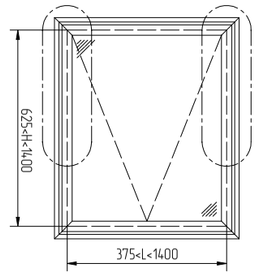

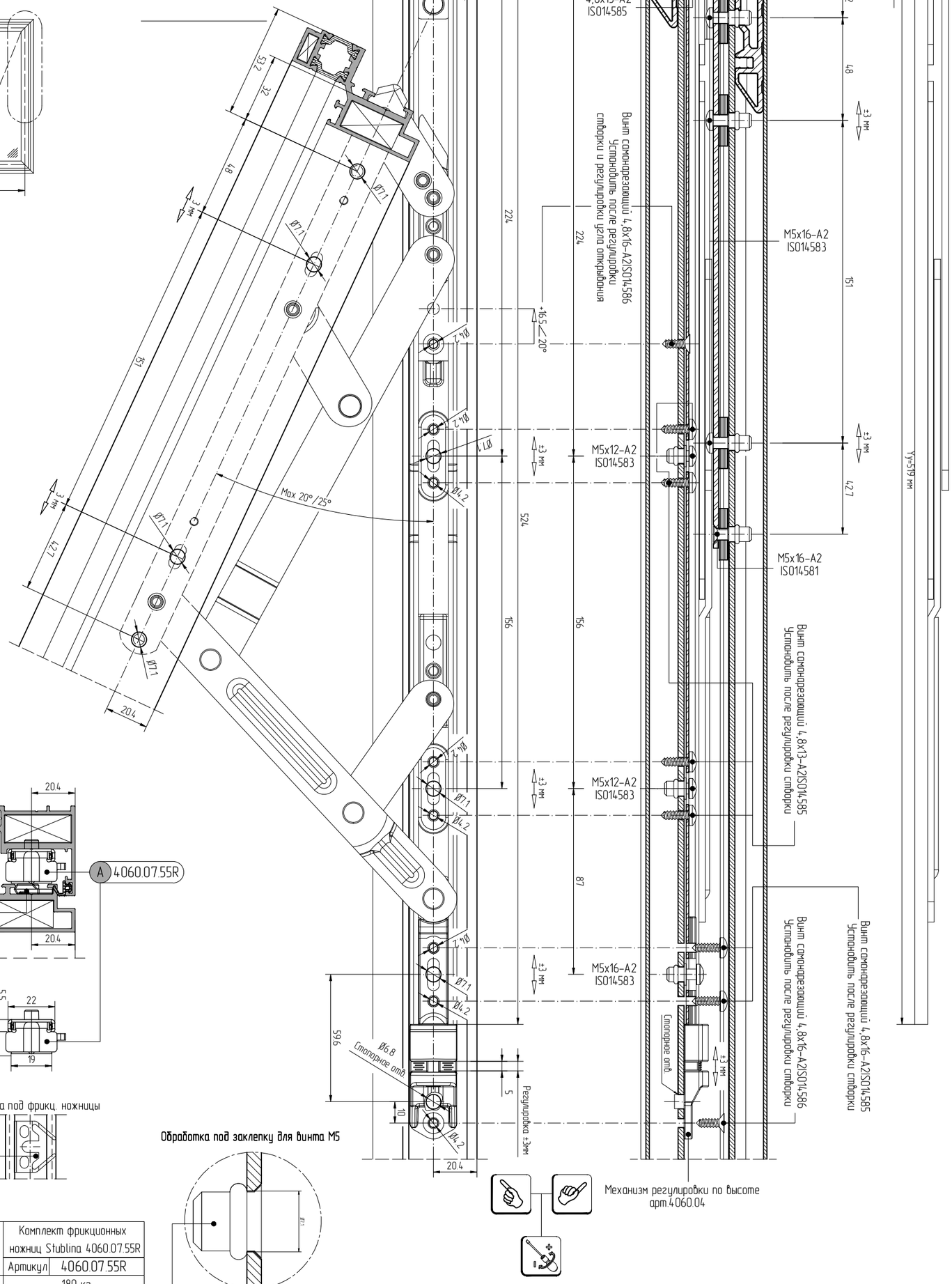

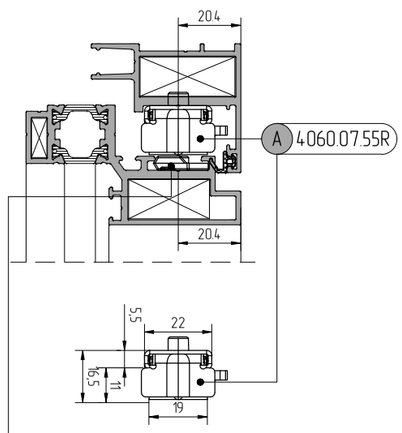

stublina OpenZone Technology	Комплект фрикционных ножниц Stublina 4060.07.55R	
	Артикул	4060.07.55R
Max масса створки	180 кг	
Высота створки	625–1400 мм	
Ширина створки	375–1400 мм	
Max угол открывания	20°/25°	
Высота фурнитурного паза	16,5+1 мм	

03.05.11

АЛЮТЕХ ПРОФИЛЬНЫЕ СИСТЕМЫ

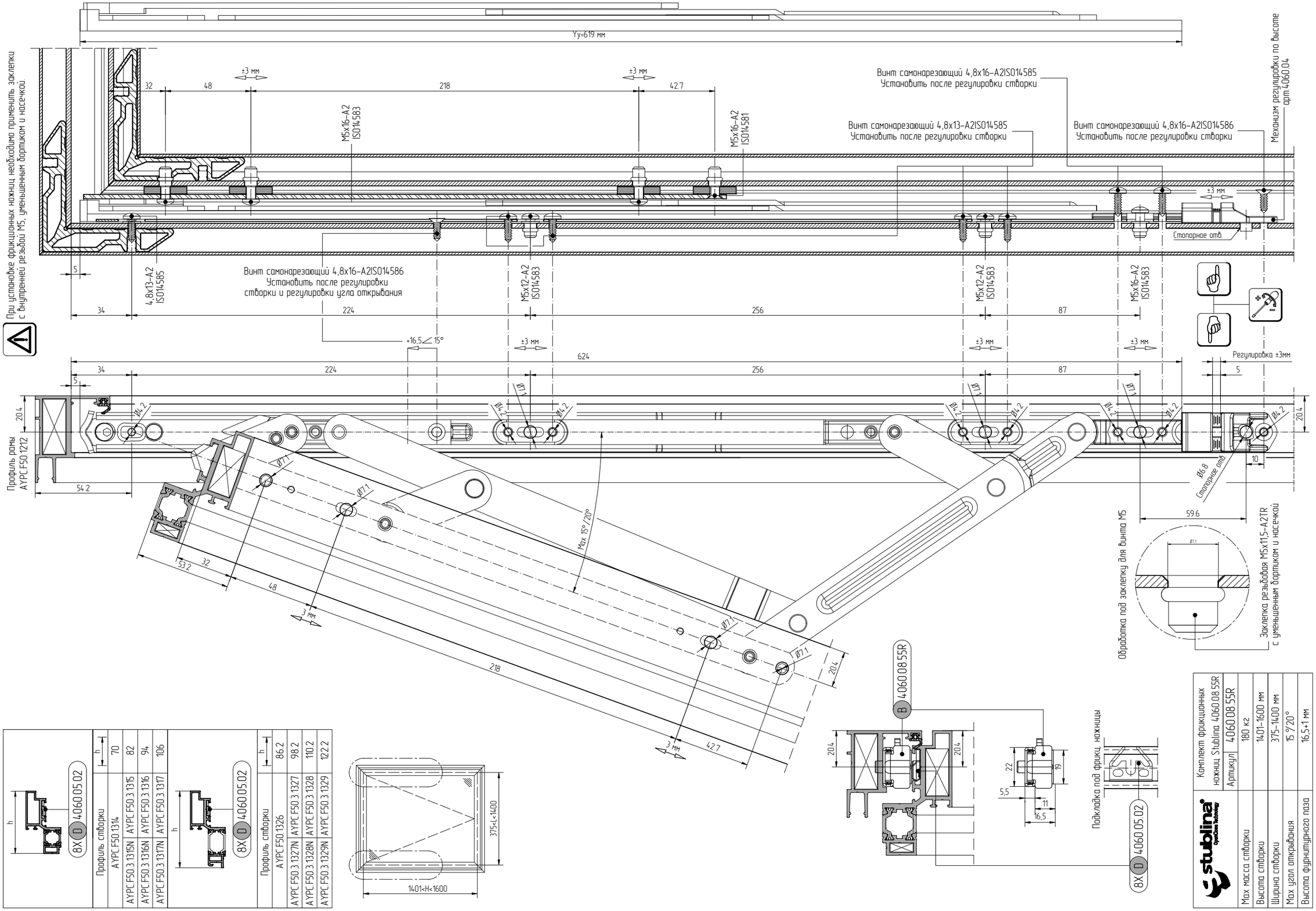

Профиль створки	h
AYPC F50 1314	70
AYPC F50 3 1315N	82
AYPC F50 3 1316N	94
AYPC F50 3 1317N	106

8X D 4.060.05.02

Профиль створки	h
AYPC F50 1326	86,2
AYPC F50 3 1327N	98,2
AYPC F50 3 1328N	110,2
AYPC F50 3 1329N	122,2

8X D 4.060.05.02

Комплект фрикционных ножниц Stublina 4.060.08.55R	
Артикул	4.060.08.55R
Max масса створки	180 кг
Высота створки	1401–1600 мм
Ширина створки	375–1400 мм
Max угол открывания	15 °/20°
Высота фурнитурного паза	16,5+1 мм

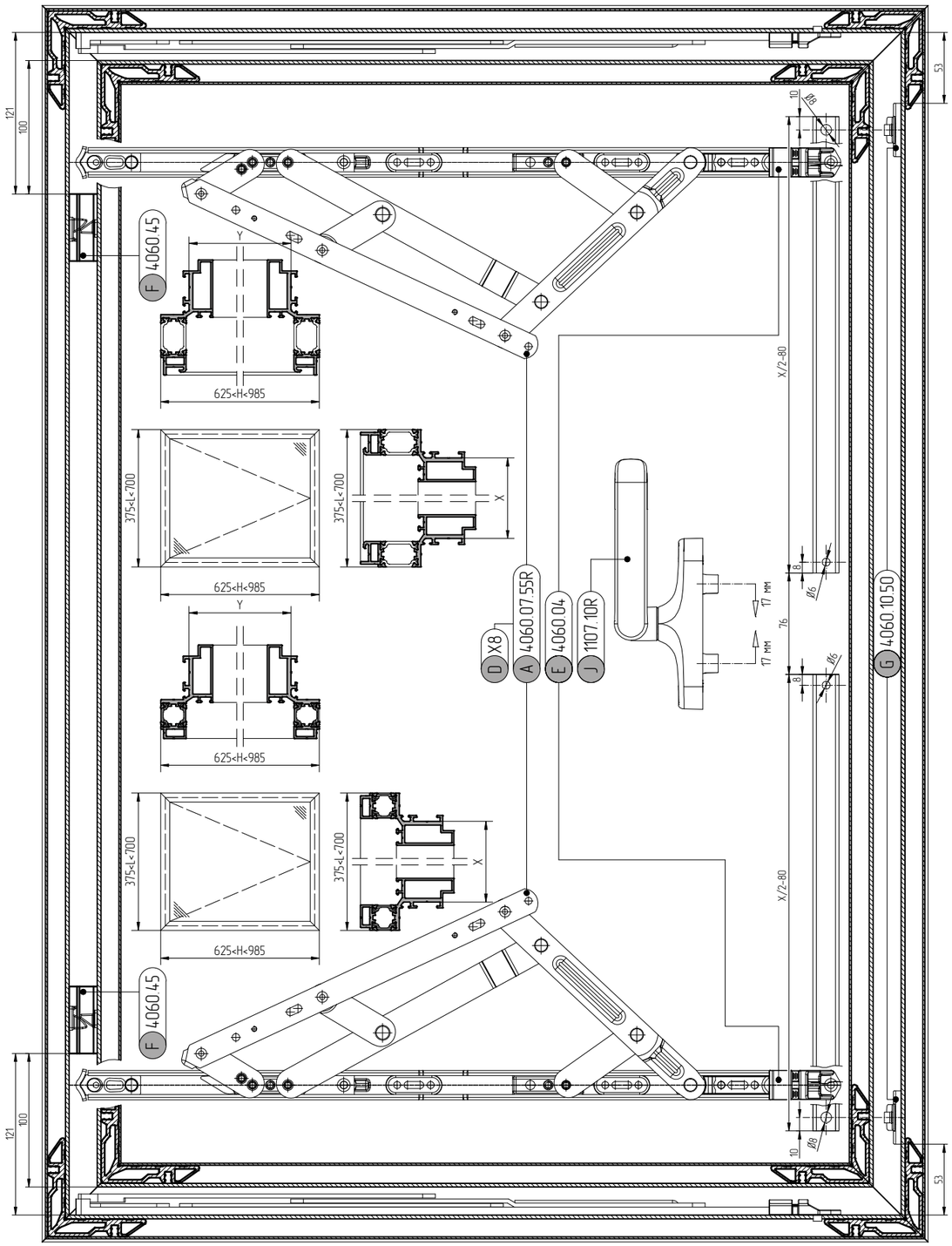
121
100
53
10
Ø8
F 4060.45
Y
625<H<985
375<L<700
X
X/2-80
D X8
A 4060.07.55R
E 4060.04
J 1107.10R
17 MM
76
8
Ø6
G 4060.10.50

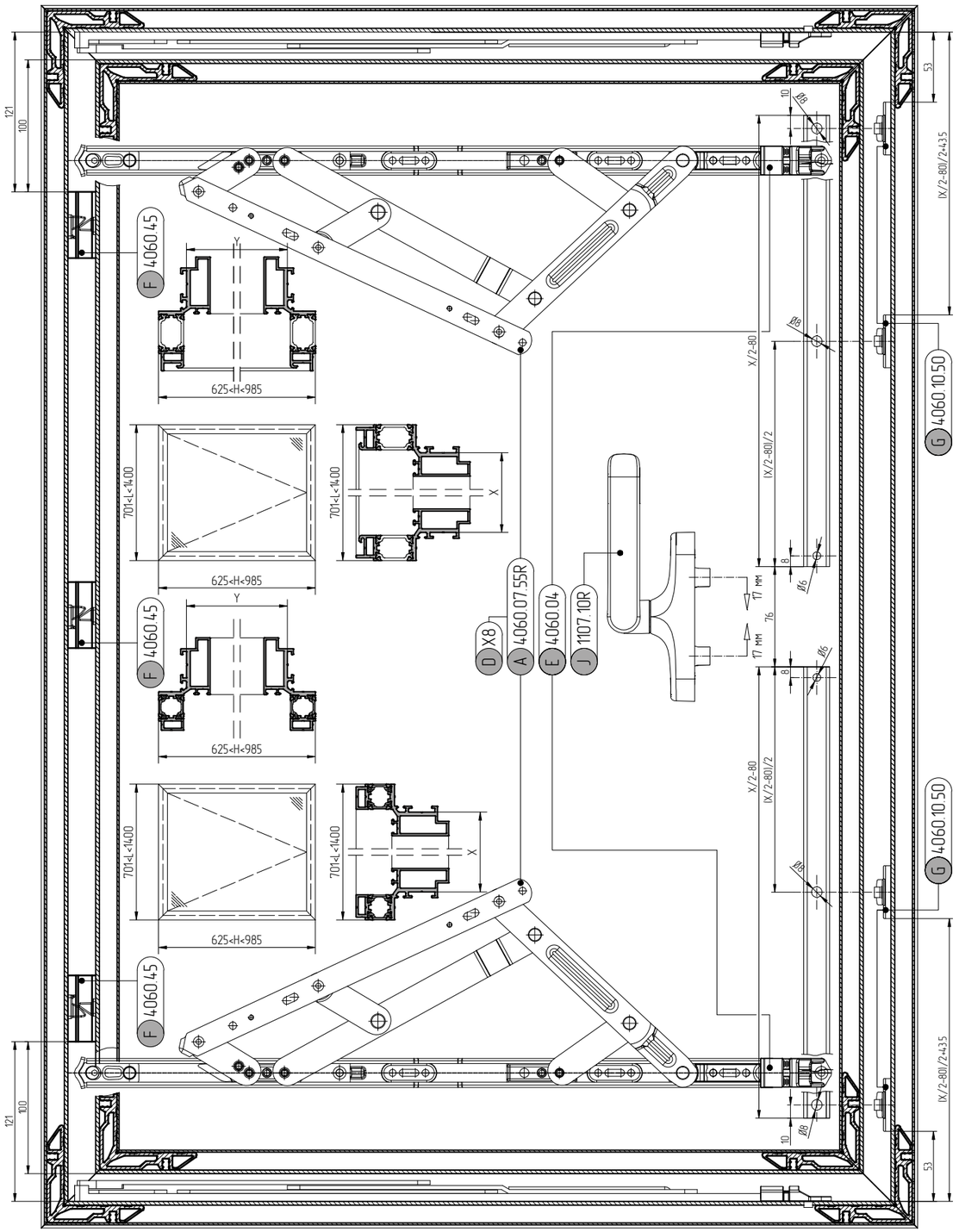
121
100
53
10
Ø8
F 4060.45
Y
625<H<985
701<L<1400
X
X/2-80
IX/2-80/2+435
IX/2-80/2
D X8
A 4060.07.55R
E 4060.04
J 1107.10R
17 MM
76
8
Ø6
G 4060.10.50

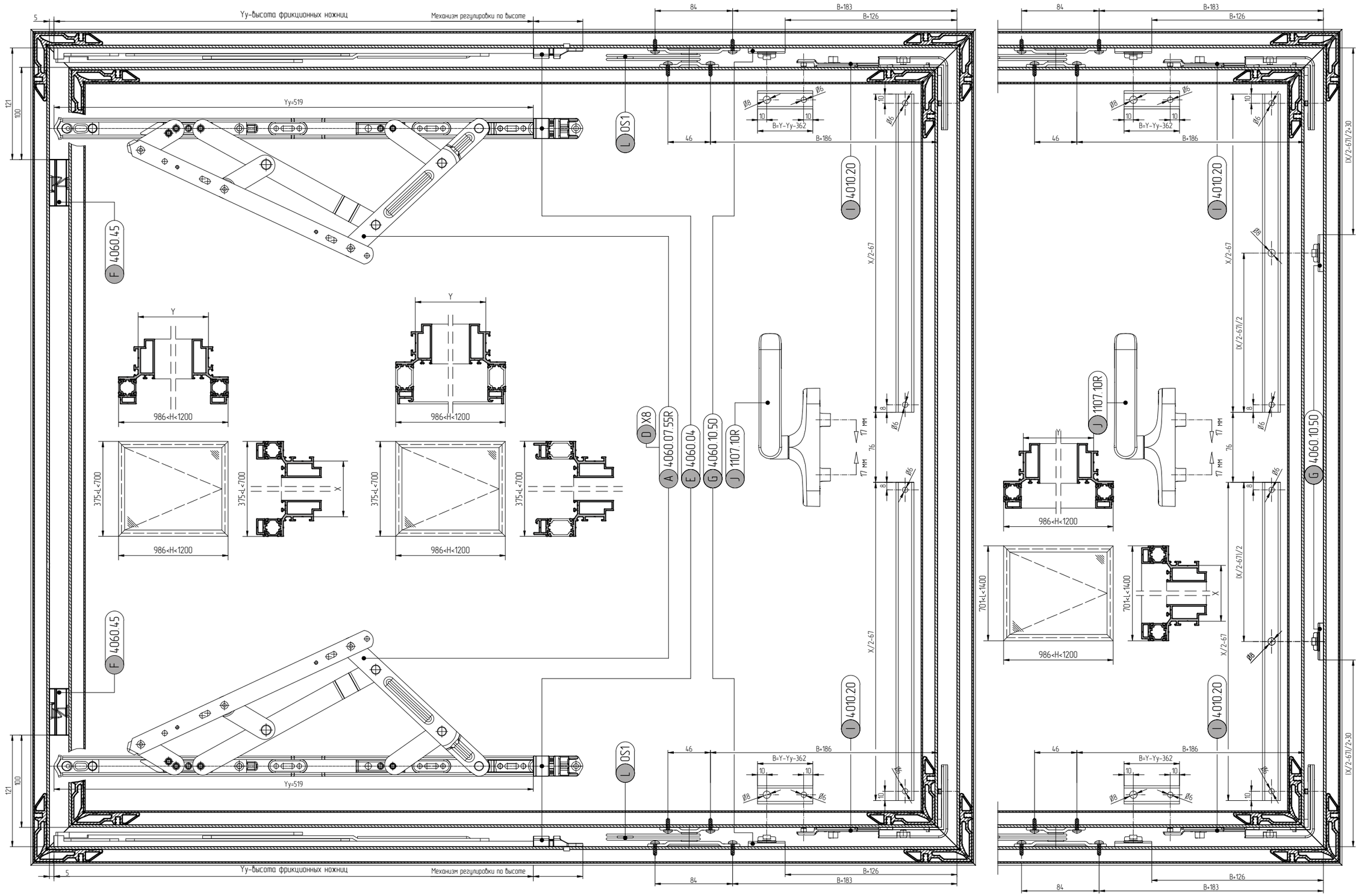
Yy-высота фрикционных ножниц
Механизм регулировки по высоте
5
121
100
Yy=519
F 4060 45
L OS1
I 4010 20
84
B+183
B+126
B+186
46
B=Y-Yy-362
Ø8
Ø6
10
X/2-67
IX/2-671/2-30
IX/2-671/2
D X8
A 4060 07 55R
E 4060 04
G 4060 10 50
J 1107 10R
17 MM
76
8
Y
986<H<1200
375<L<700
X
701<L<1400

АЛЮТЕХ
ПРОФИЛЬНЫЕ СИСТЕМЫ

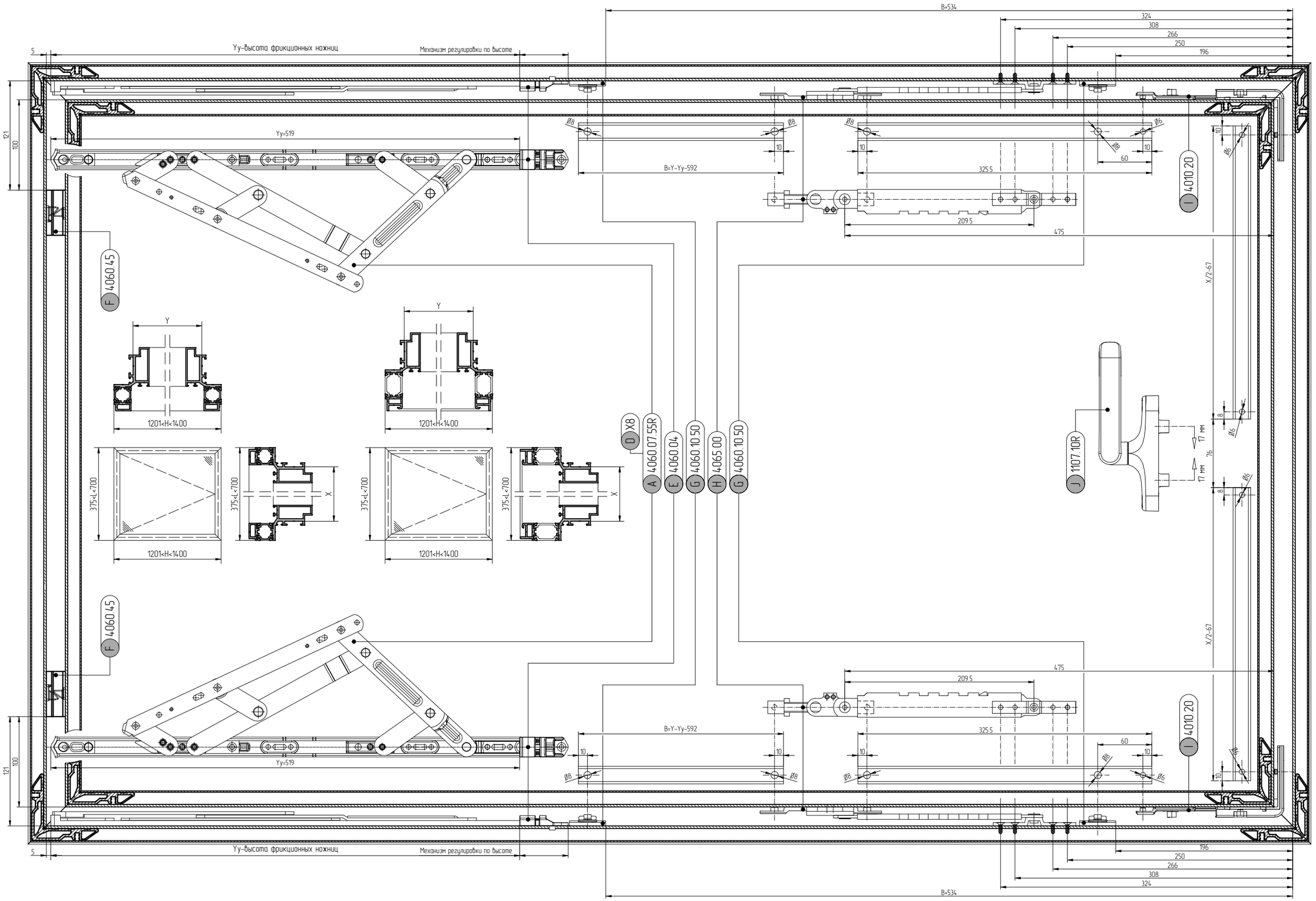

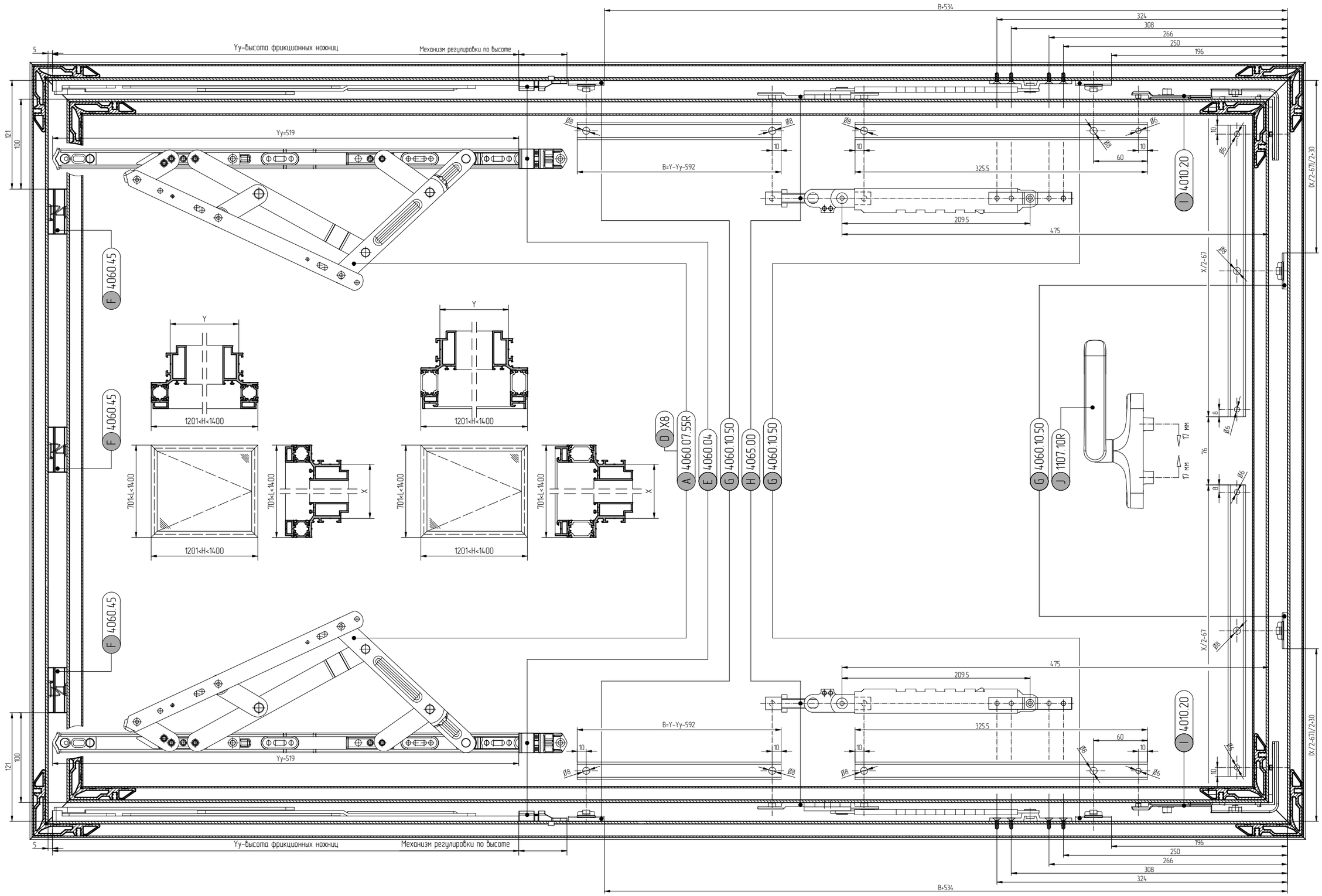
B+534
324
308
266
250
196
5
Yy-высота фрикционных ножниц
Механизм регулировки по высоте
121
100
Yy=519
B=Y-Yy-592
325.5
209.5
475
60
10
Ø8
Ø6
4010 20
IX/2-671/2-30
X/2-67
F 4060 45
Y
1201<H<1400
701<L<1400
X
D X8
A 4060 07 55R
E 4060 04
G 4060 10 50
H 4065 00
G 4060 10 50
G 4060 10 50
J 1107 10R
17 MM
76
8

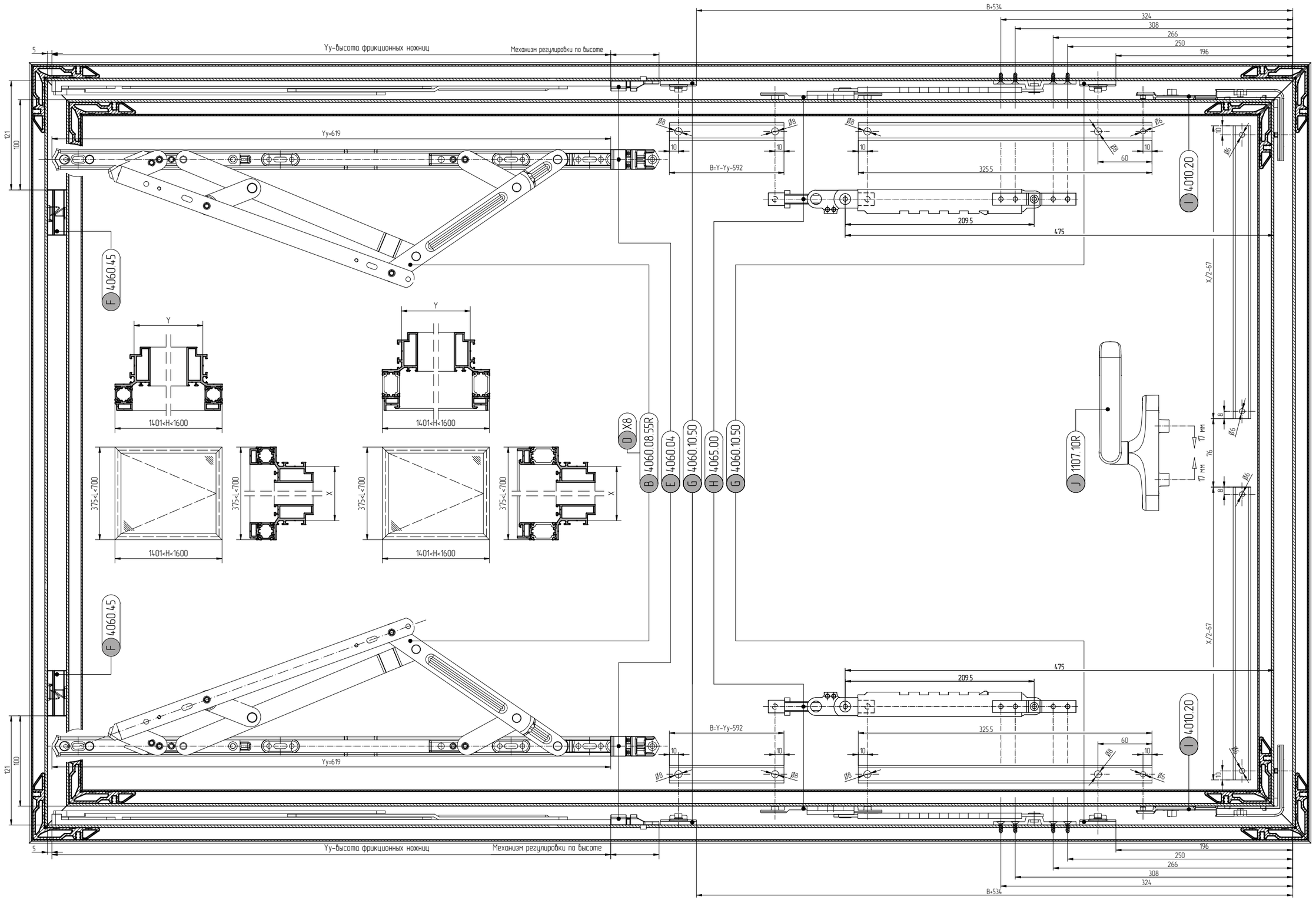
B+534
324
308
266
250
196
5
Уу-высота фрикционных ножниц
Механизм регулировки по высоте
121
100
Уу=619
B=Y-Yy-592
325.5
209.5
475
60
10
Ø8
Ø6
I 4010 20
F 4060 45
Y
1401<H<1600
375<L<700
X
D X8
B 4060 08 55R
E 4060 04
G 4060 10 50
H 4065 00
G 4060 10 50
J 1107 10R
17 MM
76
8
X/2-67

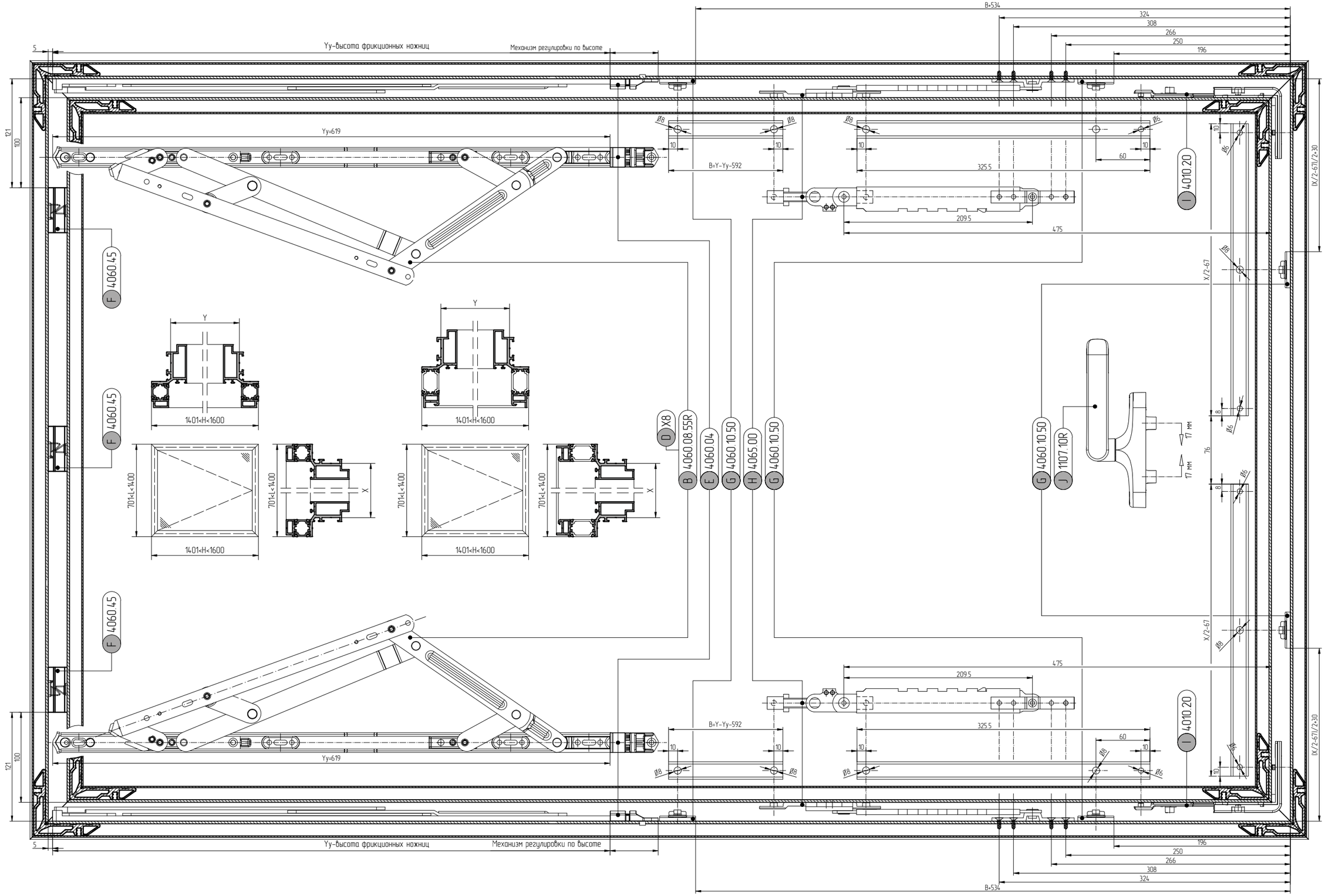
Yy-высота фрикционных ножниц
Механизм регулировки по высоте
B+534
324
308
266
250
196
Yy=619
B=Y-Yy-592
325.5
209.5
475
60
4010.20
4060.45
4060.08.55R
4060.04
4060.10.50
4065.00
1107.10R
1401<H<1600
701<L<1400
17 мм
X/2-67
(X/2-67)/2+30
121
100
76
5

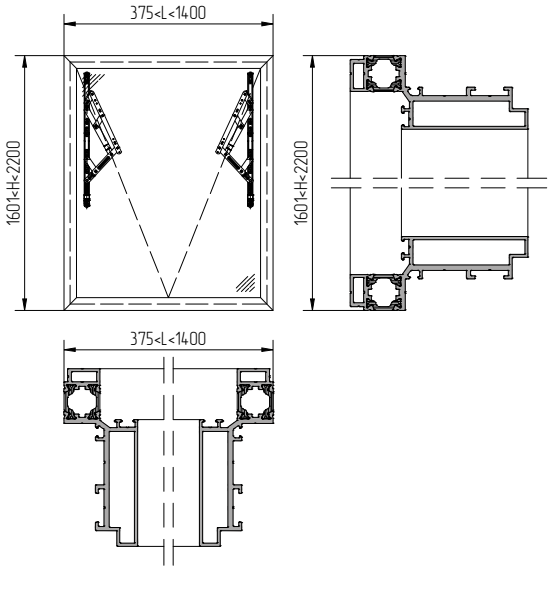

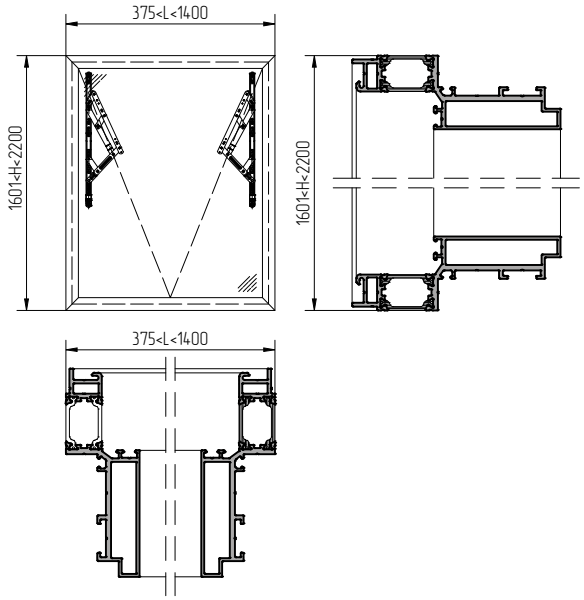

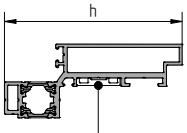

M AYPC.F50.1703

Профиль створки		h
AYPC.F50.1318		94
AYPC.F50.3.1319N	AYPC.F50.3.1319	106
AYPC.F50.3.1320N	AYPC.F50.3.1320	118
AYPC.F50.3.1321N	AYPC.F50.3.1321	130

	Профиль вспомогательный	a
B 4060.08.55R	2X M AYPC.F50.1703	347
C 4060.09.55R	2X M AYPC.F50.1703	416

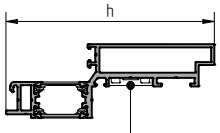

M AYPC.F50.1703

Профиль створки		h
AYPC.F50.1330		110.2
AYPC.F50.3.1331N	AYPC.F50.3.1331	122.2
AYPC.F50.3.1332N	AYPC.F50.3.1332	134.2
AYPC.F50.3.1333N	AYPC.F50.3.1333	146.2

	Профиль вспомогательный	a
B 4060.08.55R	2X M AYPC.F50.1703	347
C 4060.09.55R	2X M AYPC.F50.1703	416

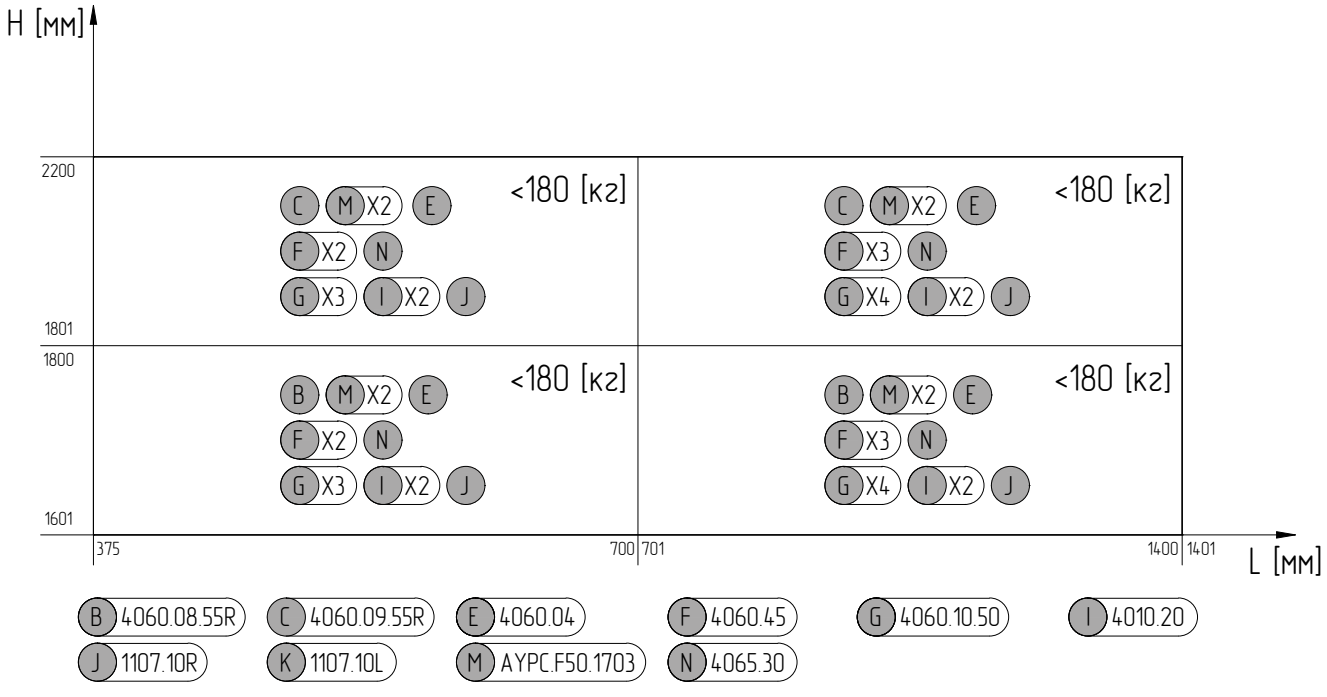

B 4060.08.55R
C 4060.09.55R
E 4060.04
F 4060.45
G 4060.10.50
I 4010.20
J 1107.10R
K 1107.10L
M AYPC.F50.1703
N 4065.30

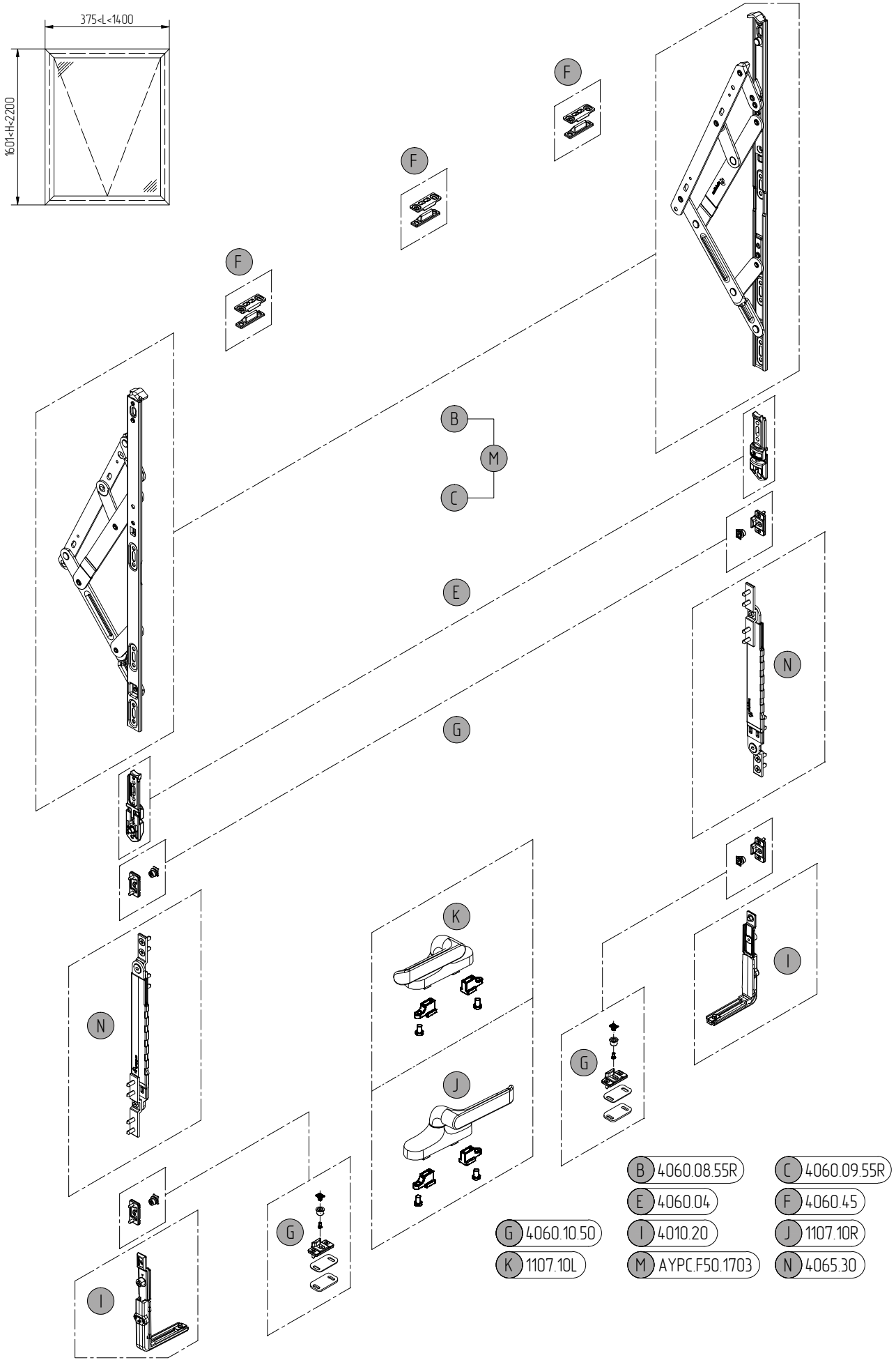

B 4060.08.55R	C 4060.09.55R
E 4060.04	F 4060.45
G 4060.10.50	I 4010.20	J 1107.10R
K 1107.10L	M AYPC.F50.1703	N 4065.30

АЛЮТЕХ
ПРОФИЛЬНЫЕ СИСТЕМЫ

stublina OpenClose Technology

Фурнитура для верхнеподвесного окна

Установка фрикционных ножниц арт.4060.08.55R, 4060.09.55R

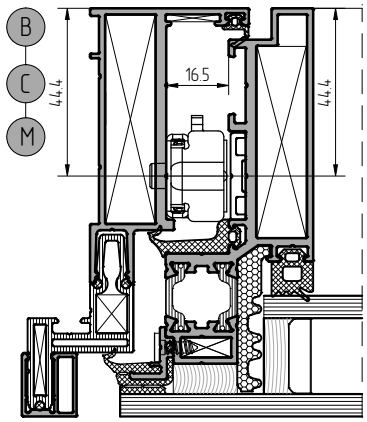

Установка скрытого верхнего прижима арт. 4060.45

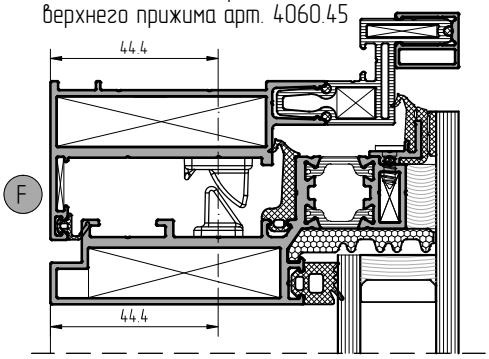

Установка фрикционных ножниц арт.4060.08.55R, 4060.09.55R

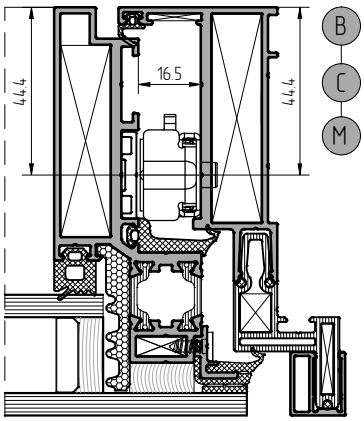

Установка механизма регулировки по высоте арт.4060.04

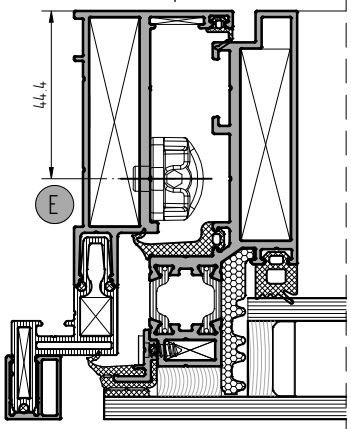

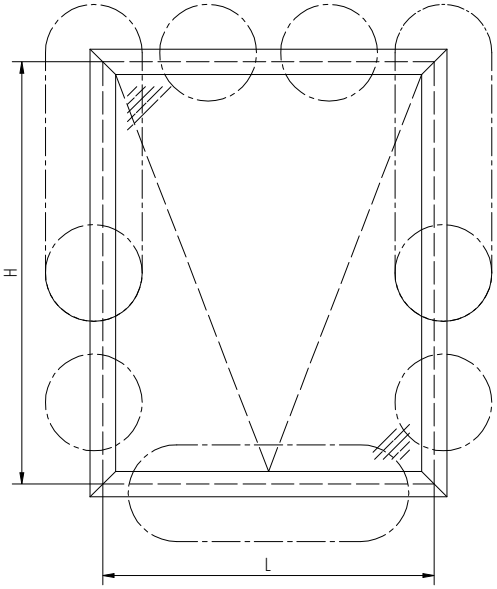

Установка механизма регулировки по высоте арт.4060.04

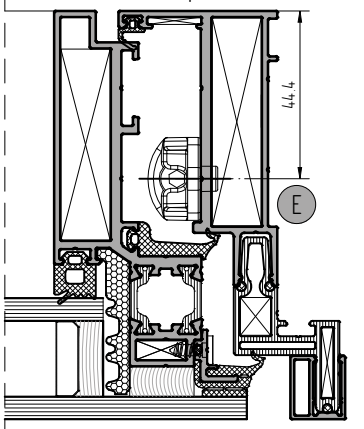

Установка ответной планки арт. 4060.10.50

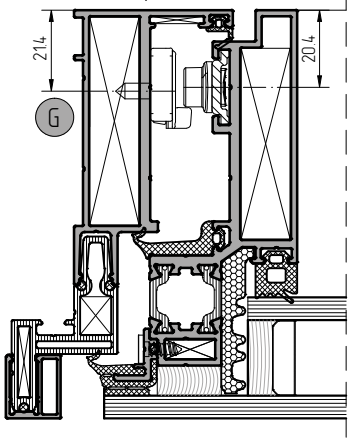

Установка поводковой ручки арт.1107.10R и арт.1107.10L

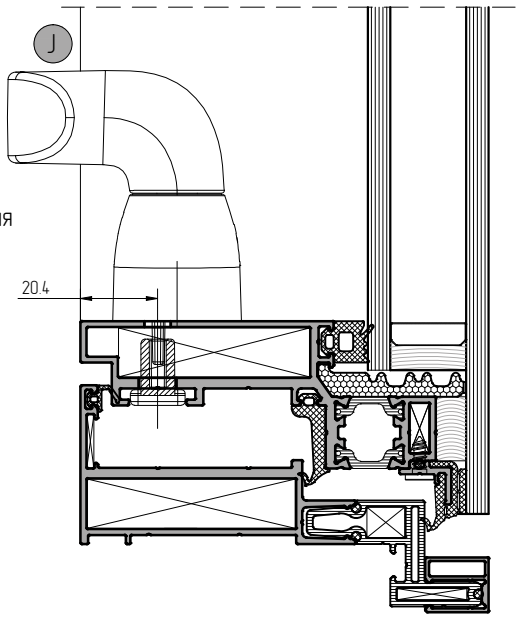

Установка ответной планки арт. 4060.10.50

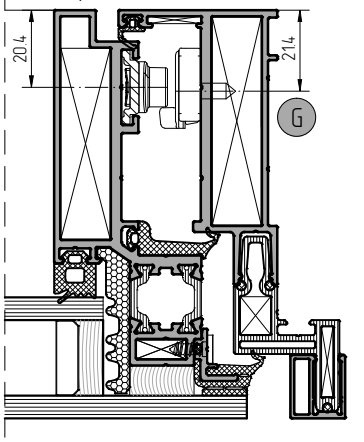

Установка ограничителя открывания арт. 4065.30

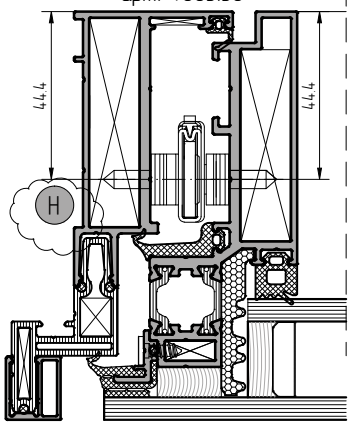

Установка ограничителя открывания арт. 4065.30

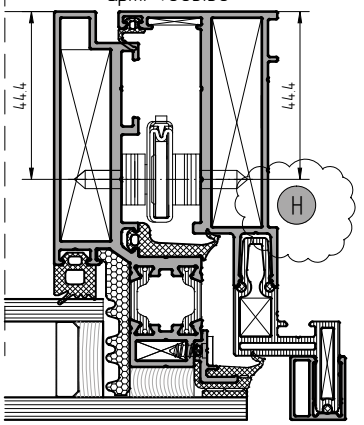

stublina OpenClose Technology

Фурнитура для верхнеподвесного окна

Установка фрикционных ножниц арт.4060.08.55R, 4060.09.55R

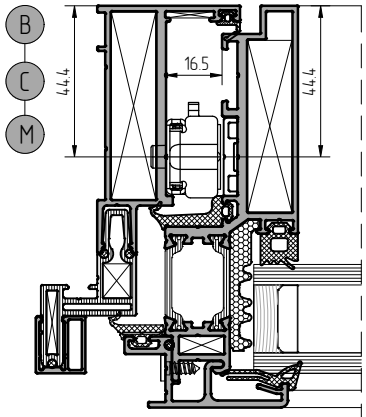

Установка скрытого верхнего прижима арт. 4060.45

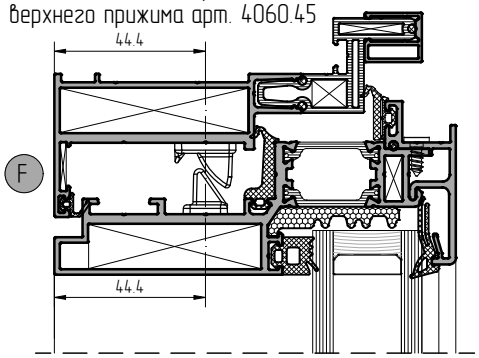

Установка фрикционных ножниц арт.4060.08.55R, 4060.09.55R

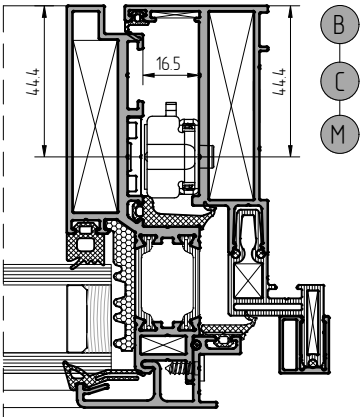

Установка механизма регулировки по высоте арт.4060.04

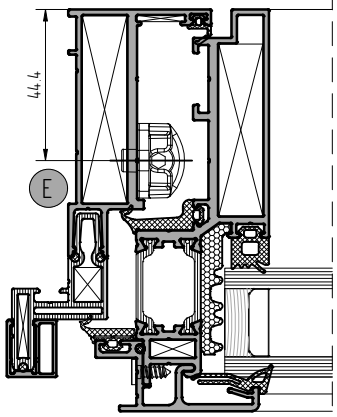

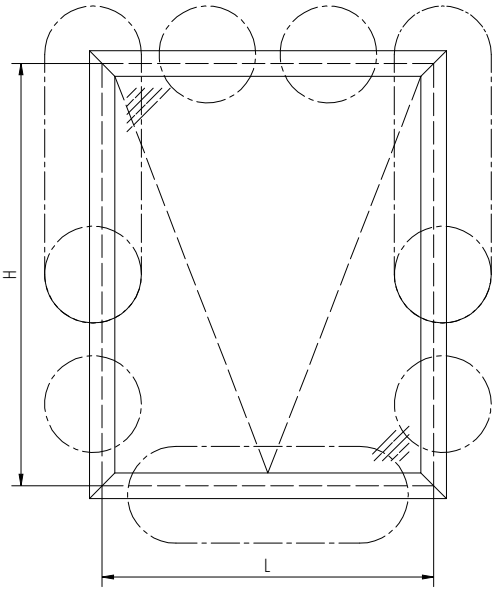

Установка механизма регулировки по высоте арт.4060.04

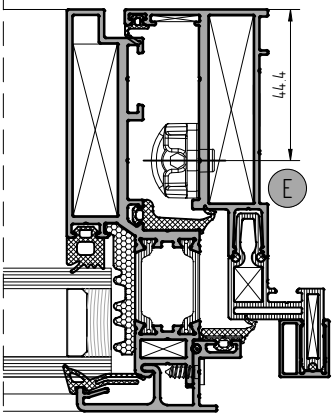

Установка ответной планки арт. 4060.10.50

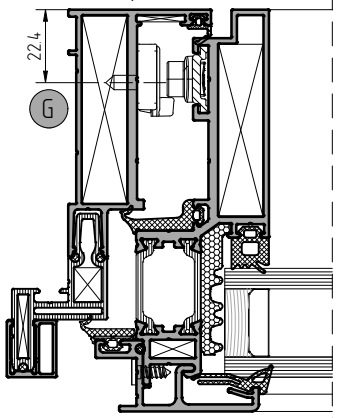

Установка поводковой ручки арт.1107.10R и арт.1107.10L

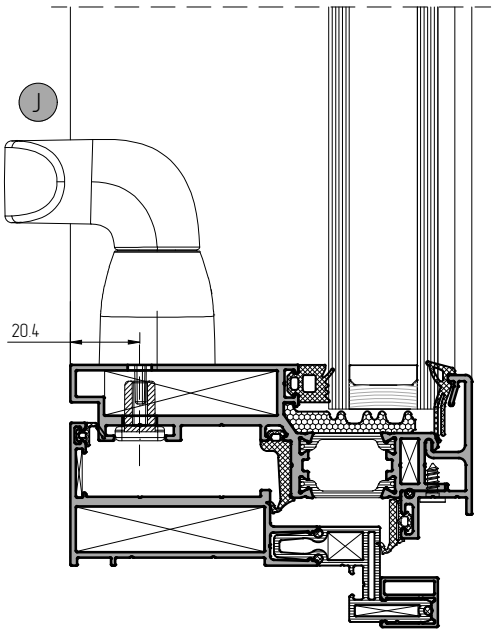

Установка ответной планки арт. 4060.10.50

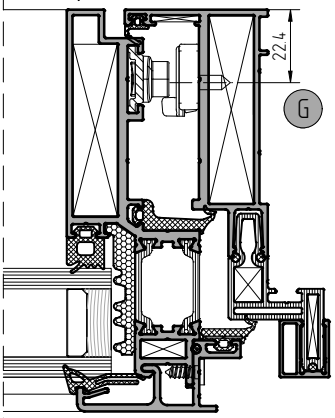

Установка ограничителя открывания арт. 4060.10.50

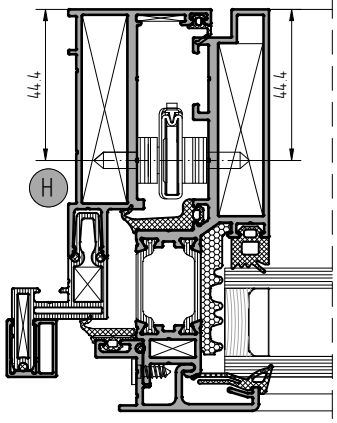

Установка ограничителя открывания арт. 4065.30

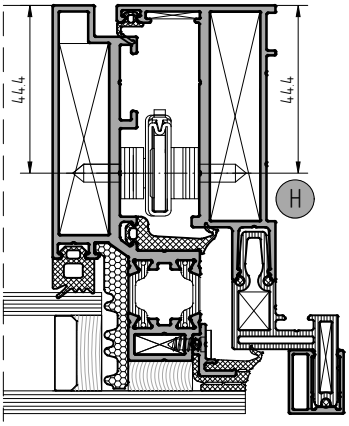

stublina OpenClose Technology	Ручка
	J Ручка правая – 1107.10R Stublina
	K Ручка левая – 1107.10L Stublina

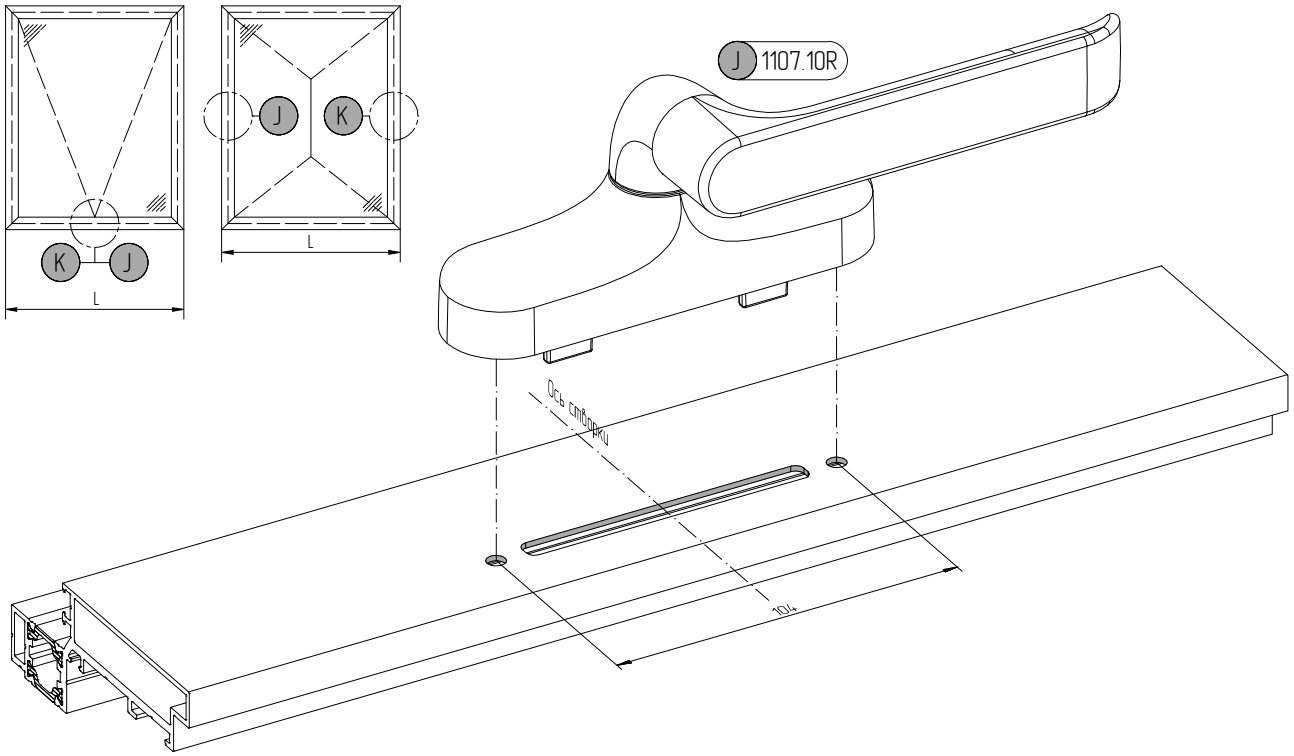

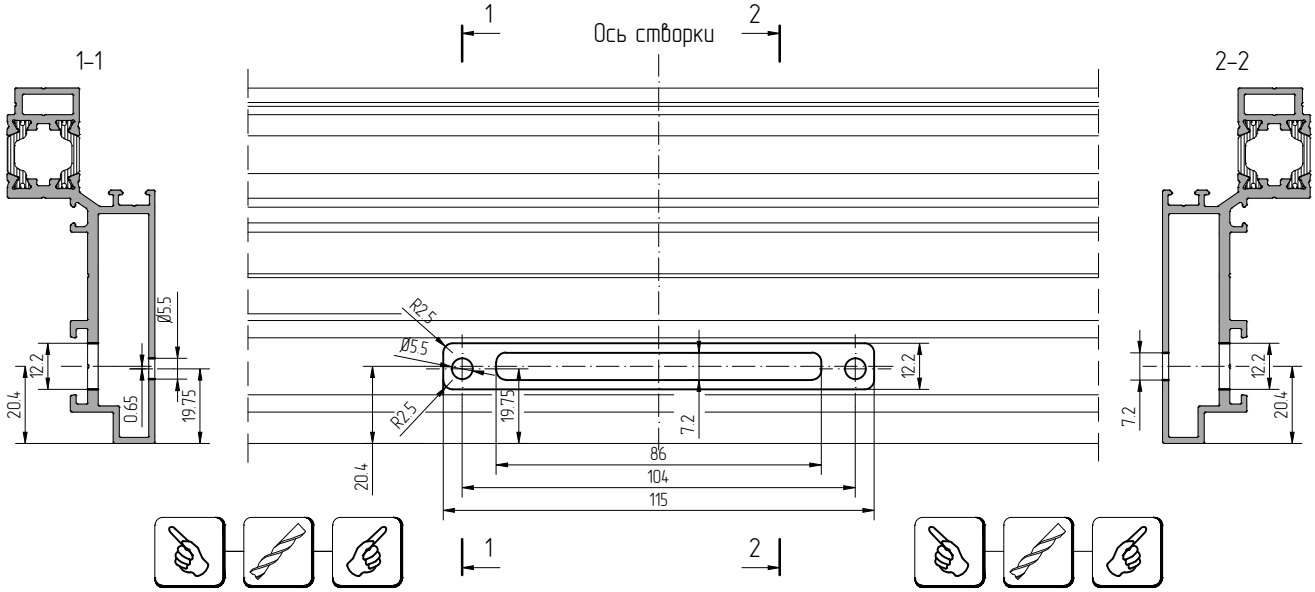

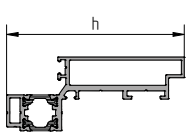

Профиль створки		h
AYPC.F50.1318		94
AYPC.F50.3.1319N	AYPC.F50.3.1319	106
AYPC.F50.3.1320N	AYPC.F50.3.1320	118
AYPC.F50.3.1321N	AYPC.F50.3.1321	130

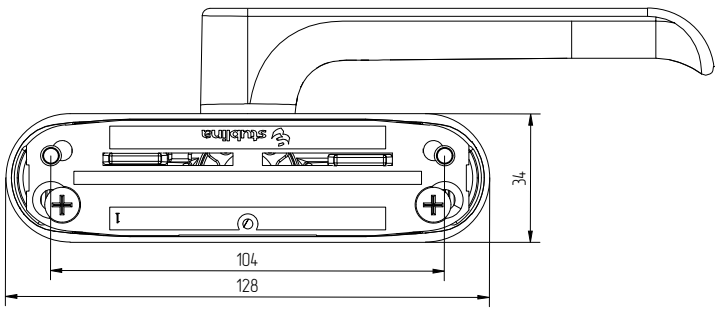

stublina OpenClose Technology	Ручка
	J Ручка правая – 1107.10R Stublina
	K Ручка левая – 1107.10L Stublina

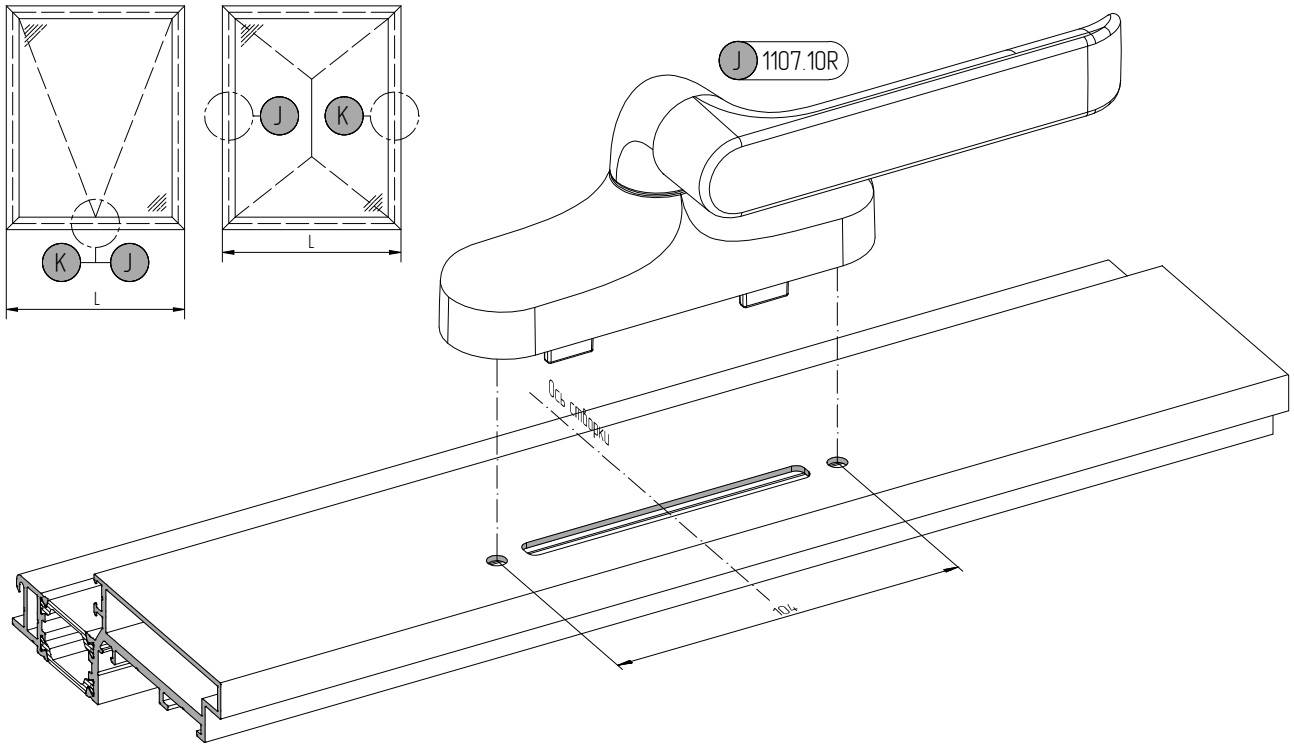

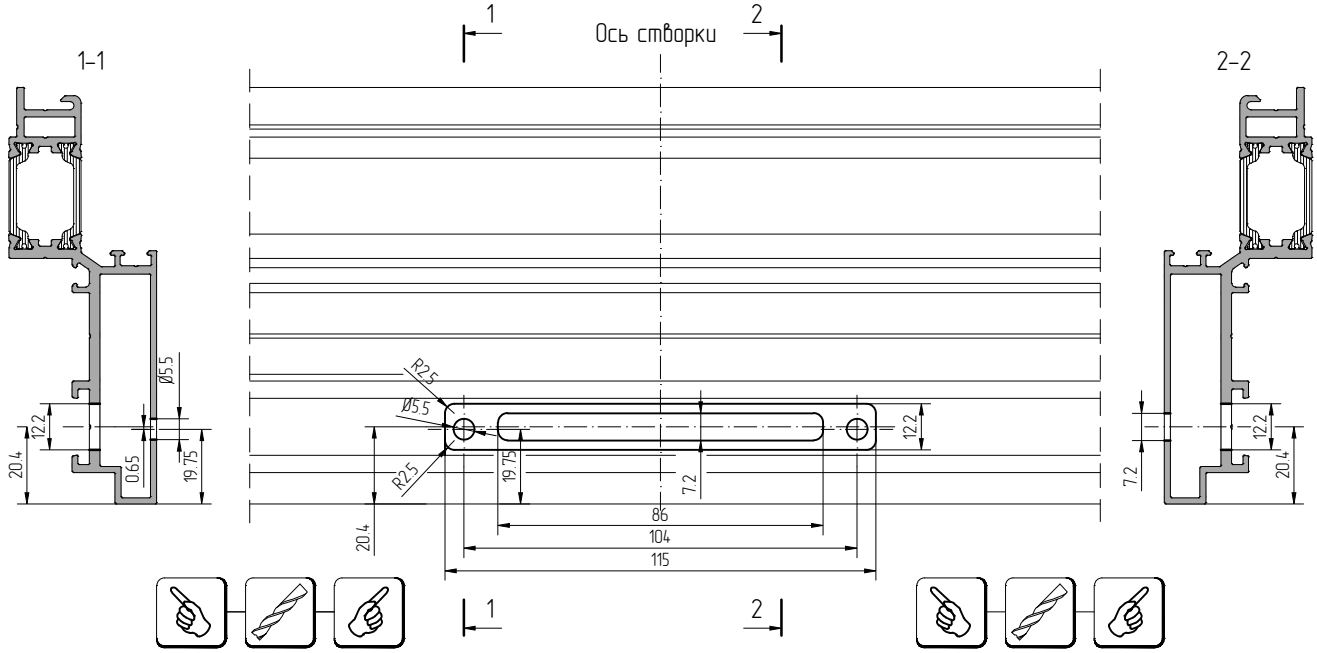

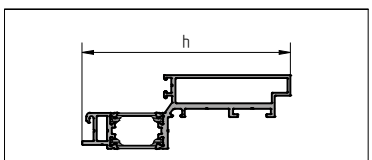

Профиль створки		h
AYPC.F50.1330		110.2
AYPC.F50.3.1331N	AYPC.F50.3.1331	122.2
AYPC.F50.3.1332N	AYPC.F50.3.1332	134.2
AYPC.F50.3.1333N	AYPC.F50.3.1333	146.2

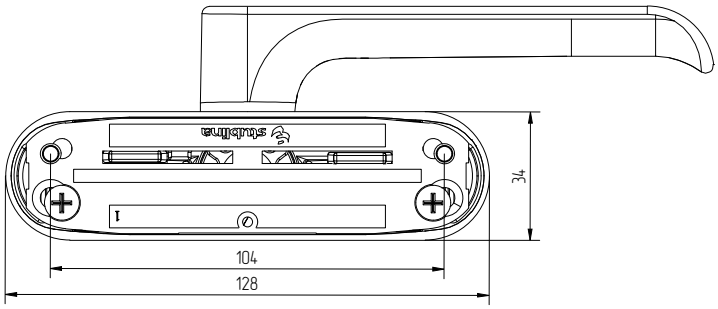

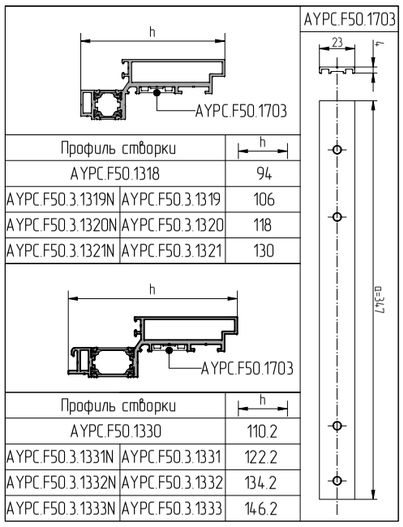

Профиль створки		h
AYPC.F50.1318		94
AYPC.F50.3.1319N	AYPC.F50.3.1319	106
AYPC.F50.3.1320N	AYPC.F50.3.1320	118
AYPC.F50.3.1321N	AYPC.F50.3.1321	130

Профиль створки		h
AYPC.F50.1330		110.2
AYPC.F50.3.1331N	AYPC.F50.3.1331	122.2
AYPC.F50.3.1332N	AYPC.F50.3.1332	134.2
AYPC.F50.3.1333N	AYPC.F50.3.1333	146.2

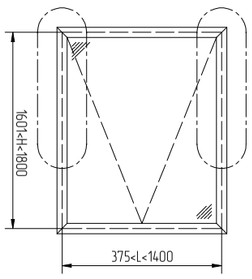

Обработка под заклепку для винта М5

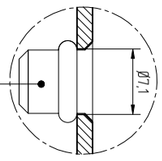

Заклепка резьбовая М5х11,5-А2TR
с уменьшенным бортиком и насечкой

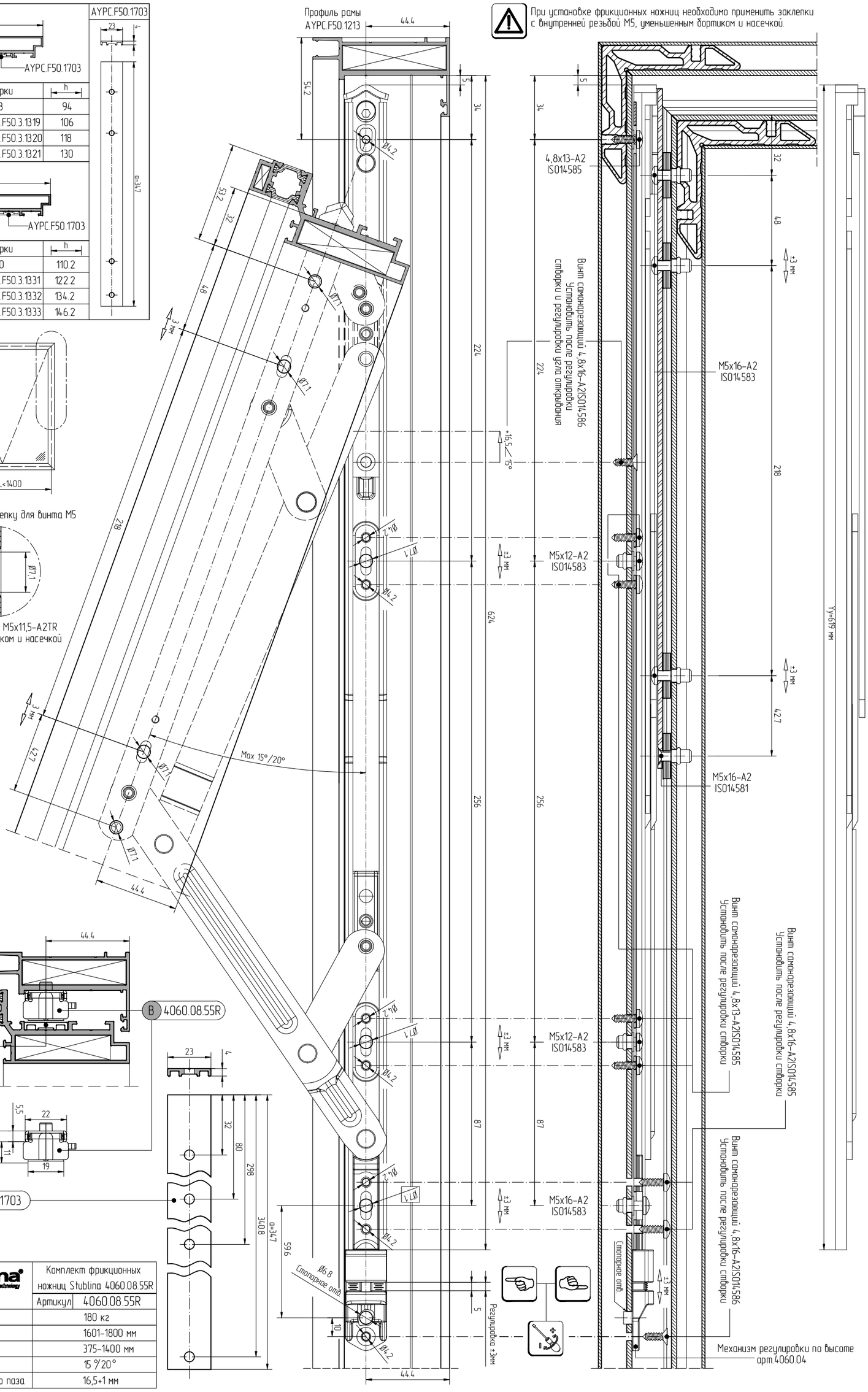

stublina OpenClose Technology	Комплект фрикционных ножниц Stublina 4060.08.55R	
	Артикул	4060.08.55R
Max масса створки	180 кг	
Высота створки	1601–1800 мм	
Ширина створки	375–1400 мм	
Max угол открывания	15°/20°	
Высота фурнитурного паза	16,5+1 мм	

АЛЮТЕХ ПРОФИЛЬНЫЕ СИСТЕМЫ

03.05.25

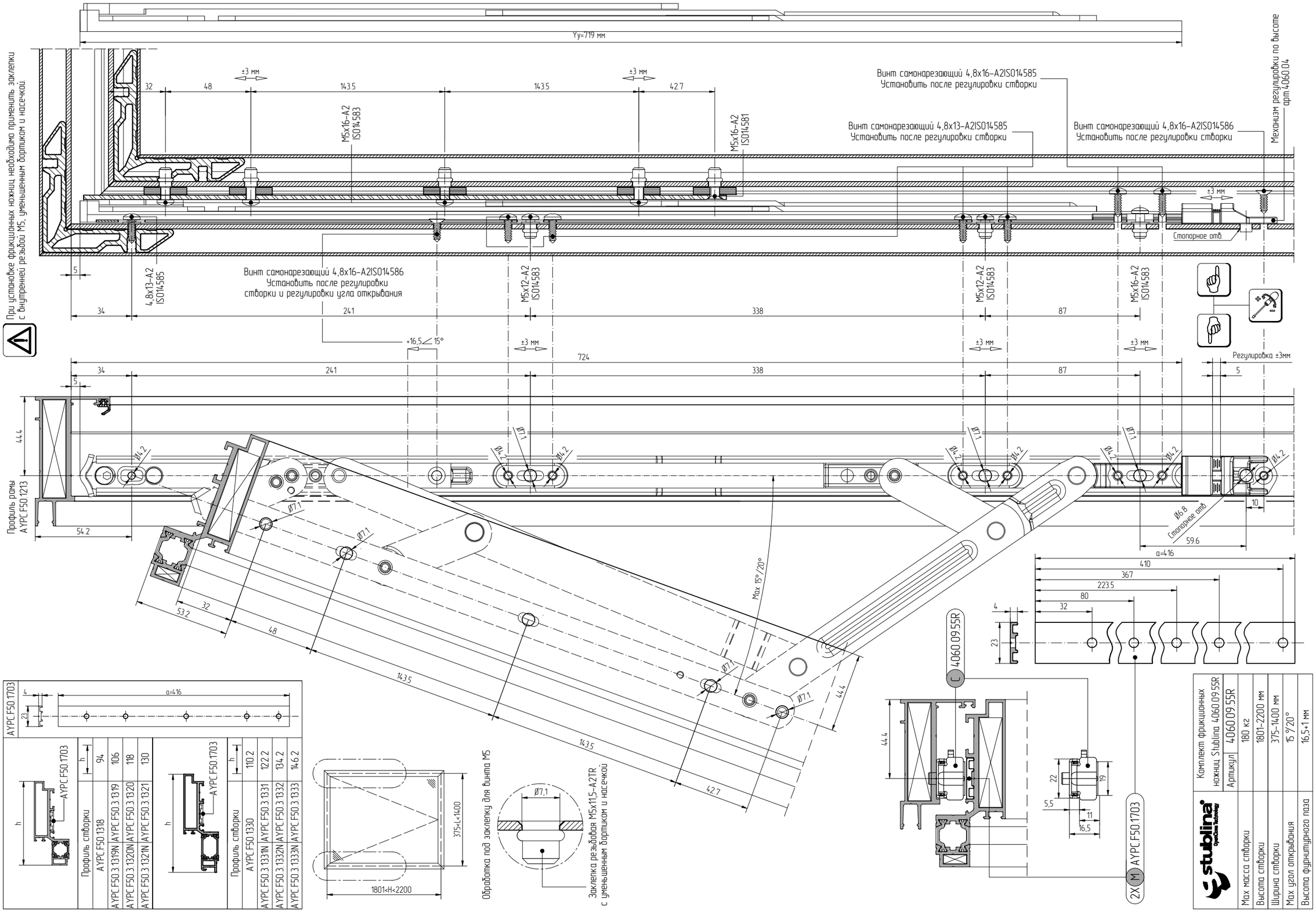
Yy=719 мм
±3 мм
32
48
143.5
143.5
42.7
M5x16–A2 ISO14583
M5x16–A2 ISO14581
Винт самонарезающий 4,8x16–A2ISO14585
Установить после регулировки створки
Винт самонарезающий 4,8x13–A2ISO14585
Установить после регулировки створки
Винт самонарезающий 4,8x16–A2ISO14586
Установить после регулировки створки
Механизм регулировки по высоте арт.4060.04
Стопорное отв.
При установке фрикционных ножниц необходимо применить заклепки с внутренней резьбой М5, уменьшенным бортиком и насечкой.
5
34
4,8x13–A2 ISO14585
Винт самонарезающий 4,8x16–A2ISO14586
Установить после регулировки створки и регулировки угла открывания
M5x12–A2 ISO14583
241
338
87
M5x16–A2 ISO14583
+16,5∠15°
724
Регулировка ±3мм
444
Профиль рамы AYPC.F50.1213
54.2
Ø4.2
Ø7.1
Ø6.8
Стопорное отв
10
59.6
Max 15°/20°
53.2
32
48
1435
427
444
a=416
410
367
223.5
80
4
23
C 4060.09.55R
2X M AYPC.F50.1703
22
19
5,5
11
16,5
AYPC.F50.1703
Профиль створки
AYPC.F50.1318 h=94
AYPC.F50.1319N 106
AYPC.F50.1320N 118
AYPC.F50.1321N 130
AYPC.F50.1330 h=110.2
AYPC.F50.1331N 122.2
AYPC.F50.1332N 134.2
AYPC.F50.1333N 146.2
1801<H<2200
375<L<1400
Обработка под заклепку для винта М5
Ø7,1
Заклепка резьбовая М5х11,5–A2TR
с уменьшенным бортиком и насечкой
Комплект фрикционных ножниц Stublina 4060.09.55R
Артикул 4060.09.55R
Max масса створки 180 кг
Высота створки 1801–2200 мм
Ширина створки 375–1400 мм
Max угол открывания 15°/20°
Высота фурнитурного паза 16,5+1 мм

АЛЮТЕХ
ПРОФИЛЬНЫЕ СИСТЕМЫ

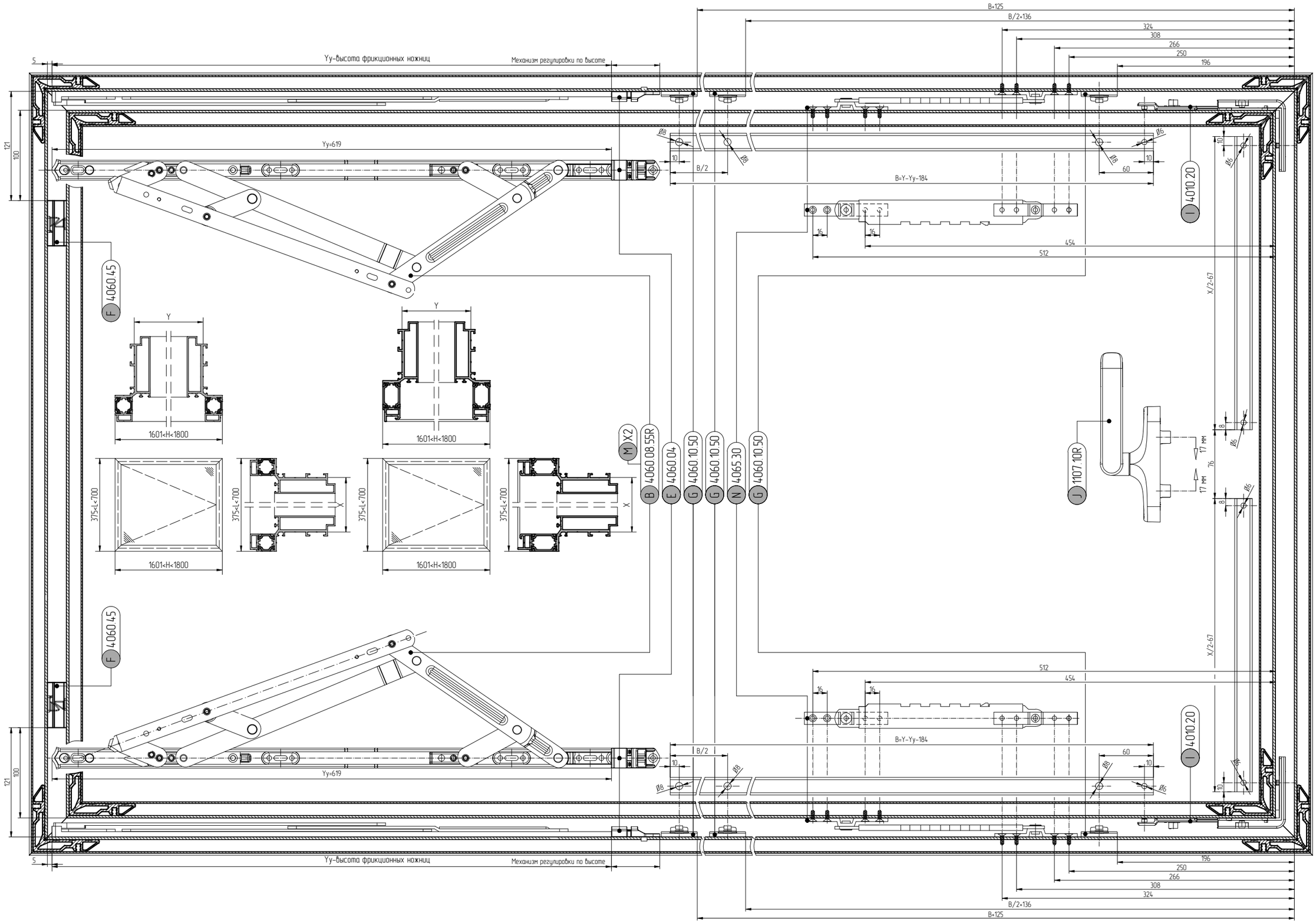

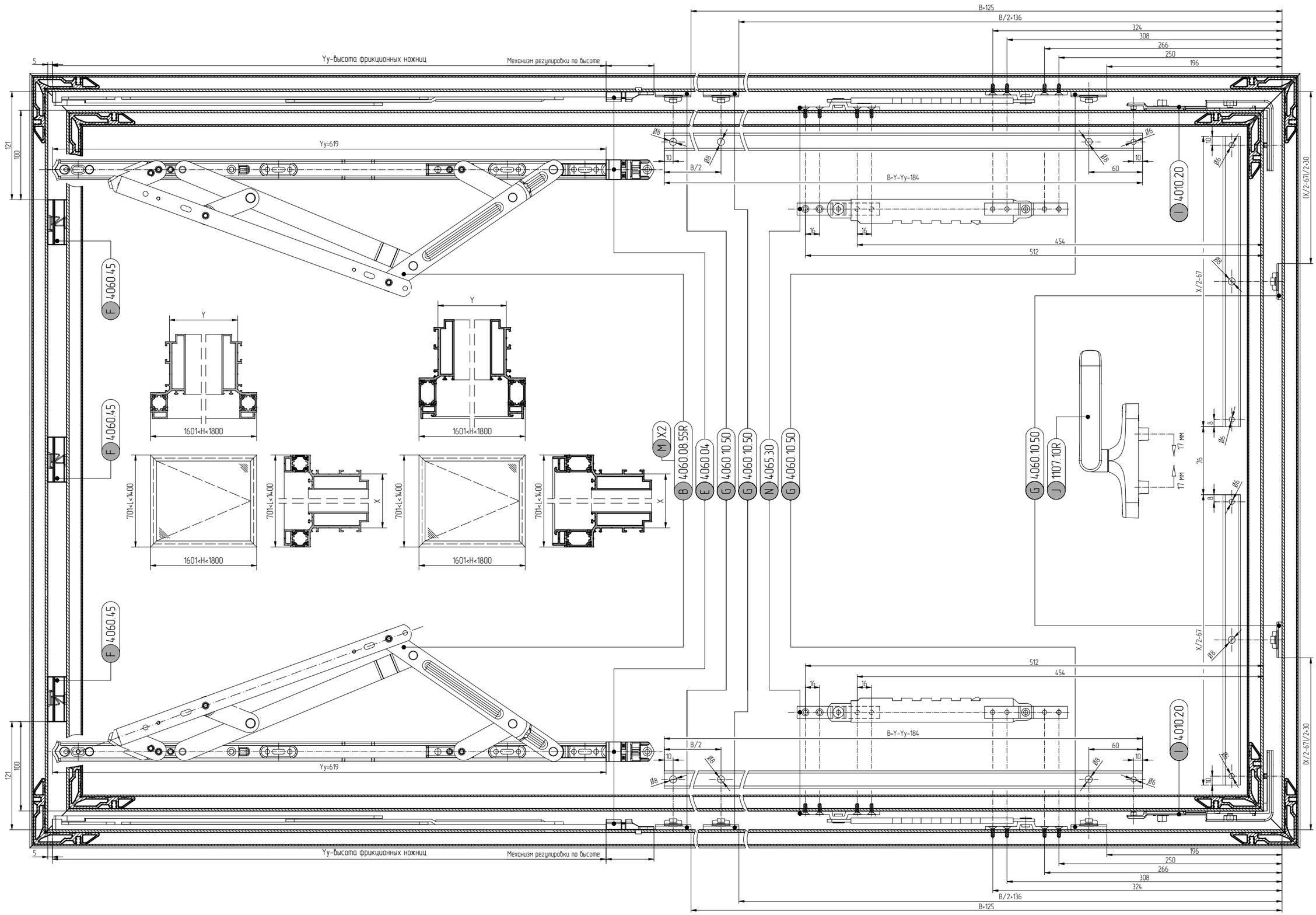
B+125
B/2+136
324
308
266
250
196
5
Yy-высота фрикционных ножниц
Механизм регулировки по высоте
121
100
Yy=619
Ø8
10
B/2
Ø6
B=Y-Yy-184
60
16
454
512
I 4010.20
X/2-67
IX/2-671/2+30
F 4060.45
Y
1601<H<1800
701<L<1400
X
M X2
B 4060.08.55R
E 4060.04
G 4060.10.50
N 4065.30
G 4060.10.50
G 4060.10.50
G 4060.10.50
G 4060.10.50
J 1107.10R
17 мм
76
8
Ø5

АЛЮТЕХ
ПРОФИЛЬНЫЕ СИСТЕМЫ

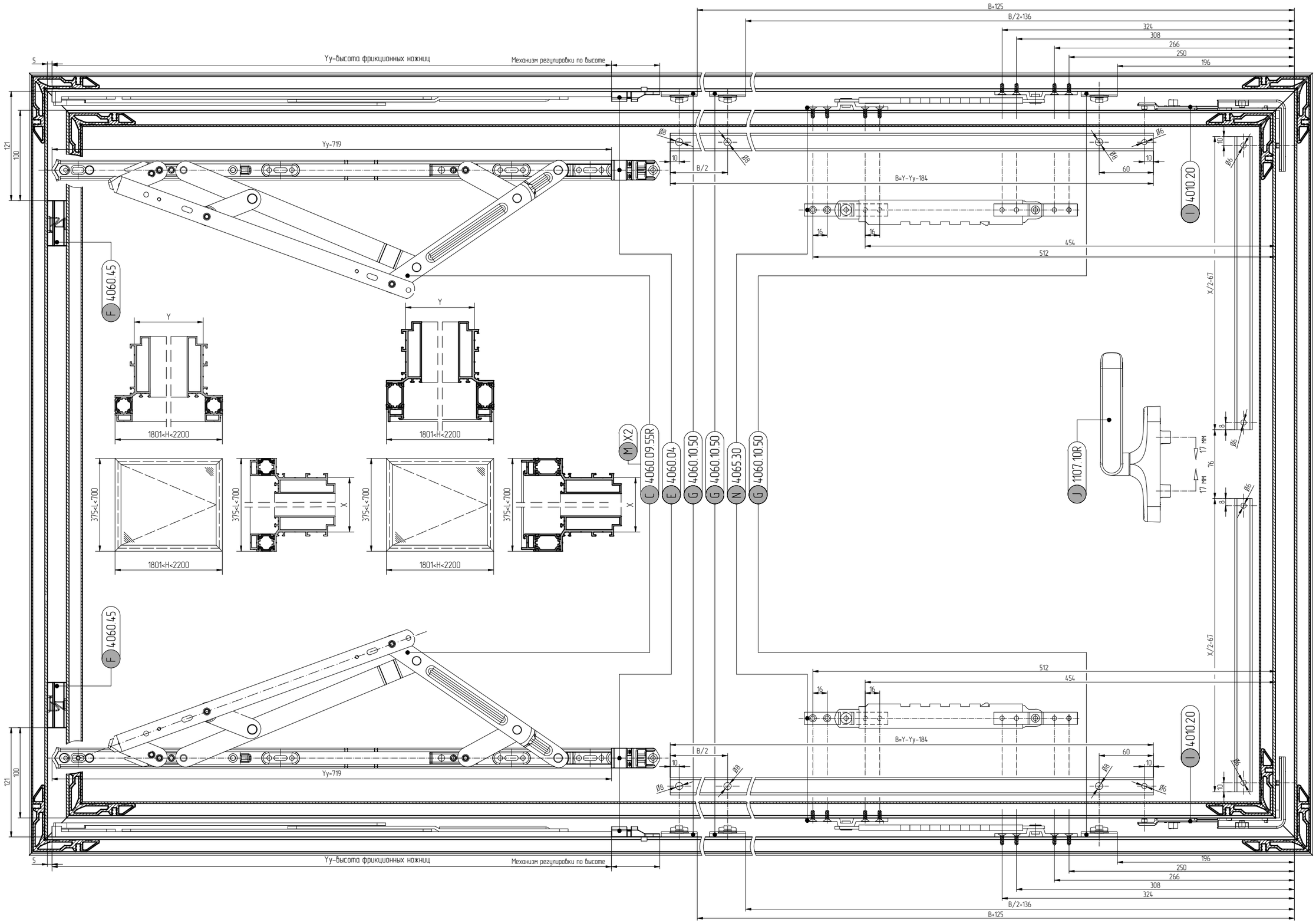

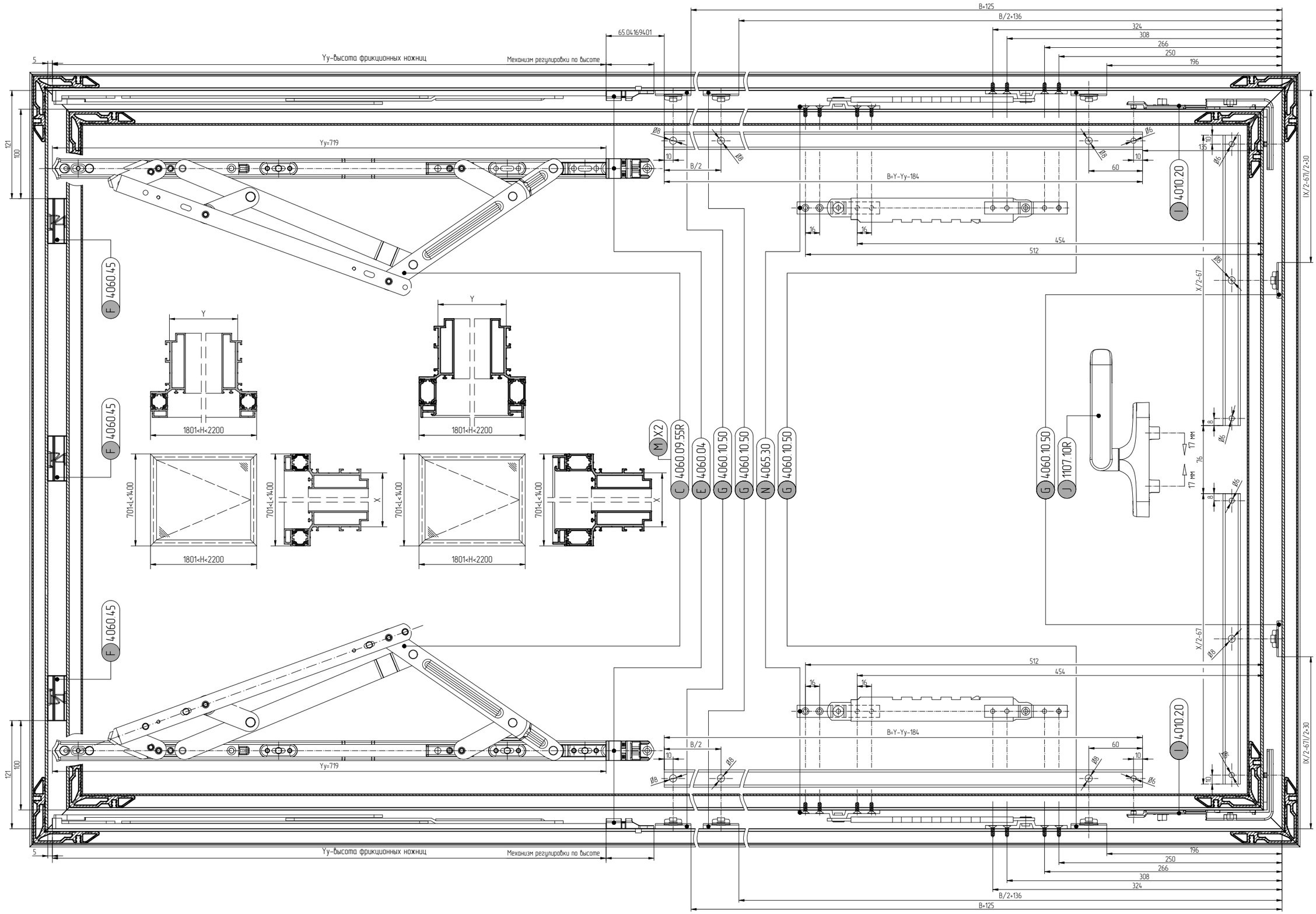
Yy-высота фрикционных ножниц
Механизм регулировки по высоте
65.04169401
B+125
B/2+136
324
308
266
250
196
Yy=719
B/2
B=Y-Yy-184
454
512
4010.20
4060.45
1801<H<2200
701<L<1400
X2
4060.09.55R
4060.04
4060.10.50
4065.30
1107.10R
X/2-67
(X/2-67)/2+30
17 мм
121
100
5

АЛЮТЕХ
ПРОФИЛЬНЫЕ СИСТЕМЫ

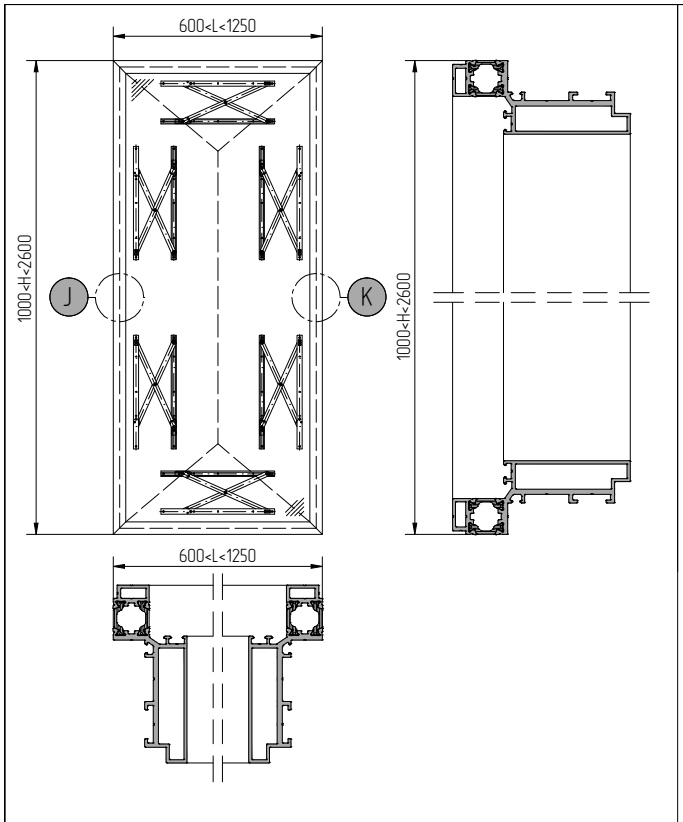

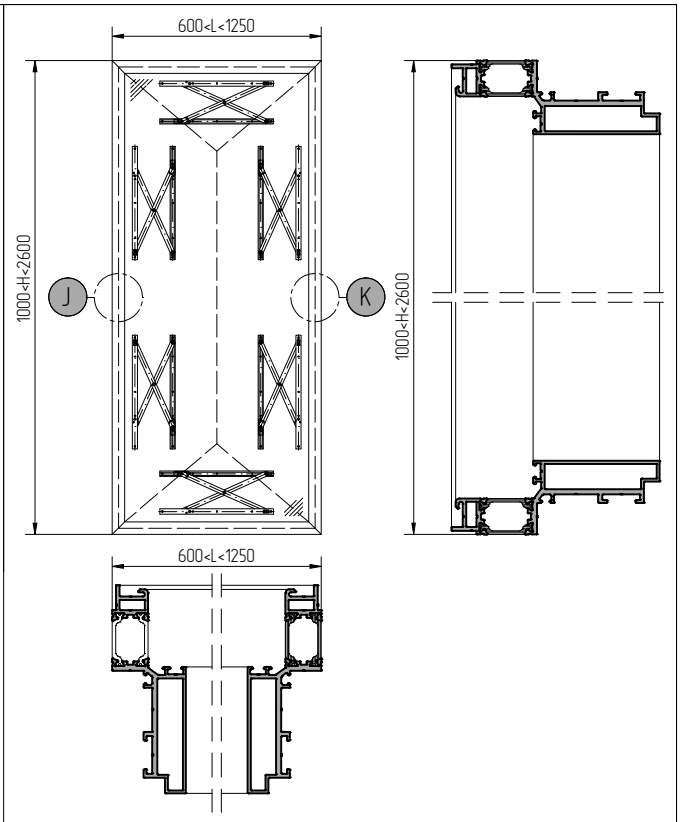

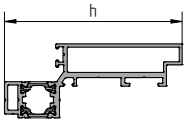

Профиль створки		h
AYPC.F50.1318		94
AYPC.F50.3.1319N	AYPC.F50.3.1319	106
AYPC.F50.3.1320N	AYPC.F50.3.1320	118
AYPC.F50.3.1321N	AYPC.F50.3.1321	130

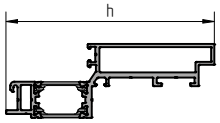

Профиль створки		h
AYPC.F50.1330		110.2
AYPC.F50.3.1331N	AYPC.F50.3.1331	122.2
AYPC.F50.3.1332N	AYPC.F50.3.1332	134.2
AYPC.F50.3.1333N	AYPC.F50.3.1333	146.2

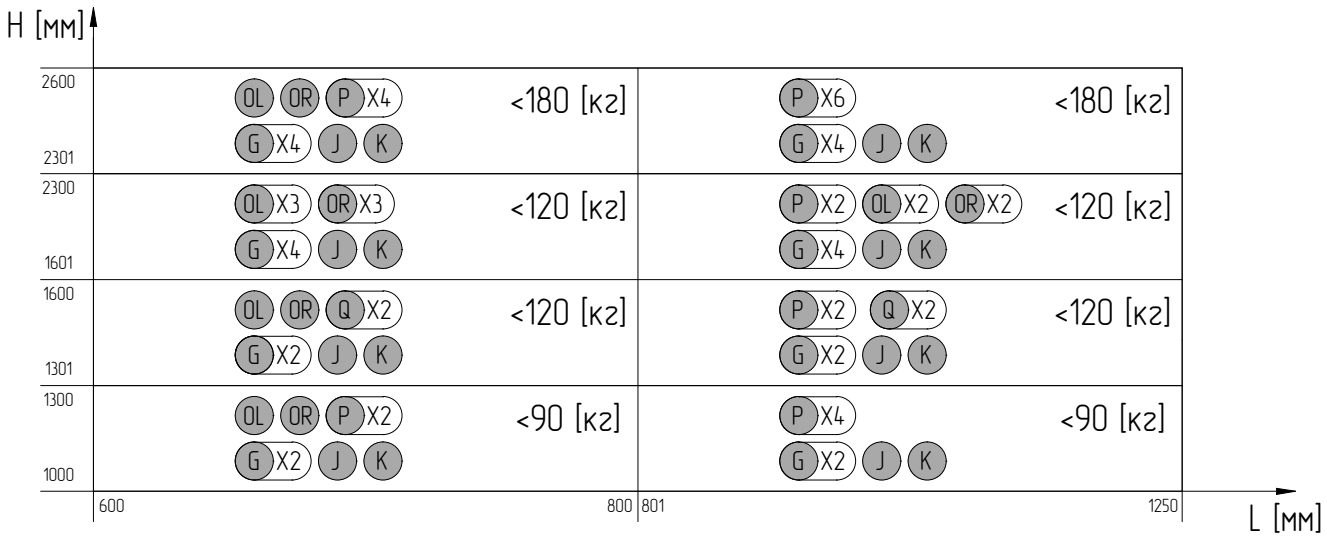

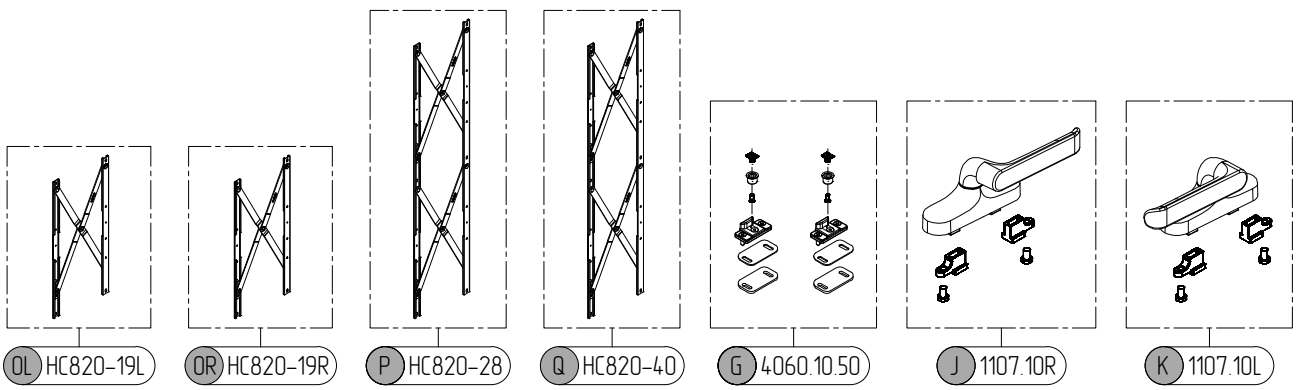

Установка параллельно-отставных ножниц
арт. HC820-19R, HC820-28, HC820-40

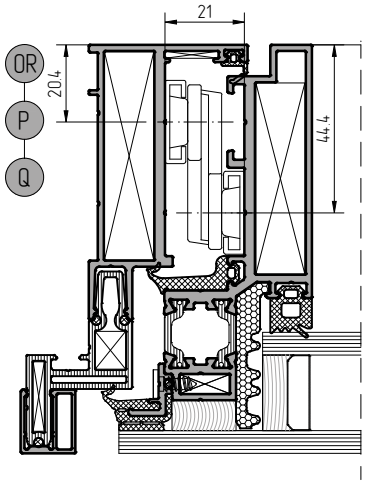

Установка параллельно-отставных ножниц
арт. HC820-19R, HC820-28

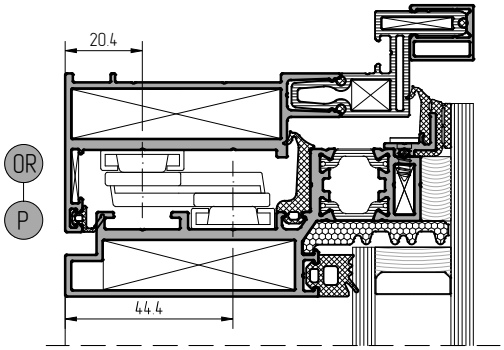

Установка параллельно-отставных ножницц
арт. HC820-19L, HC820-28, HC820-40

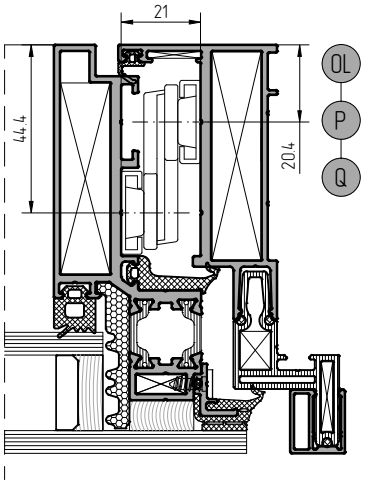

Установка поводковой ручки
арт.1107.10L

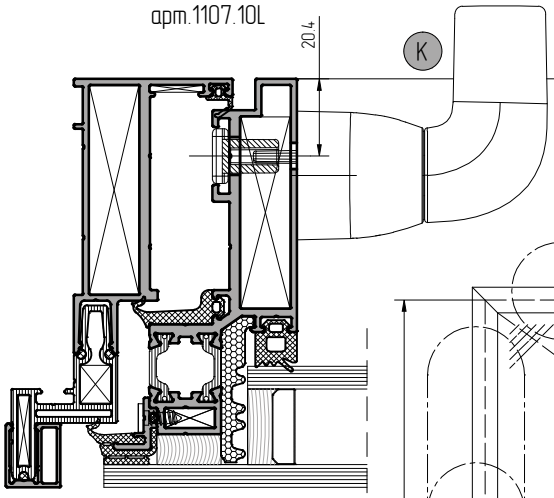

Установка поводковой ручки
арт.1107.10R

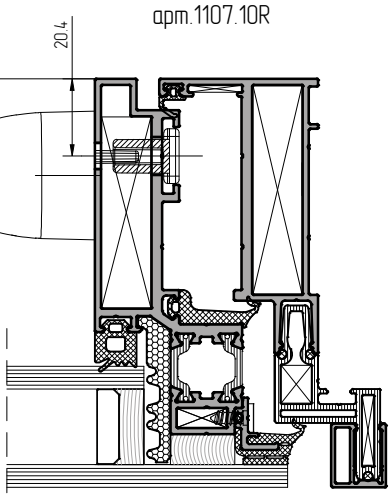

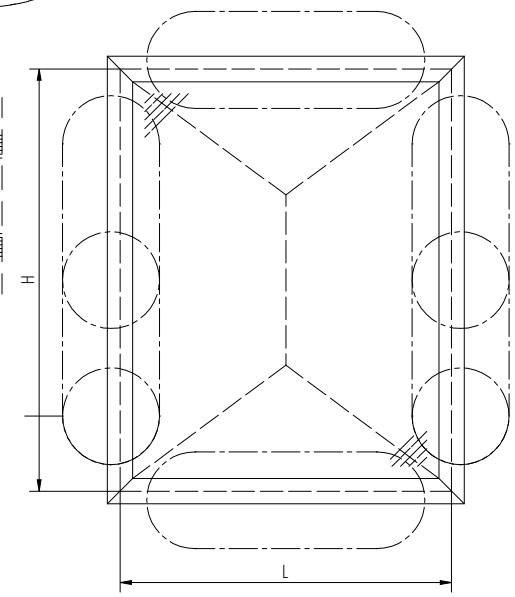

Установка ответной планки
арт. 4060.10.50

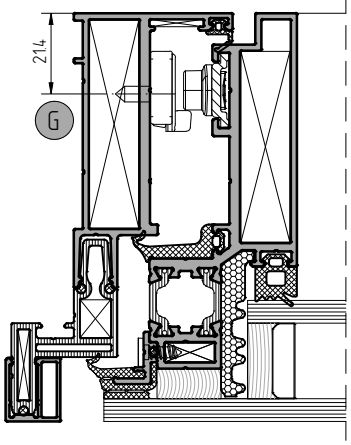

Установка параллельно-отставных ножниц
арт. HC820-19L, HC820-28

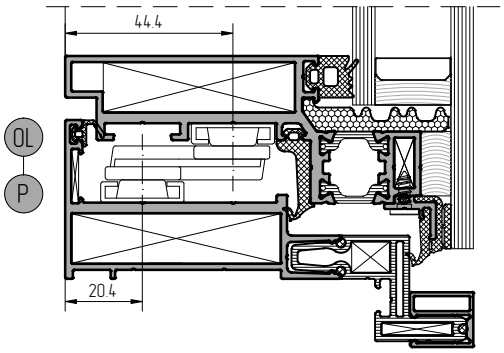

Установка ответной планки
арт. 4060.10.50

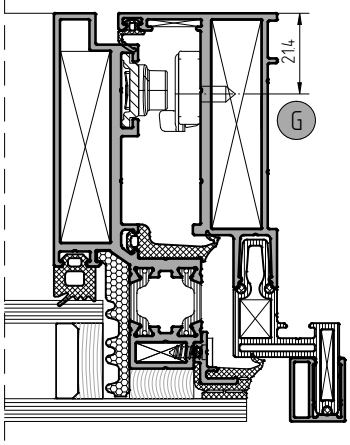

Установка параллельно-отставных ножниц
арт. HC820-19R, HC820-28, HC820-40

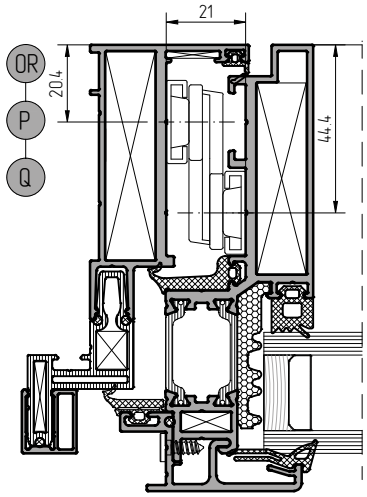

Установка параллельно-отставных ножниц
арт. HC820-19R, HC820-28

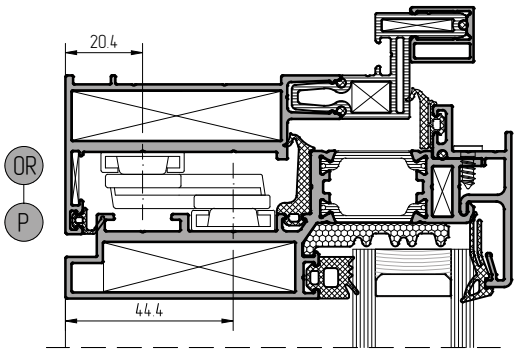

Установка параллельно-отставных ножниц
арт. HC820-19L, HC820-28, HC820-40

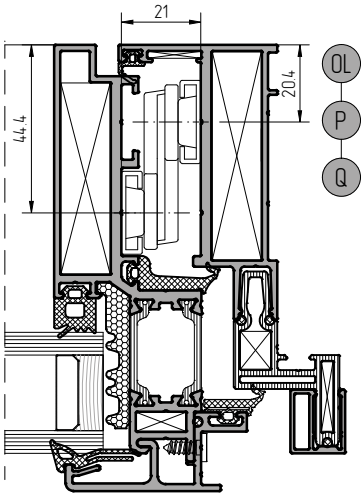

Установка поводковой ручки
арт.1107.10L

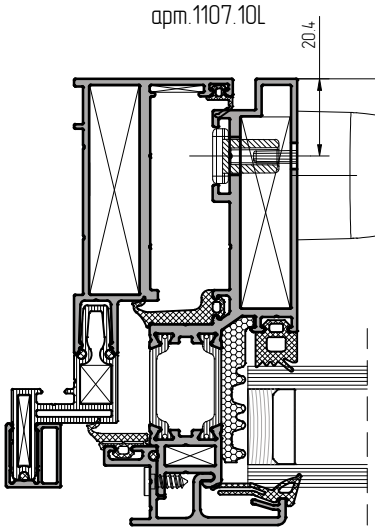

Установка поводковой ручки
арт.1107.10R

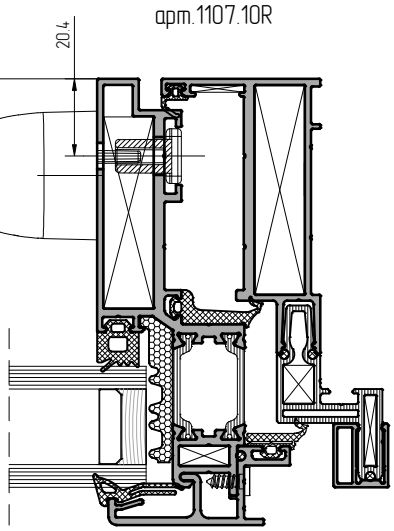

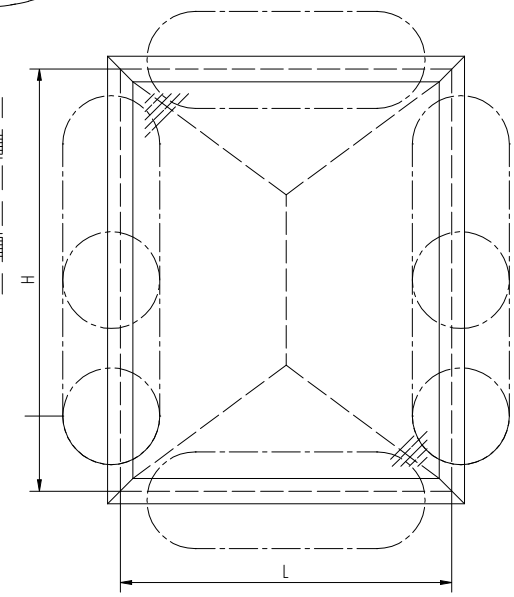

Установка ответной планки
арт. 4060.10.50

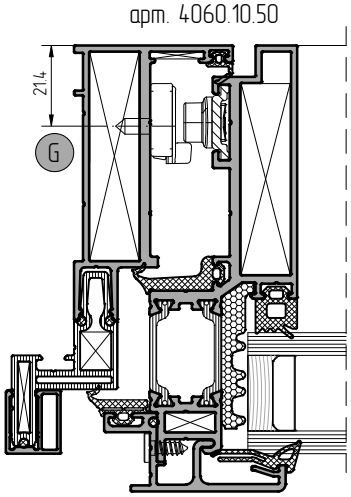

Установка параллельно-отставных ножниц
арт. HC820-19L, HC820-28

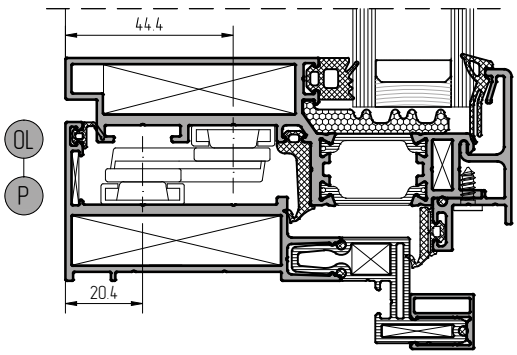

Установка ответной планки
арт. 4060.10.50

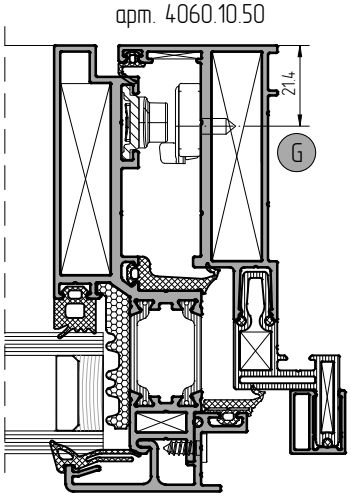

Артикул	h1	h2	h3	h4	h5	h6	h7	h8	h9	h10	h11	Масса
OL HC820-19L OR HC820-19R	480	460	331	230	81	–	–	–	–	160	21	60 кг
2X P HC820-28	700	680	619	518	–	340	162	61	–	160	21	90 кг
2X Q HC820-40	1000	980	899	789	682	490	298	191	81	160	21	120 кг

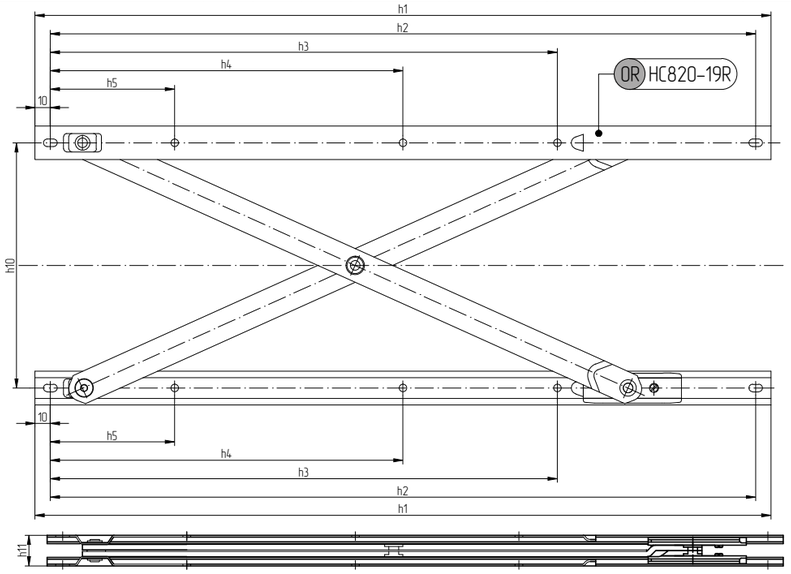

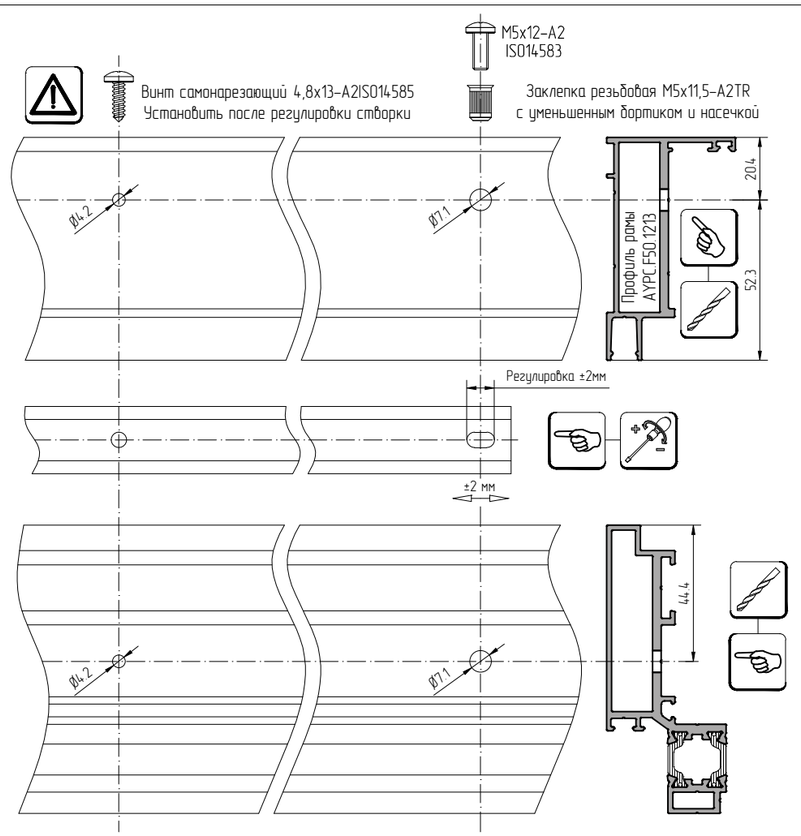

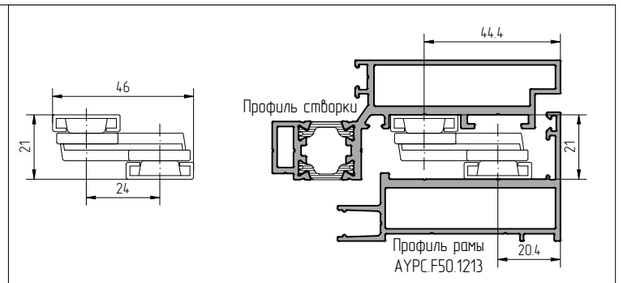

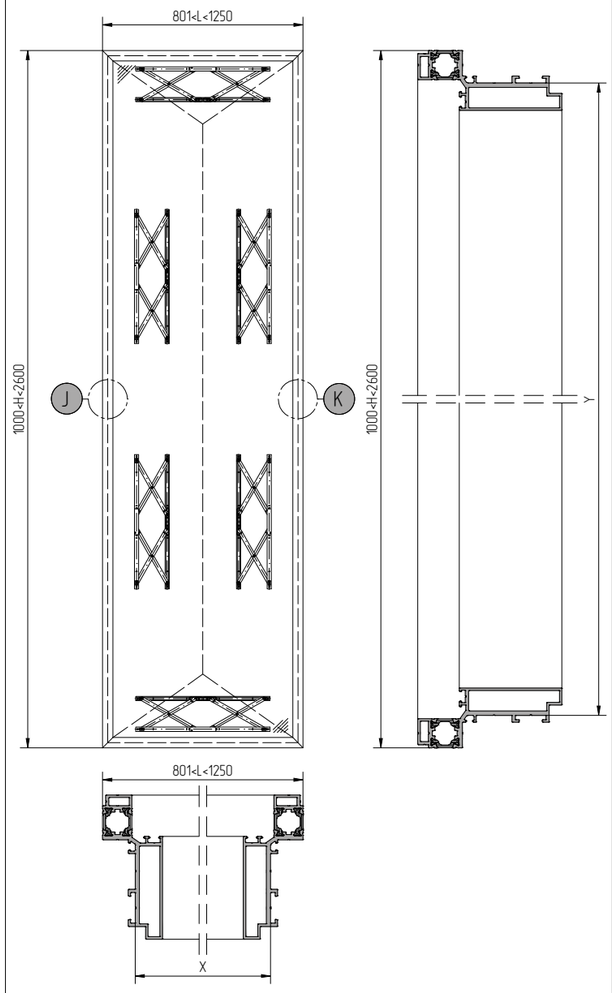

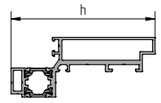

Профиль створки		h
AYPC.F50.1318		94
AYPC.F50.3.1319N	AYPC.F50.3.1319	106
AYPC.F50.3.1320N	AYPC.F50.3.1320	118
AYPC.F50.3.1321N	AYPC.F50.3.1321	130

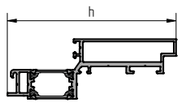

Профиль створки		h
AYPC.F50.1330		110.2
AYPC.F50.3.1331N	AYPC.F50.3.1331	122.2
AYPC.F50.3.1332N	AYPC.F50.3.1332	134.2
AYPC.F50.3.1333N	AYPC.F50.3.1333	146.2

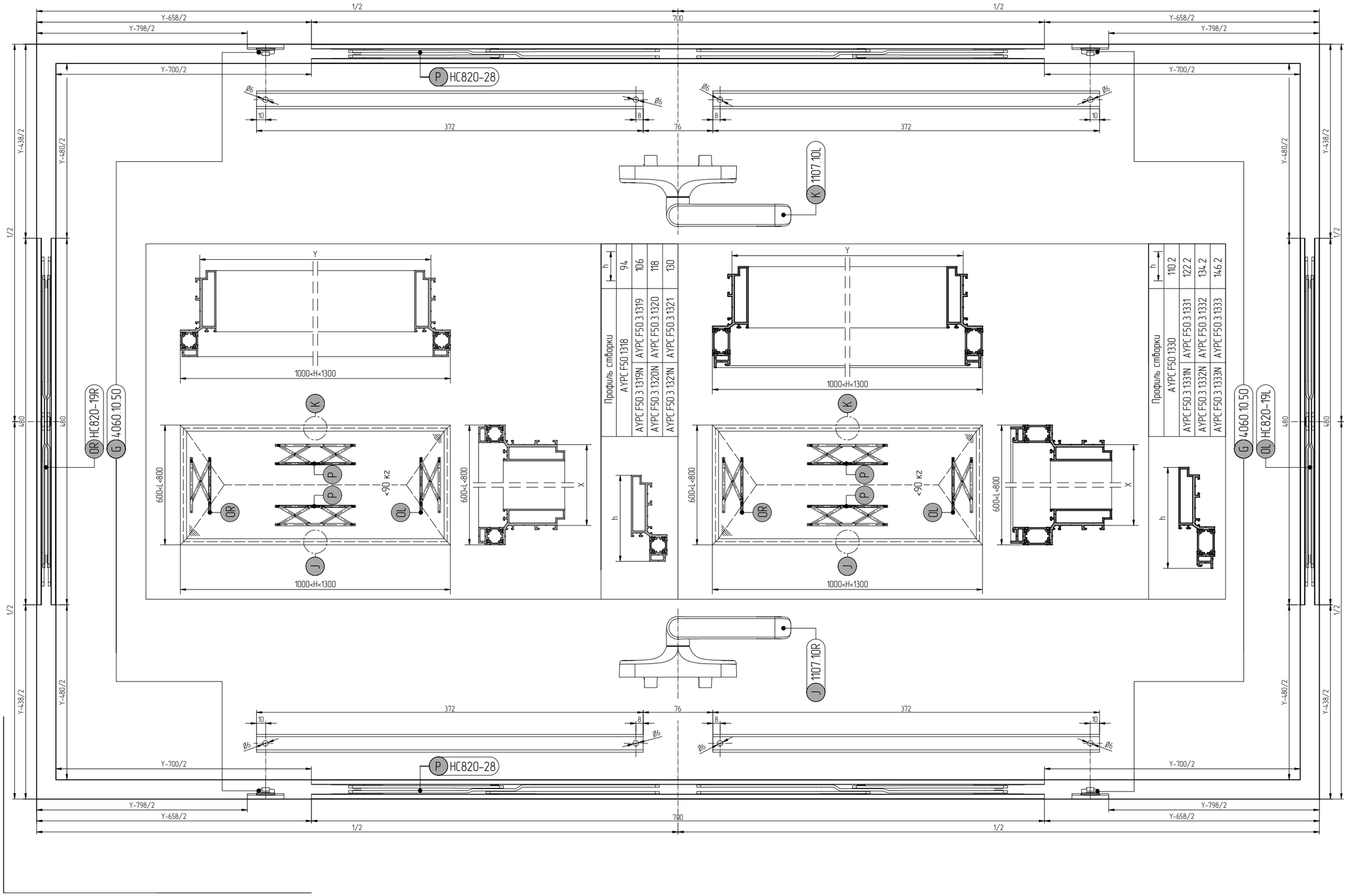
1/2
Y-658/2
Y-798/2
700
Y-700/2
Y-438/2
Y-480/2
480
P HC820-28
Ø6
10
8
372
76
K 1107.10L
J 1107.10R
Y
1000<H<1300
600<L<800
<90 K2
X
h
OR HC820-19R
G 4060.10.50
OL HC820-19L
Профиль створки
AYPC.F50.1318
AYPC.F50.1319N
AYPC.F50.1320N
AYPC.F50.1321N
AYPC.F50.1319
AYPC.F50.1320
AYPC.F50.1321
94
106
118
130
AYPC.F50.1330
AYPC.F50.1331N
AYPC.F50.1332N
AYPC.F50.1333N
AYPC.F50.1331
AYPC.F50.1332
AYPC.F50.1333
110.2
122.2
134.2
146.2

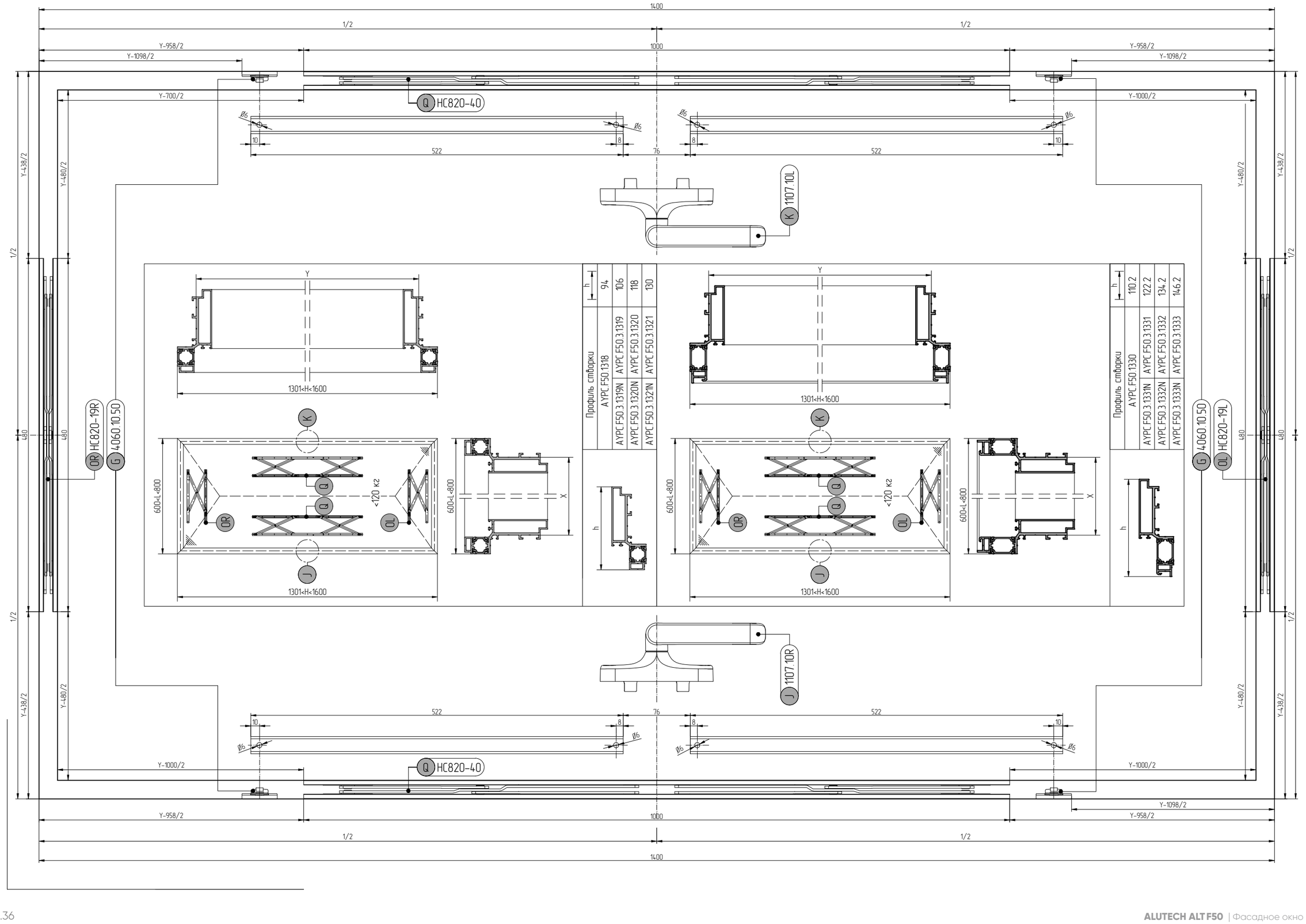
1400
1/2
1/2
Y-958/2
Y-1098/2
1000
Y-958/2
Y-1098/2
Y-700/2
Y-1000/2
Q HC820-40
Ø6
10
8
522
76
522
K 1107.10L
Y-438/2
Y-480/2
Y-480/2
Y-438/2
1/2
1/2
480
480
OR HC820-19R
G 4060.10.50
G 4060.10.50
OL HC820-19L
Y
1301<H<1600
K
Q
OR
OL
J
600<L<800
<120 кг
X
h
Профиль створки
AYPC F50.1318
AYPC F50.3.1319
AYPC F50.3.1320
AYPC F50.3.1321
AYPC F50.1330
AYPC F50.3.1331
AYPC F50.3.1332
AYPC F50.3.1333
AYPC F50.3.1319N
AYPC F50.3.1320N
AYPC F50.3.1321N
AYPC F50.3.1331N
AYPC F50.3.1332N
AYPC F50.3.1333N
94
106
118
130
110.2
122.2
134.2
146.2
J 1107.10R
Q HC820-40

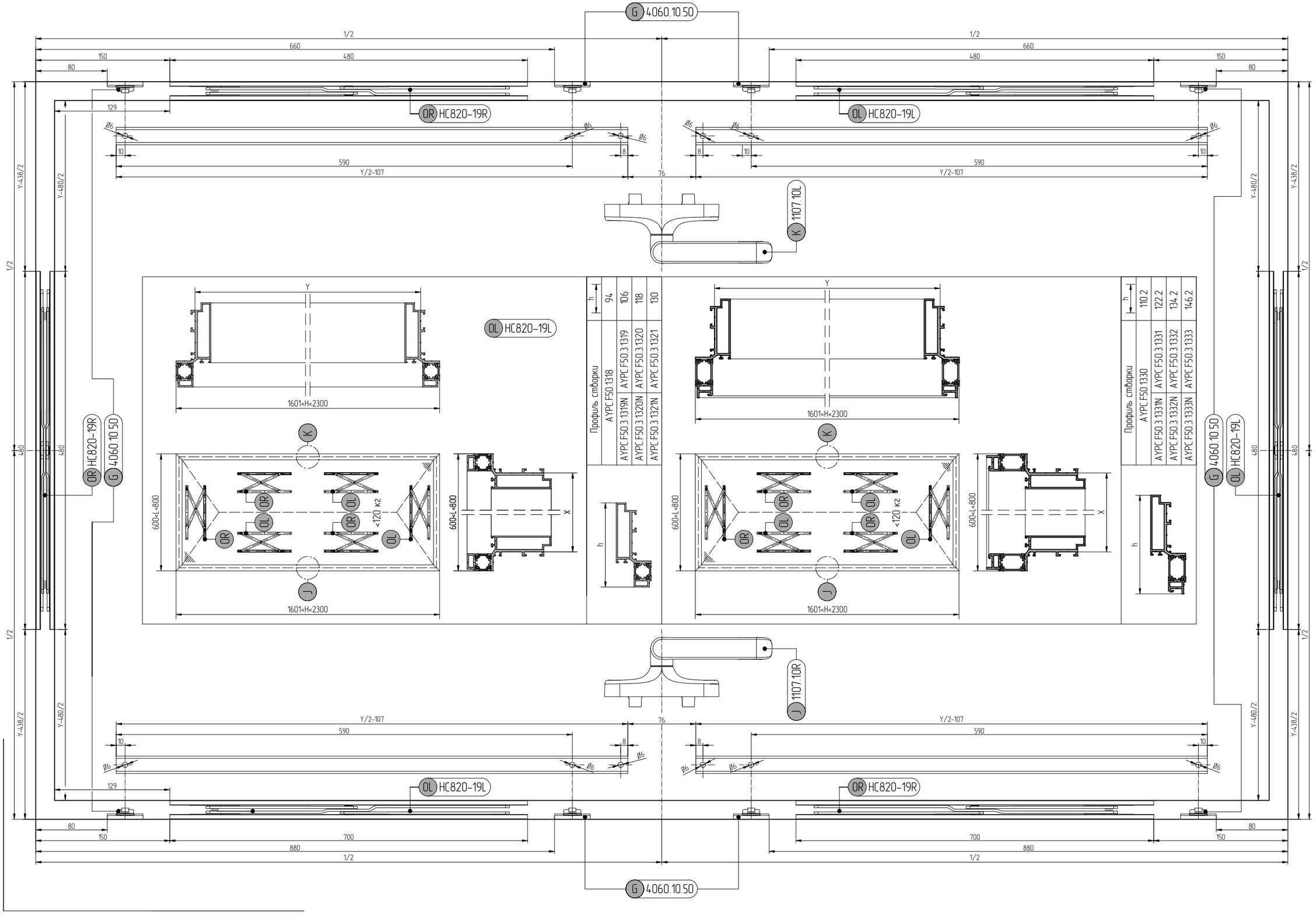
G 4060.10.50
OR HC820-19R
OL HC820-19L
K 1107.10L
J 1107.10R
1/2
660
150
480
80
129
590
Y/2-107
76
Y-438/2
Y-480/2
1601<H<2300
600<L<800
<120 кг
Профиль створки
AYPC.F50.1318
AYPC.F50.3.1319N
AYPC.F50.3.1320N
AYPC.F50.3.1321N
AYPC.F50.3.1319
AYPC.F50.3.1320
AYPC.F50.3.1321
94
106
118
130
AYPC.F50.1330
AYPC.F50.3.1331N
AYPC.F50.3.1332N
AYPC.F50.3.1333N
AYPC.F50.3.1331
AYPC.F50.3.1332
AYPC.F50.3.1333
110.2
122.2
134.2
146.2
700
880

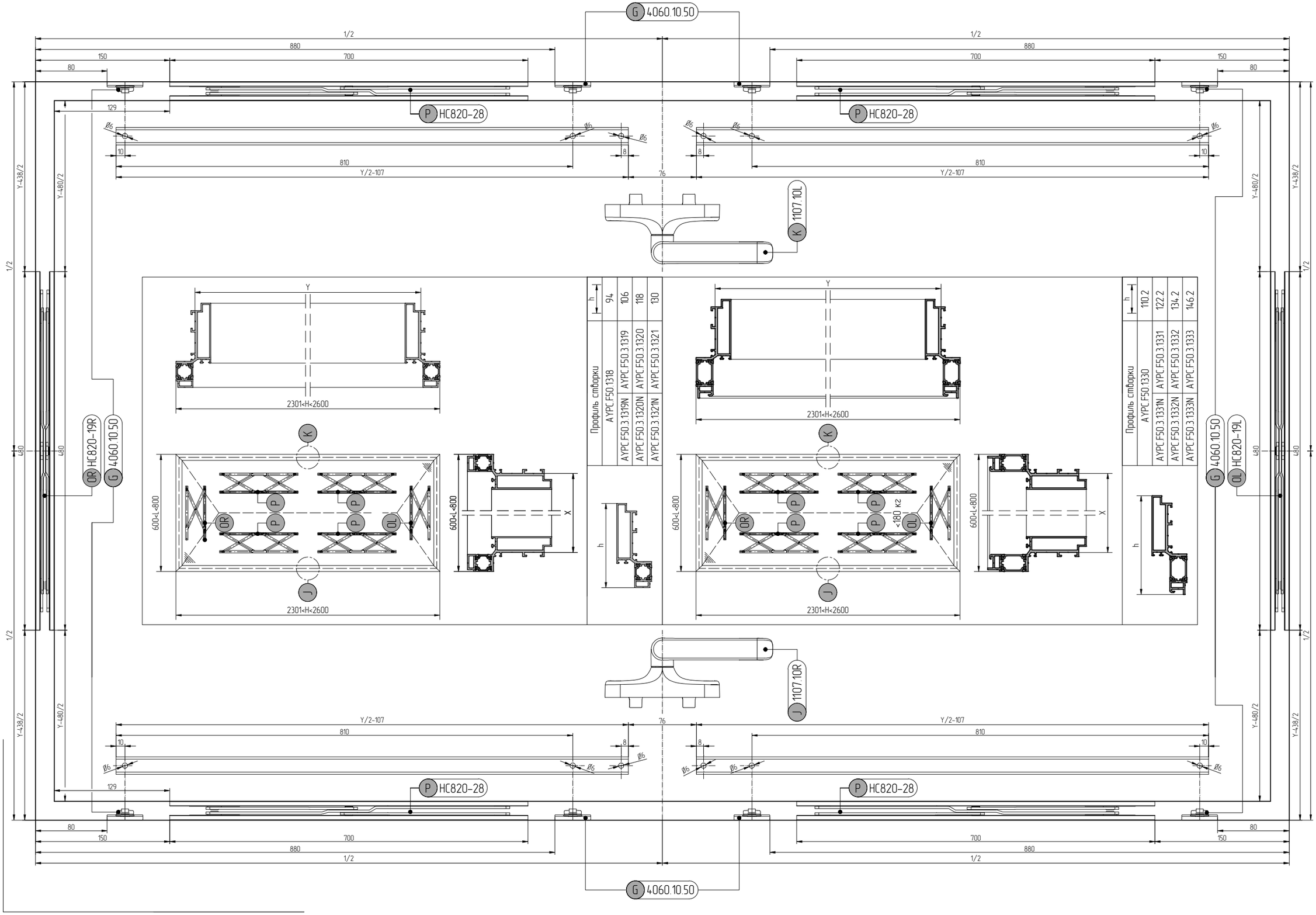
G 4060.10.50
1/2
880
150
80
700
129
P HC820-28
Ø6
10
8
810
Y/2-107
76
Y-438/2
Y-480/2
480
K 1107.10L
J 1107.10R
OR HC820-19R
OL HC820-19L
G 4060.10.50
600<L<800
2301<H<2600
X
h
<180 к2
Профиль створки
AYPC F50.1318
AYPC F50.1319
AYPC F50.1319N
AYPC F50.1320
AYPC F50.1320N
AYPC F50.1321
AYPC F50.1321N
AYPC F50.1330
AYPC F50.1331
AYPC F50.1331N
AYPC F50.1332
AYPC F50.1332N
AYPC F50.1333
AYPC F50.1333N
94
106
118
130
110.2
122.2
134.2
146.2

АЛЮТЕХ
ПРОФИЛЬНЫЕ СИСТЕМЫ

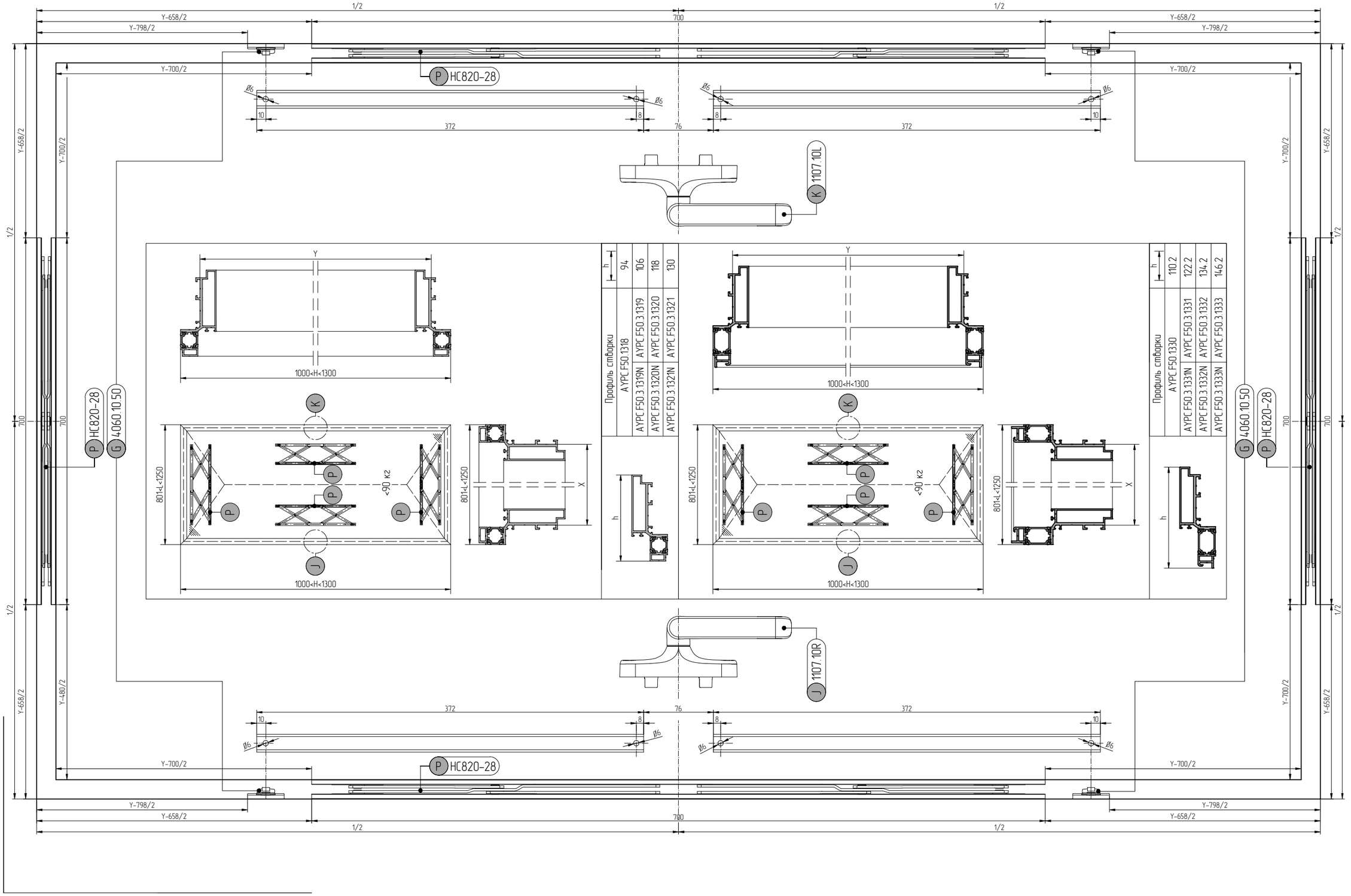

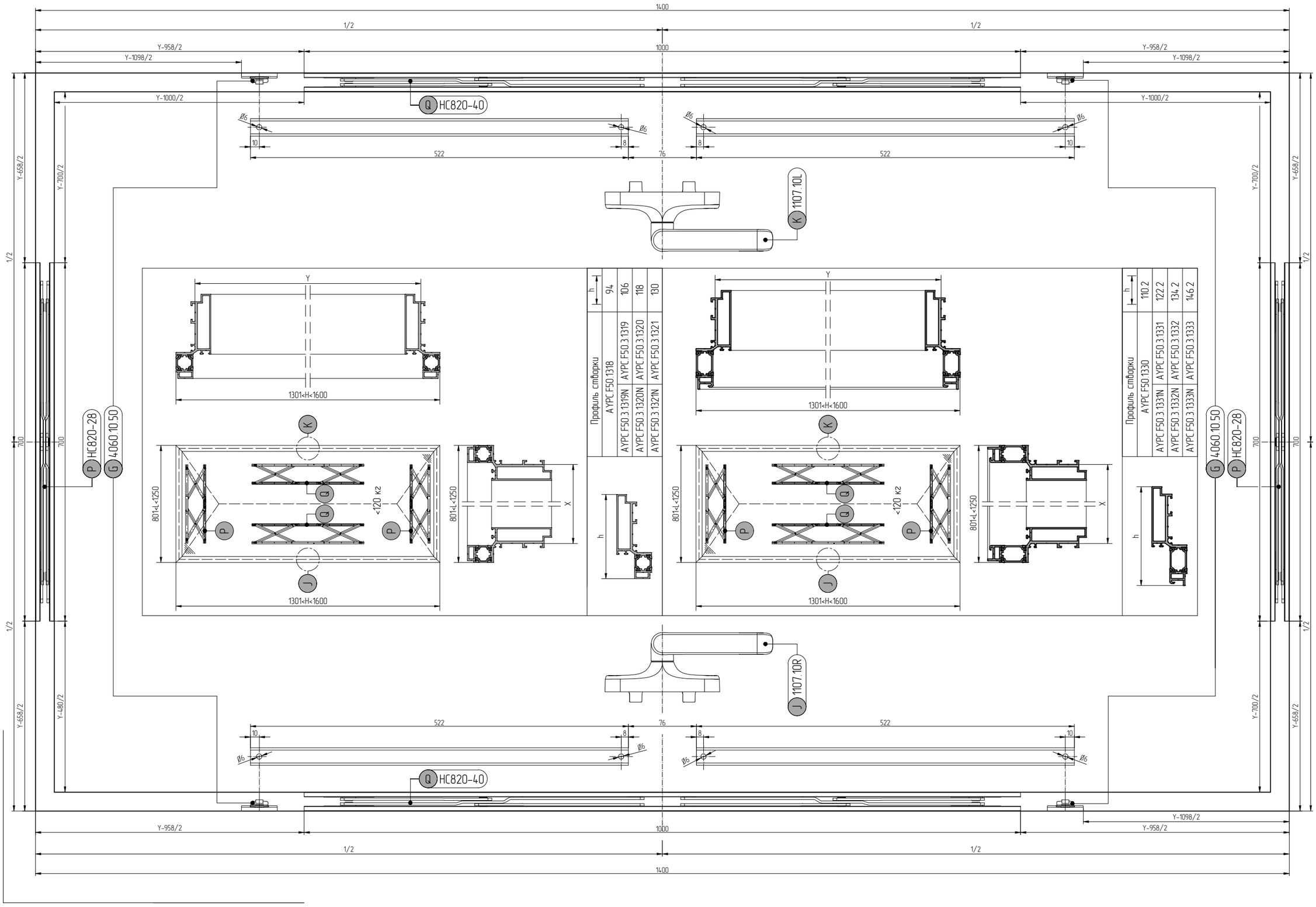

h	Профиль створки
94	AYPC F50.3.1318
106	AYPC F50.3.1319
118	AYPC F50.3.1320
130	AYPC F50.3.1321

h	Профиль створки
110.2	AYPC F50.3.1330
122.2	AYPC F50.3.1331
134.2	AYPC F50.3.1332
146.2	AYPC F50.3.1333

АЛЮТЕХ
ПРОФИЛЬНЫЕ СИСТЕМЫ

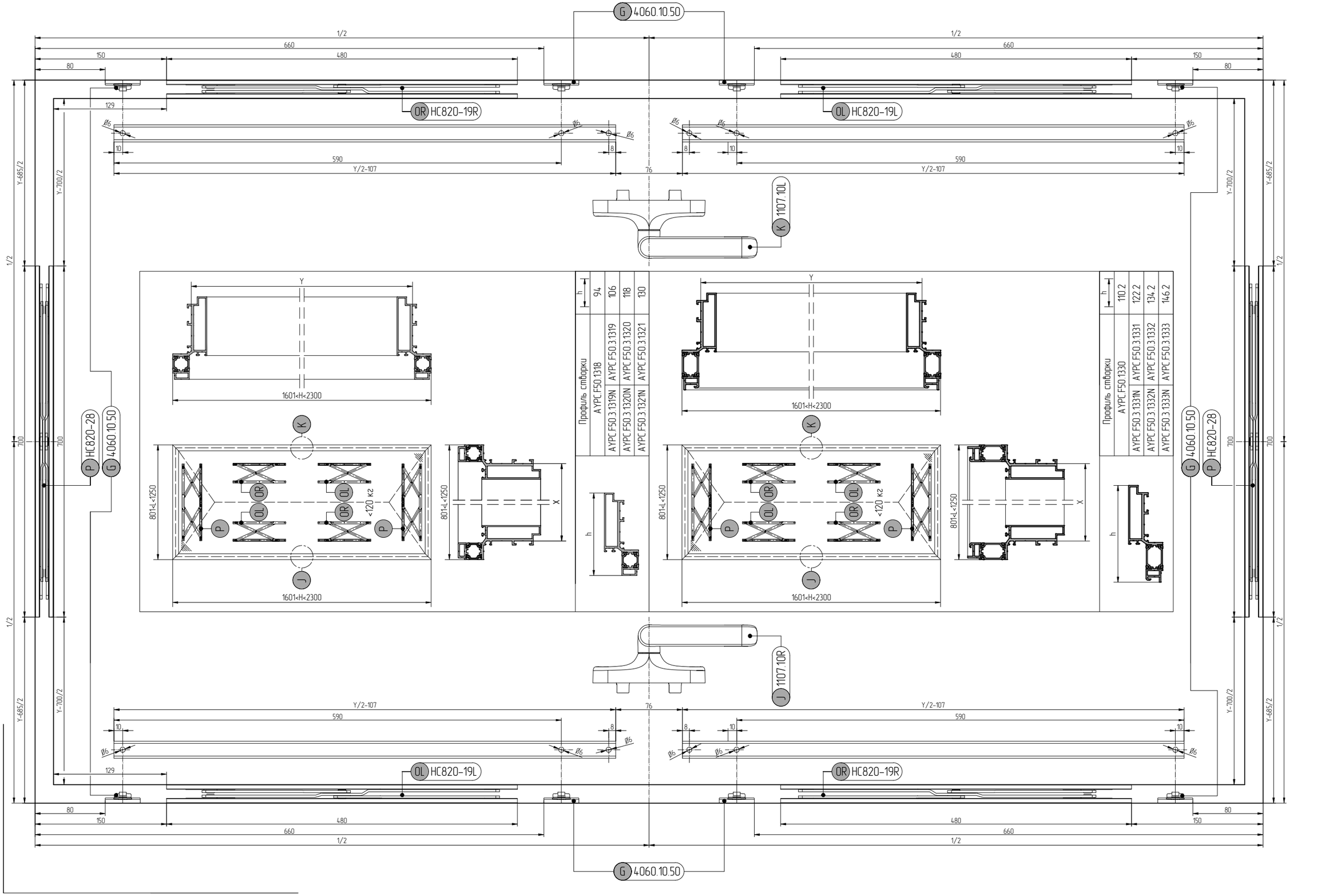

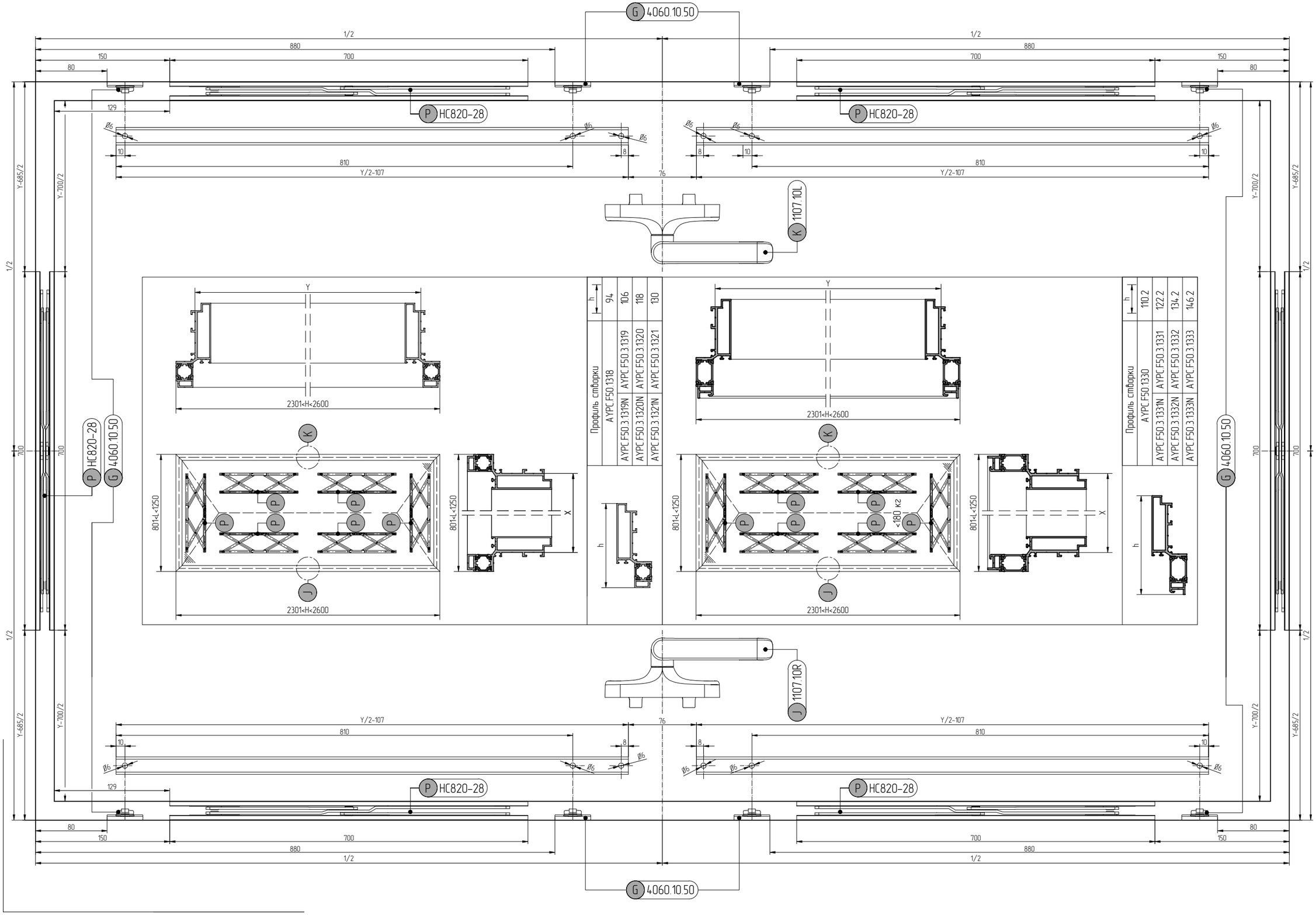

Профиль створки	h
AYPC F50.1318	94
AYPC F50.3.1319N	106
AYPC F50.3.1319	106
AYPC F50.3.1320N	118
AYPC F50.3.1320	118
AYPC F50.3.1321N	130
AYPC F50.3.1321	130

Профиль створки	h
AYPC F50.1330	110.2
AYPC F50.3.1331N	122.2
AYPC F50.3.1331	122.2
AYPC F50.3.1332N	134.2
AYPC F50.3.1332	134.2
AYPC F50.3.1333N	146.2
AYPC F50.3.1333	146.2

№	Изображение	Наименование	Код	Цвет	Доп. крепеж	Примечание
1.	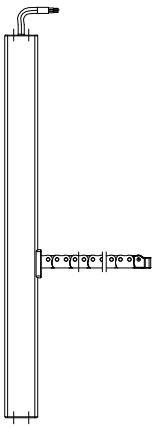	Привод цепной D+H CDC-0252-0350-1-ACB M1-R-VP	–	–	–	1шт.
1.1.	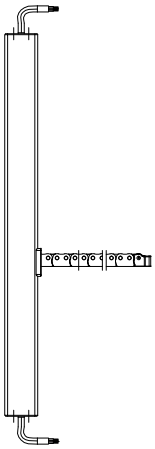	Привод цепной D+H CDC-0252-0350-1-ACB M2-R-VP	–	–	–	1шт.
1.2.	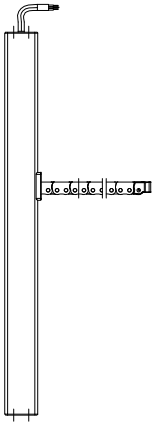	Привод цепной D+H CDC-0252-0350-1-ACB S1-L	–	–	–	1шт.
1.3.	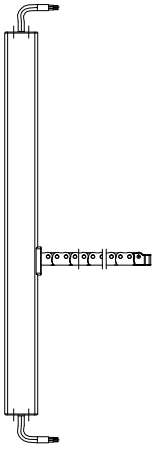	Привод цепной D+H CDC-0252-0350-1-ACB M2-R-VP HP-160	–	–	–	1шт.

№	Изображение	Наименование	Код	Цвет	Доп. крепеж	Примечание
1.4	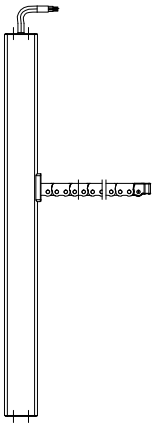	Привод цепной D+H CDC-0252-0350-1-ACB S1-L HP-160	–	–	–	1шт.
1.5	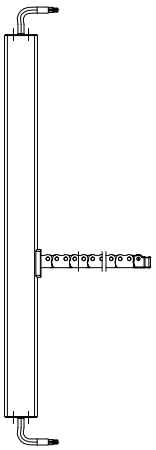	Привод цепной D+H CDC-0252-0350-1-ACB M4-R-VP HP-160	–	–	–	1шт.
1.6	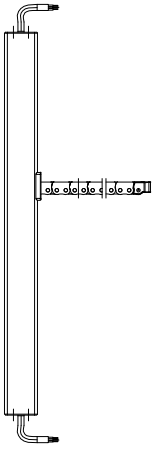	Привод цепной D+H CDC-0252-0350-1-ACB S3-L HP-160	–	–	–	1шт.
1.7	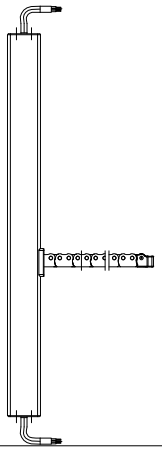	Привод цепной D+H CDC-0252-0350-1-ACB S2-R HP-160	–	–	–	1шт.

№	Изображение	Наименование	Код	Цвет	Доп. крепеж	Примечание
1.8.	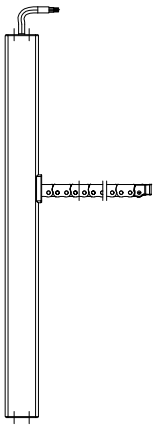	Привод цепной D+H CDC-0252-0350-1-ACB S1-L HP-160	–	–	–	1 шт.
2.	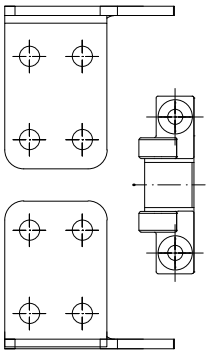	Кронштейн для привода CDC D+H CDC-BS021-VF0	–	–	3,9x9,5-A2ISO14586 4 шт. 3,9x13-A2ISO14585 4 шт. M5x12-A2ISO14583 4 шт. Заклепка резьбовая M5x11,5-A2TR с уменьшенным бортиком и насечкой, 4 шт.	1шт.
3.		Привод оконной фурнитуры D+H VLD 51/038-BSY+	–	–	M5x12-A2ISO14583 2 шт. Заклепка резьбовая M5x11,5-A2TR с уменьшенным бортиком и насечкой, 2 шт.	1 шт.
4.	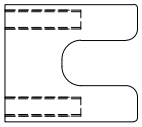	Комплект кронштейна D+H VLD-BS004-IM	–	–	–	1 шт.
5.	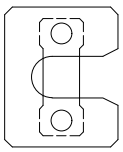	Комплект кронштейна D+H PI-VLD	–	–	–	1 шт.

№	Изображение	Наименование	Код	Цвет	Доп. крепеж	Примечание
6.	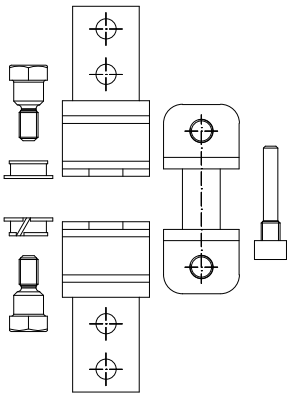	Комплект крепления привода AYPC.F50.1990K	16358500	–	M6x6-A2ISO4762 2 шт. M5x12-A2ISO14583 4 шт. Заклепка резьбовая M5x11,5-A2TR с уменьшенным бортиком и насечкой, 2 шт.	1 шт.
7.		Блок питания внешний D+H GVL 8304-K (24V/220V)	–	–	–	1 шт.
7.1.		Блок питания внешний D+H GVL 8304-K (UL) США (24V/110V)	–	–	–	1 шт.
8.		Кнопка управления D+H LT 84-U	–	–	–	1 шт.
9.		Радиомодуль D+H RCM 024-11-U-RU	–	–	–	1 шт.
10.		Пульт D+H RCR 11-2-RU	–	–	–	1 шт

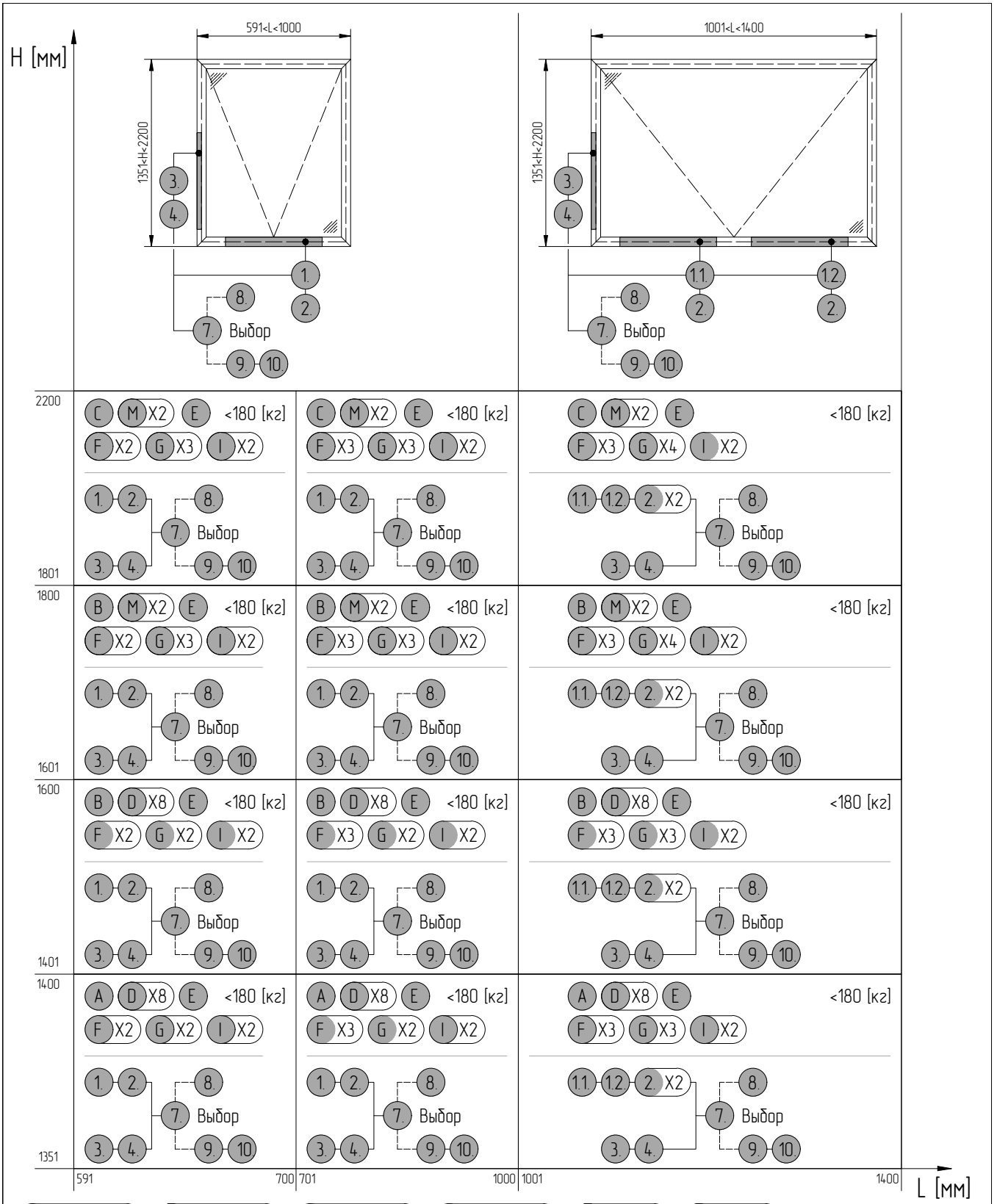

A 4060.07.55R
B 4060.08.55R
C 4060.09.55R
D 4060.05.02
E 4060.04
F 4060.45
G 4060.10.50
I 4010.20
M AYPC.F50.1703

1. CDC-0252-0350-1-ACB M1-R-VP
1.1. CDC-0252-0350-1-ACB M2-R-VP
1.2. CDC-0252-0350-1-ACB S1-L
2. CDC-BS021-VF0
3. VLD 51/038-BSY+
4. VLD-BS004-IM
7. GVL 8304-K
8. LT 84-U
9. RCM 024-11-U-RU
10. RCR 11-2-RU

Все варианты подбора автоматики изображены в виде общих рекомендуемых схем. В связи с конструктивными особенностями каждого проекта рекомендуется проконсультироваться с техническими специалистами о правильном подборе устройств автоматического открывания створки.

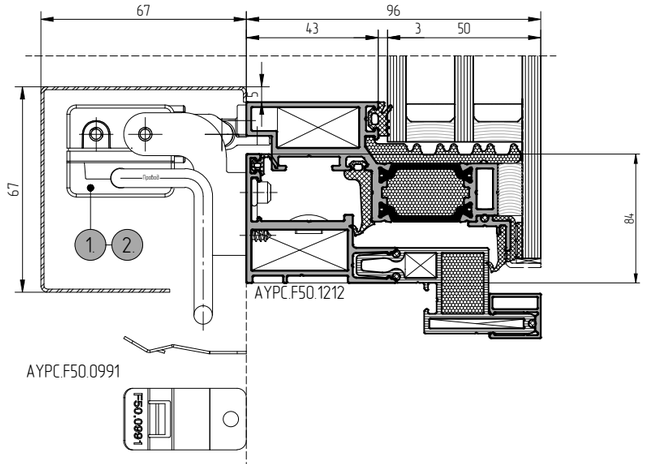

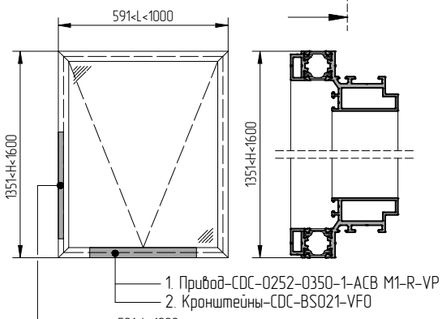

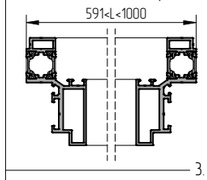

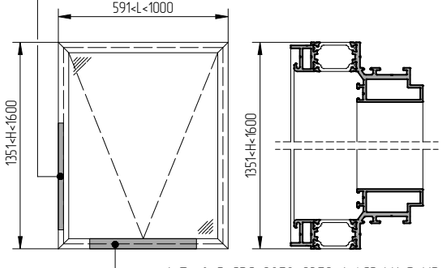

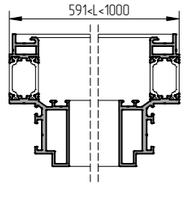

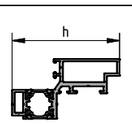

Профиль створки		h
AYPC.F50.1314		70
AYPC.F50.3.1315N	AYPC.F50.3.1315	82
AYPC.F50.3.1316N	AYPC.F50.3.1316	94
AYPC.F50.3.1317N	AYPC.F50.3.1317	106

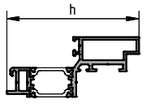

Профиль створки		h
AYPC.F50.1326		88.2
AYPC.F50.3.1327N	AYPC.F50.3.1327	910.2
AYPC.F50.3.1328N	AYPC.F50.3.1328	110.2
AYPC.F50.3.1329N	AYPC.F50.3.1329	122.2

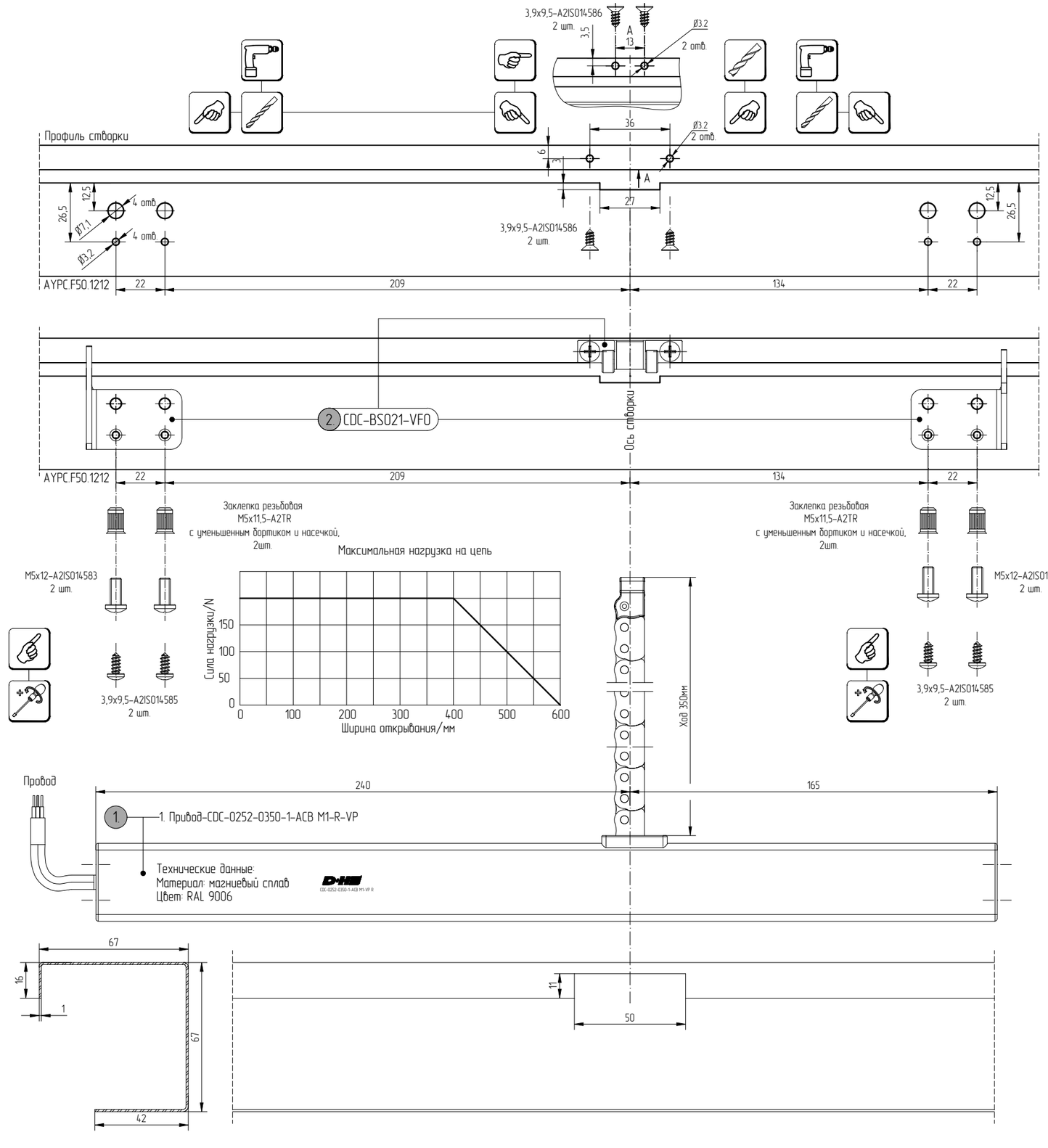

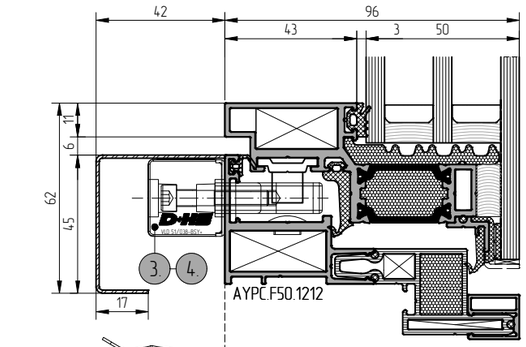

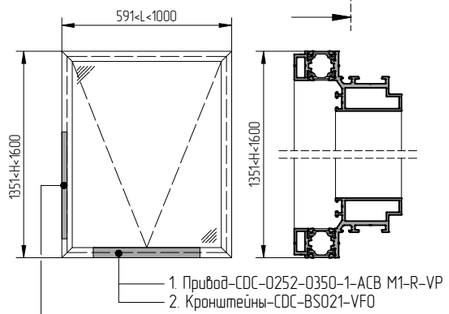

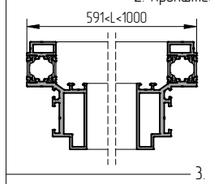

3. Привод-VLD 51/038-BSY+
4. Кронштейн-VLD-BS004-IM

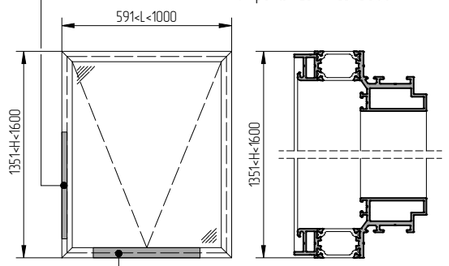

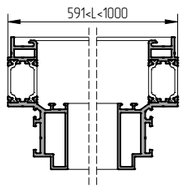

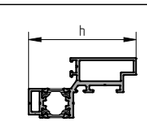

Профиль створки		h
AYPC.F50.1314		70
AYPC.F50.3.1315N	AYPC.F50.3.1315	82
AYPC.F50.3.1316N	AYPC.F50.3.1316	94
AYPC.F50.3.1317N	AYPC.F50.3.1317	106

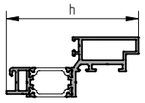

Профиль створки		h
AYPC.F50.1326		88.2
AYPC.F50.3.1327N	AYPC.F50.3.1327	910.2
AYPC.F50.3.1328N	AYPC.F50.3.1328	110.2
AYPC.F50.3.1329N	AYPC.F50.3.1329	122.2

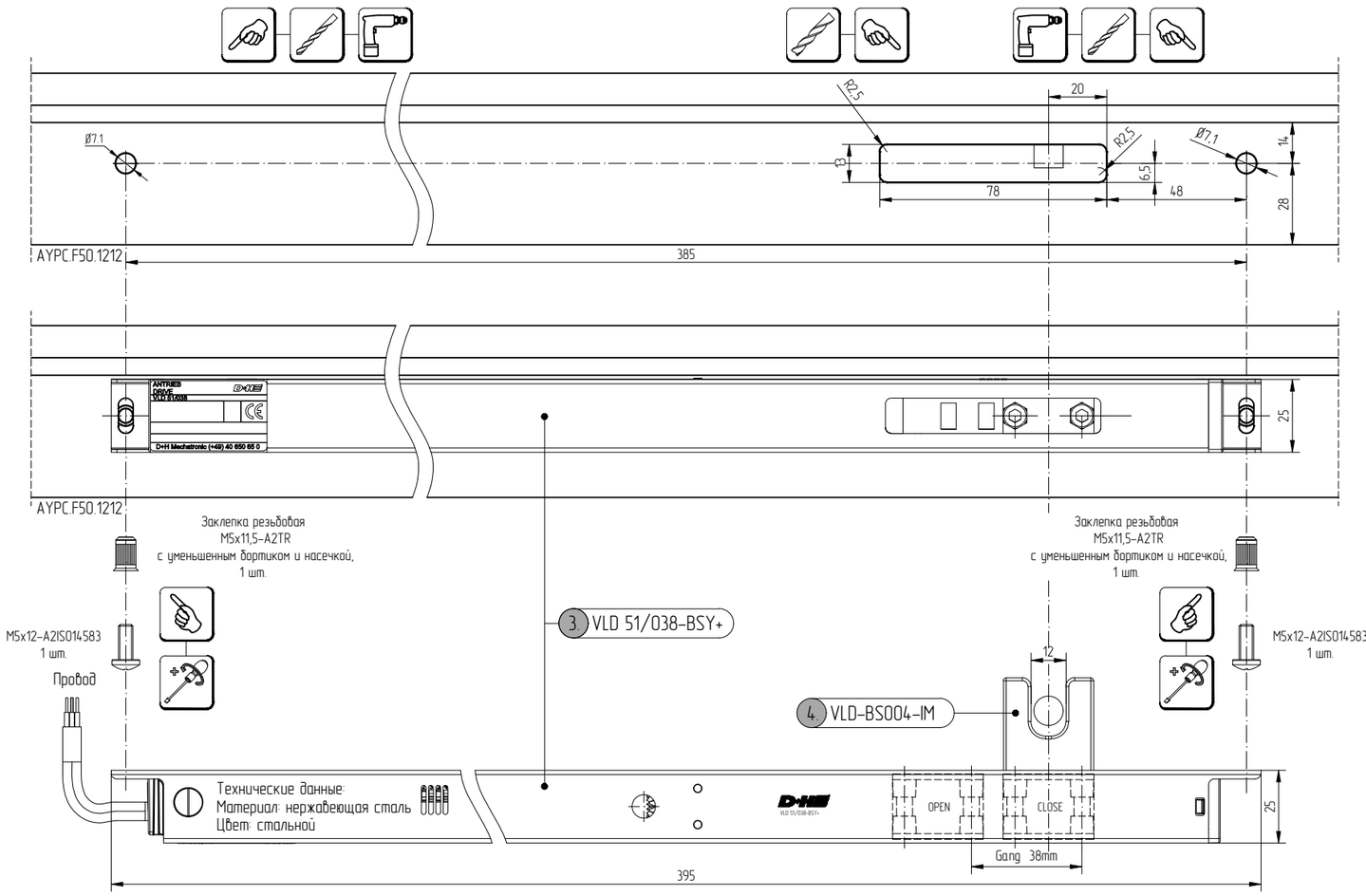

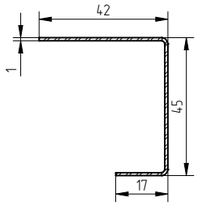

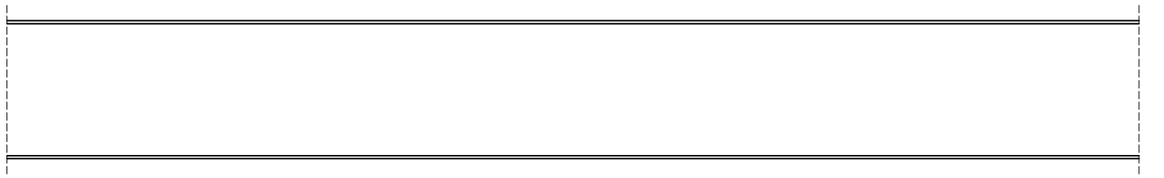

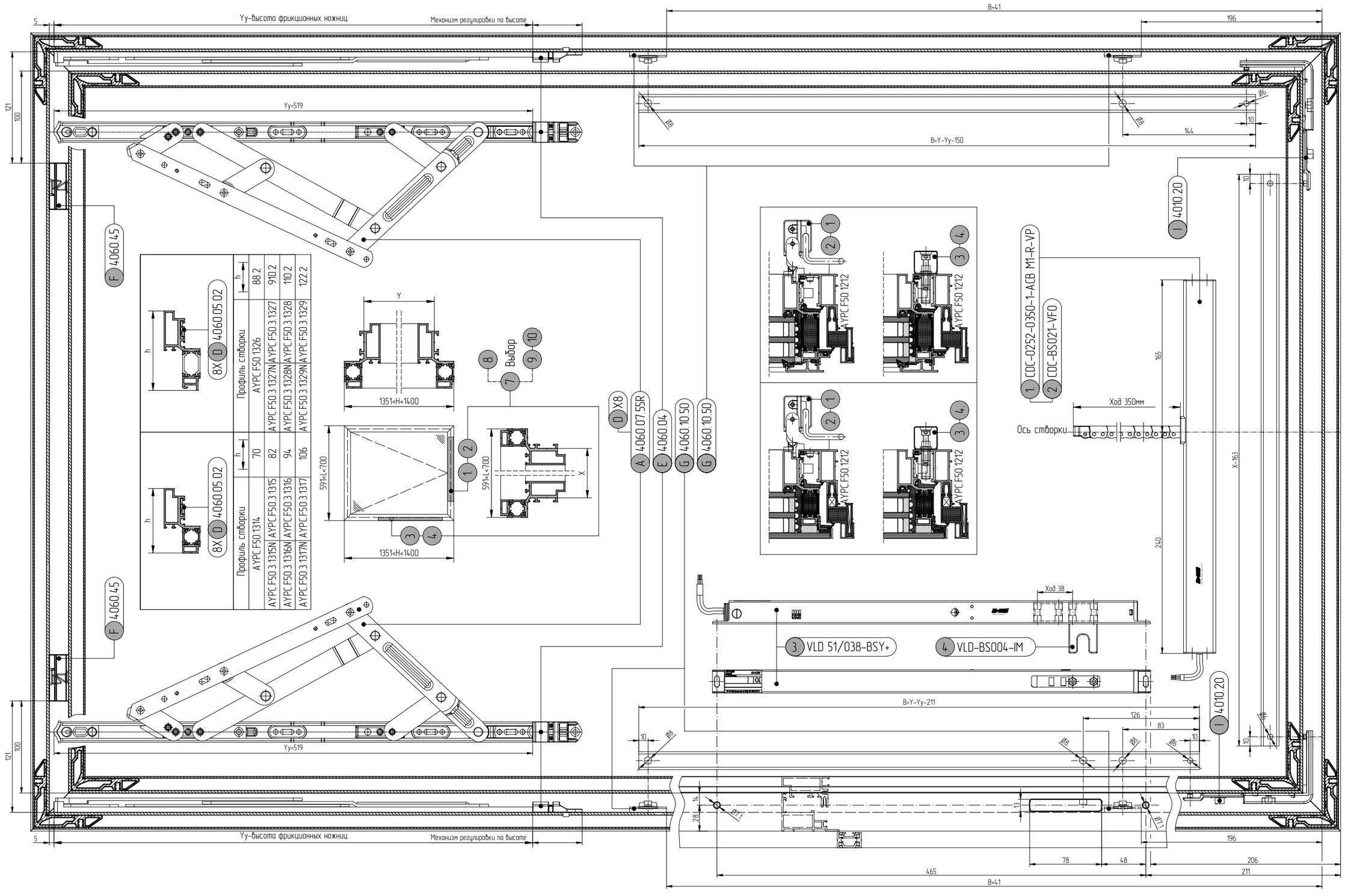
Yy-высота фрикционных ножниц
Механизм регулировки по высоте
B+41
196
Yy=519
B=Y-Yy-150
144
121
100
F 4060.45
8X D 4060.05.02
Профиль створки
AYPC.F50.1326
AYPC.F50.3.1327N
AYPC.F50.3.1328N
AYPC.F50.3.1329N
88.2
910.2
110.2
122.2
AYPC.F50.1314
AYPC.F50.3.1315N
AYPC.F50.3.1316N
AYPC.F50.3.1317N
70
82
94
106
Y
1351<H<1400
591<L<700
X
Выбор
D X8
A 4060.07.55R
E 4060.04
G 4060.10.50
G 4060.10.50
AYPC.F50.1212
I 4010.20
1 CDC-0252-0350-1-ACB M1-R-VP
2 CDC-BS021-VF0
Ось створки
Ход 350мм
165
240
X-163
Ход 38
3 VLD 51/038-BSY+
4 VLD-BS004-IM
B=Y-Yy-211
126
83
78
48
465
206
211
B+41

АЛЮТЕХ
ПРОФИЛЬНЫЕ СИСТЕМЫ

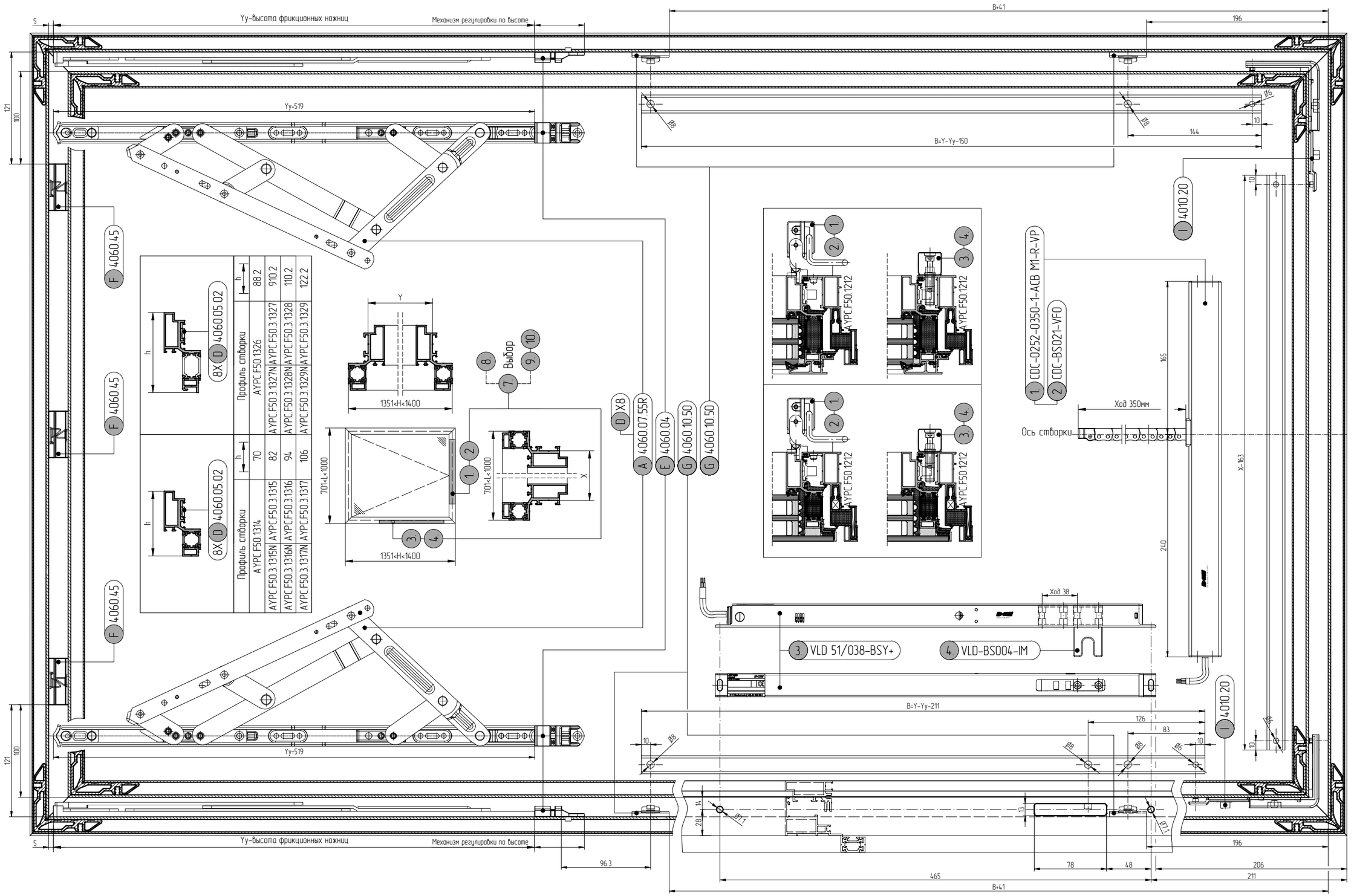

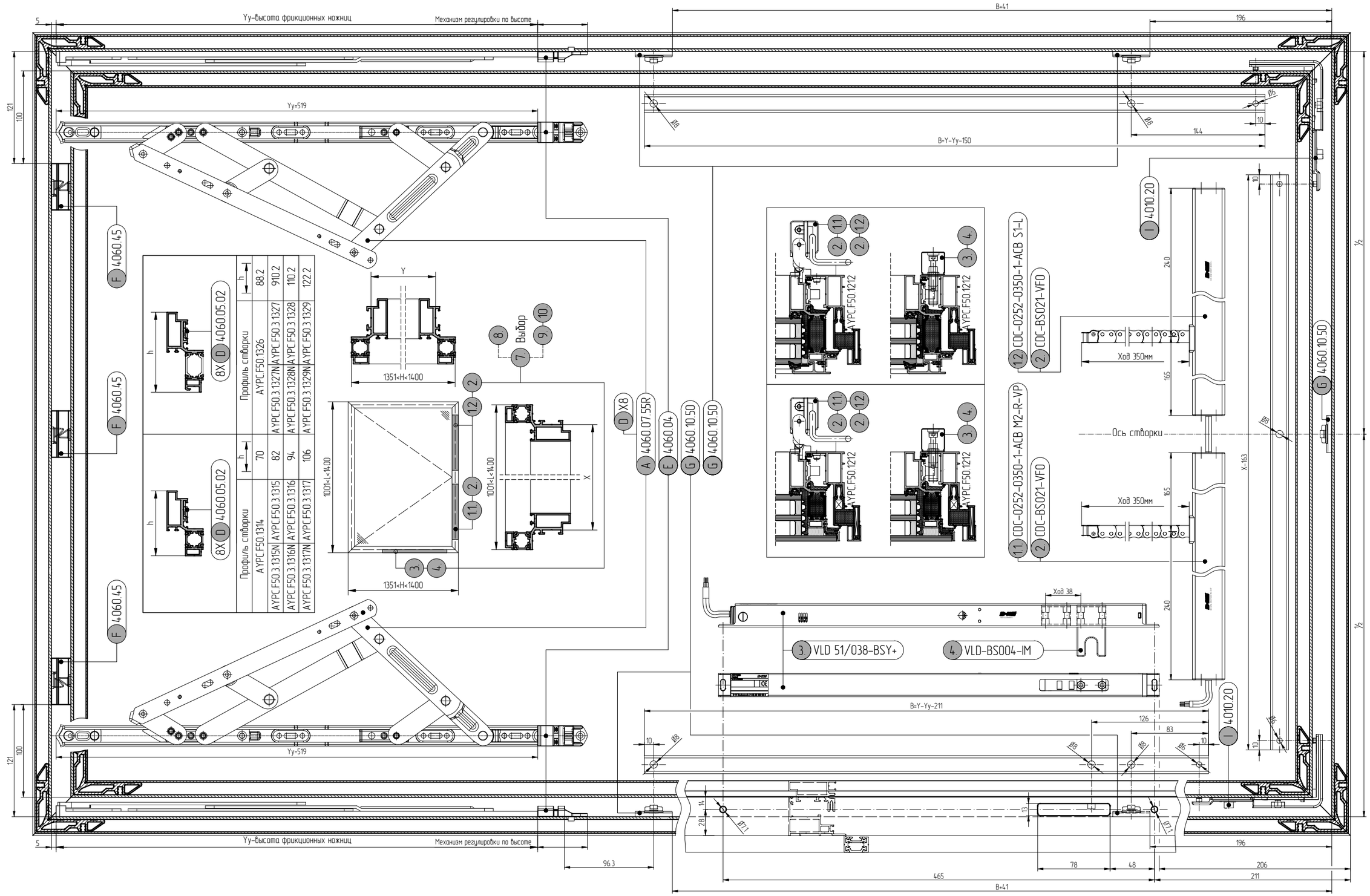
Yy-высота фрикционных ножниц
Механизм регулировки по высоте
B+41
196
Yy=519
B=Y-Yy-150
144
Ø8
Ø6
121
100
F 4060.45
8X D 4060.05.02
Профиль створки
h
AYPC.F50.1326 88.2
AYPC.F50.3.1327N AYPC.F50.3.1327 910.2
AYPC.F50.3.1328N AYPC.F50.3.1328 110.2
AYPC.F50.3.1329N AYPC.F50.3.1329 122.2
AYPC.F50.1314 70
AYPC.F50.3.1315N AYPC.F50.3.1315 82
AYPC.F50.3.1316N AYPC.F50.3.1316 94
AYPC.F50.3.1317N AYPC.F50.3.1317 106
Y
1351<H<1400
1001<L<1400
X
Выбор
D X8
A 4060.07.55R
E 4060.04
G 4060.10.50
AYPC.F50.1212
CDC-0252-0350-1-ACB S1-L
CDC-BS021-VFO
CDC-0252-0350-1-ACB M2-R-VP
Ход 350мм
Ось створки
I 4010.20
G 4060.10.50
X-163
240
165
Ход 38
3. VLD 51/038-BSY+
4. VLD-BS004-IM
B=Y-Yy-211
126
83
Ø7.1
96.3
78
48
206
465
211
B+41

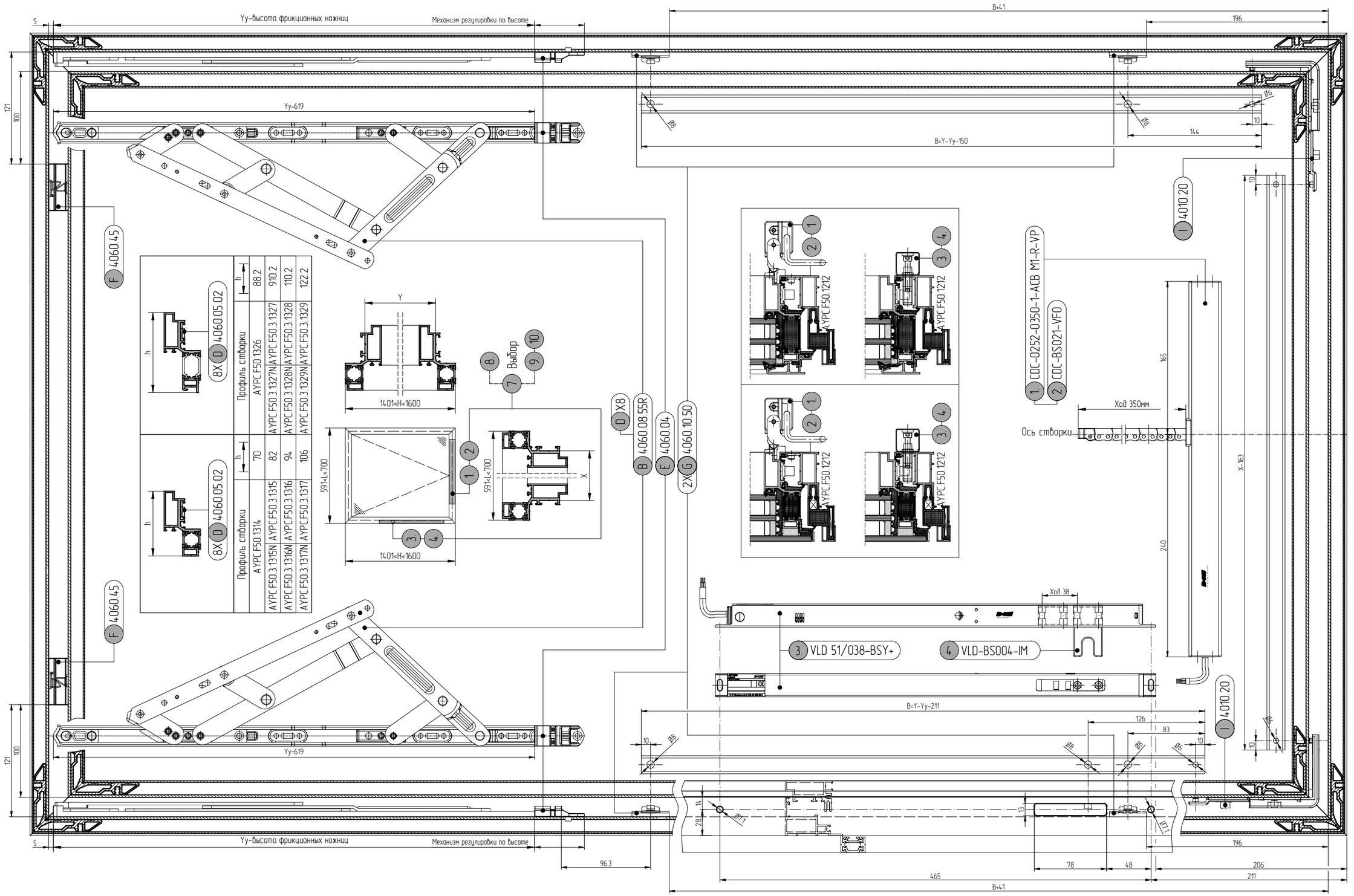
Yy-высота фрикционных ножниц
Механизм регулировки по высоте
B+41
196
Yy=619
B=Y-Yy-150
144
F 4060.45
8X D 4060.05.02
Профиль створки
AYPC F50 1326
AYPC F50 3 1327N
AYPC F50 3 1328N
AYPC F50 3 1329N
AYPC F50 1314
AYPC F50 3 1315N
AYPC F50 3 1316N
AYPC F50 3 1317N
h
88.2
110.2
122.2
70
82
94
106
Y
1401<H<1600
591<L<700
X
Выбор
D X8 4060.08.55R
B 4060.08.55R
E 4060.04
2X G 4060.10.50
AYPC F50 1212
I 4010.20
1 CDC-0252-0350-1-ACB M1-R-VP
2 CDC-BS021-VFO
Ход 350мм
Ось створки
165
X-163
240
3 VLD 51/038-BSY+
4 VLD-BS004-IM
Ход 38
B=Y-Yy-211
126
83
78
48
206
211
465
96.3

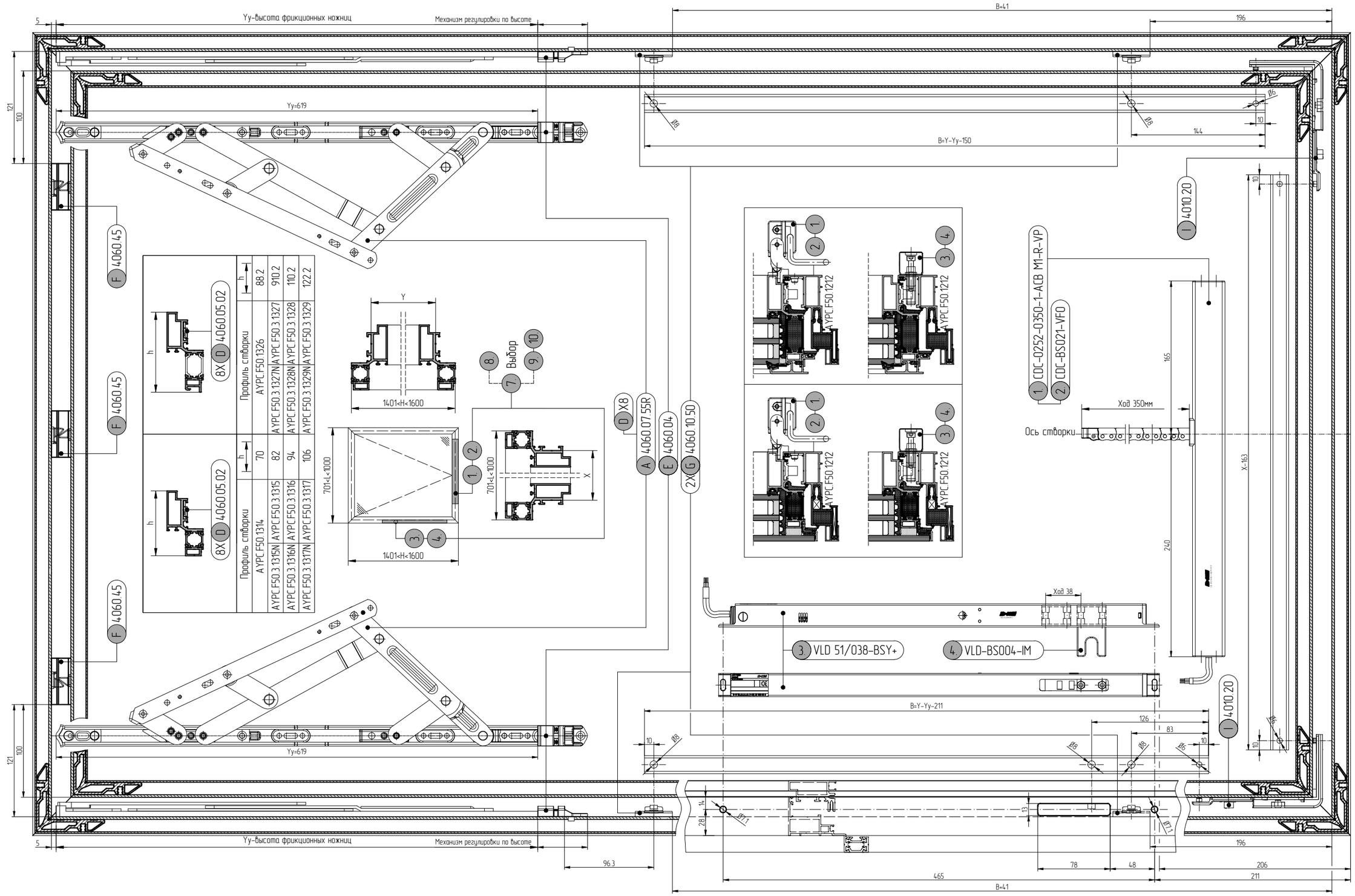
Yy-высота фрикционных ножниц
Механизм регулировки по высоте
B+41
196
5
121
100
Yy=619
B=Y-Yy-150
Ø8
Ø6
144
10
F 4060 45
8X D 4060 05 02
h
Профиль створки
AYPC F50 1326
AYPC F50 3 1327
AYPC F50 3 1328
AYPC F50 3 1329
88.2
910.2
110.2
122.2
AYPC F50 1314
AYPC F50 3 1315
AYPC F50 3 1316
AYPC F50 3 1317
70
82
94
106
AYPC F50 3 1315N
AYPC F50 3 1316N
AYPC F50 3 1317N
AYPC F50 3 1327N
AYPC F50 3 1328N
AYPC F50 3 1329N
Y
1401<H<1600
701<L<1000
X
8 7 Выбор 9 10
1 2 3 4
D X8
A 4060 07 55R
E 4060 04
2X G 4060 10 50
AYPC F50 1212
I 4010 20
1 CDC-0252-0350-1-ACB M1-R-VP
2 CDC-BS021-VF0
165
Ход 350мм
Ось створки
X-163
240
3 VLD 51/038-BSY+
4 VLD-BS004-IM
Ход 38
B=Y-Yy-211
126
83
14
28
Ø7.1
12
78
48
206
211
465
96.3

АЛЮТЕХ
ПРОФИЛЬНЫЕ СИСТЕМЫ

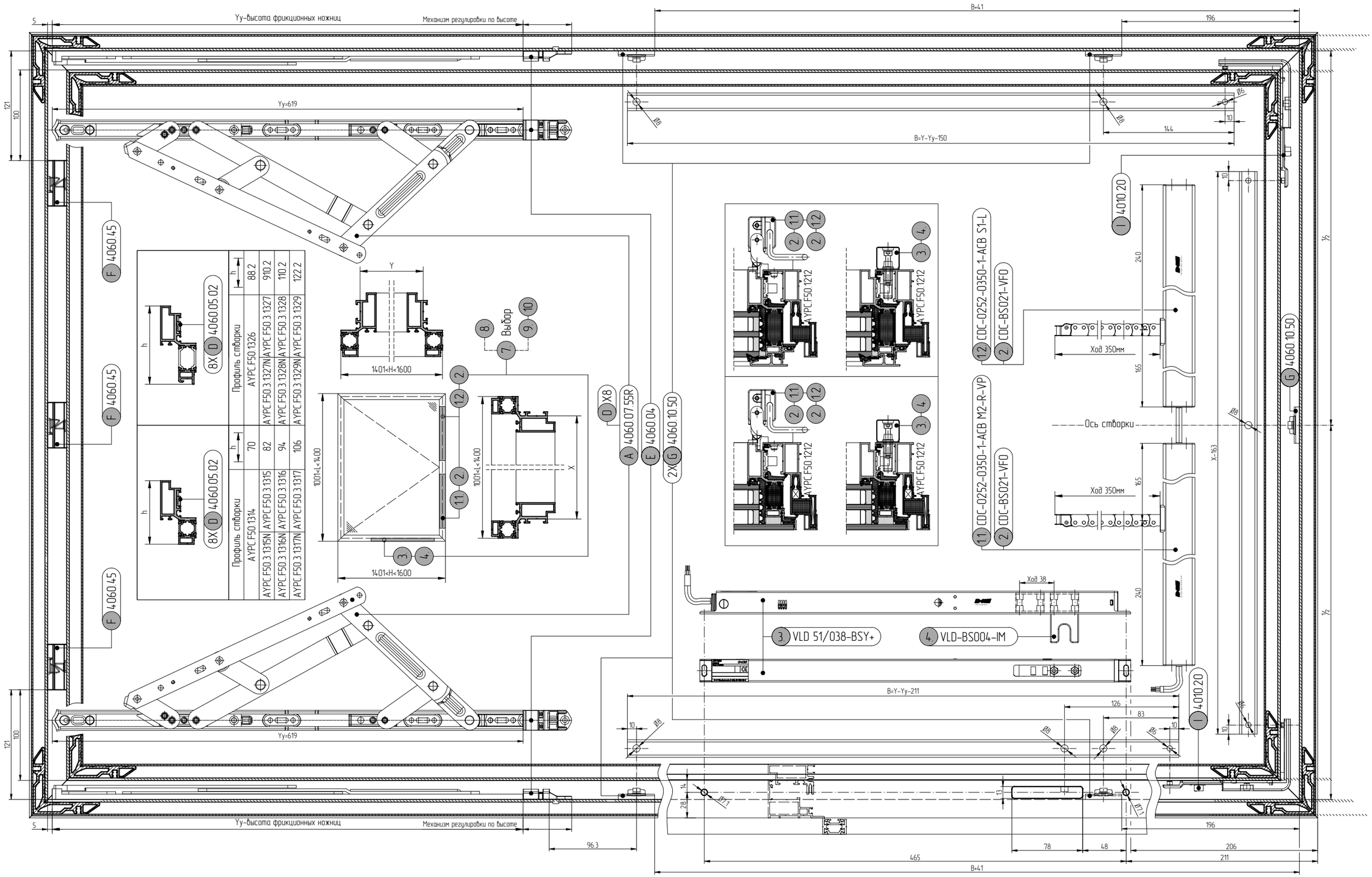

Профиль створки	h
AYPC F50 1326	88.2
AYPC F50 3 1327	91 0.2
AYPC F50 3 1328	110.2
AYPC F50 3 1329	122.2

Профиль створки	h
AYPC F50 1314	70
AYPC F50 3 1315	82
AYPC F50 3 1316	94
AYPC F50 3 1317	106

Профиль створки	h
AYPC F50 3 1315N	82
AYPC F50 3 1316N	94
AYPC F50 3 1317N	106

Профиль створки	h
AYPC F50 3 1327N	91 0.2
AYPC F50 3 1328N	110.2
AYPC F50 3 1329N	122.2

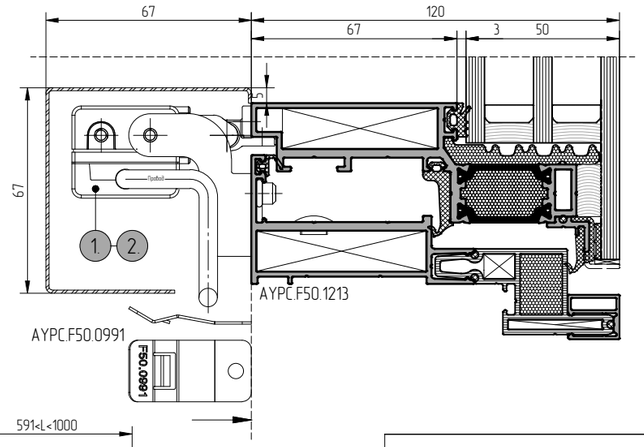

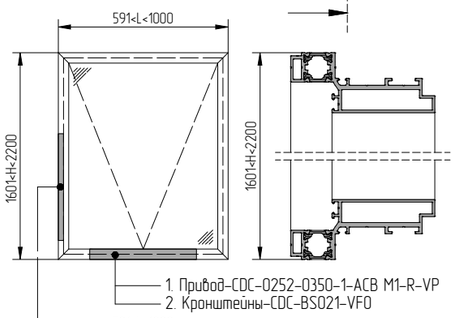

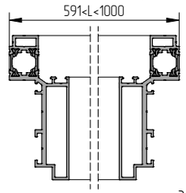

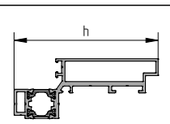

Профиль створки		h
AYPC.F50.1318		94
AYPC.F50.3.1319N	AYPC.F50.3.1319	106
AYPC.F50.3.1320N	AYPC.F50.3.1320	118
AYPC.F50.3.1321N	AYPC.F50.3.1321	130

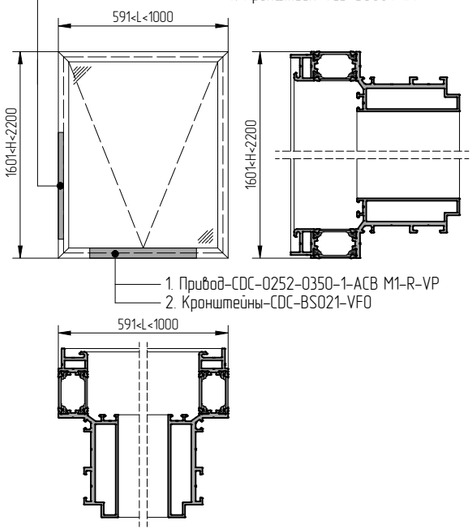

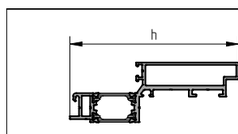

Профиль створки		h
AYPC.F50.1330		110.2
AYPC.F50.3.1331N	AYPC.F50.3.1331	122.2
AYPC.F50.3.1332N	AYPC.F50.3.1332	134.2
AYPC.F50.3.1333N	AYPC.F50.3.1333	148.2

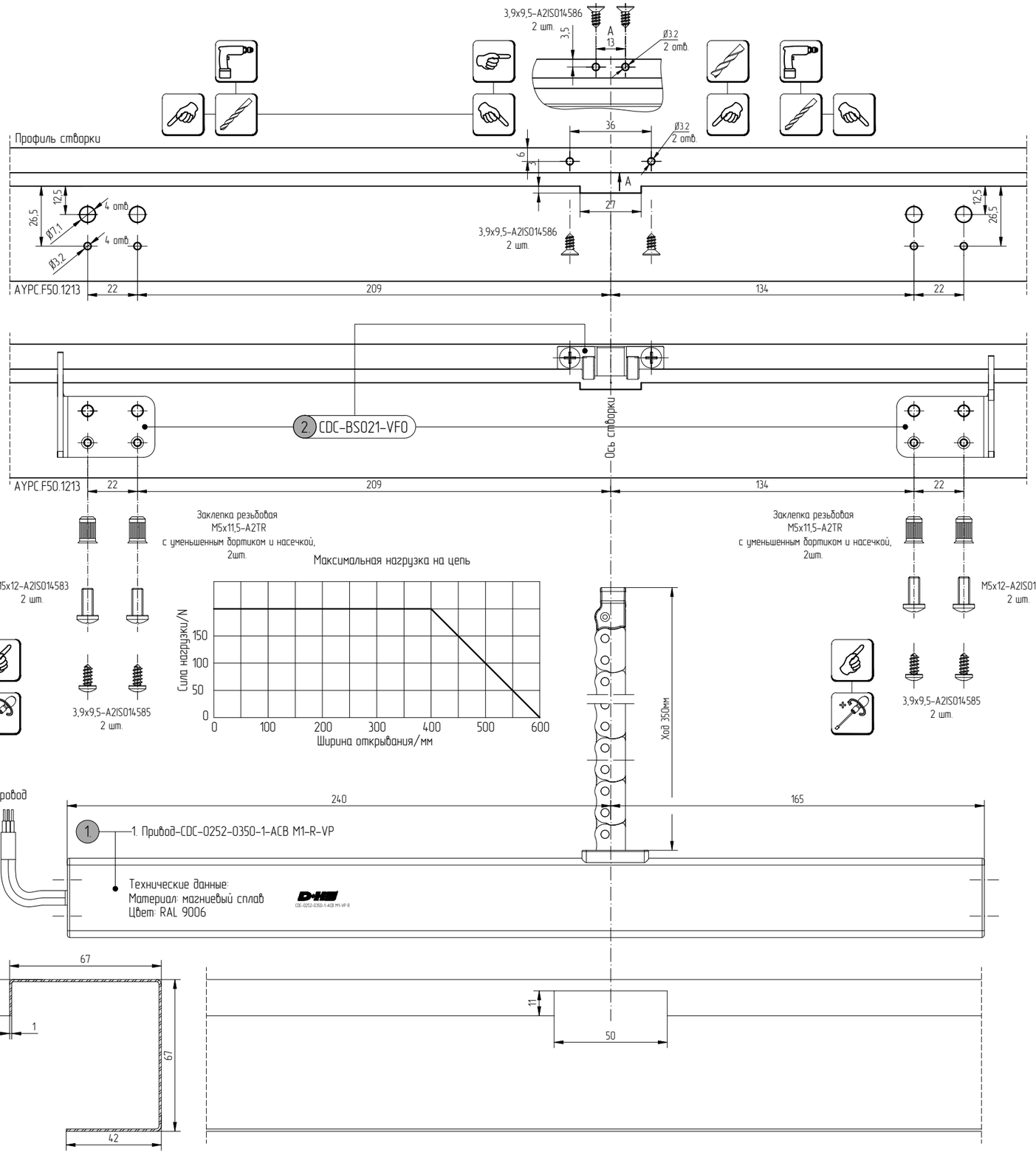

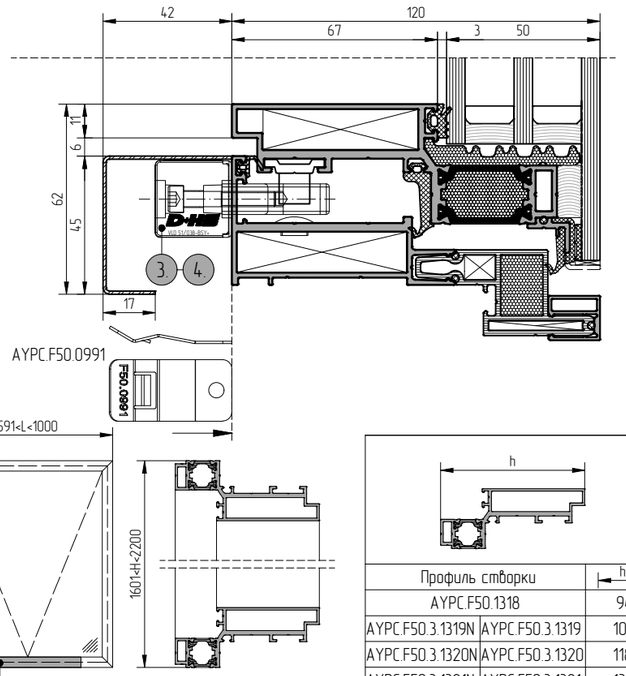

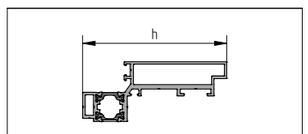

Профиль створки		h
AYPC.F50.1318		94
AYPC.F50.3.1319N	AYPC.F50.3.1319	106
AYPC.F50.3.1320N	AYPC.F50.3.1320	118
AYPC.F50.3.1321N	AYPC.F50.3.1321	130

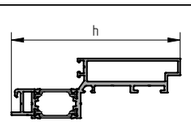

Профиль створки		h
AYPC.F50.1330		110.2
AYPC.F50.3.1331N	AYPC.F50.3.1331	122.2
AYPC.F50.3.1332N	AYPC.F50.3.1332	134.2
AYPC.F50.3.1333N	AYPC.F50.3.1333	148.2

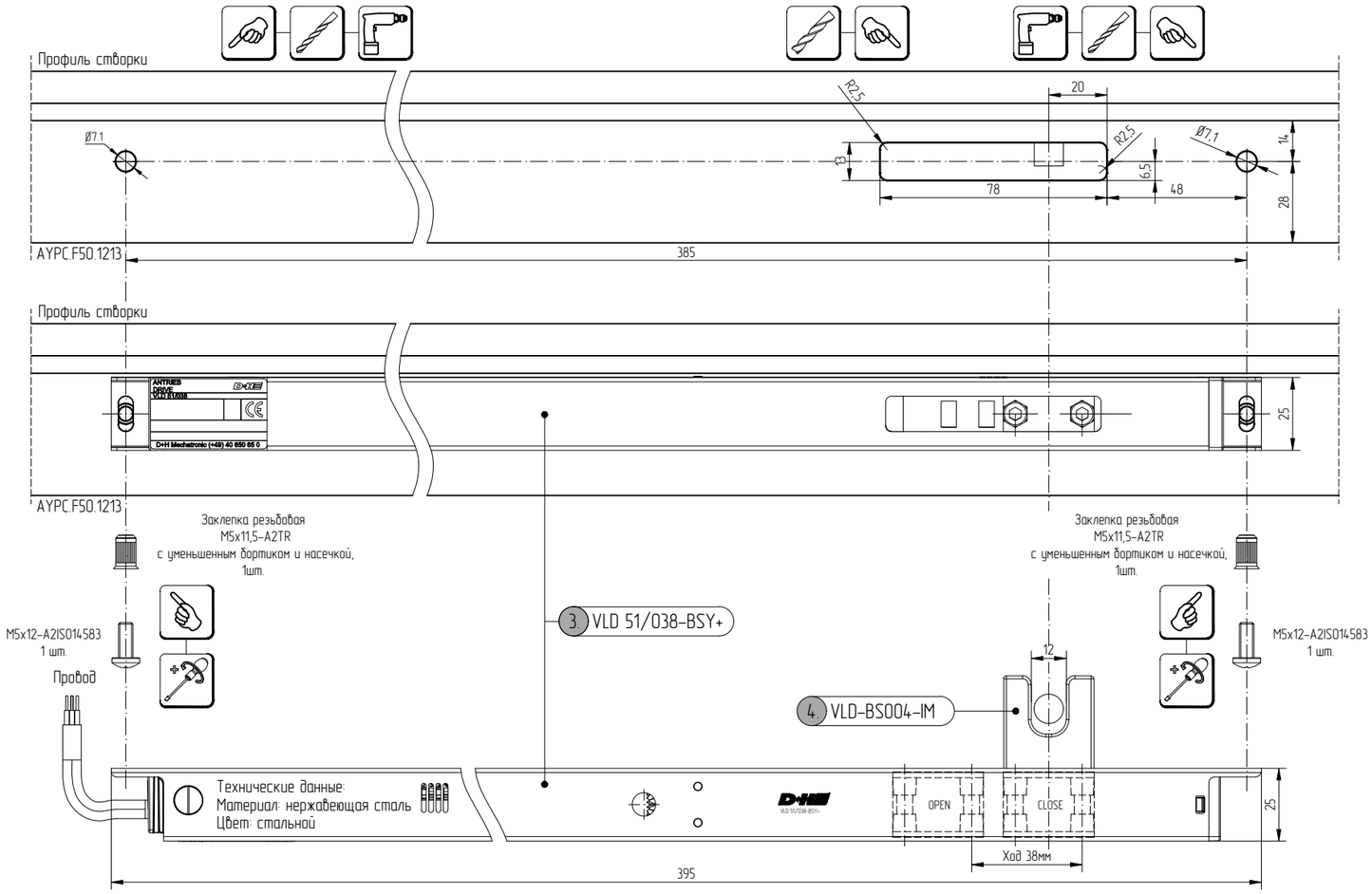

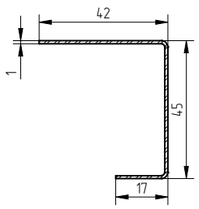

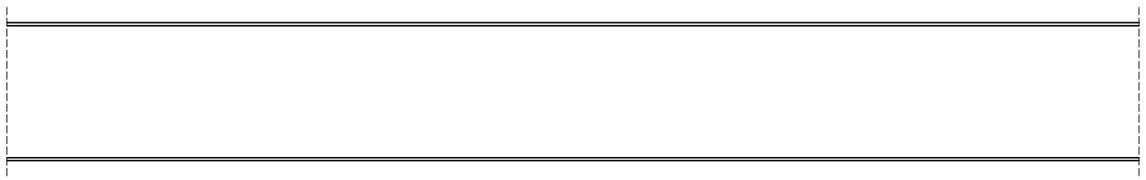

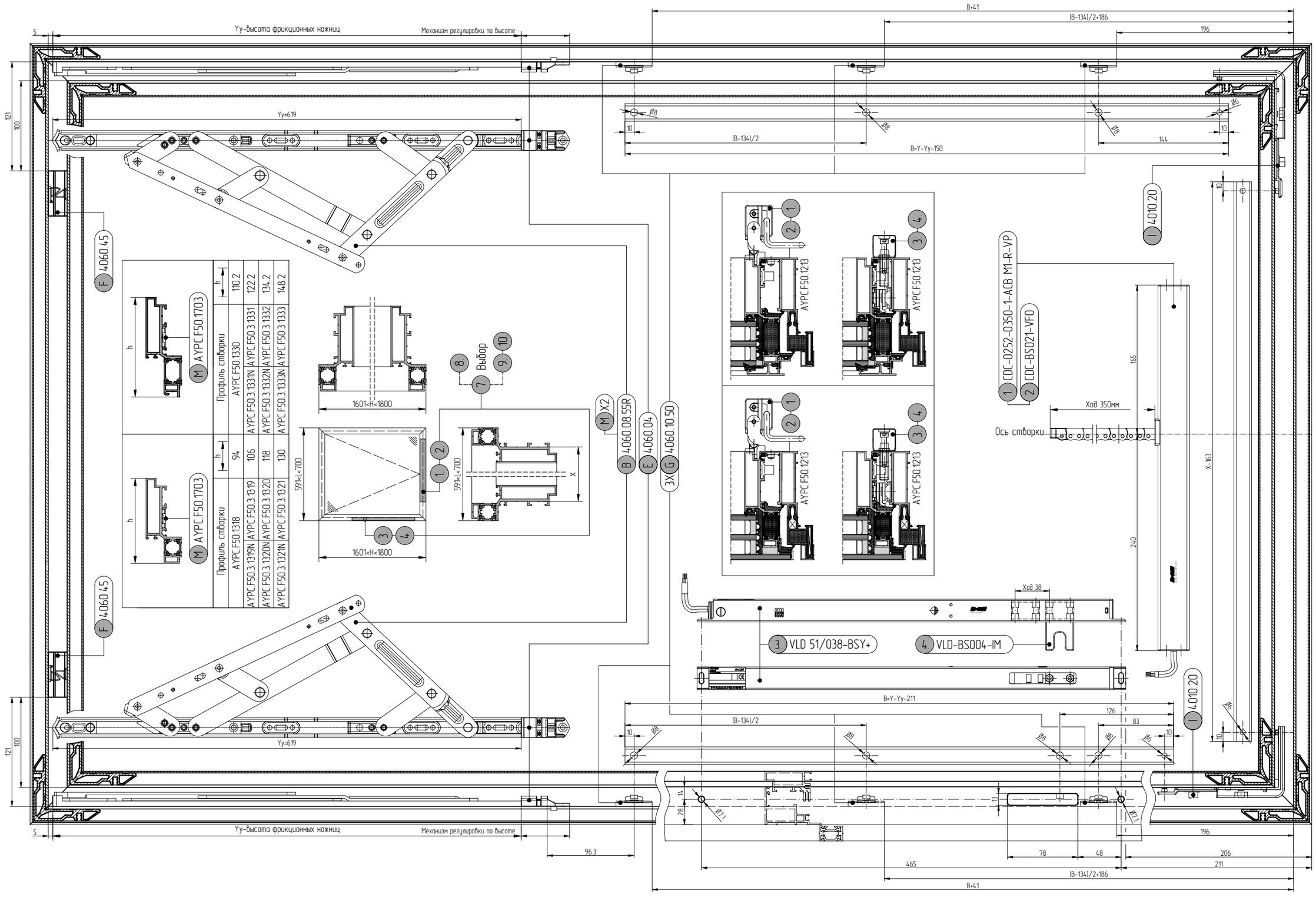
B+41
(B-134)/2+186
196
5
Yy-высота фрикционных ножниц
Механизм регулировки по высоте
121
100
Yy=619
Ø8
10
(B-134)/2
B=Y-Yy-150
144
Ø6
F 4060.45
M AYPC.F50.1703
h
Профиль створки
AYPC.F50.1330
h 110.2
AYPC.F50.3.1331 122.2
AYPC.F50.3.1331N 122.2
AYPC.F50.3.1332 134.2
AYPC.F50.3.1332N 134.2
AYPC.F50.3.1333 148.2
AYPC.F50.3.1333N 148.2
Профиль створки
AYPC.F50.1318
h 94
AYPC.F50.3.1319 106
AYPC.F50.3.1319N 106
AYPC.F50.3.1320 118
AYPC.F50.3.1320N 118
AYPC.F50.3.1321 130
AYPC.F50.3.1321N 130
1601<H<1800
591<L<700
X
8
Выбор
9
10
7
2
1
3
4
M X2
B 4060.08.55R
E 4060.04
3X G 4060.10.50
AYPC.F50.1213
I 4010.20
1 CDC-0252-0350-1-ACB M1-R-VP
2 CDC-BS021-VF0
Ход 350мм
Ось створки
165
X-163
240
Ø5
3 VLD 51/038-BSY+
4 VLD-BS004-IM
Ход 38
B=Y-Yy-211
126
83
14
28
13
Ø7.1
78
48
206
211
465
96.3

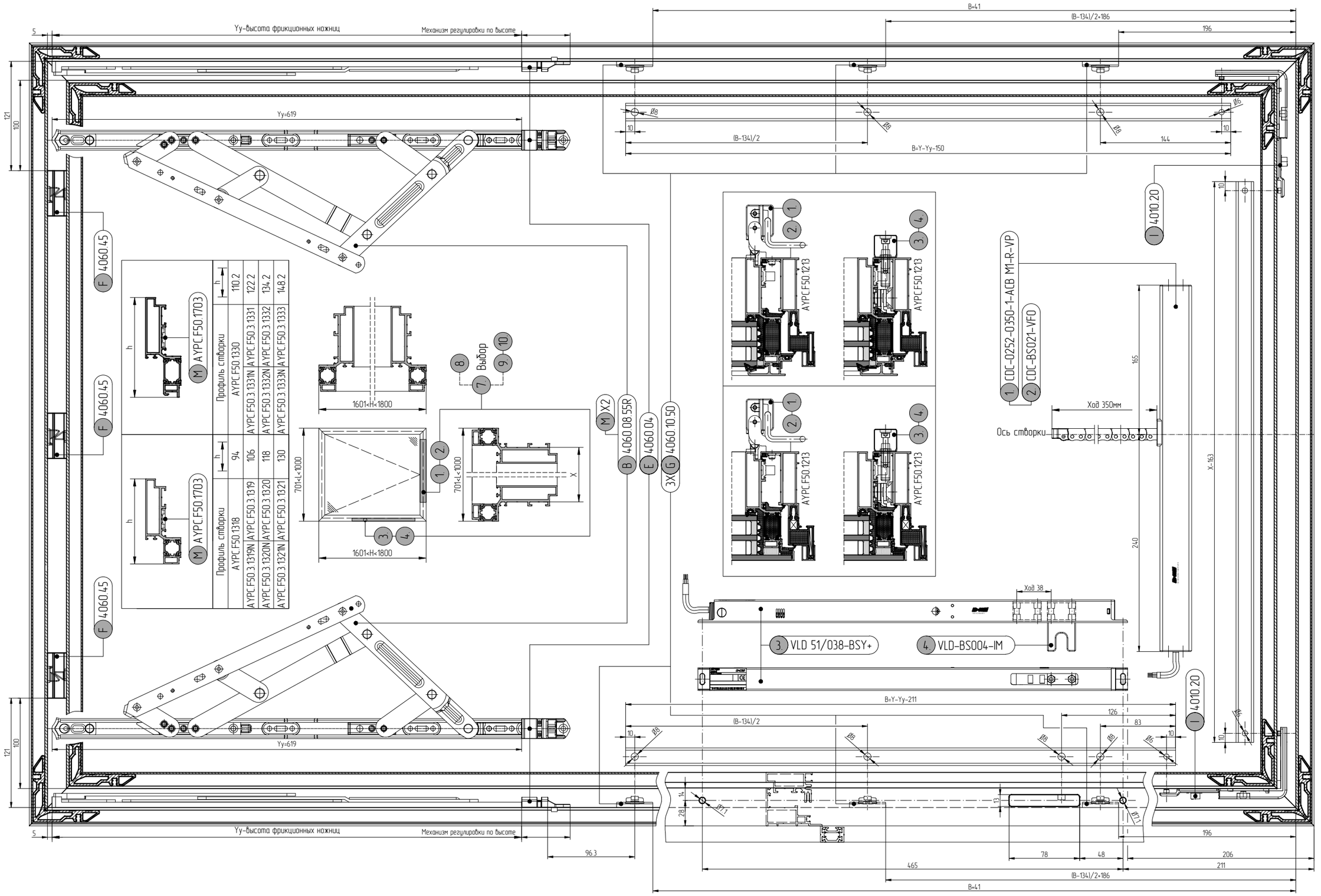
Yy-высота фрикционных ножниц
Механизм регулировки по высоте
B+41
(B-134)/2+186
196
Yy=619
(B-134)/2
B=Y-Yy-150
144
4060.45
4010.20
AYPC.F50.1703
Профиль створки
AYPC.F50.1330
AYPC.F50.3.1331N
AYPC.F50.3.1331
AYPC.F50.3.1332N
AYPC.F50.3.1332
AYPC.F50.3.1333N
AYPC.F50.3.1333
110.2
122.2
134.2
148.2
94
106
118
130
AYPC.F50.1318
AYPC.F50.3.1319N
AYPC.F50.3.1319
AYPC.F50.3.1320N
AYPC.F50.3.1320
AYPC.F50.3.1321N
AYPC.F50.3.1321
1601<H<1800
701<L<1000
Выбор
4060.08.55R
4060.04
4060.10.50
AYPC.F50.1213
CDC-0252-0350-1-ACB M1-R-VP
CDC-BS021-VFO
Ось створки
Ход 350мм
165
240
X-163
Ход 38
VLD 51/038-BSY+
VLD-BS004-IM
B=Y-Yy-211
126
83
96.3
78
48
206
211
465

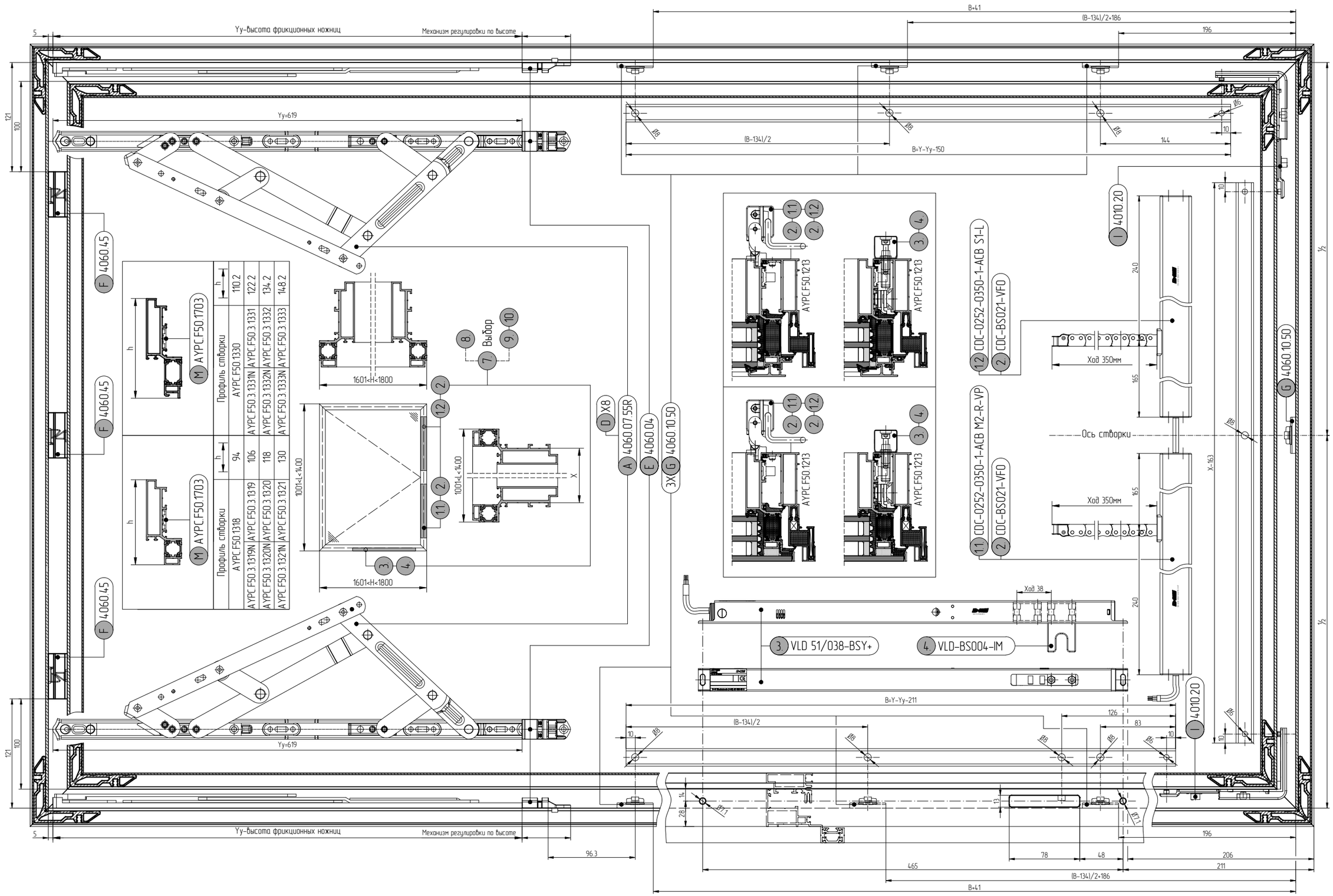
Yy-высота фрикционных ножниц
Механизм регулировки по высоте
B+41
(B-134)/2+186
196
Yy=619
(B-134)/2
B=Y-Yy-150
144
4060.45
4060.07.55R
4060.04
4060.10.50
4010.20
Выбор
1601<H<1800
1001<L<1400
AYPC.F50.1703
Профиль створки
AYPC.F50.1330
AYPC.F50.3.1331
AYPC.F50.3.1332
AYPC.F50.3.1333
AYPC.F50.1318
AYPC.F50.3.1319N
AYPC.F50.3.1320N
AYPC.F50.3.1321N
AYPC.F50.1213
CDC-0252-0350-1-ACB S1-L
CDC-BS021-VFO
CDC-0252-0350-1-ACB M2-R-VP
Ход 350мм
Ось створки
Ход 38
VLD 51/038-BSY+
VLD-BS004-IM
B=Y-Yy-211
X-163
96.3
465
78
48
206
211
(B-134)/2+186
B+41

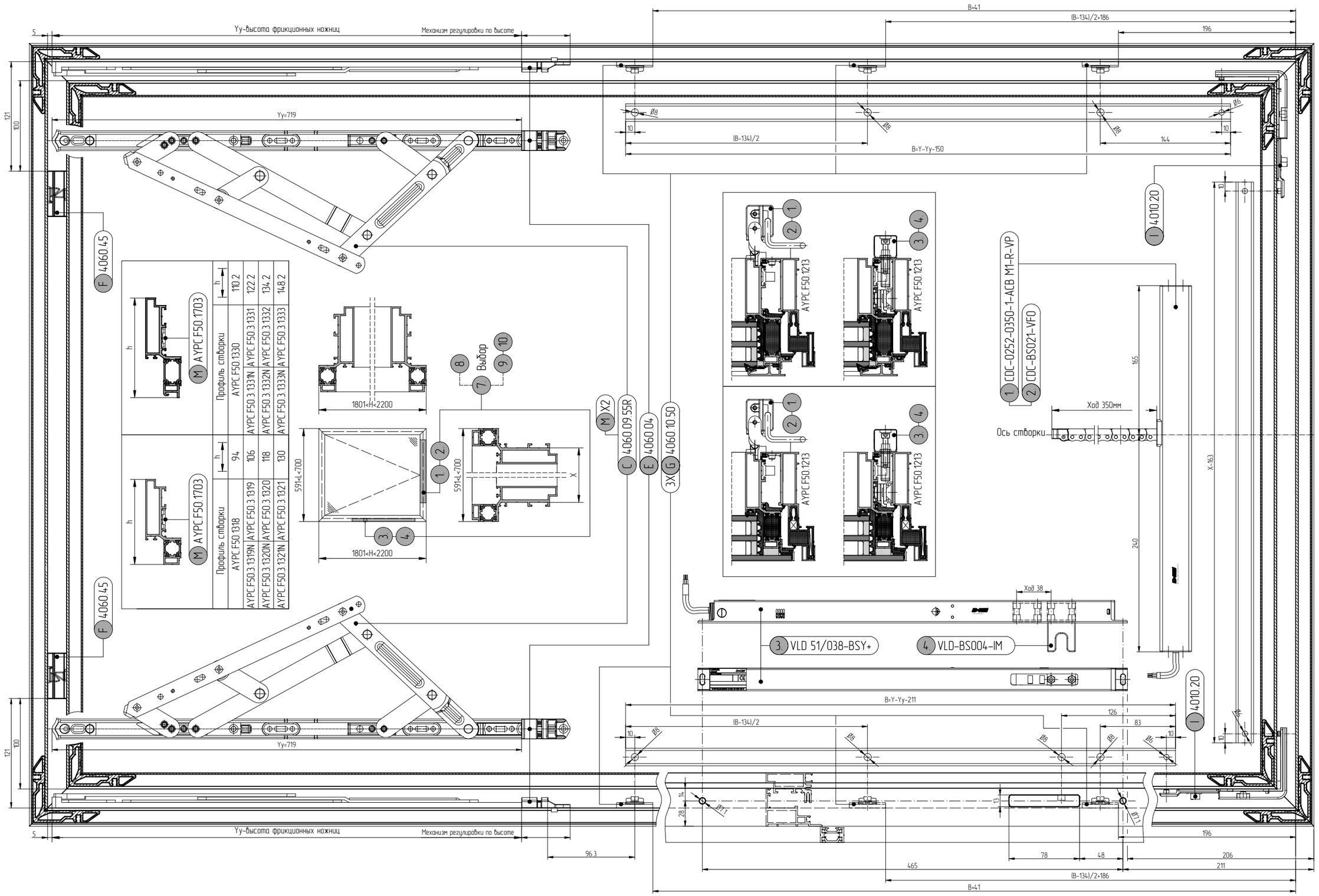
Yy-высота фрикционных ножниц
Механизм регулировки по высоте
B+41
(B-134)/2+186
196
Yy=719
(B-134)/2
B=Y-Yy-150
144
4060.45
4010.20
AYPC.F50.1703
Профиль створки
AYPC.F50.1330
AYPC.F50.3.1331
AYPC.F50.3.1332
AYPC.F50.3.1333
110.2
122.2
134.2
148.2
AYPC.F50.1318
AYPC.F50.3.1319
AYPC.F50.3.1320
AYPC.F50.3.1321
94
106
118
130
AYPC.F50.3.1319N
AYPC.F50.3.1320N
AYPC.F50.3.1321N
AYPC.F50.3.1331N
AYPC.F50.3.1332N
AYPC.F50.3.1333N
1801<H<2200
591<L<700
Выбор
4060.09.55R
4060.04
4060.10.50
AYPC.F50.1213
CDC-0252-0350-1-ACB M1-R-VP
CDC-BS021-VFO
Ось створки
Ход 350мм
165
240
X-163
Ход 38
VLD 51/038-BSY+
VLD-BS004-IM
B=Y-Yy-211
126
83
96.3
78
48
465
206
211

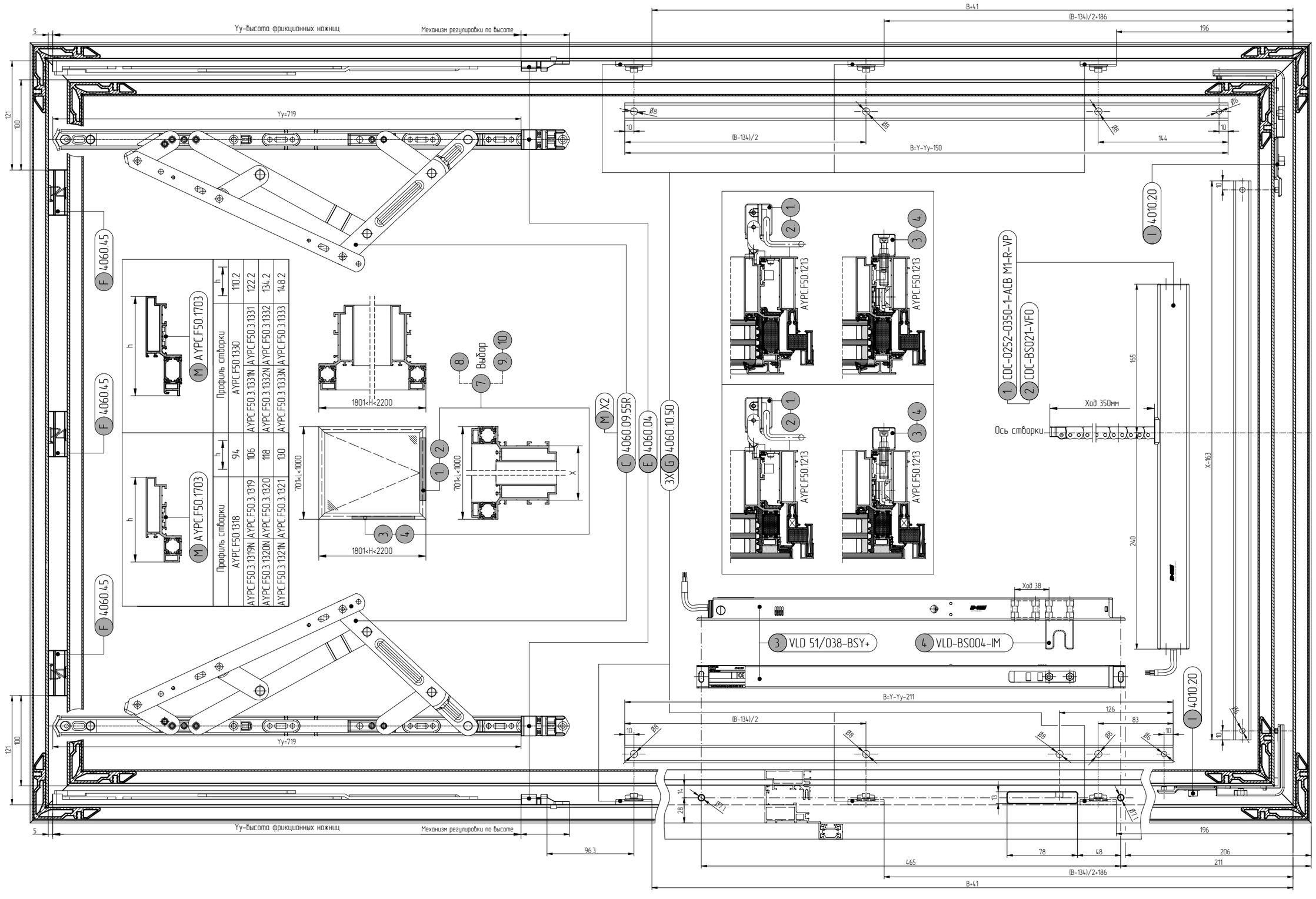
Yy-высота фрикционных ножниц
Механизм регулировки по высоте
5
121
100
Yy=719
B+41
(B-134)/2+186
196
B=Y-Yy-150
(B-134)/2
144
10
Ø8
Ø5
F 4060.45
M AYPC.F50.1703
h
Профиль створки
AYPC.F50.1330
AYPC.F50.3.1331
AYPC.F50.3.1332
AYPC.F50.3.1333
AYPC.F50.3.1333N
AYPC.F50.3.1332N
AYPC.F50.3.1320N
AYPC.F50.3.1319N
AYPC.F50.1318
AYPC.F50.3.1319
AYPC.F50.3.1320
AYPC.F50.3.1321
AYPC.F50.3.132IN
110.2
122.2
134.2
148.2
94
106
118
130
1801<H<2200
701<L<1000
X
8 Выбор 9 10
7
1 2 3 4
M X2
C 4060.09.55R
E 4060.04
3XG 4060.10.50
AYPC.F50.1213
1 4010.20
1 CDC-0252-0350-1-ACB M1-R-VP
2 CDC-BS021-VF0
Ход 350мм
Ось створки
165
240
X-163
3 VLD 51/038-BSY+
4 VLD-BS004-IM
Ход 38
B=Y-Yy-211
126
83
Ø6
14
28
13
Ø7.1
78
48
206
211
465
96.3

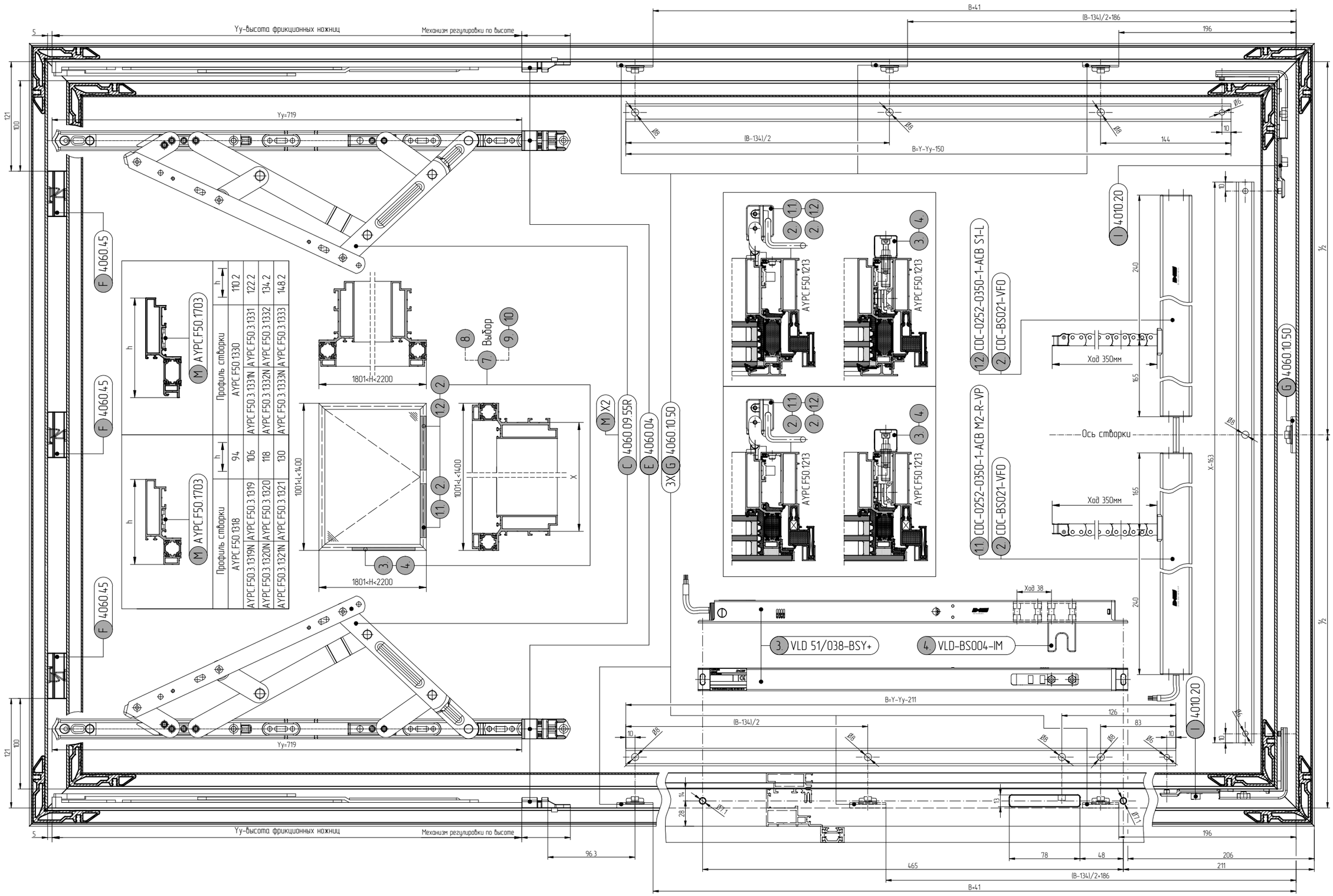
Yy-высота фрикционных ножниц
Механизм регулировки по высоте
B+41
(B-134)/2+186
196
Yy=719
(B-134)/2
B=Y-Yy-150
144
10
121
100
F 4060.45
M AYPC.F50.1703
Профиль створки
h
AYPC.F50.1330
110.2
AYPC.F50.3.1331
122.2
AYPC.F50.3.1332
134.2
AYPC.F50.3.1333
148.2
AYPC.F50.3.1333N
AYPC.F50.3.1332N
AYPC.F50.3.1333N
AYPC.F50.3.1319N
AYPC.F50.3.1320N
AYPC.F50.3.1321N
94
106
118
130
AYPC.F50.1318
AYPC.F50.3.1319
AYPC.F50.3.1320
AYPC.F50.3.1321
1801<H<2200
1001<L<1400
Выбор
M X2
C 4060.09.55R
E 4060.04
3X G 4060.10.50
AYPC.F50.1213
CDC-0252-0350-1-ACB S1-L
CDC-BS021-VFO
CDC-0252-0350-1-ACB M2-R-VP
Ход 350мм
Ось створки
I 4010.20
G 4060.10.50
X-163
240
165
Ход 38
3. VLD 51/038-BSY+
4. VLD-BS004-IM
B=Y-Yy-211
126
83
96.3
78
48
465
206
211
B+41

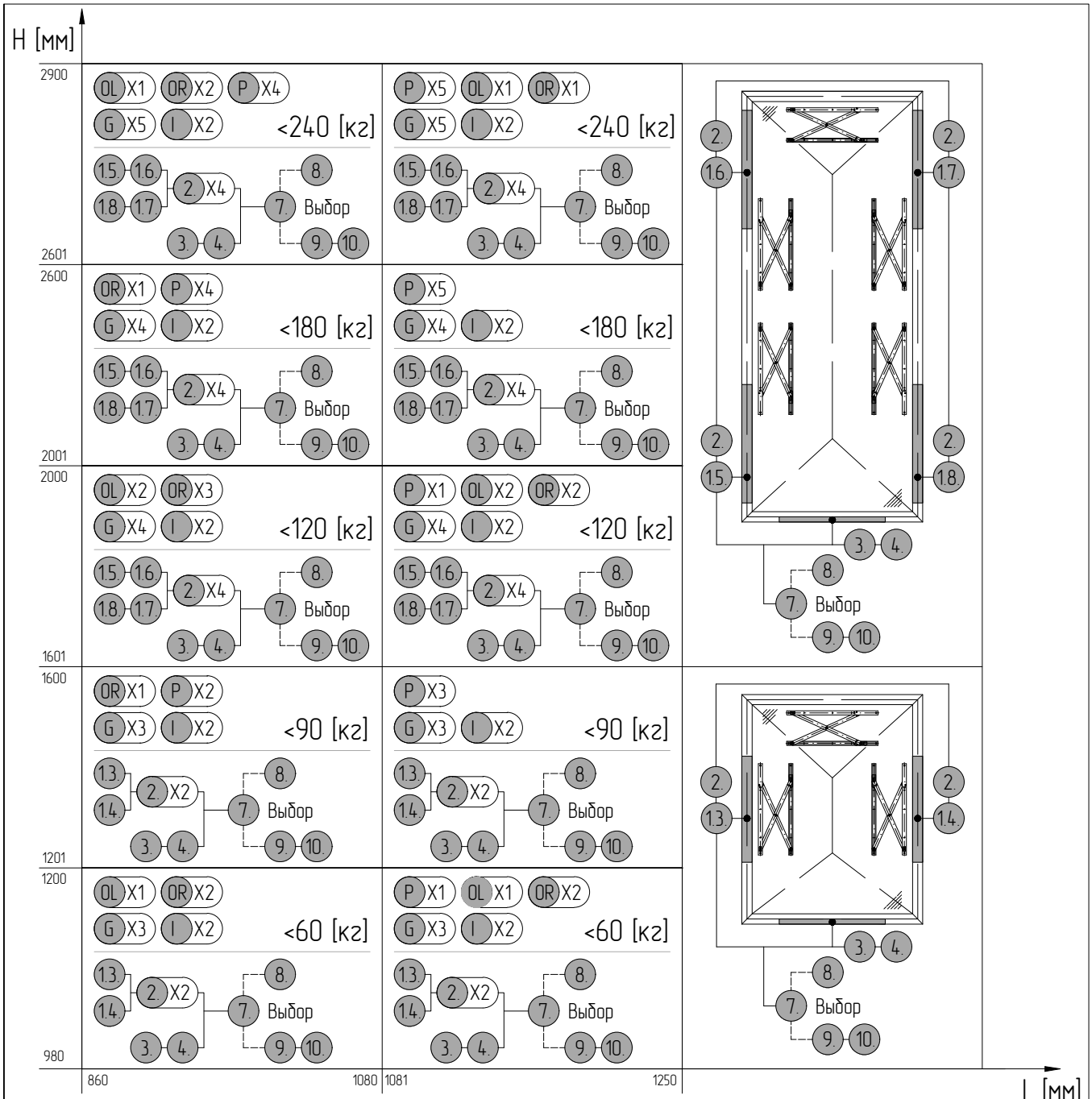

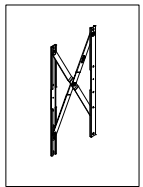
OL HC820-19L

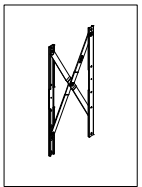
OR HC820-19R

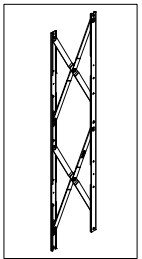
P HC820-28

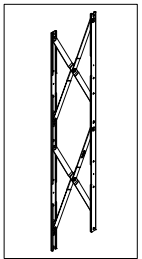
Q HC820-40

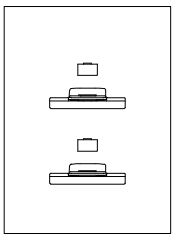
G 4060.10.50

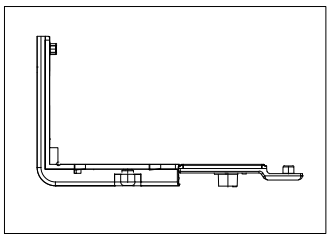
I 4010.20

1.3. CDC-0252-0350-1-ACB M2-R-VP HP-160
1.4. CDC-0252-0350-1-ACB S1-L HP-160
1.5. CDC-0252-0350-1-ACB M4-R-VP HP-160
1.6. CDC-0252-0350-1-ACB S3-L HP-160
1.7. CDC-0252-0350-1-ACB S2-R HP-160
1.8. CDC-0252-0350-1-ACB S1-L HP-160
2. CDC-BS021-VFO
3. VLD 51/038-BSY+
4. VLD-BS004-IM
7. GVL 8304-K (UL)
8. LT 84-U
9. RCM 024-11-U-RU
10. RCR 11-2-RU

Все варианты подбора автоматики изображены в виде общих рекомендуемых схем. В связи с конструктивными особенностями каждого проекта рекомендуется проконсультироваться с техническими специалистами о правильном подборе устройств автоматического открывания створки.

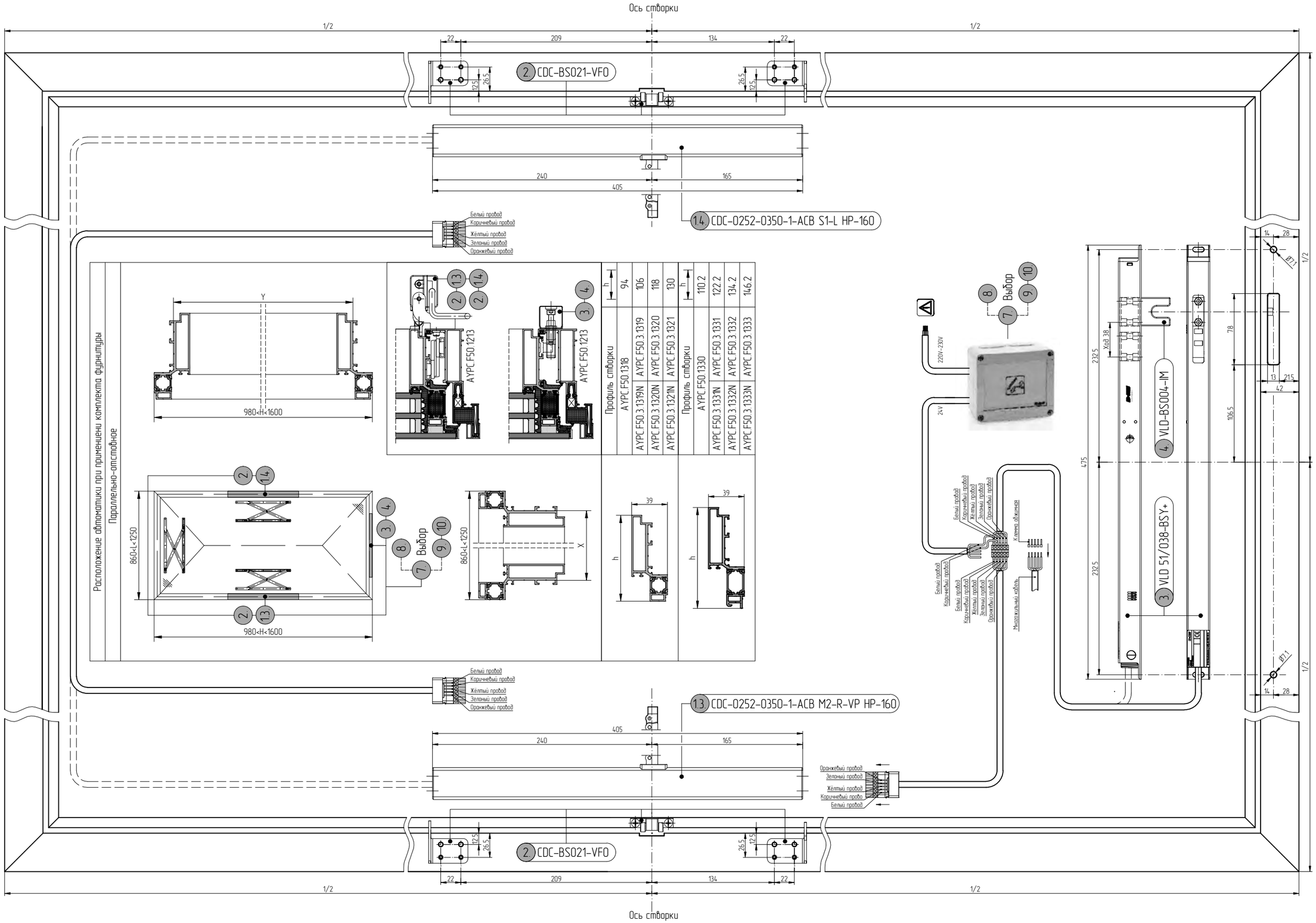
Ось створки
1/2
1/2
22
209
134
22
2 CDC-BS021-VFO
12.5
26.5
240
165
405
1.4 CDC-0252-0350-1-ACB S1-L HP-160
Белый провод
Коричневый провод
Жёлтый провод
Зеленый провод
Оранжевый провод
Расположение автоматики при применении комплекта фурнитуры
Параллельно-отстоянное
Y
980<H<1600
AYPC.F50.1213
860<L<1250
Выбор
X
h
39
Профиль створки
AYPC.F50.1318 94
AYPC.F50.3.1319N 106
AYPC.F50.3.1320N 118
AYPC.F50.3.1321N 130
Профиль створки
AYPC.F50.1330 110.2
AYPC.F50.3.1331N 122.2
AYPC.F50.3.1332N 134.2
AYPC.F50.3.1333N 146.2
220V~230V
24V
Клемма обжимная
Многожильный кабель
232.5
Ход 38
475
78
106.5
13
21.5
42
14
28
Ø7.1
4 VLD-BS004-IM
3 VLD 51/038-BSY+
1.3 CDC-0252-0350-1-ACB M2-R-VP HP-160
2 CDC-BS021-VFO
Ось створки

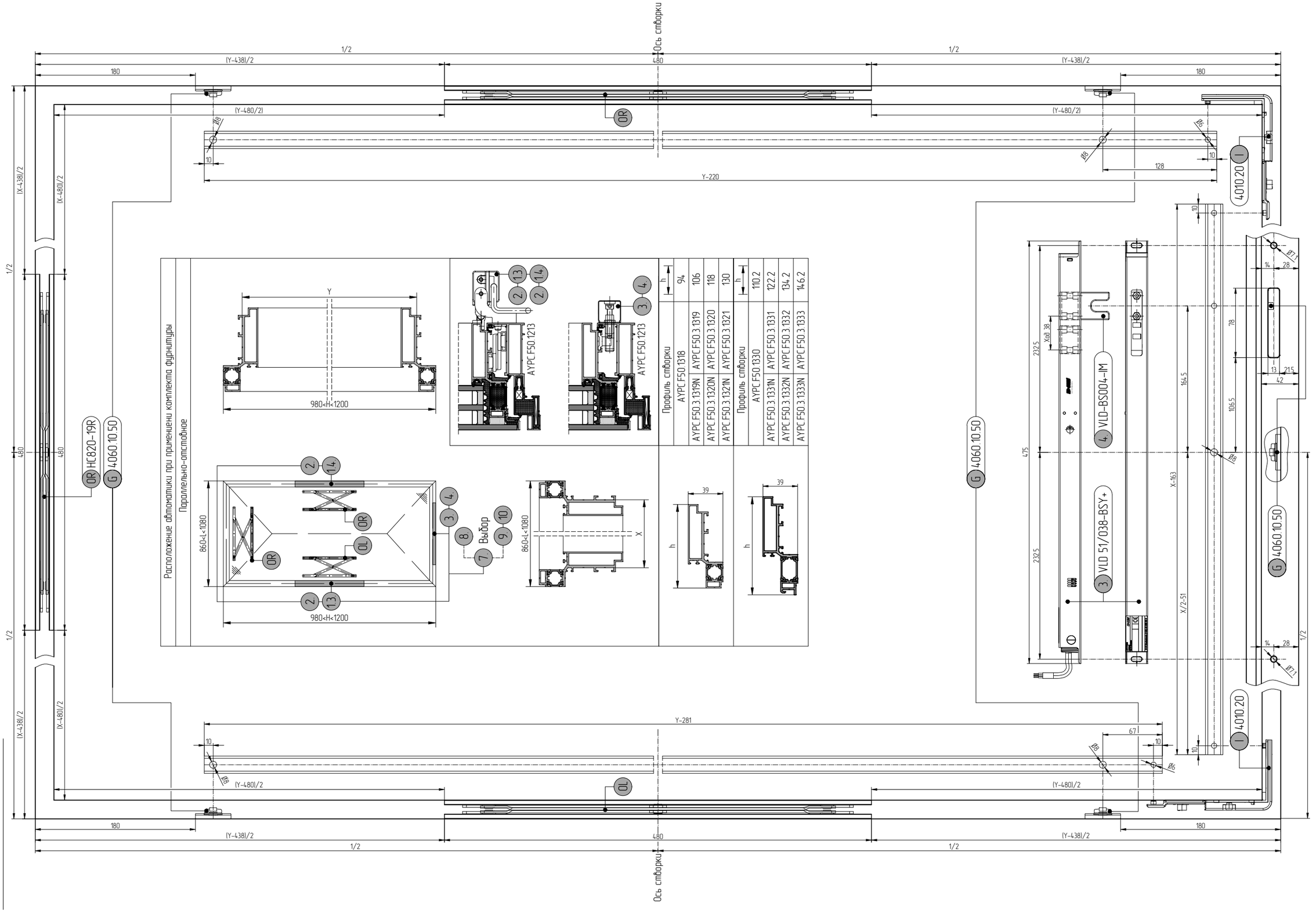
Ось створки
1/2
(Y-438)/2
480
180
(Y-480/2)
Y-220
128
4010.20
Расположение автоматики при применени комплекта фурнитуры
Параллельно-отстовное
980<H<1200
860<L<1080
Выбор
AYPC.F50.1213
Профиль створки
AYPC.F50.1318
AYPC.F50.3.1319N
AYPC.F50.3.1320N
AYPC.F50.3.1321N
AYPC.F50.1330
AYPC.F50.3.1331N
AYPC.F50.3.1332N
AYPC.F50.3.1333N
94
106
118
130
110.2
122.2
134.2
146.2
HC820-19R
4060.10.50
VLD-BS004-IM
VLD 51/038-BSY+
Y-281
67
(X-438)/2
(X-480)/2

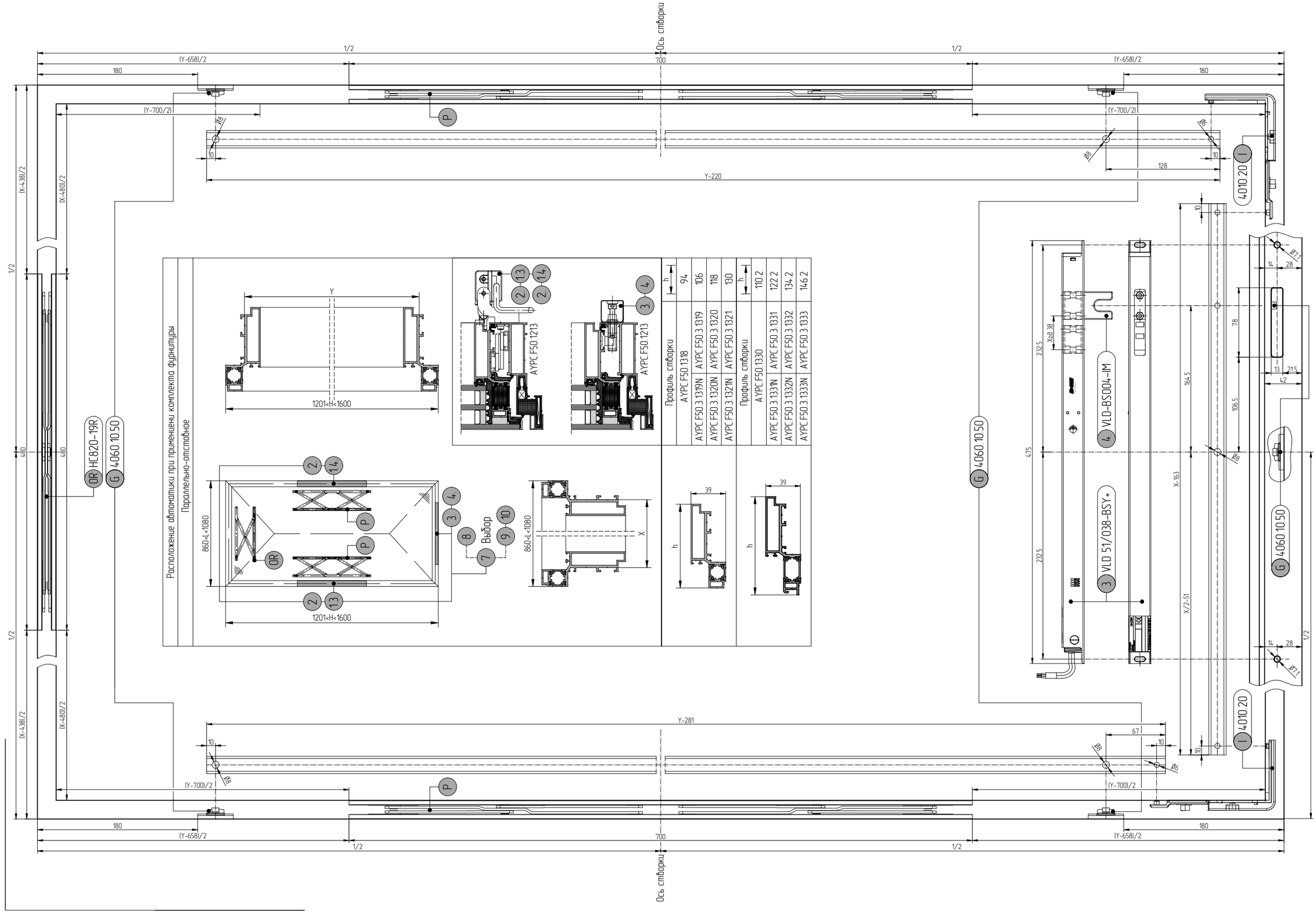
Ось створки
1/2
(Y-658)/2
700
180
(Y-700/2)
Y-220
128
4010.20
(X-438)/2
(X-480)/2
480
OR HC820-19R
G 4060.10.50
Расположение автоматики при применении комплекта фурнитуры
Параллельно-отстоянное
1201<H<1600
860<L<1080
Выбор
AYPC.F50.1213
Профиль створки
AYPC.F50.1318
AYPC.F50.3.1319N
AYPC.F50.3.1320N
AYPC.F50.3.1321N
94
106
118
130
Профиль створки
AYPC.F50.1330
AYPC.F50.3.1331N
AYPC.F50.3.1332N
AYPC.F50.3.1333N
110.2
122.2
134.2
146.2
VLD-BS004-IM
VLD 51/038-BSY+
Ход 38
232.5
475
164.5
106.5
78
X-163
X/2-51
Y-281
67
Ø8
Ø6
Ø7.1
14
28
13
21.5
42

Расположение автоматики при применении комплекта фурнитуры
Параллельно-отстоювное

Профиль створки AYPC F50 1318	h 94
AYPC F50 3 1319N	106
AYPC F50 3 1320N	118
AYPC F50 3 1321N	130

Профиль створки AYPC F50 1330	h 110.2
AYPC F50 3 1331N	122.2
AYPC F50 3 1332N	134.2
AYPC F50 3 1333N	146.2

АЛЮТЕХ
ПРОФИЛЬНЫЕ СИСТЕМЫ

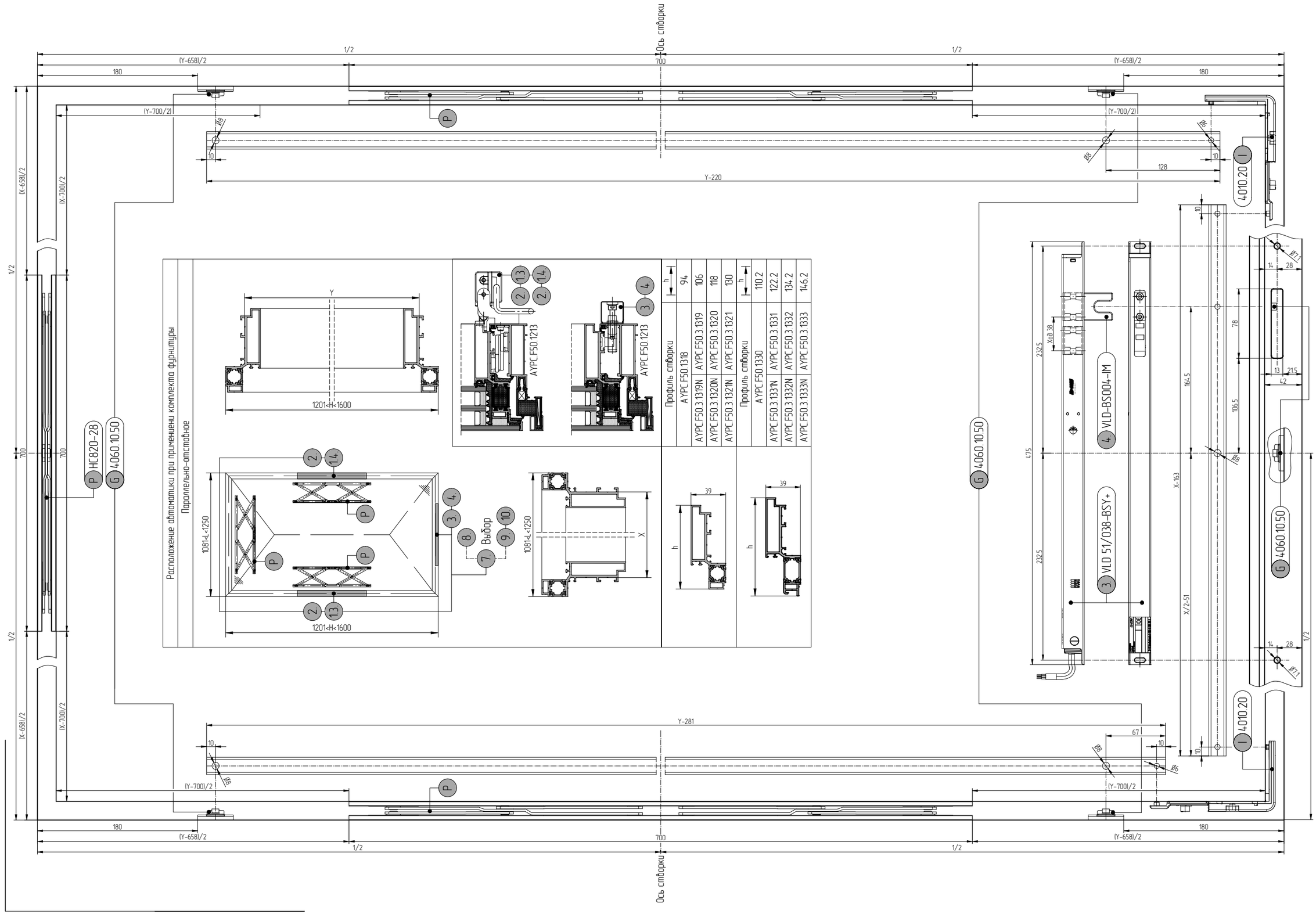

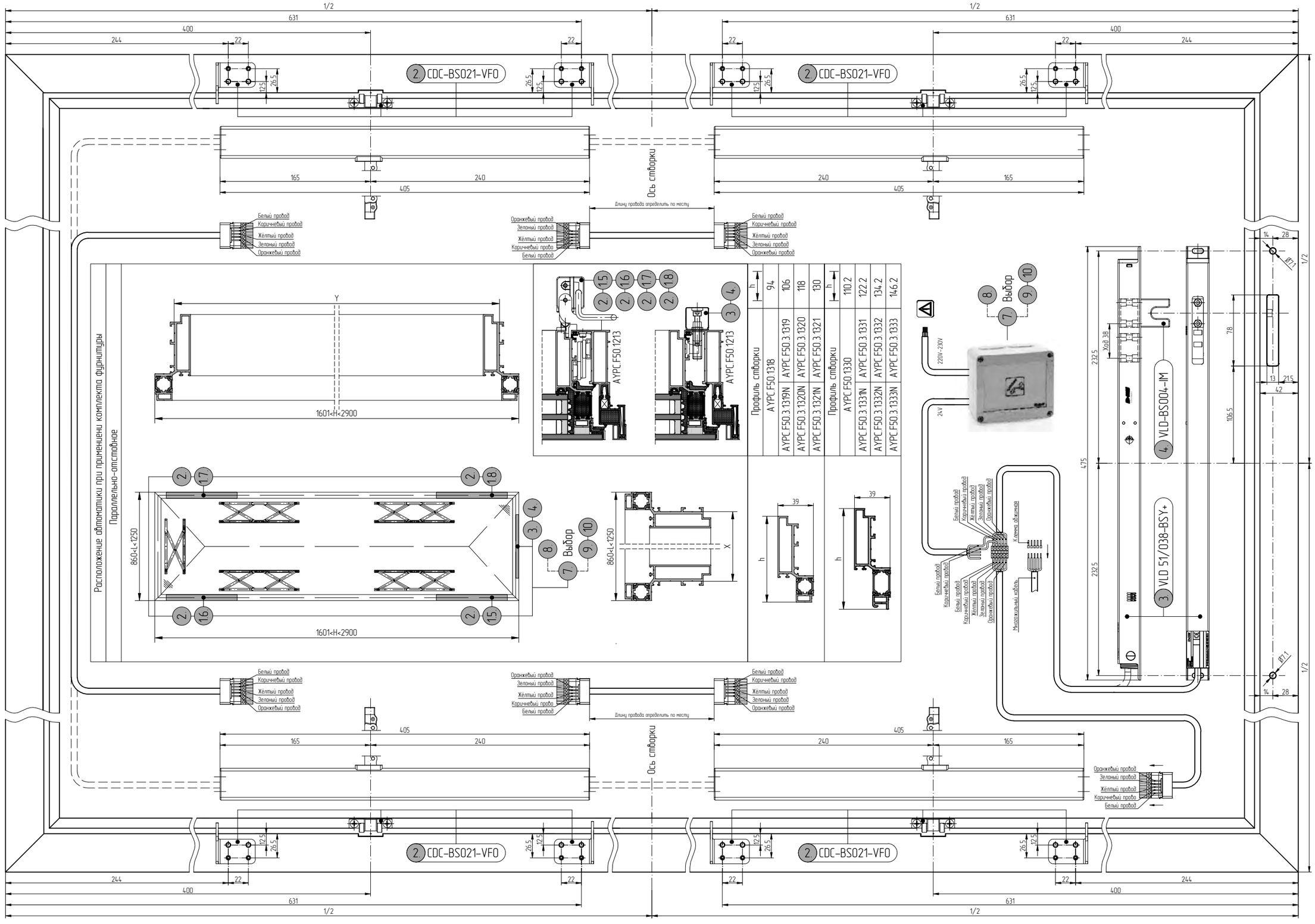
Расположение автоматики при применении комплекта фурнитуры
Параллельно-отстоянное
2 CDC-BS021-VFO
Ось створки
Длину провода определить по месту
Белый провод
Коричневый провод
Жёлтый провод
Зеленый провод
Оранжевый провод
Оранжевый провод
Зеленый провод
Жёлтый провод
Коричневый провод
Белый провод
1601<H<2900
860<L<1250
Выбор
AYPC.F50.1213
Профиль створки
AYPC.F50.1318
AYPC.F50.3.1319N
AYPC.F50.3.1319
AYPC.F50.3.1320N
AYPC.F50.3.1320
AYPC.F50.3.1321N
AYPC.F50.3.1321
AYPC.F50.1330
AYPC.F50.3.1331N
AYPC.F50.3.1331
AYPC.F50.3.1332N
AYPC.F50.3.1332
AYPC.F50.3.1333N
AYPC.F50.3.1333
VLD-BS004-IM
VLD 51/038-BSY+
220V~230V
24V
Хад 38
Ø7.1
1/2
631
400
244
22
165
240
405
39
78
106.5
232.5
475
14
28
13
21.5
42

АЛЮТЕХ
ПРОФИЛЬНЫЕ СИСТЕМЫ

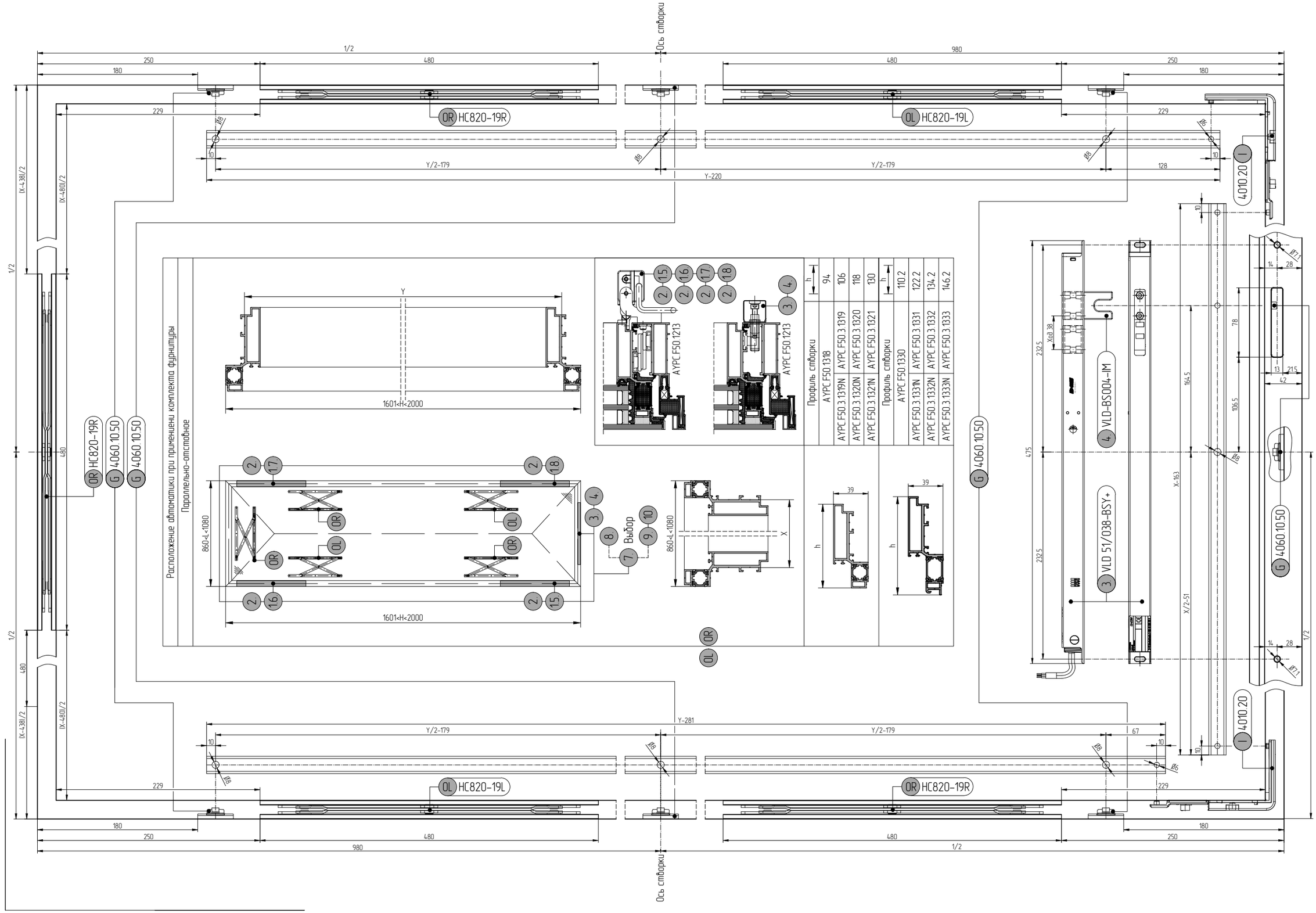

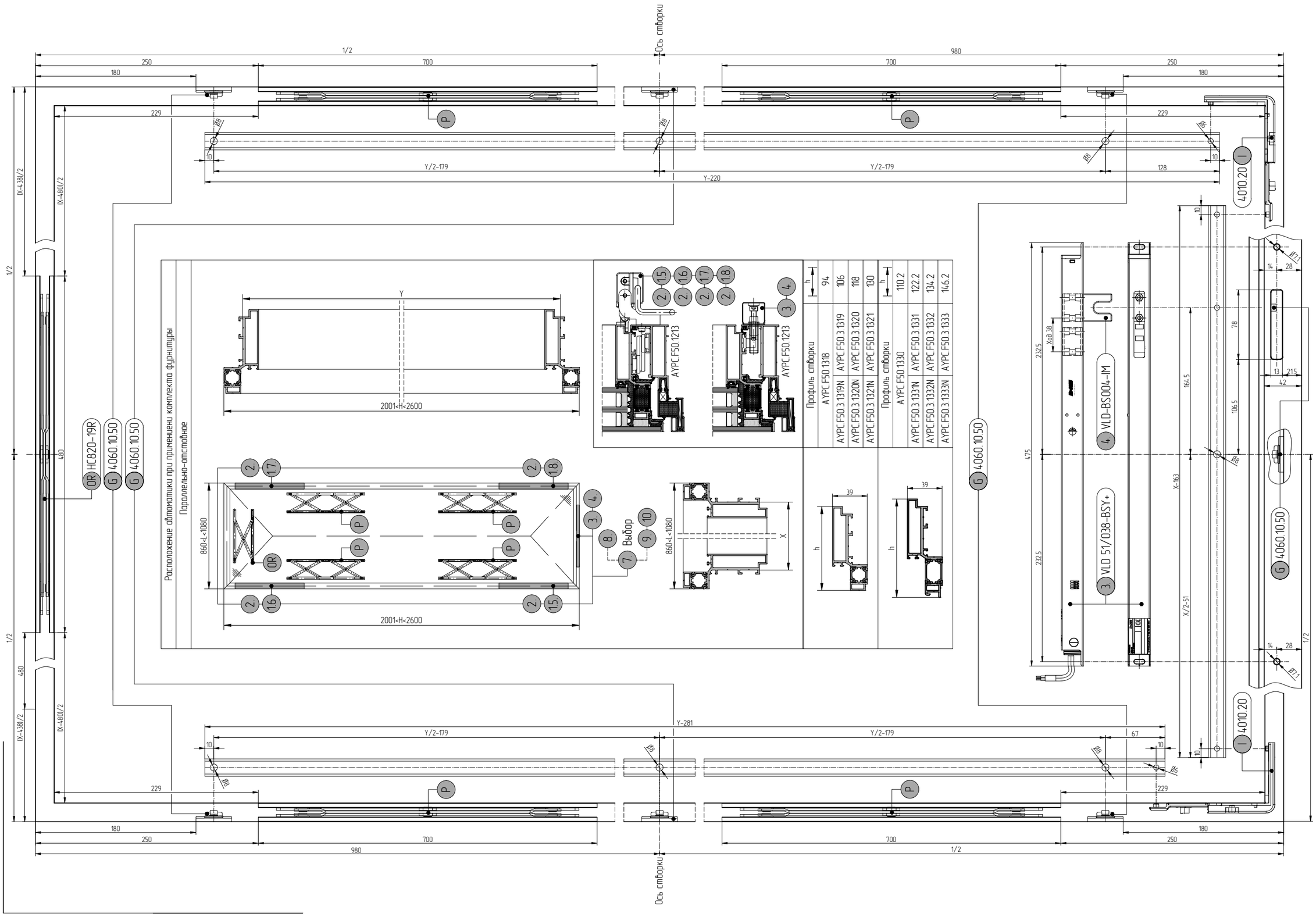
Ось створки
1/2
980
250
700
180
229
Y/2-179
Y-220
128
4010.20
Y-281
67
2001<H<2600
860<L<1080
Выбор
AYPC.F50.1213
Расположение автоматики при применении комплекта фурнитуры
Параллельно-отстойное
HC820-19R
4060.10.50
VLD-BS004-IM
VLD 51/038-BSY+
X-163
X/2-51
Хад 38
Профиль створки
AYPC.F50.1318
AYPC.F50.3.1319N
AYPC.F50.3.1320N
AYPC.F50.3.1321N
AYPC.F50.3.1319
AYPC.F50.3.1320
AYPC.F50.3.1321
AYPC.F50.1330
AYPC.F50.3.1331N
AYPC.F50.3.1332N
AYPC.F50.3.1333N
AYPC.F50.3.1331
AYPC.F50.3.1332
AYPC.F50.3.1333
94
106
118
130
110.2
122.2
134.2
146.2

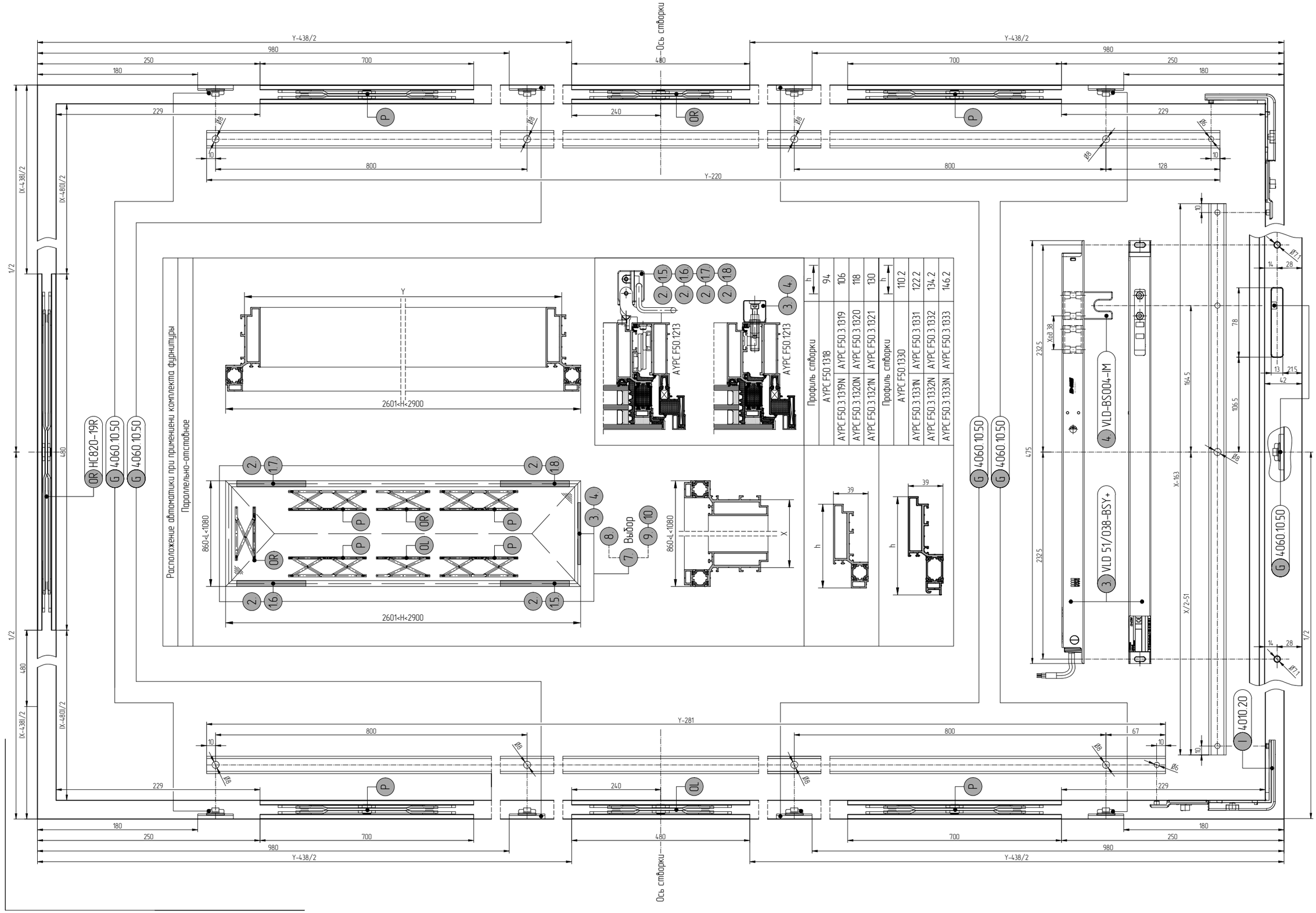
Ось створки
Y-438/2
980
250
700
180
480
229
240
800
128
Y-220
IX-438/2
IX-480/2
1/2
Расположение автоматики при применении комплекта фурнитуры
Параллельно-отстоянное
2601<H<2900
860<L<1080
Выбор
AYPC.F50.1213
Профиль створки
AYPC.F50.1318
AYPC.F50.3.1319N
AYPC.F50.3.1320N
AYPC.F50.3.1321N
AYPC.F50.3.1319
AYPC.F50.3.1320
AYPC.F50.3.1321
AYPC.F50.1330
AYPC.F50.3.1331N
AYPC.F50.3.1332N
AYPC.F50.3.1333N
AYPC.F50.3.1331
AYPC.F50.3.1332
AYPC.F50.3.1333
94
106
118
130
110.2
122.2
134.2
146.2
HC820-19R
4060.10.50
VLD-BS004-IM
VLD 51/038-BSY+
4010.20
Y-281
67
Ø8
Ø6
Ø7.1
Хад 38
X-163
X/2-51
475
232.5
164.5
106.5
78
14
28
13
21.5
42
39
h
X

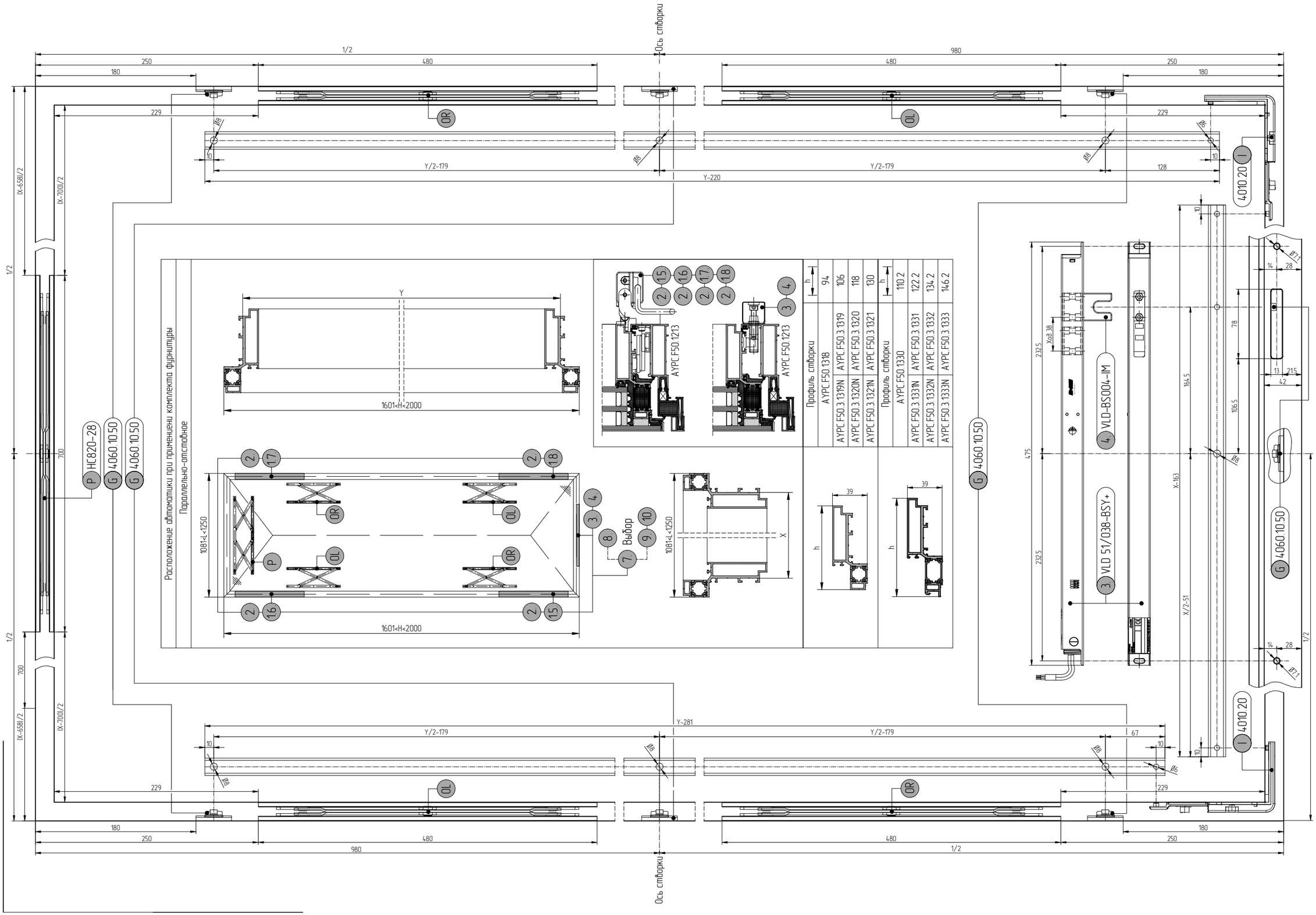
Ось створки
1/2
980
250
480
180
229
Y/2-179
Y-220
128
4010.20
Расположение автоматики при применении комплекта фурнитуры
Параллельно-отстойное
1601<H<2000
1081<L<1250
Выбор
AYPC.F50.1213
Профиль створки
AYPC.F50.1318
AYPC.F50.3.1319N
AYPC.F50.3.1320N
AYPC.F50.3.1321N
AYPC.F50.3.1319
AYPC.F50.3.1320
AYPC.F50.3.1321
AYPC.F50.1330
AYPC.F50.3.1331N
AYPC.F50.3.1332N
AYPC.F50.3.1333N
AYPC.F50.3.1331
AYPC.F50.3.1332
AYPC.F50.3.1333
VLD-BS004-IM
VLD 51/038-BSY+
4060.10.50
HC820-28
Y-281
67
700
IX-658I/2
IX-700I/2

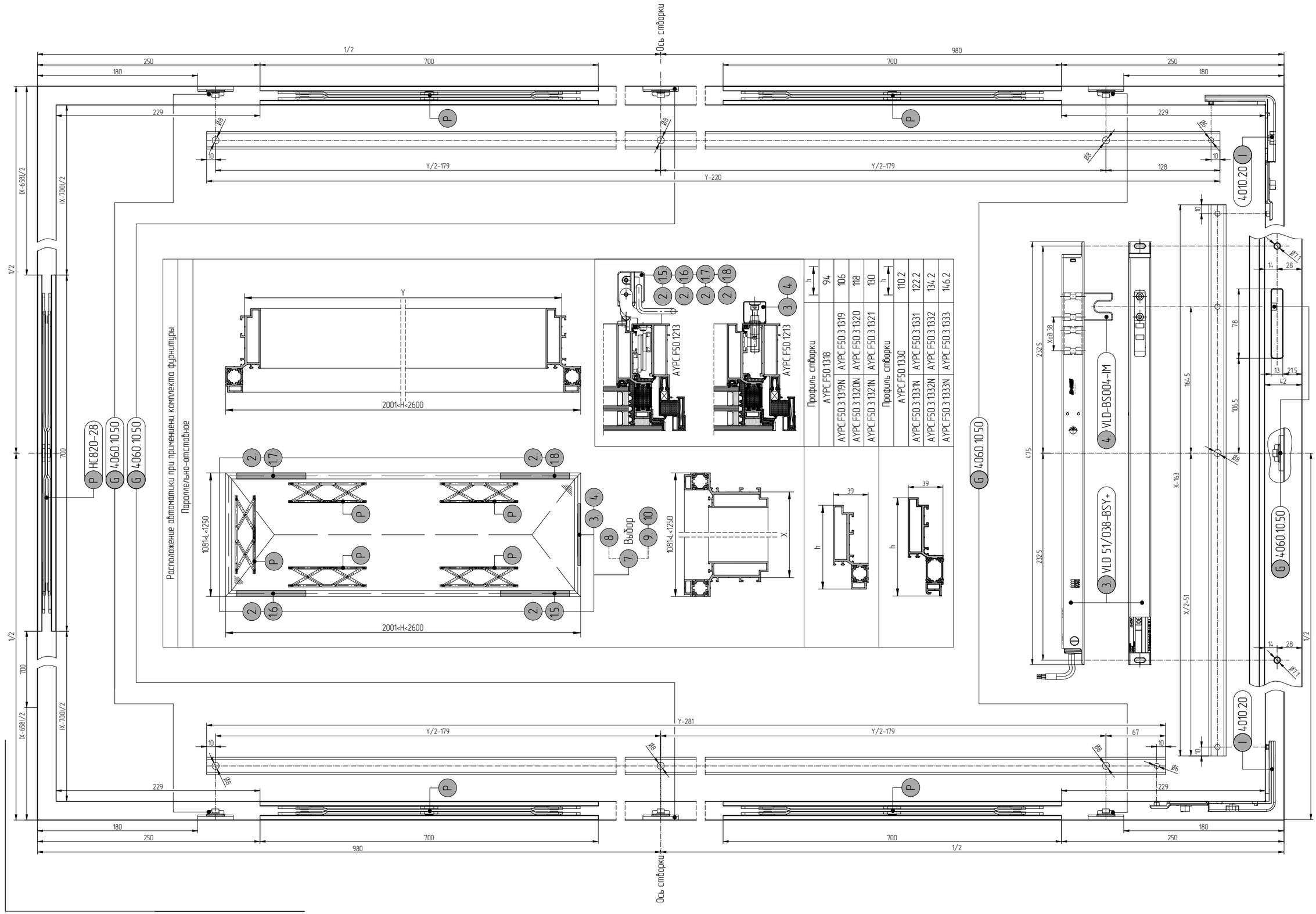
Ось створки
1/2
980
250
700
180
229
Y/2-179
Y-220
128
4010.20
IX-658/2
IX-700/2
HC820-28
4060.10.50
Расположение автоматики при применении комплекта фурнитуры
Параллельно-отстоянное
2001<H<2600
1081<L<1250
Выбор
AYPC.F50.1213
Профиль створки
AYPC.F50.1318
AYPC.F50.3.1319N
AYPC.F50.3.1319
AYPC.F50.3.1320N
AYPC.F50.3.1320
AYPC.F50.3.1321N
AYPC.F50.3.1321
AYPC.F50.1330
AYPC.F50.3.1331N
AYPC.F50.3.1331
AYPC.F50.3.1332N
AYPC.F50.3.1332
AYPC.F50.3.1333N
AYPC.F50.3.1333
VLD-BS004-IM
VLD 51/038-BSY+
Y-281
67
Ø8
Ø6
Ø7.1
Хад 38
X-163
X/2-51
475
232.5
164.5
106.5
78
42
13
21.5
14
28
39
h
Y
X

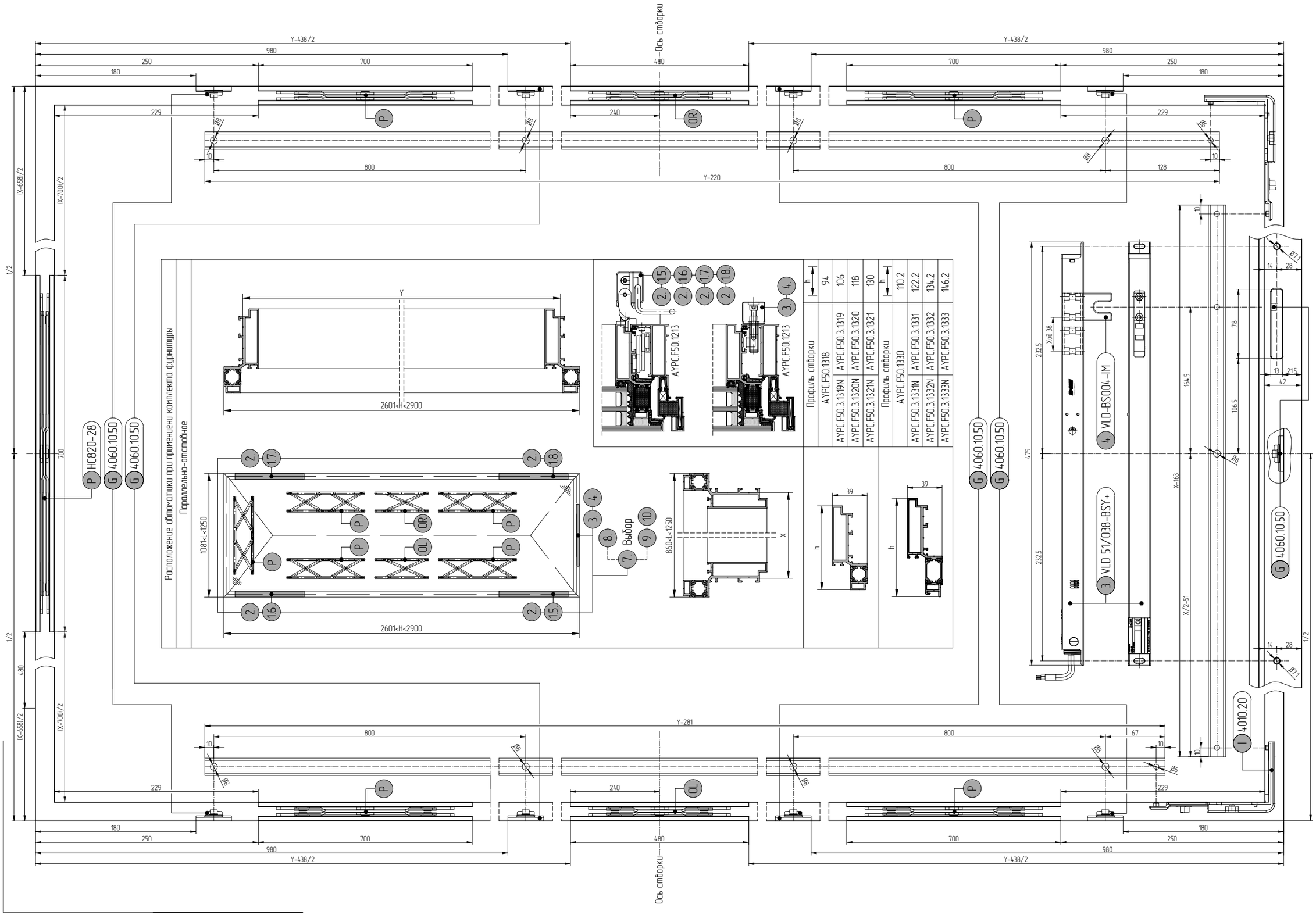

Профиль створки	h
AYPC.F50.1318	94
AYPC.F50.3.1319N	106
AYPC.F50.3.1320N	118
AYPC.F50.3.1321N	130

Профиль створки	h
AYPC.F50.1330	110.2
AYPC.F50.3.1331N	122.2
AYPC.F50.3.1332N	134.2
AYPC.F50.3.1333N	146.2

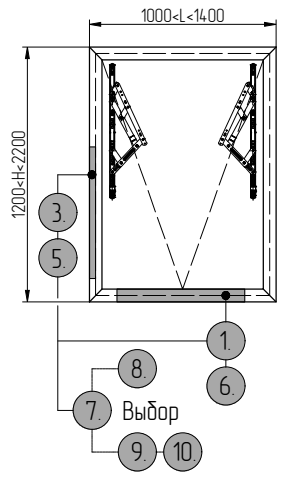

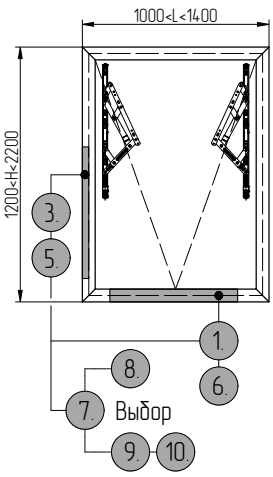

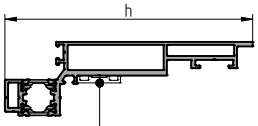

M AYPC.F50.1703

Профиль створки		h
AYPC.F50.1322		131
AYPC.F50.3.1323N	AYPC.F50.3.1323	143
AYPC.F50.3.1324N	AYPC.F50.3.1324	155
AYPC.F50.3.1325N	AYPC.F50.3.1325	167
Профиль вспомогательный		a

A 4060.07.55R	2X M AYPC.F50.1703	280
B 4060.08.55R	2X M AYPC.F50.1703	347
C 4060.09.55R	2X M AYPC.F50.1703	416

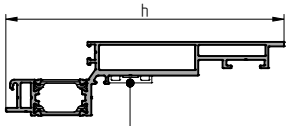

M AYPC.F50.1703

Профиль створки		h
AYPC.F50.1330		147.2
AYPC.F50.3.1335N	AYPC.F50.3.1335	159.2
AYPC.F50.3.1336N	AYPC.F50.3.1336	171.2
AYPC.F50.3.1337N	AYPC.F50.3.1337	183.2
Профиль вспомогательный		a

A 4060.07.55R	2X M AYPC.F50.1703	280
B 4060.08.55R	2X M AYPC.F50.1703	347
C 4060.09.55R	2X M AYPC.F50.1703	416

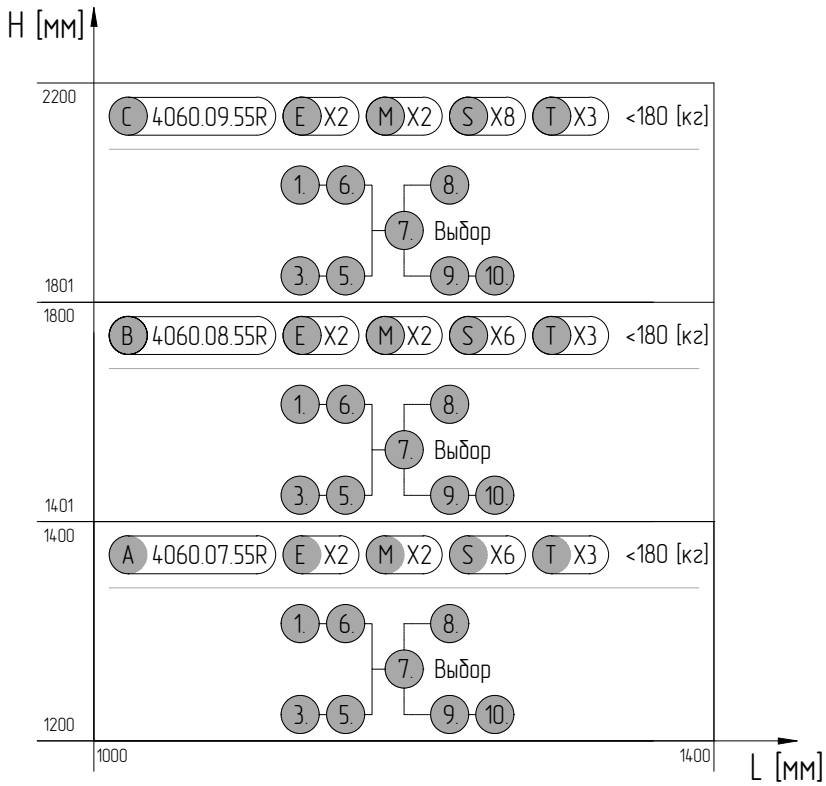

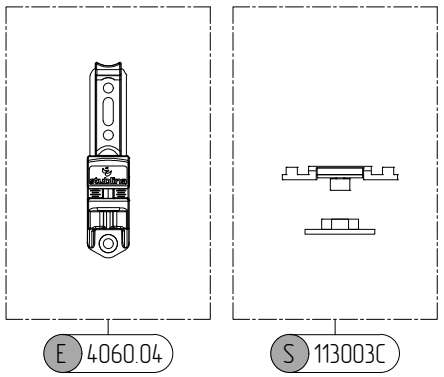

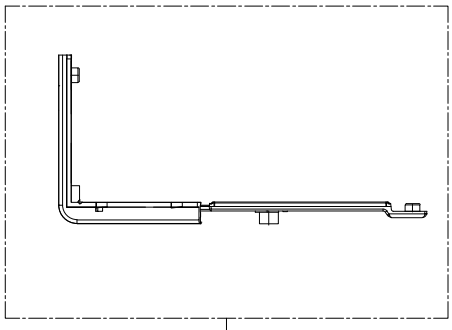

1. CDC-0252-0350-1-ACB M1-R-VP
3. VLD 51/038-BSY+
5. PI-VLD
6. AYPC.F50.1990K
7. GVL 8304-K
8. LT 84-U
9. RCM 024-11-U-RU
10. RCR 11-2-RU

Все варианты подбора автоматики изображены в виде общих рекомендуемых схем. В связи с конструктивными особенностями каждого проекта рекомендуется проконсультироваться с техническими специалистами о правильном подборе устройств автоматического открывания створки.

stublina OpenClose Technology

Фурнитура для верхнеподвесного окна

Установка фрикционных ножниц
арт. 4060.07.55R, 4060.08.55R, 4060.09.55R

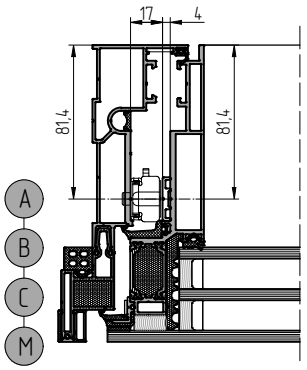

Установка фрикционных ножниц
арт. 4060.07.55R, 4060.08.55R, 4060.09.55R

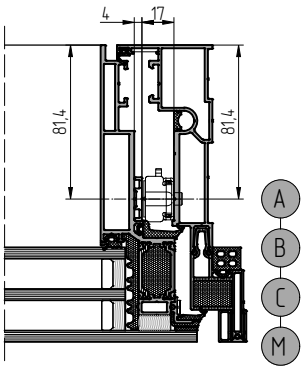

Установка ответной планки
арт. 113003C

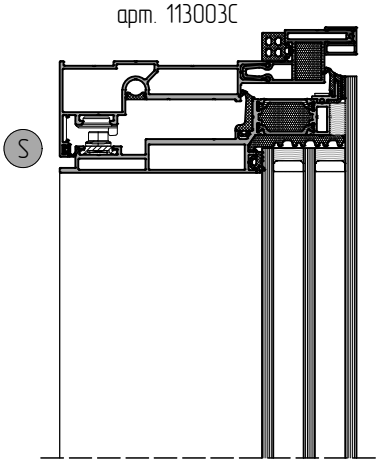

Установка механизма регулировки
по высоте арт.4060.04

3. VLD 51/038-BSY+

5. PI-VLD

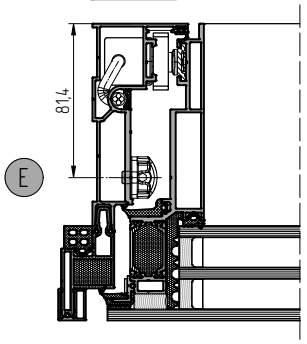

Установка механизма регулировки
по высоте арт.4060.04

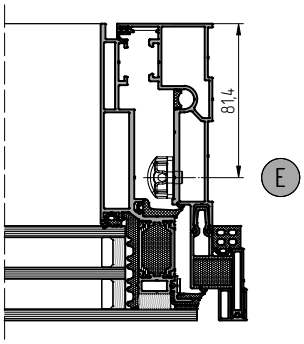

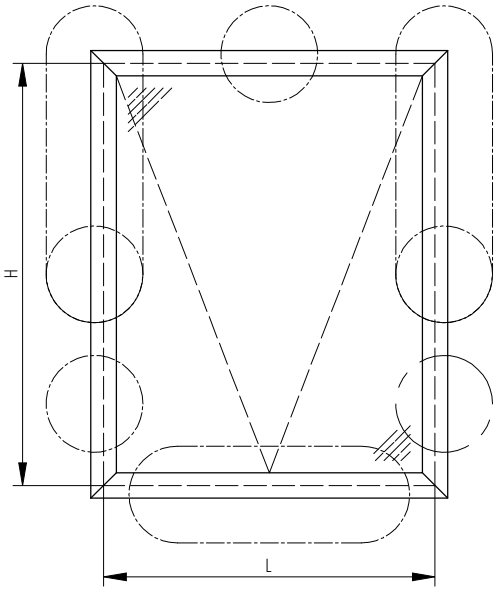

Установка ответной планки
арт. 113003C

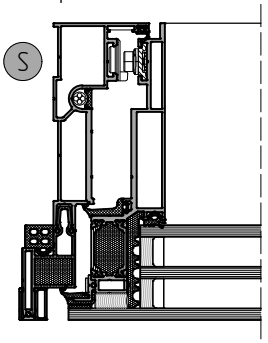

Установка ответной планки
арт. 113003C

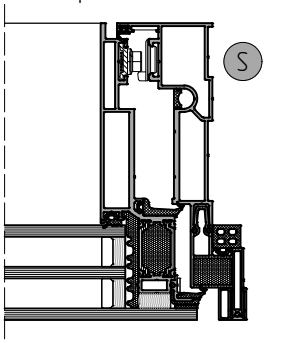

Установка поводковой ручки
арт.1107.10R и арт.1107.10L

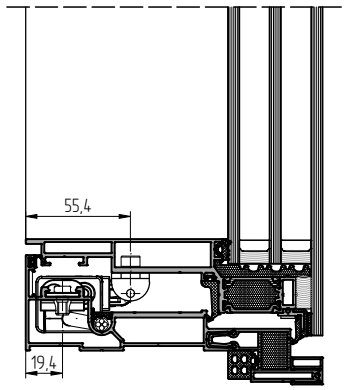

1. CDC-0252-0350-1-ACB M1-R-VP

6. AYPC.F50.1990K

Установка углового переключателя
арт. 113420C

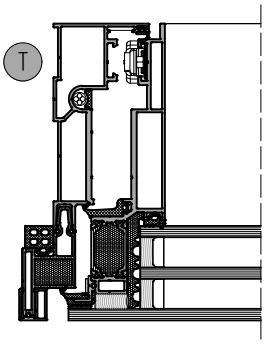

Установка углового переключателя
арт. 113420C

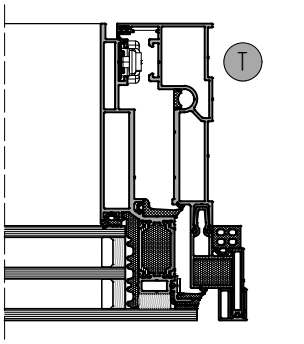

АЛЮТЕХ
ПРОФИЛЬНЫЕ СИСТЕМЫ

stublina OpenClose Technology

Фурнитура для верхнеподвесного окна

Установка фрикционных ножниц
арт. 4060.07.55R, 4060.08.55R, 4060.09.55R

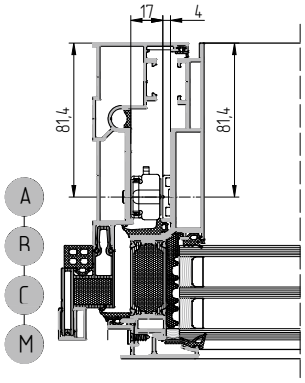

Установка ответной планки
арт. 113003С

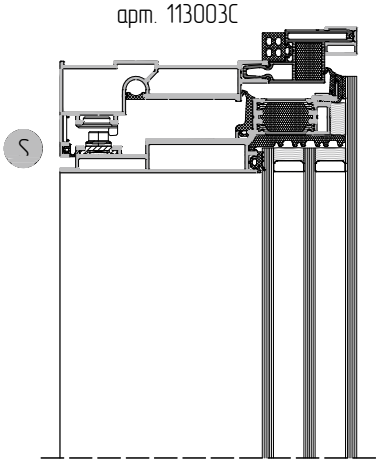

Установка фрикционных ножниц
арт. 4060.07.55R, 4060.08.55R, 4060.09.55R

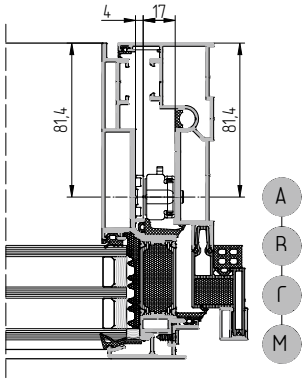

Установка механизма регулировки
по высоте арт.4060.04

3 VLD 51/038-BSY+

5 PI-VLD

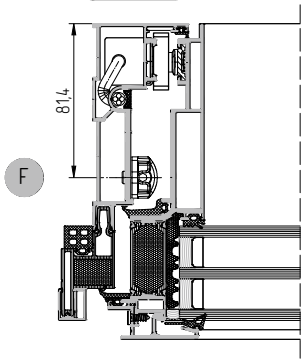

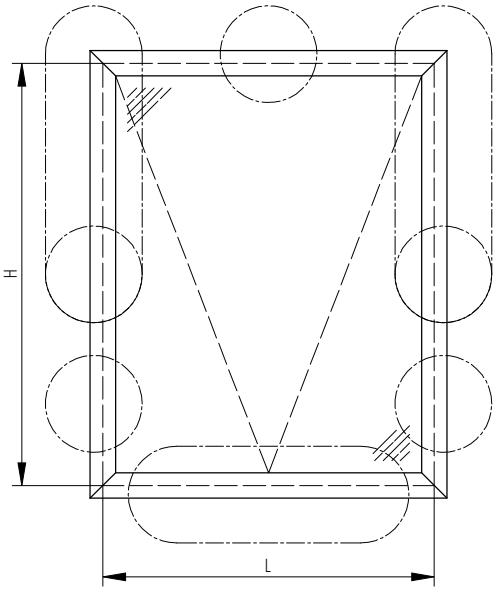

Установка механизма регулировки
по высоте арт.4060.04

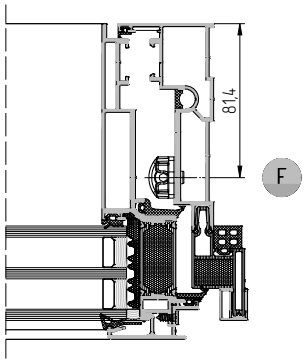

Установка ответной планки
арт. 113003С

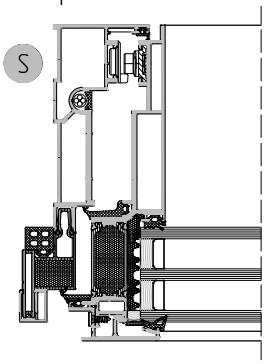

Установка ответной планки
арт. 113003С

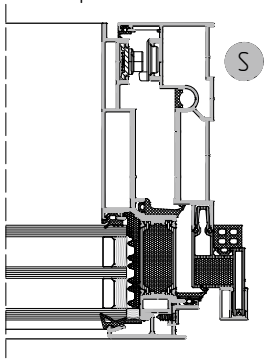

Установка поводковой ручки
арт.1107.10R и арт.1107.10L

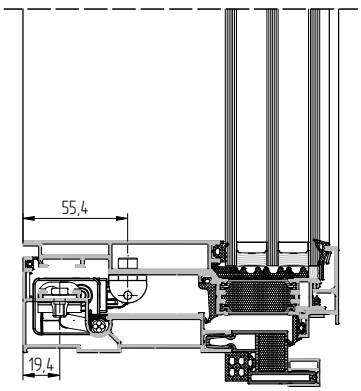

1 CDC-0252-0350-1-ACB M1-R-VP

6 AYPC.F50.1990K

Установка углового переключателя
арт. 113420С

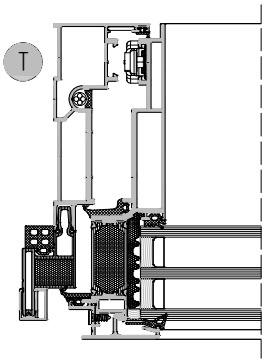

Установка углового переключателя
арт. 113420С

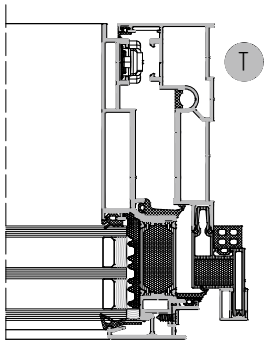

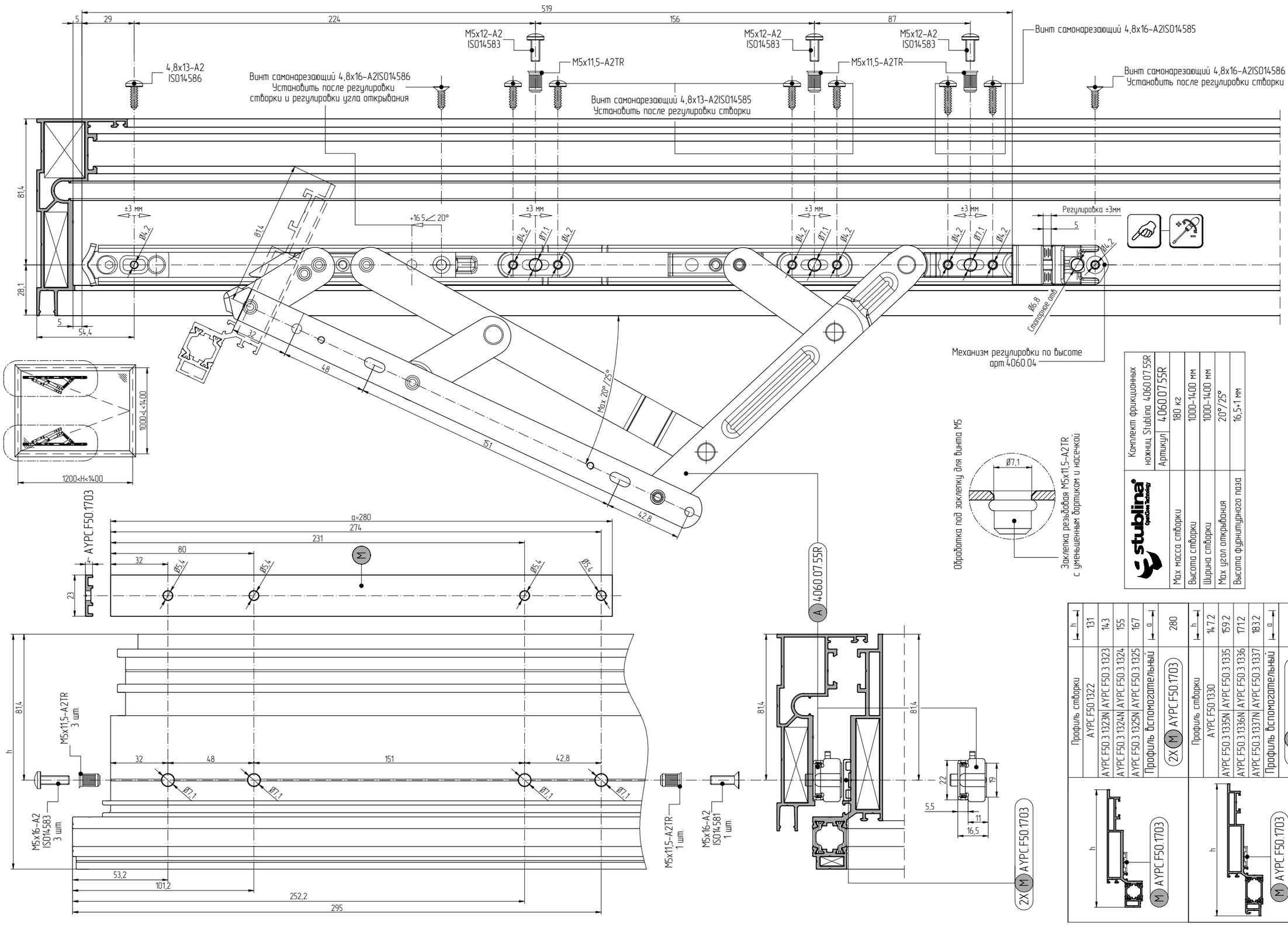

Комплект фрикционных ножниц Stublina 4060.07.55R	
Артикул	4060.07.55R
Max масса створки	180 кг
Высота створки	1000-1400 мм
Ширина створки	1000-1400 мм
Max угол открывания	20°/25°
Высота фурнитурного паза	16,5x1 мм

Профиль створки	h
AYPC.F50.1322	131
AYPC.F50.3.1323N / AYPC.F50.3.1323	143
AYPC.F50.3.1324N / AYPC.F50.3.1324	155
AYPC.F50.3.1325N / AYPC.F50.3.1325	167
Профиль Вспомогательный	a
2X AYPC.F50.1703	280

Профиль створки	h
AYPC.F50.1330	147,2
AYPC.F50.3.1335N / AYPC.F50.3.1335	159,2
AYPC.F50.3.1336N / AYPC.F50.3.1336	171,2
AYPC.F50.3.1337N / AYPC.F50.3.1337	183,2
Профиль Вспомогательный	a
2X AYPC.F50.1703	280

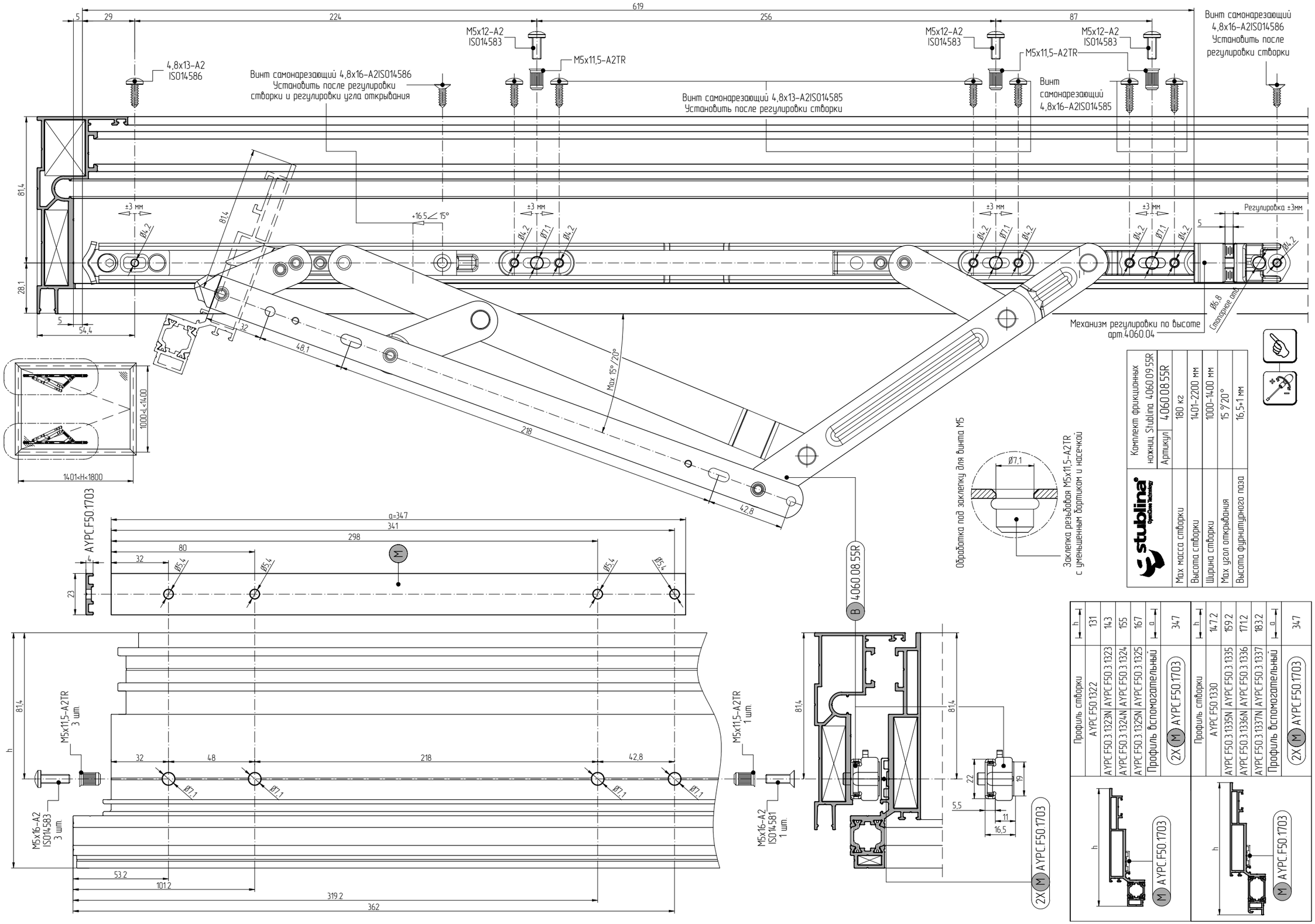

Комплект фрикционных ножниц Stublina 4060.08.55R	
Артикул	4060.08.55R
Max масса створки	180 кг
Высота створки	1401–2200 мм
Ширина створки	1000–1400 мм
Max угол открывания	15°/20°
Высота фурнитурного паза	16,5+1 мм

Профиль створки	h
AYPC.F50.1322	131
AYPC.F50.1323N | AYPC.F50.1323	143
AYPC.F50.1324N | AYPC.F50.1324	155
AYPC.F50.1325N | AYPC.F50.1325	167
Профиль вспомогательный	a
2X M AYPC.F50.1703	347

Профиль створки	h
AYPC.F50.1330	147.2
AYPC.F50.1335N | AYPC.F50.1335	159.2
AYPC.F50.1336N | AYPC.F50.1336	171.2
AYPC.F50.1337N | AYPC.F50.1337	183.2
Профиль вспомогательный	a
2X M AYPC.F50.1703	347

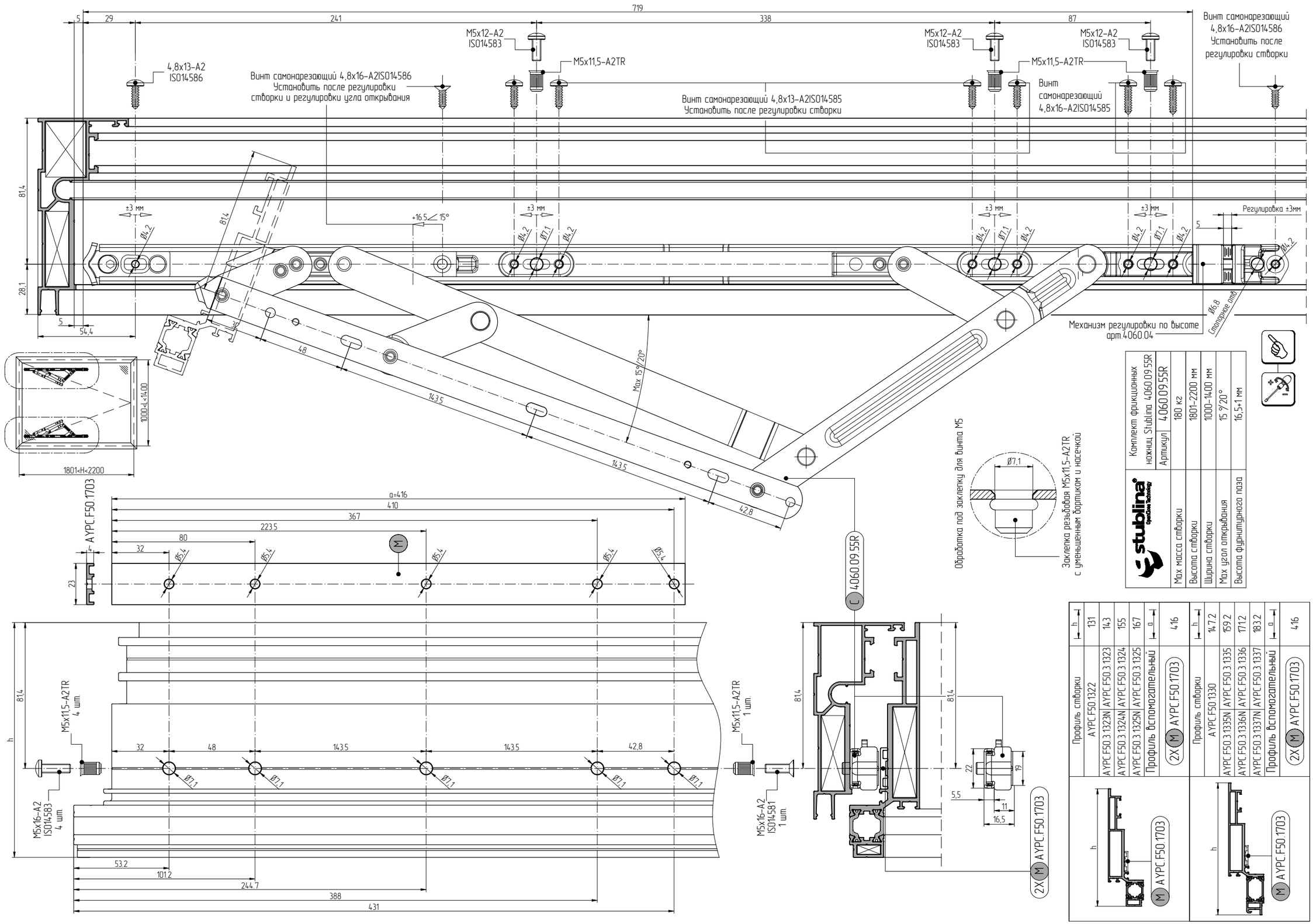

Комплект фрикционных ножниц Stublina	4060.09.55R
Артикул	4060.09.55R
Max масса створки	180 кг
Высота створки	1801-2200 мм
Ширина створки	1000-1400 мм
Max угол открывания	15°/20°
Высота фурнитурного паза	16,5+1 мм

Профиль створки	h
AYPC.F50.1322	131
AYPC.F50.3.1323N / AYPC.F50.3.1323	143
AYPC.F50.3.1324N / AYPC.F50.3.1324	155
AYPC.F50.3.1325N / AYPC.F50.3.1325	167
Профиль вспомогательный	a
2X M AYPC.F50.1703	416

Профиль створки	h
AYPC.F50.1330	147,2
AYPC.F50.3.1335N / AYPC.F50.3.1335	159,2
AYPC.F50.3.1336N / AYPC.F50.3.1336	171,2
AYPC.F50.3.1337N / AYPC.F50.3.1337	183,2
Профиль вспомогательный	a
2X M AYPC.F50.1703	416

Масса створки	Высота створки		Ширина створки		Угол открывания	
Max	Min	Max		Min–Max	X=150мм в свету	
180 кг	1200 мм	2200 мм	Автоматический привод и кронштейны 1. 6. 3. 5.	1000–1400 мм	X=150	Угол открывания зависит от длины цепи автоматического привода и может быть увеличенная или уменьшенная в зависимости от требований

Верхнеподвесное

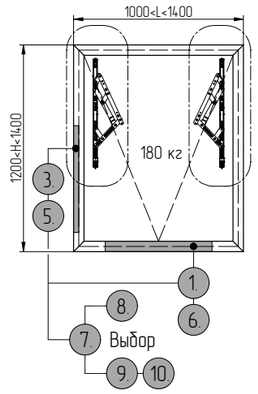

Верхнеподвесное

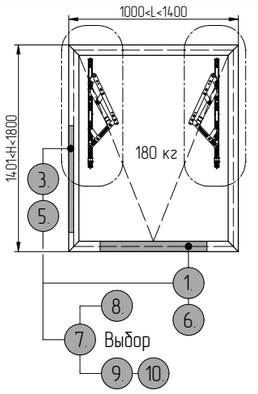

Верхнеподвесное

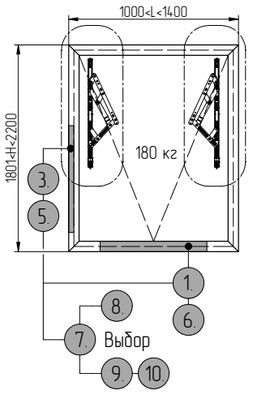

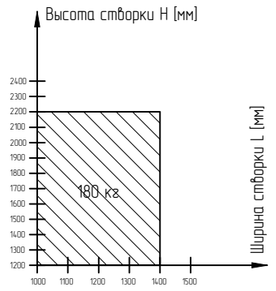

Габаритные размеры конструкции окна могут быть не достижимыми по причине нехватки усилия автоматического привода при открывании и закрывании конструкции окна, по этому их необходимо согласовать с производителем системы

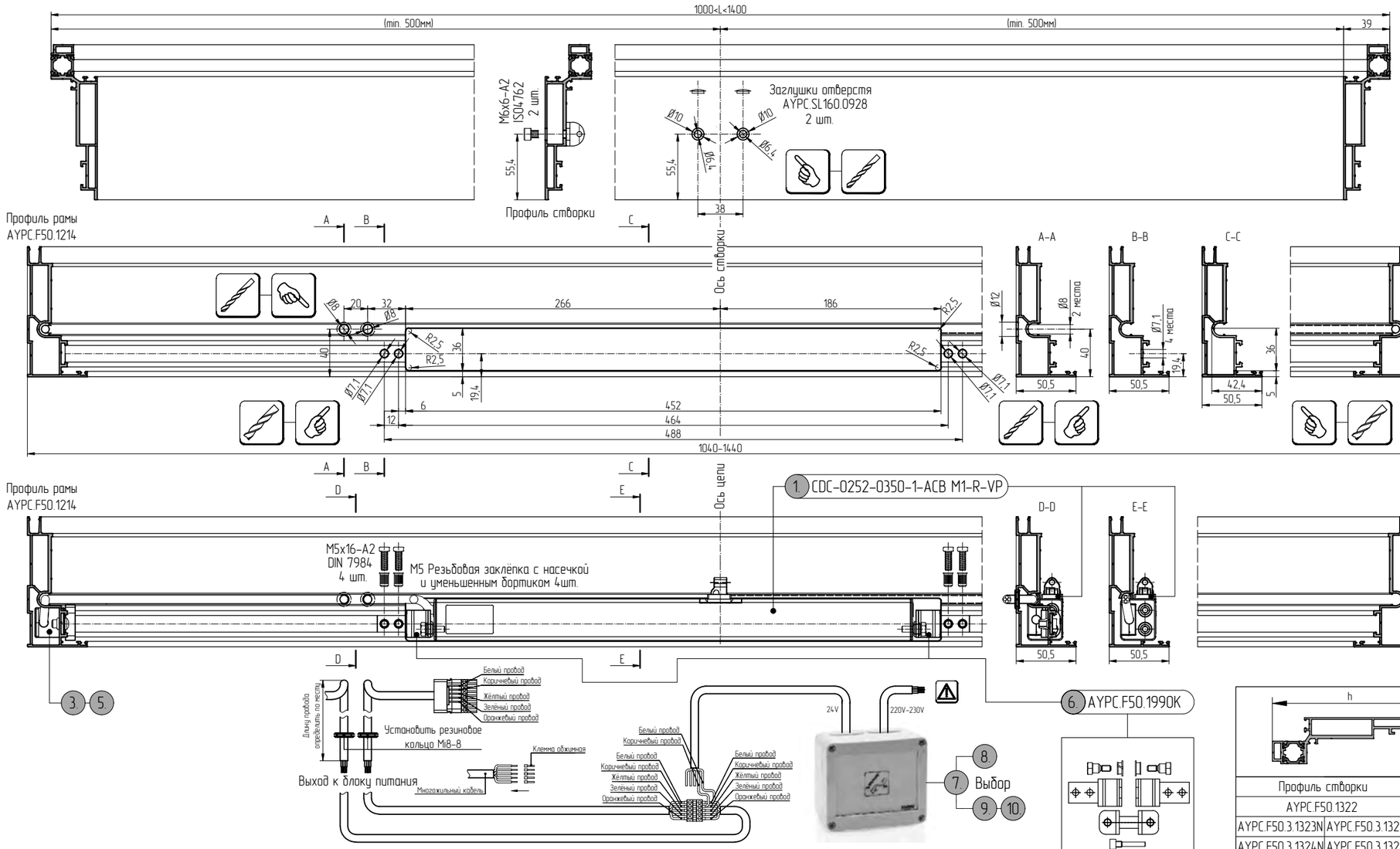

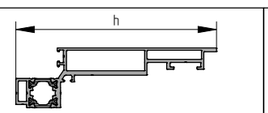

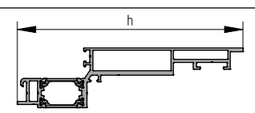

Профиль створки		h	Профиль створки		h
AYPC.F50.1322		131	AYPC.F50.1334		147.2
AYPC.F50.3.1323N	AYPC.F50.3.1323	143	AYPC.F50.3.1335N	AYPC.F50.3.1335	159.2
AYPC.F50.3.1324N	AYPC.F50.3.1324	155	AYPC.F50.3.1336N	AYPC.F50.3.1336	171.2
AYPC.F50.3.1325N	AYPC.F50.3.1325	167	AYPC.F50.3.1337N	AYPC.F50.3.1337	183.2

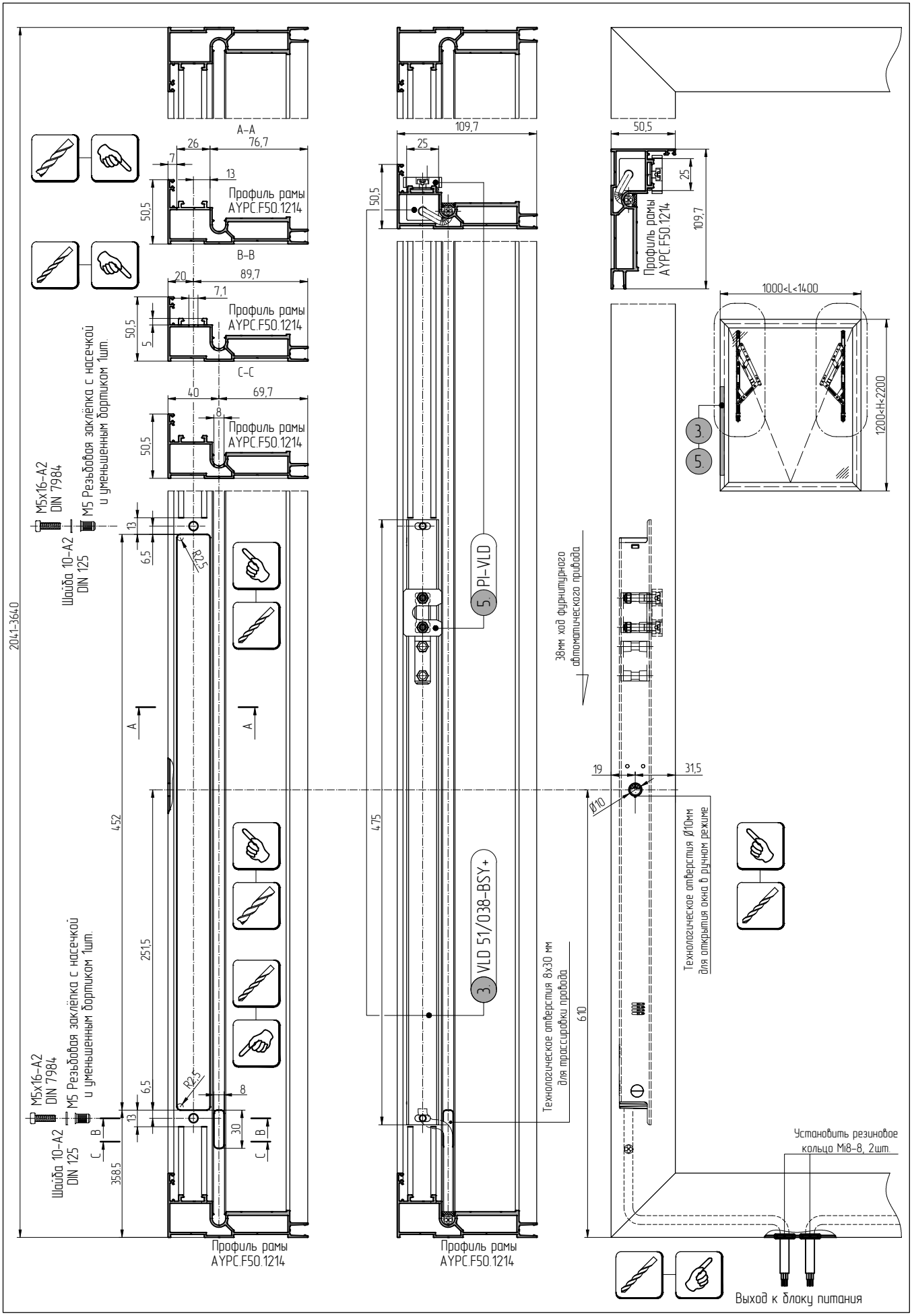
A–A
B–B
C–C
Профиль рамы AYPC.F50.1214
M5x16–A2 DIN 7984
M5 Резьбовая заклёпка с насечкой и уменьшенным бортиком 1шт.
Шайба 10–A2 DIN 125
2041–3640
452
251,5
358,5
475
610
109,7
50,5
1000<L<1400
1200<H<2200
38мм ход фурнитурного автоматического привода
Технологическое отверстия Ø10мм для открытия окна в ручном режиме
Технологическое отверстия 8x30 мм для трассировки провода
PI–VLD
VLD 51/038–BSY+
Установить резиновое кольцо Mi8–8, 2шт.
Выход к блоку питания

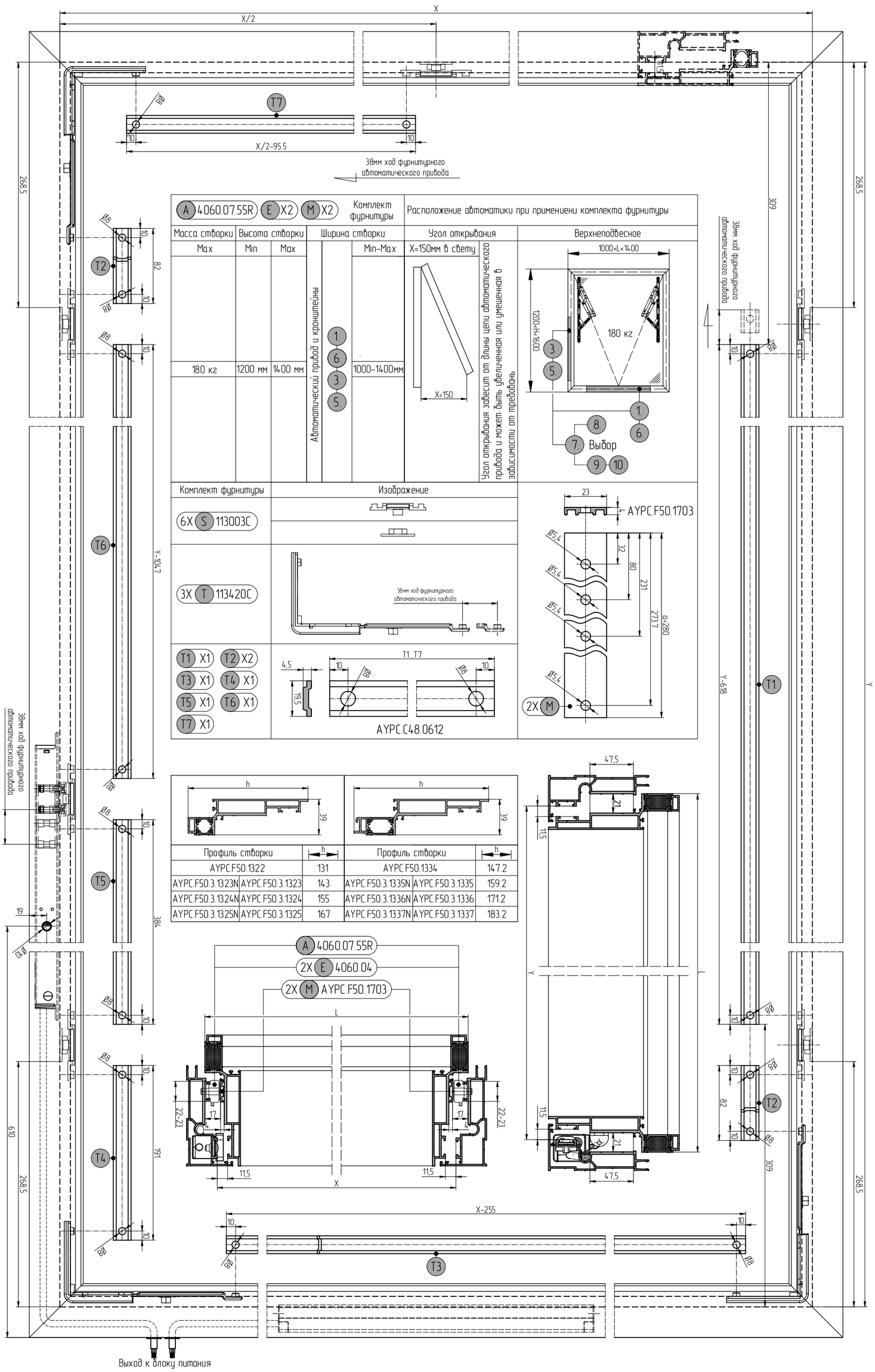

A 4060.07.55R E X2 M X2 — Комплект фурнитуры

Расположение автоматики при применении комплекта фурнитуры

Масса створки	Высота створки		Ширина створки	
Max	Min	Max		Min-Max
180 кг	1200 мм	1400 мм	Автоматический привод и кронштейны 1. 6. 3. 5.	1000-1400мм

Угол открывания: X=150мм в свету

Угол открывания зависит от длины цепи автоматического привода и может быть увеличенна или умешенна в зависимости от требований

Верхнеподвесное: 1000<L<1400; 1200<H<1600; 180 кг; 1. 6. 8. 7. Выбор 9. 10.

Комплект фурнитуры	Изображение
6X S 113003C	
3X T 113420C	38мм ход фурнитурного автоматического привода
T1 X1, T2 X2, T3 X1, T4 X1, T5 X1, T6 X1, T7 X1	T1..T7; AYPC.C48.0612

2X M — AYPC.F50.1703: 23, 4, Ø5.4, 32, 80, 231, 273.7, a=280

Профиль створки	h	Профиль створки	h
AYPC.F50.1322	131	AYPC.F50.1334	147.2
AYPC.F50.3.1323N	AYPC.F50.3.1323 143	AYPC.F50.3.1335N	AYPC.F50.3.1335 159.2
AYPC.F50.3.1324N	AYPC.F50.3.1324 155	AYPC.F50.3.1336N	AYPC.F50.3.1336 171.2
AYPC.F50.3.1325N	AYPC.F50.3.1325 167	AYPC.F50.3.1337N	AYPC.F50.3.1337 183.2

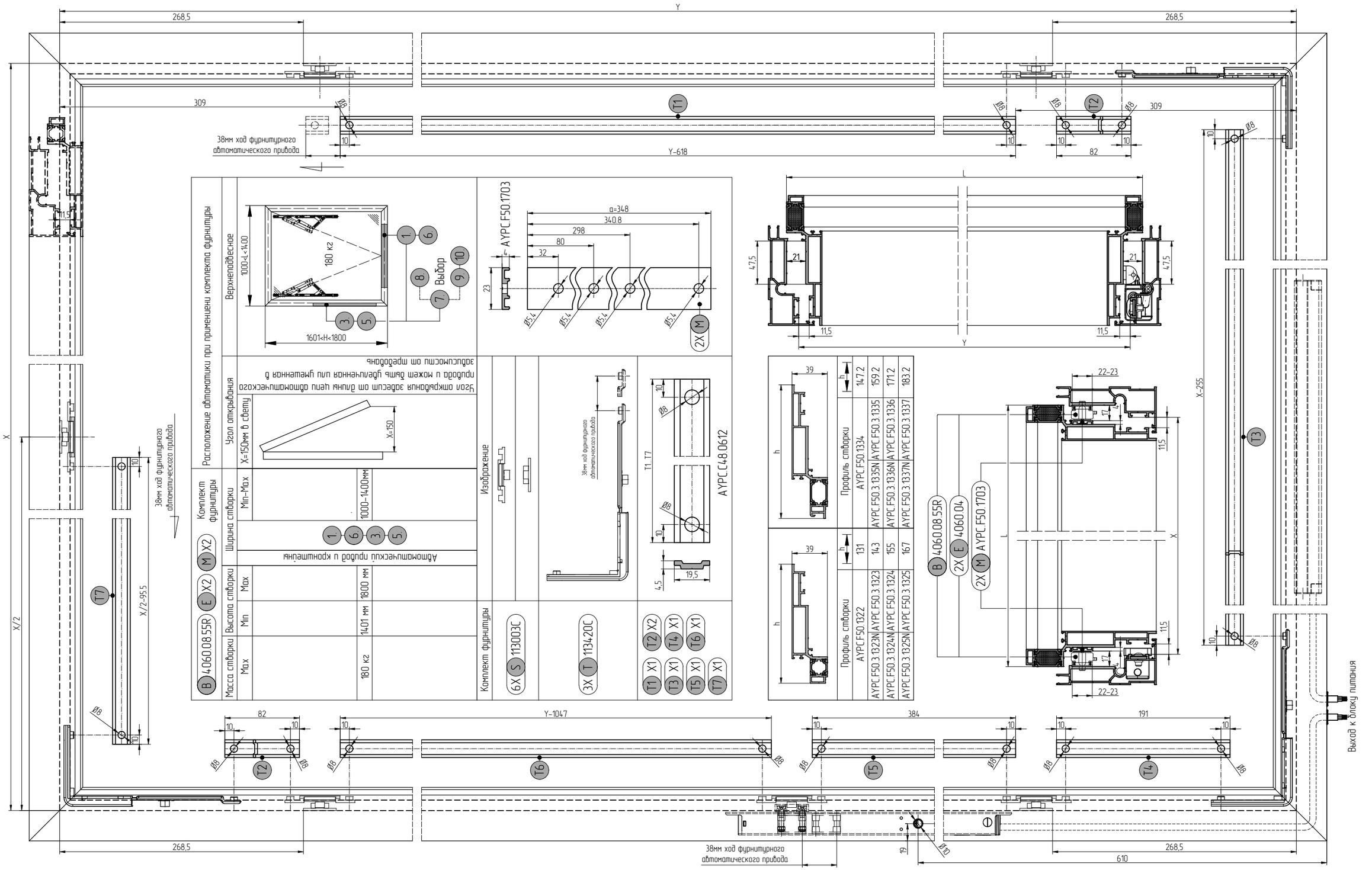
Y
268,5
309
38мм ход фурнитурного автоматического привода
Y-618
82
Y-1047
384
191
610
X/2
X/2-95.5
X-255
Выход к блоку питания
Расположение автоматики при применении комплекта фурнитуры
Верхнеподвесное
Угол открывания
Угол открывания задвигается от длины цепи автоматического привода и может быть увеличенная или уменьшенная в зависимости от требований
Автоматический привод и кронштейны
Комплект фурнитуры
Масса створки
Высота створки
Ширина створки
Min-Max
Max
Min
180 кг
1401 мм
1800 мм
1000-1400мм
Изображение
Комплект фурнитуры
6X S 113003C
3X T 113420C
T1 X1 T2 X2
T3 X1 T4 X1
T5 X1 T6 X1
T7 X1
AYPC.F50.1703
AYPC.C48.0612
Выбор
180 кг
1000<L<1400
1601<H<1800
a=348
340.8
298
80
32
23
Профиль створки
AYPC.F50.1322
AYPC.F50.1323
AYPC.F50.3.1323N
AYPC.F50.3.1324
AYPC.F50.3.1324N
AYPC.F50.3.1325
AYPC.F50.3.1325N
AYPC.F50.1334
AYPC.F50.3.1335
AYPC.F50.3.1335N
AYPC.F50.3.1336
AYPC.F50.3.1336N
AYPC.F50.3.1337
AYPC.F50.3.1337N
B 4060.08.55R
2X E 4060.04
2X M AYPC.F50.1703
22-23
147.2
159.2
171.2
183.2
Ø8
Ø10
Ø5.4
T1
T2
T3
T4
T5
T6
T7

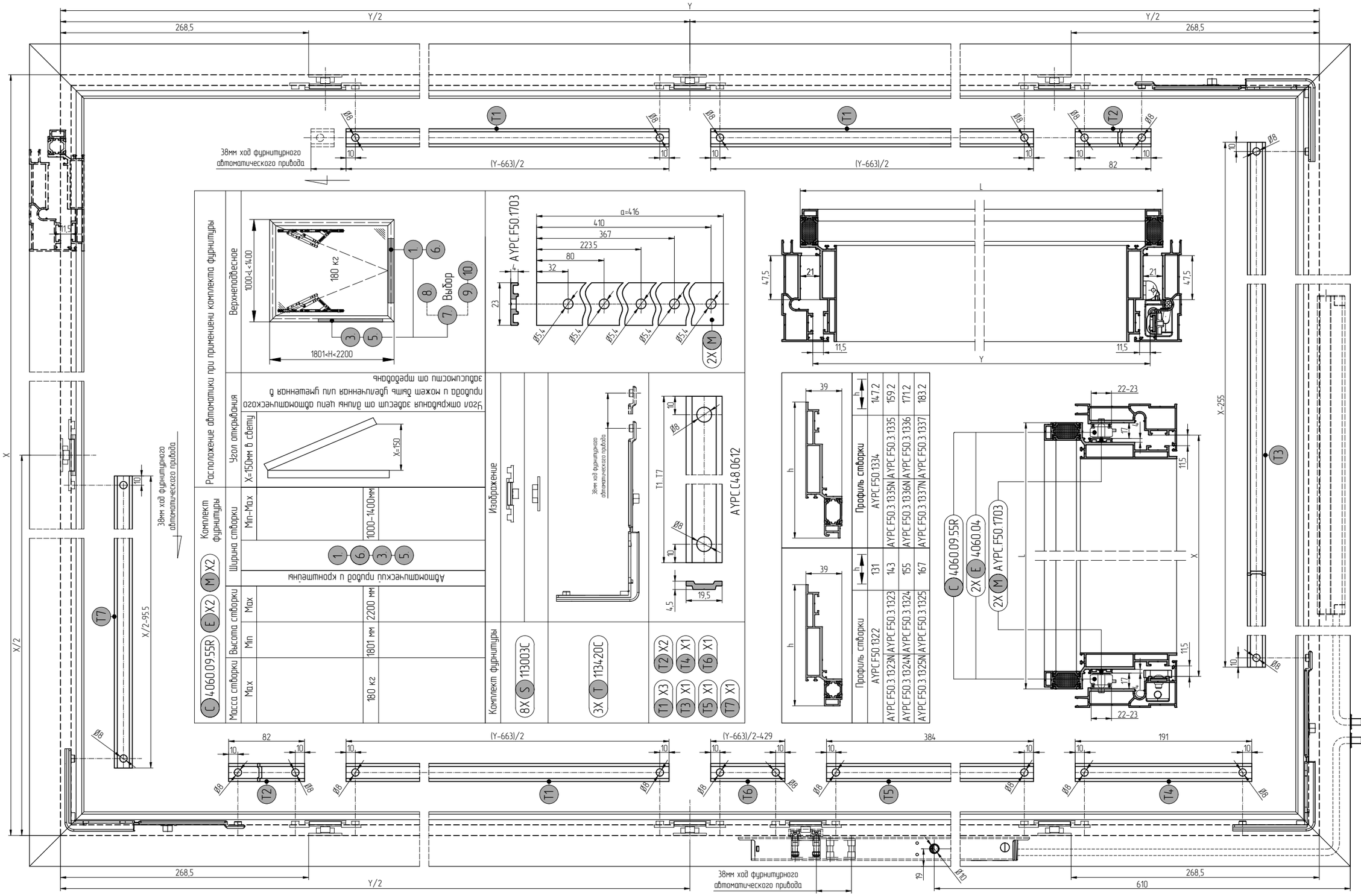
Y
Y/2
268,5
38мм ход фурнитурного автоматического привода
(Y-663)/2
82
T1
T2
Ø8
10
11,5
X
X/2
X/2-955
X-255
38мм ход фурнитурного автоматического привода
T7
T3
Выход к блоку питания
L
21
4,75
11,5
22-23
h
39
Верхнеподвесное
1000<L<1400
180 кг
1801<H<2200
Выбор
AYPC.F50.1703
a=416
410
367
223,5
80
32
23
Ø5,4
2X M
Расположение автоматики при применении комплекта фурнитуры
Угол открывания
X=150мм в свету
X=150
Узел открывания задействует от длины цепи автоматического привода и может быть удлиненная или укороченная в зависимости от требований
Комплект фурнитуры
Ширина створки
Min-Max
1000-1400мм
Автоматические ручной и кромшейны
1 6 3 5
Высота створки
Min
Max
1801 мм
2200 мм
Масса створки
Max
180 кг
C 4060.09.55R
E X2
M X2
Изображение
Комплект фурнитуры
8X S 113003C
3X T 113420C
T1 X3
T2 X2
T3 X1
T4 X1
T5 X1
T6 X1
T7 X1
38мм ход фурнитурного автоматического привода
T1, T7
AYPC.C48.0612
19,5
4,5
Профиль створки
AYPC.F50.1322
h
131
AYPC.F50.3.1323N
AYPC.F50.3.1323
143
AYPC.F50.3.1324N
AYPC.F50.3.1324
155
AYPC.F50.3.1325N
AYPC.F50.3.1325
167
Профиль створки
AYPC.F50.1334
h
147,2
AYPC.F50.3.1335N
AYPC.F50.3.1335
159,2
AYPC.F50.3.1336N
AYPC.F50.3.1336
171,2
AYPC.F50.3.1337N
AYPC.F50.3.1337
183,2
C 4060.09.55R
2X E 4060.04
2X M AYPC.F50.1703
82
(Y-663)/2
(Y-663)/2-429
384
191
268,5
610
19
Ø10

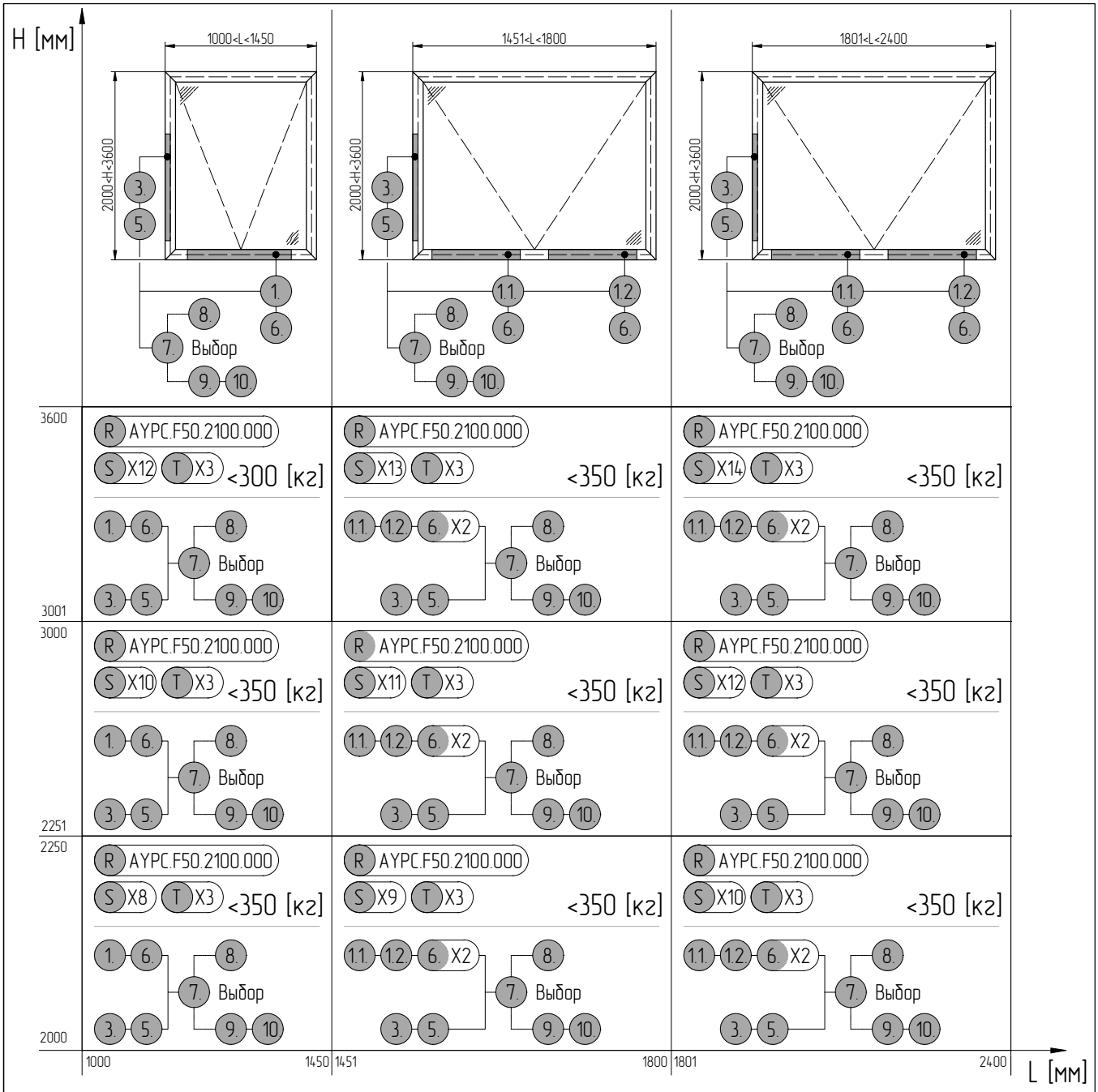

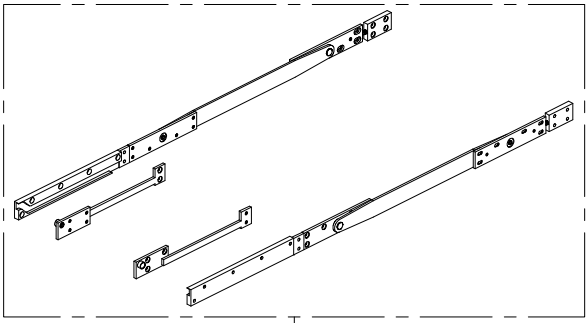

R AYPC.F50.2100.000

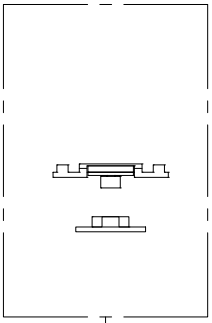

S 113003C

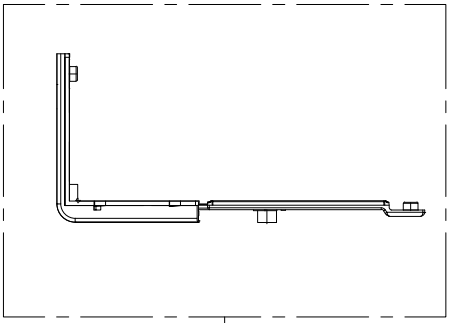

T 113420C

1. CDC-0252-0350-1-ACB M1-R-VP
1.1. CDC-0252-0350-1-ACB M2-R-VP
1.2. CDC-0252-0350-1-ACB S1-L
3. VLD 51/038-BSY+
5. PI-VLD
6. AYPC.F50.1990K
7. GVL 8304-K
8. LT 84-U
9. RCM 024-11-U-RU
10. RCR 11-2-RU

Все варианты подбора автоматики изображены в виде общих рекомендуемых схем . В связи с конструктивными особенностями каждого проекта рекомендуется проконсультироваться с техническими специалистами о правильном подборе устройств автоматического открывания створки .

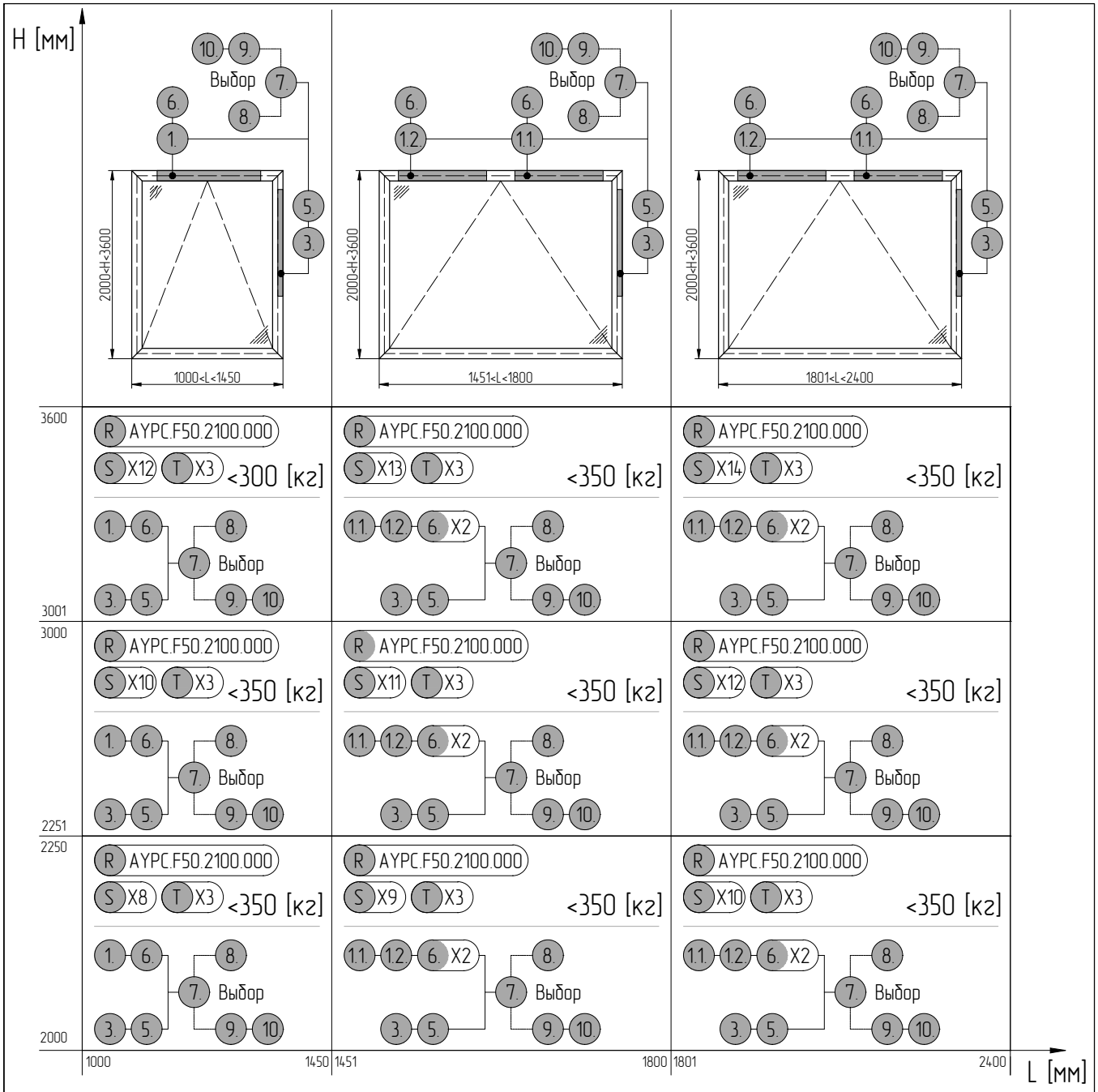

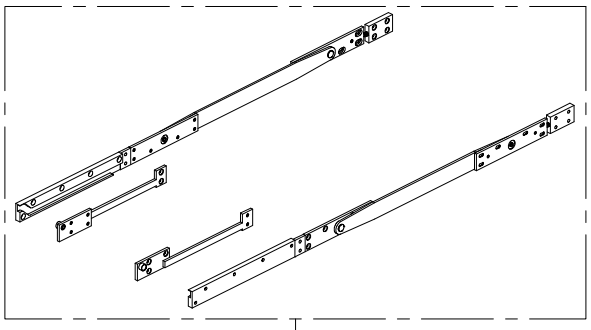

R AYPC.F50.2100.000

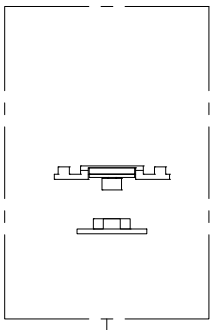

S 113003C

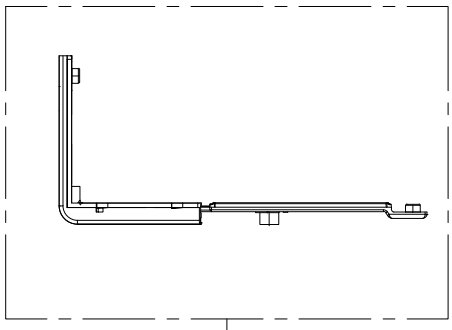

T 113420C

1. CDC-0252-0350-1-ACB M1-R-VP
1.1. CDC-0252-0350-1-ACB M2-R-VP
1.2. CDC-0252-0350-1-ACB S1-L
3. VLD 51/038-BSY+
5. PI-VLD
6. AYPC.F50.1990K
7. GVL 8304-K
8. LT 84-U
9. RCM 024-11-U-RU
10. RCR 11-2-RU

Все варианты подбора автоматики изображены в виде общих рекомендуемых схем. В связи с конструктивными особенностями каждого проекта рекомендуется проконсультироваться с техническими специалистами о правильном подборе устройств автоматического открывания створки.

ALUMIN TECHNO

Для всех размеров оконных створок необходимо устанавливать механизм регулировки по высоте арт.AYPC.F50.2100.040 для упрощения регулировки створки

Артикул комплекта	Поз.	Наименование	Артикул	Кол.	Единицы	Размеры фурнетуры	Масса створки	Высота створки	
							Max	Min	Max
R AYPC.F50.2100.000	1.	Пластина	AYPC.F50.2100.010.01	1	шт.	305x40 мм			
	2.	Пластина	AYPC.F50.2100.010.01-01	1	шт.	305x40 мм			
	3.	Стопор	AYPC.F50.2100.010.03	1	шт.	260x40 мм			
	4.	Стопор	AYPC.F50.2100.010.03-01	1	шт.	260x40 мм			
	5.	Подкладка	AYPC.F50.2100.010.04	2	шт.	30x40 мм	350 кг	2000 мм	3000 мм
	6.	Пластина	AYPC.F50.2100.020	1	шт.	95x40 мм	300 кг	3001 мм	3600 мм
	7.	Пластина	AYPC.F50.2100.020-01	1	шт.	95x40 мм	350 кг	2000 мм	3600 мм
	8.	Ножницы	AYPC.F50.2100.030	2	шт.	705x40 мм	350 кг	2000 мм	3600 мм
	9.	Пластина	AYPC.F50.2100.040	2	шт.	70x40 мм			

Ширина створки — Автоматический привод и кронштейны: 1., 6., 3., 5. — Min–Max: 1000–1450 мм; 1000–1450 мм

Ширина створки — Автоматический привод и кронштейны: 11., 6., 12., 6., 3., 5. — Min–Max: 1451–1800 мм; 1801–2400 мм

Угол открывания — X=150мм в свету

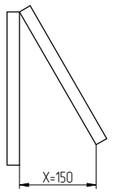

Угол открывания зависит от длины цепи автоматического привода и может быть увеличенная или уменьшенная в зависимости от требований

Область применения комплекта фурнитуры с автоматикой

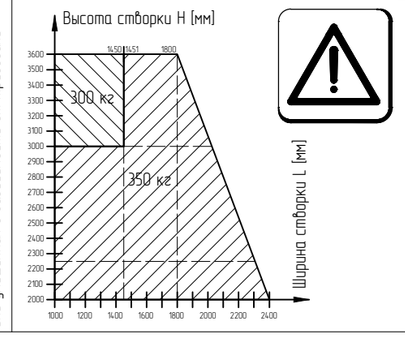

Верхнеподвесное

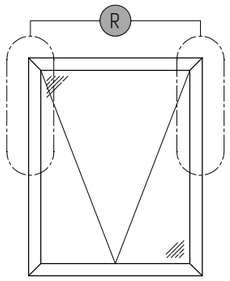

Нижнеподвесное

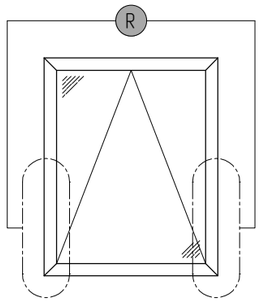

Стандартные изделия				
Поз.	Наименование	Кол.	Единицы	Стандарт
10.	Винт M6x6-A2	2	шт.	DIN 915
11.	Винт M6x16-A2	22	шт.	DIN 7984
12.	Винт M6x16-A2	20	шт.	DIN 7991
13.	Винт M6x25-A2	12	шт.	DIN 7991
14.	Заклепка резьбовая с уменьшенным бортиком и насечкой M6-A2	54	шт.	

Габаритные размеры конструкции окна могут быть не достижимыми по причине нехватки усилия автоматического привода при открывании и закрывании конструкции окна, по этому их необходимо согласовать с производителем системы

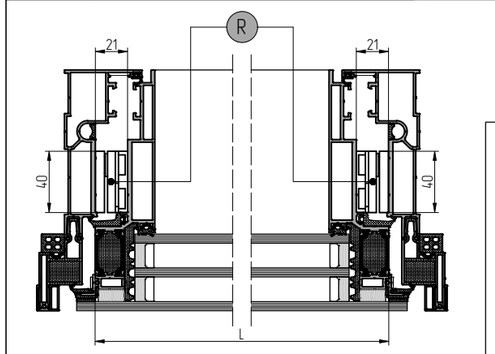

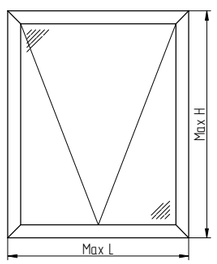

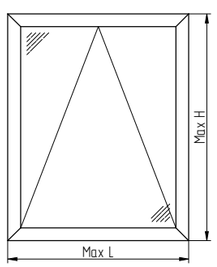

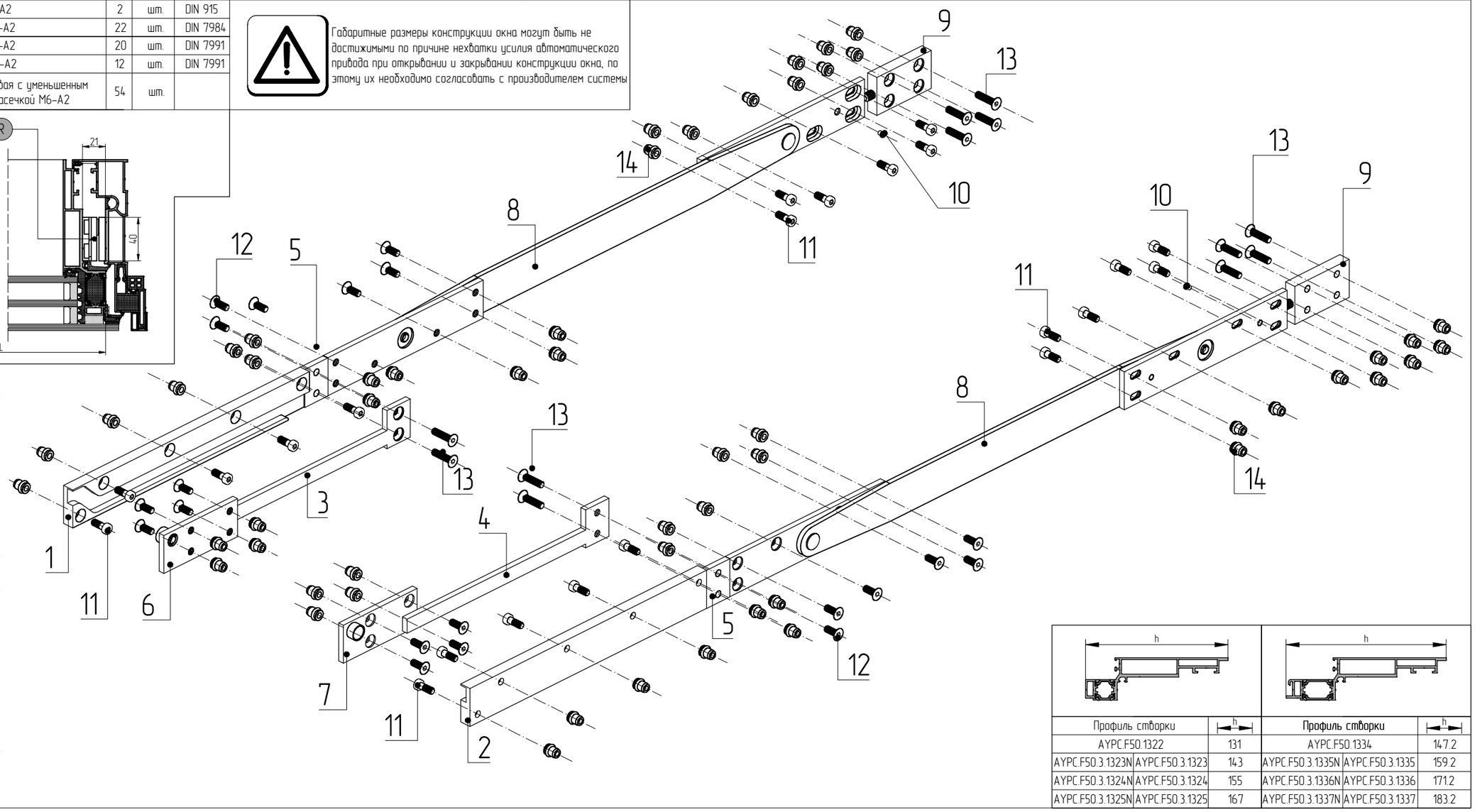

Профиль створки	h	Профиль створки	h
AYPC.F50.1322	131	AYPC.F50.1334	147.2
AYPC.F50.3.1323N AYPC.F50.3.1323	143	AYPC.F50.3.1335N AYPC.F50.3.1335	159.2
AYPC.F50.3.1324N AYPC.F50.3.1324	155	AYPC.F50.3.1336N AYPC.F50.3.1336	171.2
AYPC.F50.3.1325N AYPC.F50.3.1325	167	AYPC.F50.3.1337N AYPC.F50.3.1337	183.2

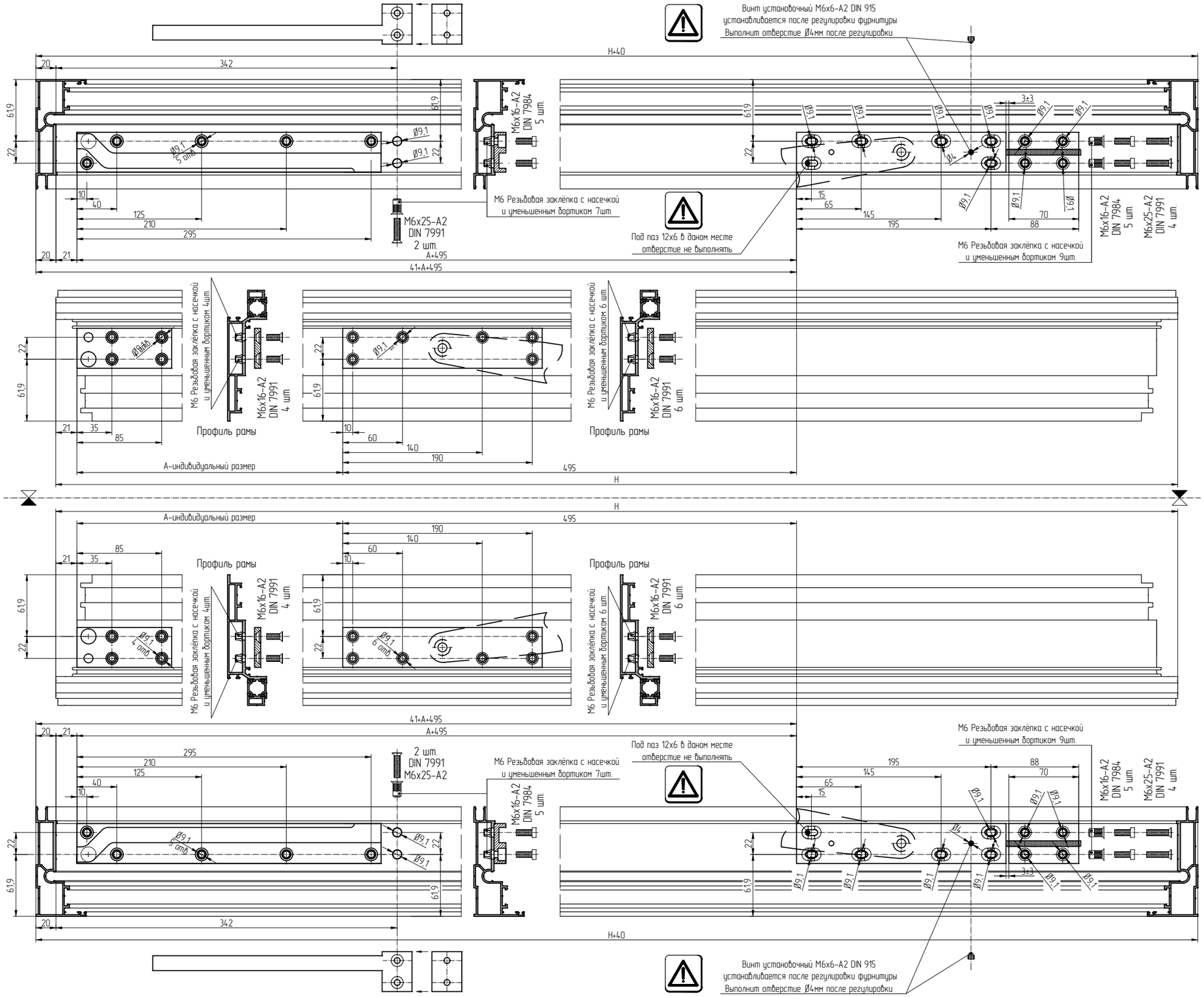

Верхнеподвесное	Нижнеподвесное
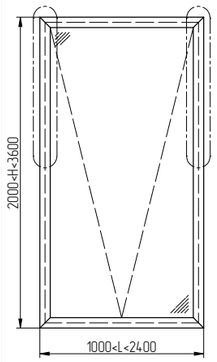	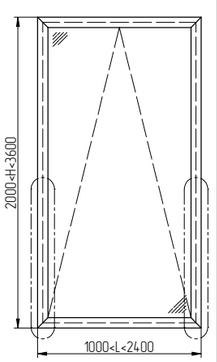

Высота творки	Индивидуальный размер	Высота творки	Индивидуальный размер
H, мм	A, мм	H, мм	A, мм
2000–2020	430	2801–2820	535
2021–2040	433	2821–2840	538
2041–2060	436	2841–2860	540
2061–2080	439	2861–2880	543
2081–2100	442	2881–2900	545
2101–2120	445	2901–2920	548
2121–2140	448	2921–2940	550
2141–2160	451	2941–2960	553
2161–2180	454	2961–2980	555
2180–2200	457	2981–3000	558
2201–2220	460	3001–3020	560
2221–2240	463	3021–3040	563
2241–2260	465	3041–3060	565
2261–2280	468	3061–3080	568
2281–2300	470	3081–3100	570
2301–2320	473	3101–3120	573
2321–2340	475	3121–3140	576
2341–2360	478	3141–3160	579
2361–2380	480	3161–3180	582
2381–2400	483	3181–3200	585
2401–2420	485	3201–3220	588
2421–2440	488	3221–3240	591
2441–2460	490	3241–3260	594
2461–2480	493	3261–3280	597
2481–2500	495	3281–3300	600
2501–2520	498	3301–3320	603
2521–2540	500	3321–3340	603
2540–2560	503	3341–3360	609
2561–2580	505	3361–3380	612
2581–2600	508	3381–3400	615
2601–2620	510	3401–3420	618
2621–2640	513	3421–3440	621
2641–2660	515	3441–3460	624
2661–2680	518	3460–3480	627
2681–2700	520	3481–3500	630
2701–2720	523	3501–3520	633
2721–2740	525	3521–3540	636
2741–2760	528	3541–3560	639
2761–2780	530	3561–3580	642
2781–2800	533	3580–3600	645

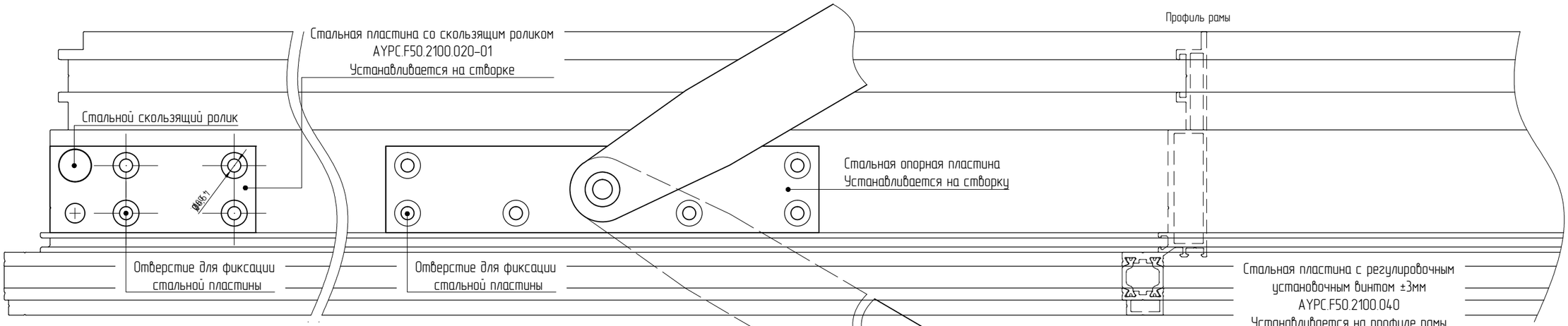

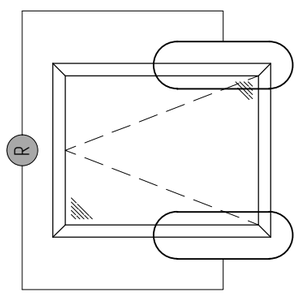

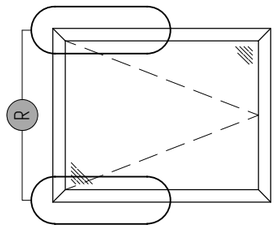

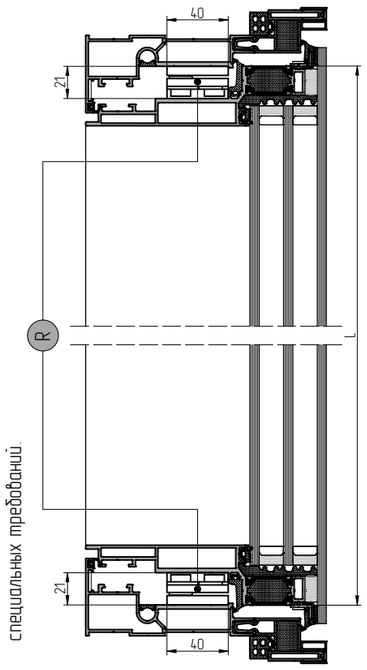

Описание фурнитуры:
Комплект фурнитуры RASHMORE выполняется из нержавеющей стали марки 08Х18Н10 (AISI 304). Данный комплект фурнитуры позволяет выполнить конструкцию окна с верхнеподвесным или с нижнеподвесным типом открывания створки наружу. Фурнитура устанавливается в фурнитурный паз 21х40мм и фиксируется при помощи винтов М6-А2 и вытяжных заклепок М6-А2.
Установка комплекта фурнитуры осуществляется согласно рекомендациям поставщика фурнитуры и производителя алюминиевой оконной системы и зависит от габаритных размеров, веса заполнения, внешних факторов и специальных требований.

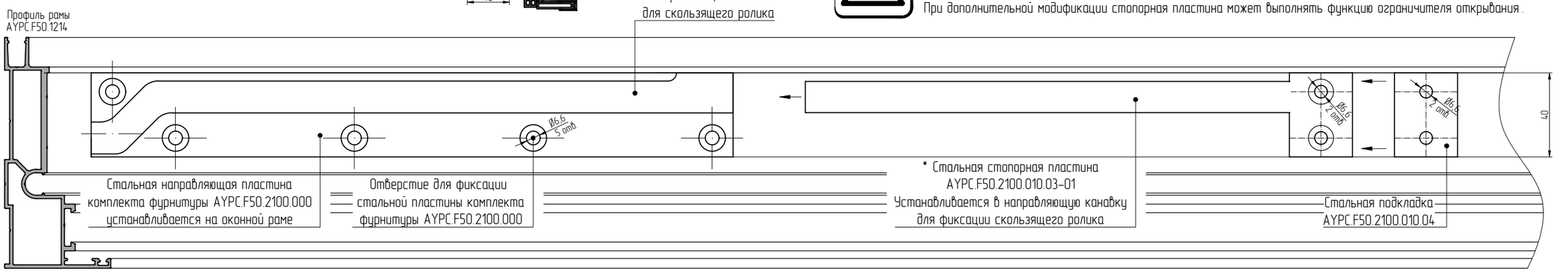

* Конфигурация и размеры стальной стопорной пластины зависят от угла открывания и удобства монтажа створки.
При дополнительной модификации стопорная пластина может выполнять функцию ограничителя открывания.

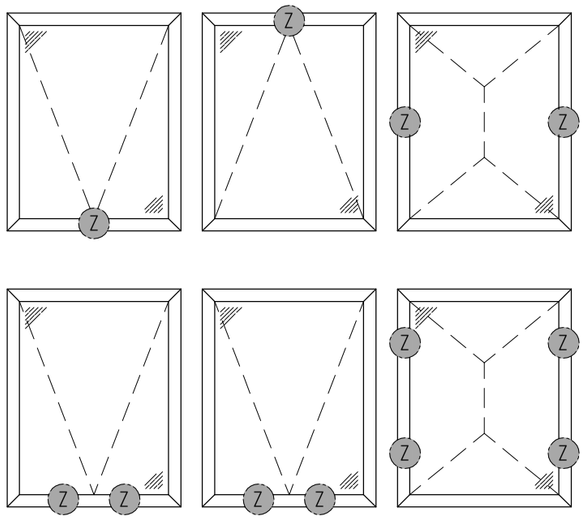

Стальная пластина со скользящим роликом AYPC.F50.2100.020-01
Устанавливается на створке

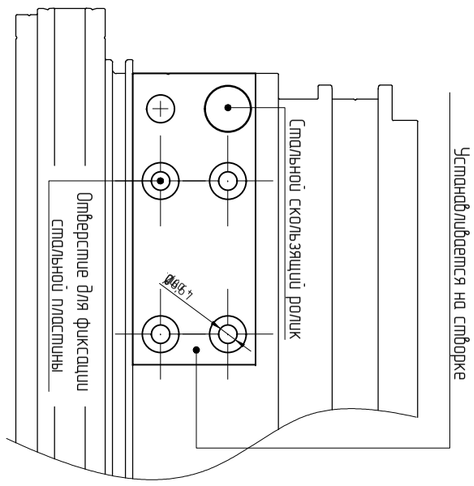

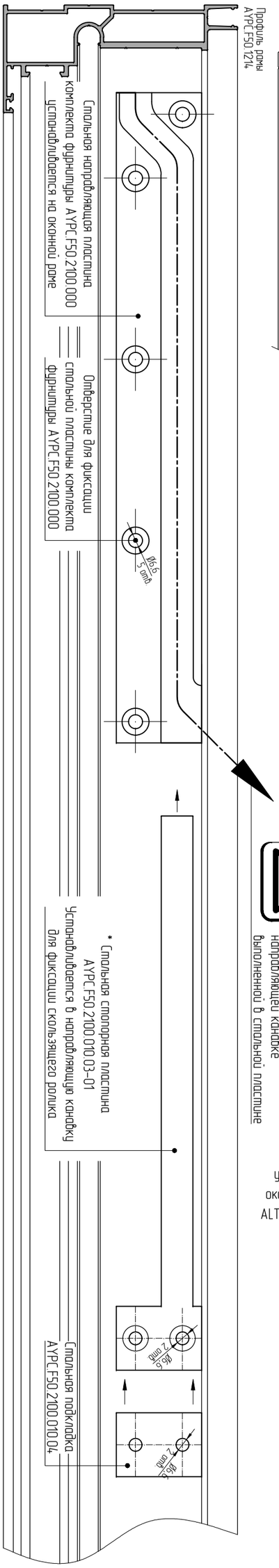

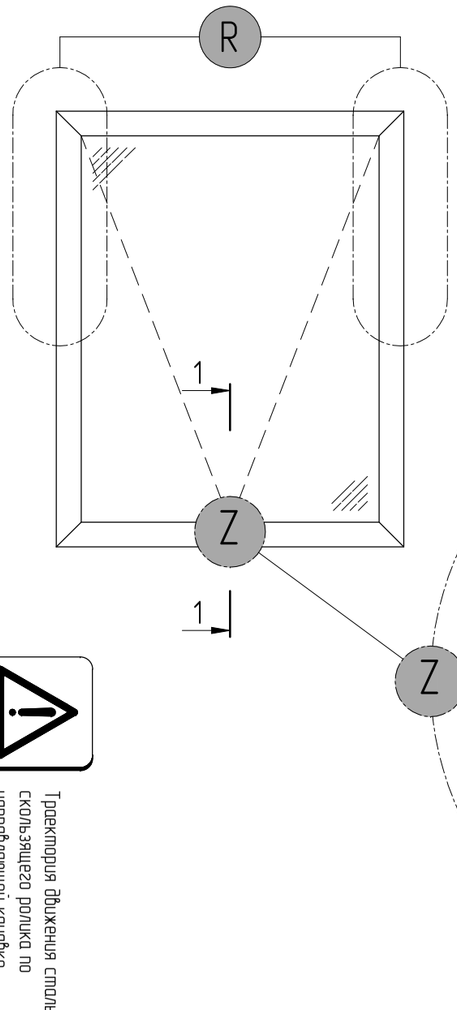

Траектория движения стального скользящего ролика по направляющей канавке выполненной в стальной пластине

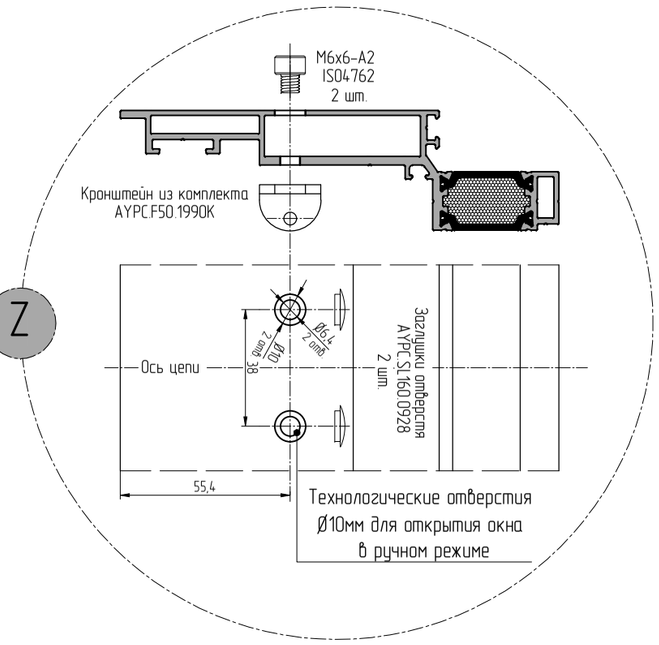

Выполнение технологических отверстий является необходимым для обеспечения открывания створки в ручном режиме. Освобождения кронштейна и цепи автоматического привода, который выполняет связывающую функцию створки с оконной рамой осуществляется путем выкручивания 2 шт. винтов M6x6-A2 DIN 7985 на каждом из цепных приводов.

Принять мер по безопасности во время установки, регулировки, сервиса и фиксации оконного блока верхнеподвесного окна системы ALT F50 с автоматикой и комплектом фурнитуры комплекта фурнитуры AYPC.F50.2100.000

1-1

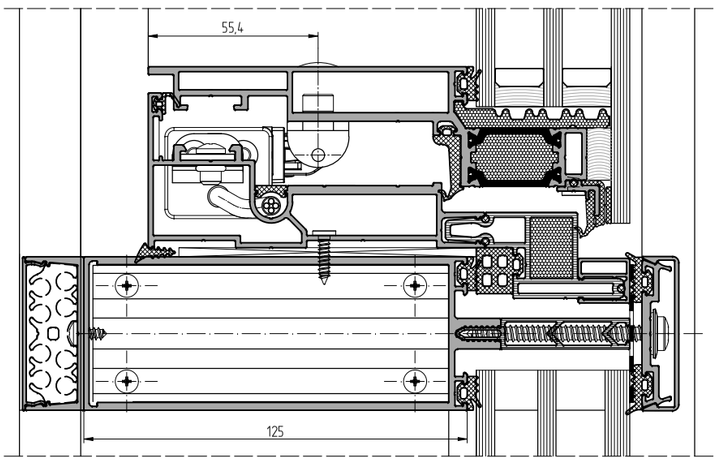

В случае необходимости снятия стальной стопорной пластины, установленной в направляющей канавке стальной направляющей плиты, обязательным является выполнение дополнительных страховочных мероприятий, предотвращающих произвольный выход скользящего ролика из направляющей канавки по траектории движения скользящего ролика вниз. Не соблюдение данного предупреждения может привести к выпадению оконной створки наружу и может нанести вред окружающему имуществу а также людям находящимся в непосредственной близости. Для безопасного процесса установки, регулировки, сервиса и фиксации оконного блока в проем, необходимо ознакомить с нынешней информацией членов монтажной бригады, выполняющей непосредственный монтаж на объекте. Перед выполнением операции по снятию стальной стопорной пластины необходим приоткрыть створку в автоматическом или ручном режиме и освободить толкающую створку цепь автоматического привода

Масса створки	Высота створки		Ширина створки		Угол открывания
Max	Min	Max		Min–Max	X=150мм в свету
350 кг	2001 мм	2600 мм	Автоматический привод и кронштейны 1. 6. 3. 5.	1000–1450 мм	X=150
300 кг	2601 мм	3600 мм		1000–1450 мм	

Угол открывания зависит от длины цепи автоматического привода и может быть увеличенная или умешенная в зависимости от требовань

Верхнеподвесное

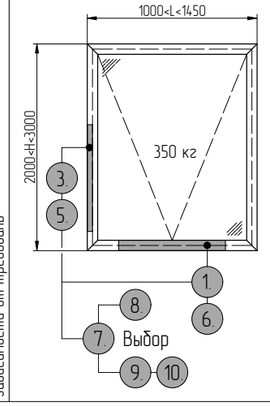

Нижнеподвесное

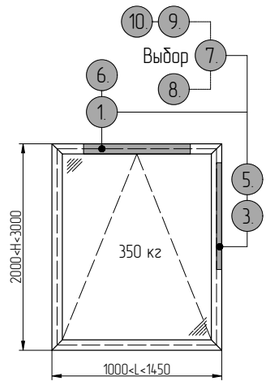

Верхнеподвесное

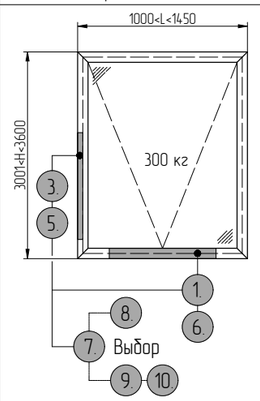

Нижнеподвесное

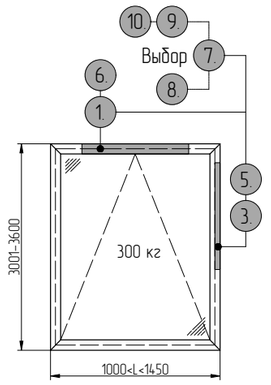

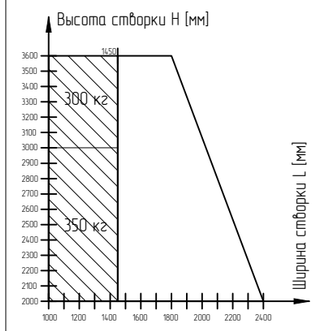

Габаритные размеры конструкции окна могут быть не достижимыми по причине нехватки усилия автоматического привода при открывании и закрывании конструкции окна, по этому их необходимо согласовать с производителем системы

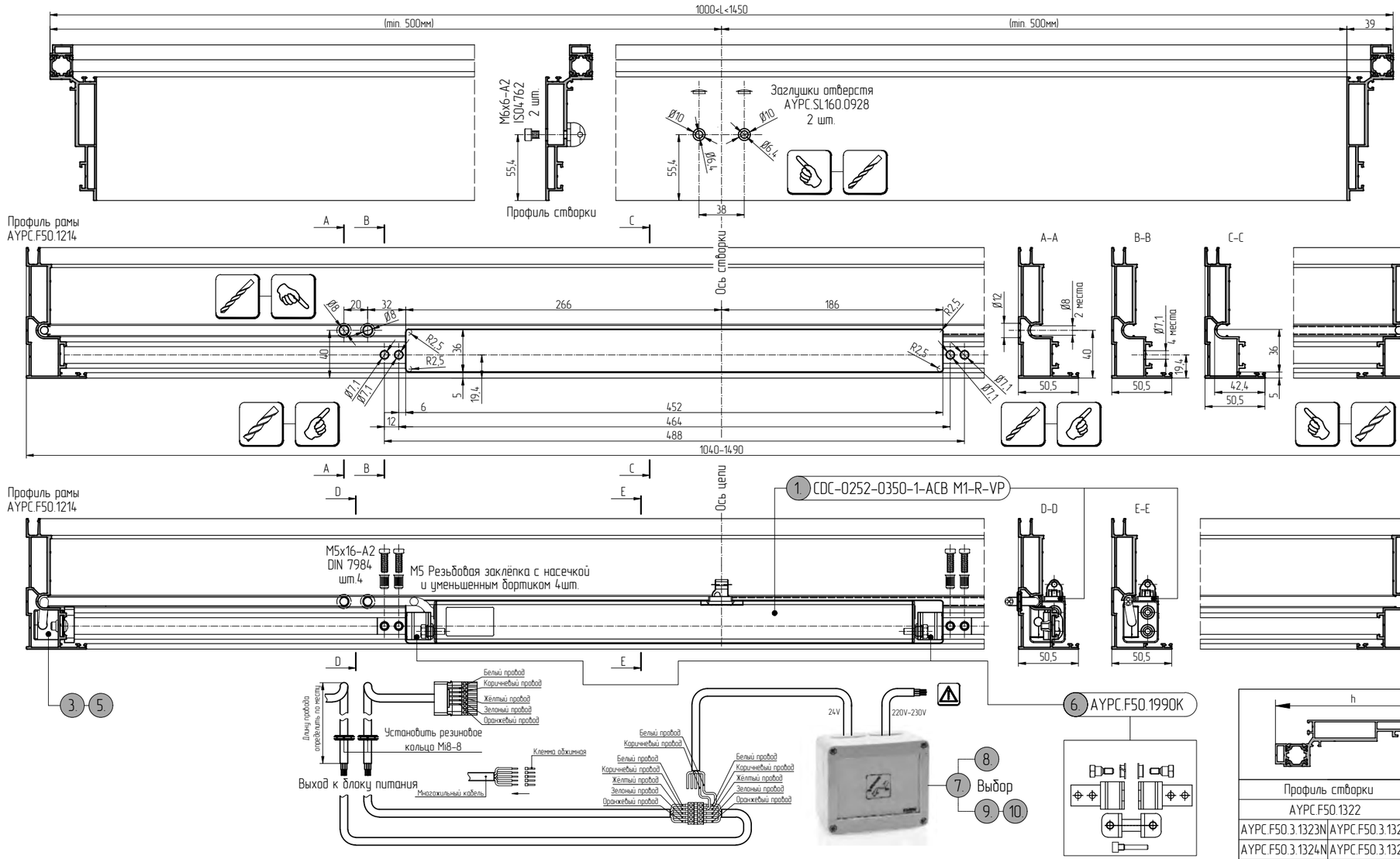

Профиль створки		h	Профиль створки		h
AYPC.F50.1322		131	AYPC.F50.1334		147.2
AYPC.F50.3.1323N	AYPC.F50.3.1323	143	AYPC.F50.3.1335N	AYPC.F50.3.1335	159.2
AYPC.F50.3.1324N	AYPC.F50.3.1324	155	AYPC.F50.3.1336N	AYPC.F50.3.1336	171.2
AYPC.F50.3.1325N	AYPC.F50.3.1325	167	AYPC.F50.3.1337N	AYPC.F50.3.1337	183.2

АЛЮТЕХ
ПРОФИЛЬНЫЕ СИСТЕМЫ

Масса створки	Высота створки		Ширина створки	Угол открывания
Max	Min	Max	Min–Max	X=150мм в свету
350 кг	2001 мм	3600 мм	1451–1800 мм	
350 кг	2001 мм	3600 мм	1801–2400 мм	

Автоматический привод и кронштейны: 11., 6., 12., 6., 3., 5.

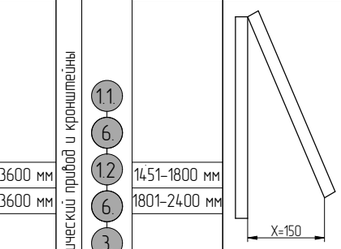

Угол открывания зависит от длины цепи автоматического привода и может быть увеличенная или уменьшенная в зависимости от требований

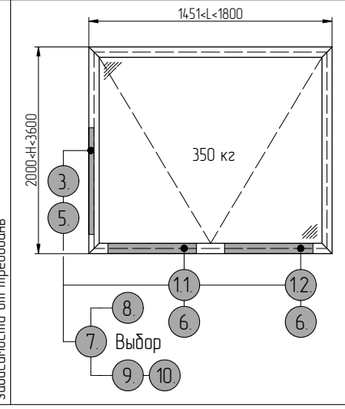

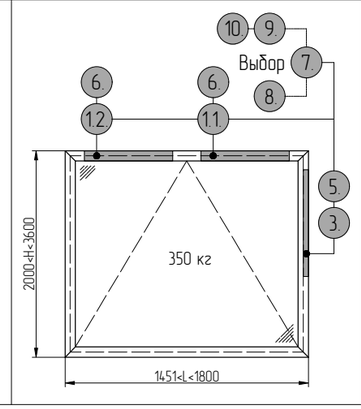

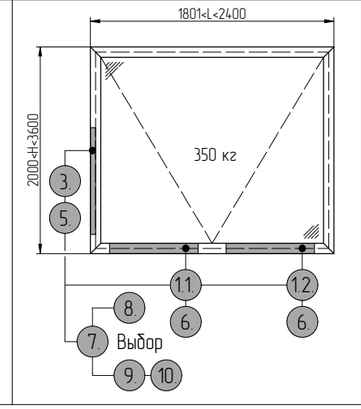

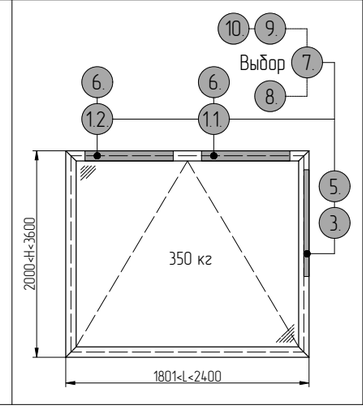

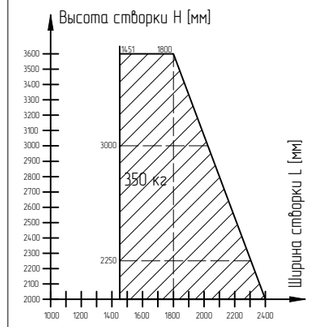

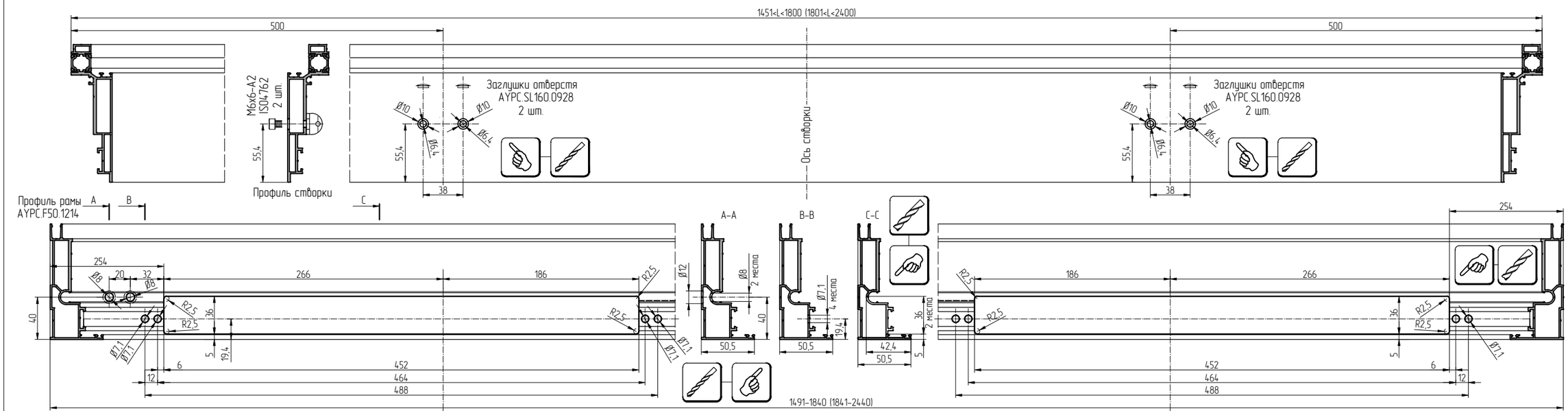

Профиль створки	h	Профиль створки	h
AYPC.F50.1322	131	AYPC.F50.1334	147.2
AYPC.F50.3.1323N AYPC.F50.3.1323	143	AYPC.F50.3.1335N AYPC.F50.3.1335	159.2
AYPC.F50.3.1324N AYPC.F50.3.1324	155	AYPC.F50.3.1336N AYPC.F50.3.1336	171.2
AYPC.F50.3.1325N AYPC.F50.3.1325	167	AYPC.F50.3.1337N AYPC.F50.3.1337	183.2

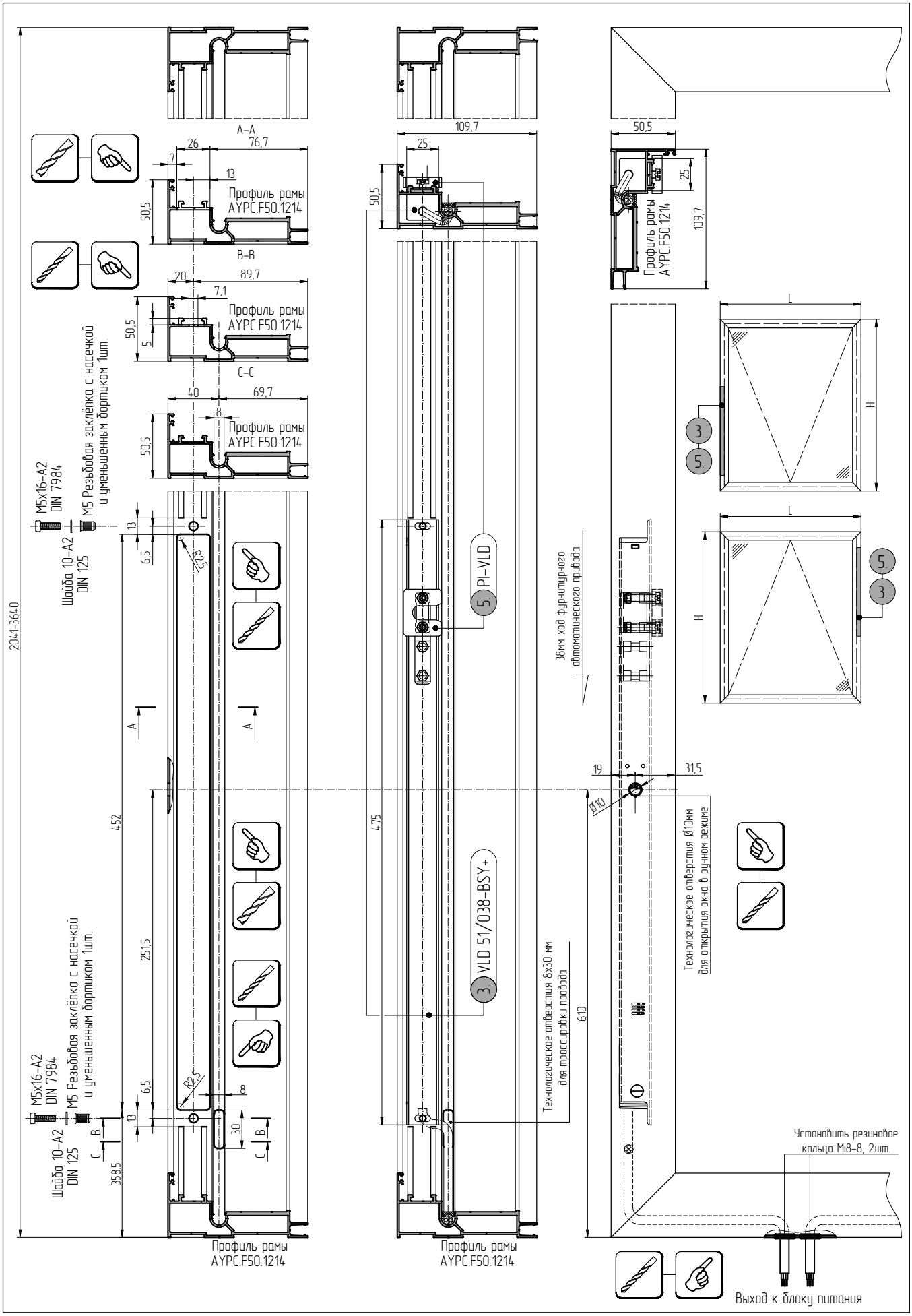
A–A
B–B
C–C
Профиль рамы AYPC.F50.1214
M5 Резьбовая заклёпка с насечкой и уменьшенным бортиком 1шт.
M5x16–A2 DIN 7984
Шайба 10–A2 DIN 125
2041–3640
452
251,5
358,5
5. PI–VLD
3. VLD 51/038–BSY+
475
Технологическое отверстие 8x30 мм для прокладки провода
38мм ход фурнитурного автоматического привода
610
Технологическое отверстие Ø10мм для открытия окна в ручном режиме
Установить резиновое кольцо M18–8, 2шт.
Выход к блоку питания

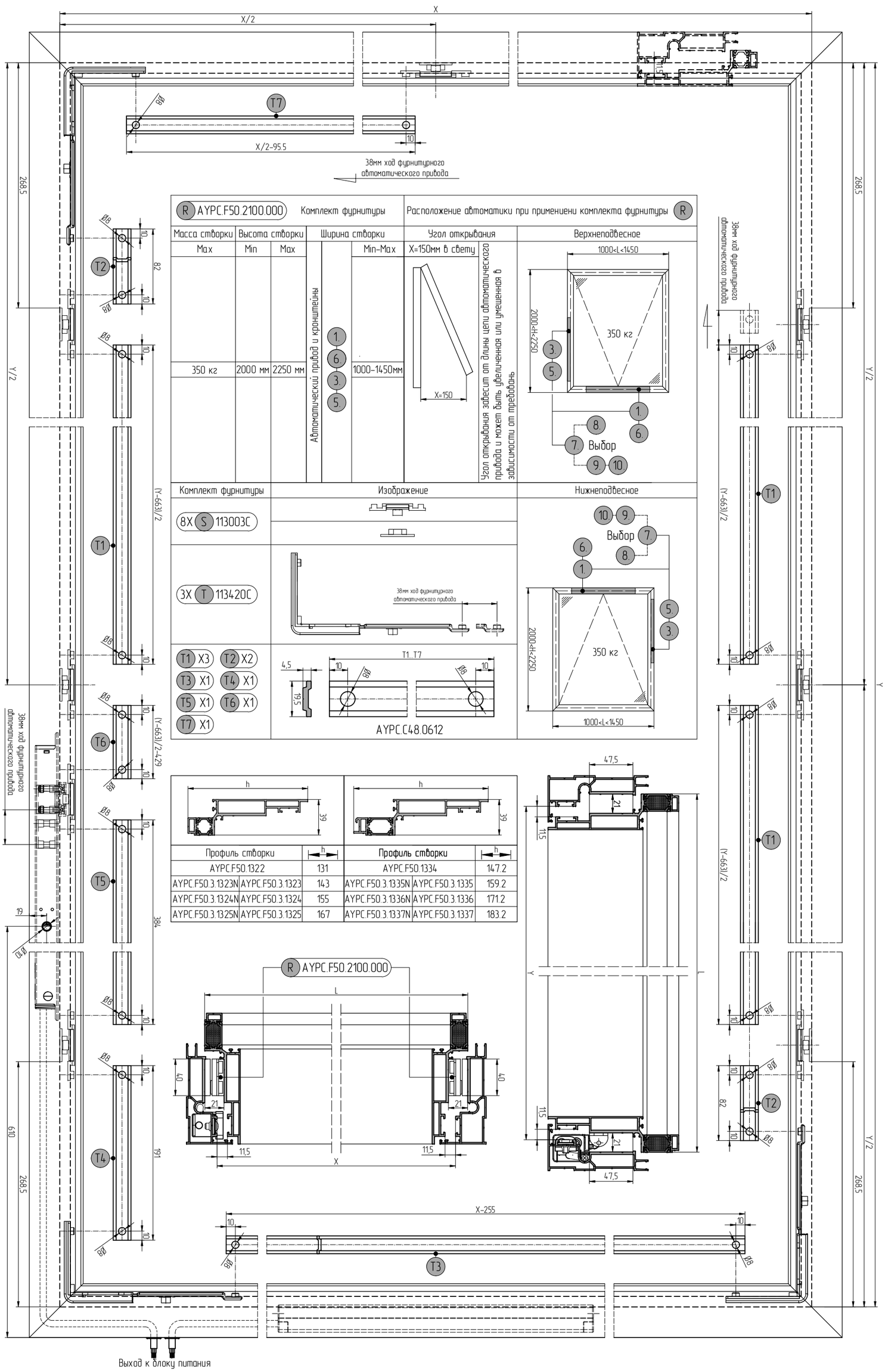

R AYPC.F50.2100.000 Комплект фурнитуры

Масса створки	Высота створки		Ширина створки	
Max	Min	Max		Min-Max
350 кг	2000 мм	2250 мм	Автоматический привод и кронштейны 1. 6. 3. 5.	1000-1450мм

Расположение автоматики при применении комплекта фурнитуры R

Угол открывания

X=150мм в свету

Угол открывания зависит от длины цепи автоматического привода и может быть увеличенная или умешенная в зависимости от требований

Верхнеподвесное

Комплект фурнитуры	Изображение
8X S 113003C	
3X T 113420C	
T1 X3, T2 X2, T3 X1, T4 X1, T5 X1, T6 X1, T7 X1	AYPC.C48.0612

Нижнеподвесное

Профиль створки	h	Профиль створки		h
AYPC.F50.1322	131	AYPC.F50.1334		147.2
AYPC.F50.3.1323N	AYPC.F50.3.1323 143	AYPC.F50.3.1335N	AYPC.F50.3.1335	159.2
AYPC.F50.3.1324N	AYPC.F50.3.1324 155	AYPC.F50.3.1336N	AYPC.F50.3.1336	171.2
AYPC.F50.3.1325N	AYPC.F50.3.1325 167	AYPC.F50.3.1337N	AYPC.F50.3.1337	183.2

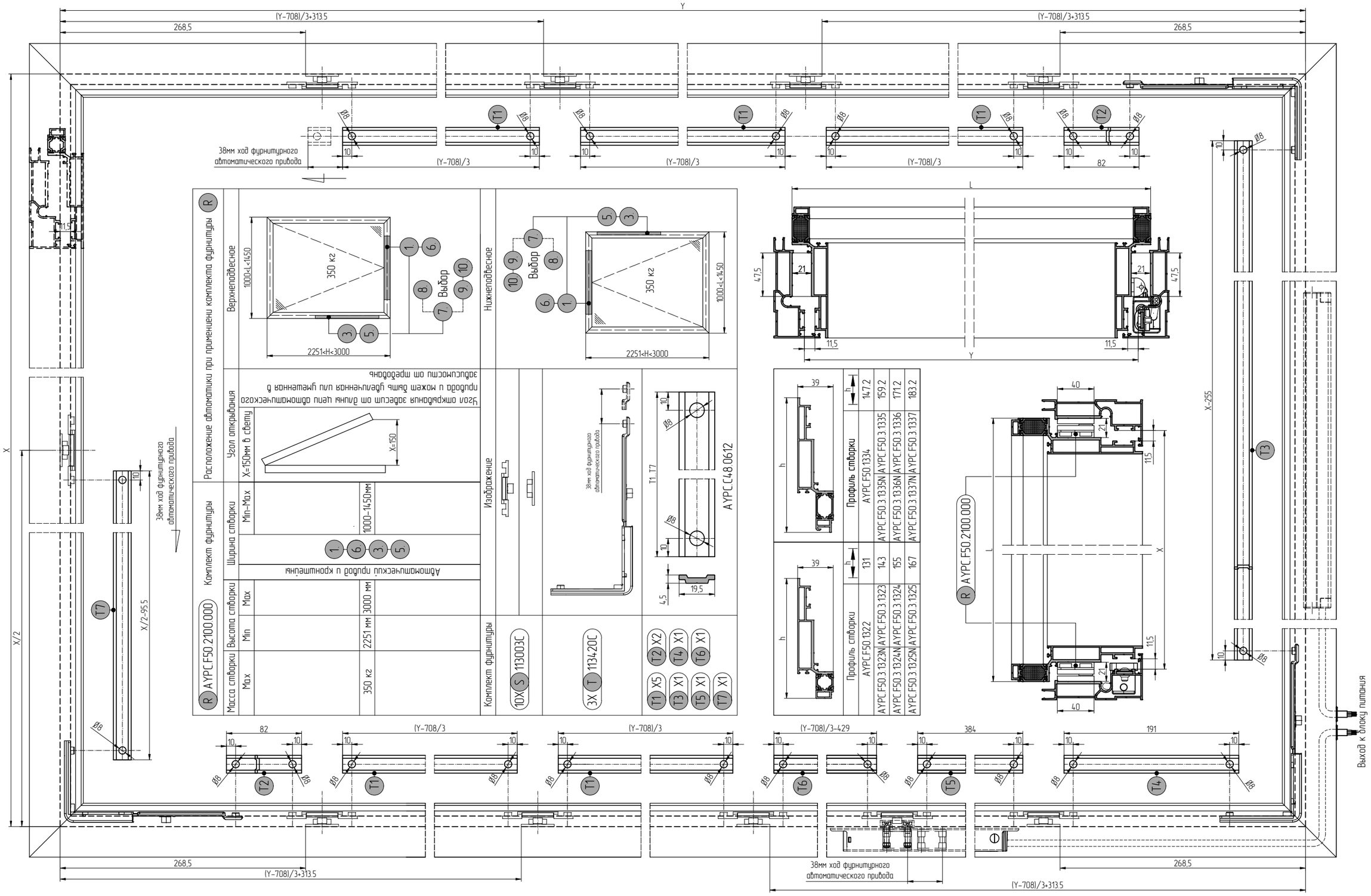
Y
(Y-708)/3+313.5
268,5
38мм ход фурнитурного автоматического привода
(Y-708)/3
82
(Y-708)/3-429
384
191
X/2
X/2-95.5
X-255
X-150
Выход к блоку питания
Расположение автоматики при применении комплекта фурнитуры
Комплект фурнитуры
Масса створки
Высота створки
Ширина створки
Угол открывания
Верхнеподвесное
Нижнеподвесное
Изображение
Автоматический привод и кронштейны
Угол открывания задвигается от длины цепи автоматического привода и может быть увеличенная или уменьшенная в зависимости от требований
350 кг
2251<H<3000
1000<L<1450
Выбор
Комплект фурнитуры
10X S 113003C
3X T 113420C
T1 X5
T2 X2
T3 X1
T4 X1
T5 X1
T6 X1
T7 X1
AYPC.C48.0612
Профиль створки
AYPC.F50.1322
AYPC.F50.1323N
AYPC.F50.3.1324N
AYPC.F50.3.1325N
AYPC.F50.3.1323
AYPC.F50.3.1324
AYPC.F50.3.1325
AYPC.F50.1334
AYPC.F50.3.1335N
AYPC.F50.3.1336N
AYPC.F50.3.1337N
AYPC.F50.3.1335
AYPC.F50.3.1336
AYPC.F50.3.1337
AYPC.F50.2100.000
AYPC.F50.2100.000

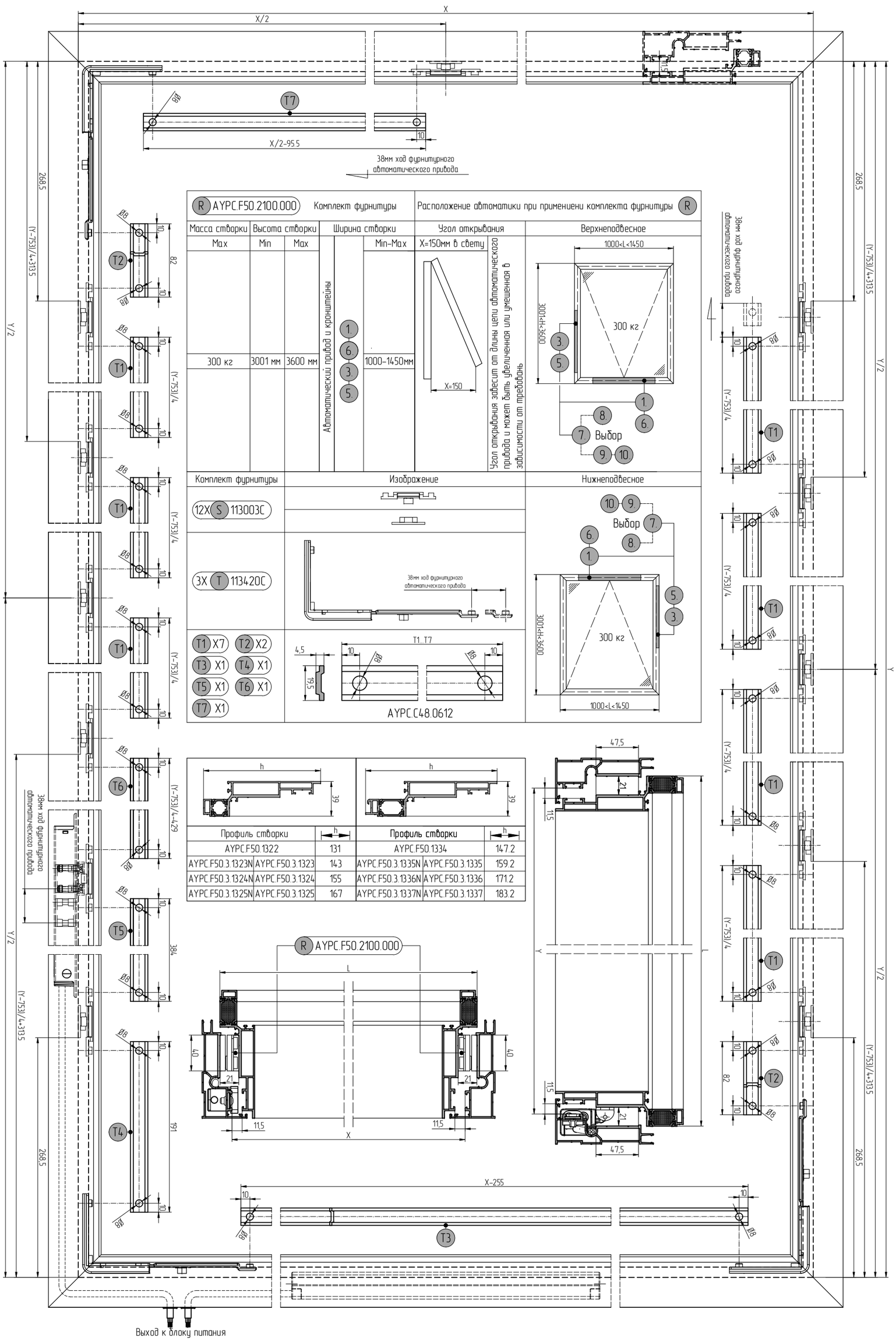
X
X/2
T7
Ø8
10
X/2-95.5
38мм ход фурнитурного автоматического привода
268.5
(Y-753)/4+313.5
Y/2
T2
T1
T6
T5
T4
T3
82
(Y-753)/4
(Y-753)/4-129
384
191
(Y-753)/4+313.5
X-255
Выход к блоку питания
R AYPC.F50.2100.000
Комплект фурнитуры
Расположение автоматики при применении комплекта фурнитуры R
Масса створки
Высота створки
Ширина створки
Max
Min
Max
Min-Max
300 кг
3001 мм
3600 мм
1000-1450мм
Автоматический привод и кронштейны
1.
6.
3.
5.
Угол открывания
X=150мм в свету
X=150
Угол открывания зависит от длины цепи автоматического привода и может быть увеличенна или умешенная в зависимости от требований
Верхнеподвесное
1000<L<1450
3001<H<3600
300 кг
Выбор
8.
7.
9.
10.
Комплект фурнитуры
Изображение
Нижнеподвесное
12X S 113003C
3X T 113420C
38мм ход фурнитурного автоматического привода
T1 X7
T2 X2
T3 X1
T4 X1
T5 X1
T6 X1
T7 X1
T1..T7
4,5
19,5
AYPC.C48.0612
h
39
Профиль створки
AYPC.F50.1322
131
AYPC.F50.1334
147.2
AYPC.F50.3.1323N
AYPC.F50.3.1323
143
AYPC.F50.3.1335N
AYPC.F50.3.1335
159.2
AYPC.F50.3.1324N
AYPC.F50.3.1324
155
AYPC.F50.3.1336N
AYPC.F50.3.1336
171.2
AYPC.F50.3.1325N
AYPC.F50.3.1325
167
AYPC.F50.3.1337N
AYPC.F50.3.1337
183.2
47,5
21
11,5
L
40
11,5

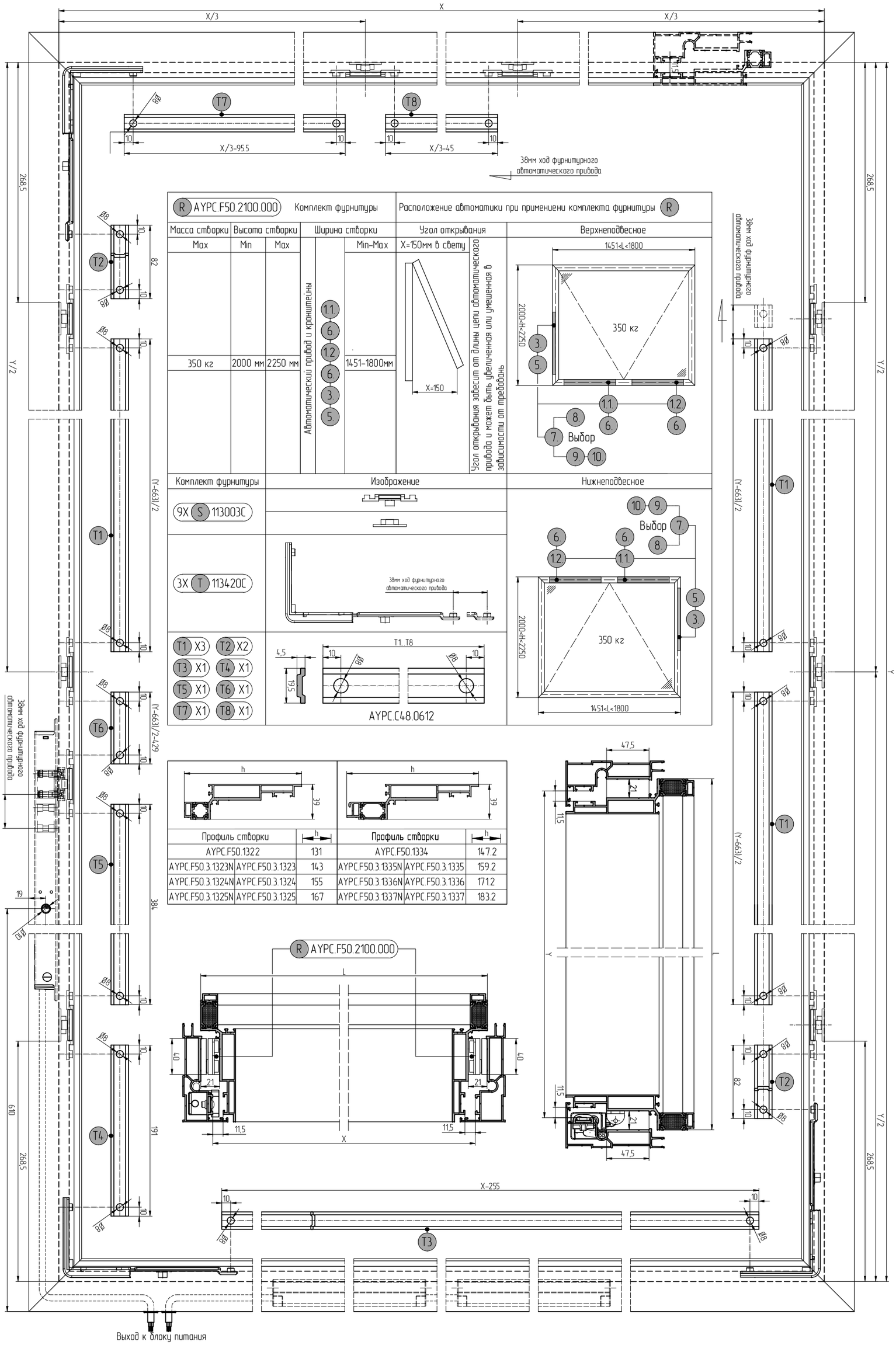

R AYPC.F50.2100.000 Комплект фурнитуры

Расположение автоматики при применении комплекта фурнитуры R

Масса створки	Высота створки		Ширина створки		Угол открывания	Верхнеподвесное
Max	Min	Max	Автоматический привод и кронштейны	Min–Max	X=150мм в свету	
350 кг	2000 мм	2250 мм	1.1, 6, 12, 6, 3, 5	1451–1800мм	Угол открывания зависит от длины цепи автоматического привода и может быть увеличенная или уменьшенная в зависимости от требовань	

Комплект фурнитуры	Изображение	Нижнеподвесное
9X S 113003C		
3X T 113420C		
T1 X3, T2 X2, T3 X1, T4 X1, T5 X1, T6 X1, T7 X1, T8 X1	AYPC.C48.0612	

Профиль створки	h	Профиль створки	h
AYPC.F50.1322	13.1	AYPC.F50.1334	147.2
AYPC.F50.3.1323N	AYPC.F50.3.1323	14.3	AYPC.F50.3.1335N	AYPC.F50.3.1335	159.2
AYPC.F50.3.1324N	AYPC.F50.3.1324	15.5	AYPC.F50.3.1336N	AYPC.F50.3.1336	171.2
AYPC.F50.3.1325N	AYPC.F50.3.1325	16.7	AYPC.F50.3.1337N	AYPC.F50.3.1337	183.2

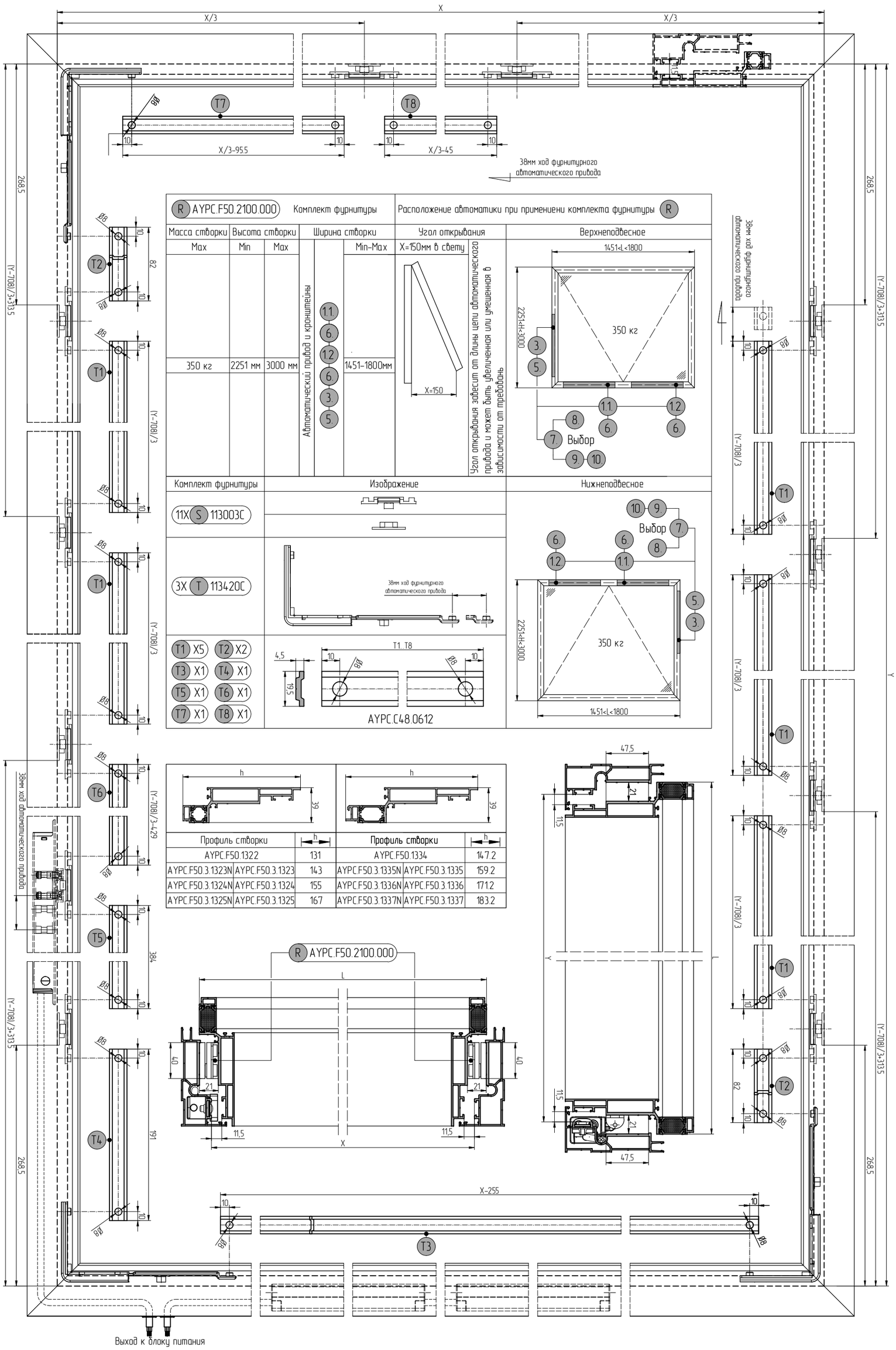
X
X/3
X/3
T7
T8
X/3-955
X/3-45
38мм ход фурнитурного автоматического привода
268.5
(Y-708)/3+313.5
(Y-708)/3
(Y-708)/3-429
T1
T2
T3
T4
T5
T6
82
384
191
Выход к блоку питания
R AYPC.F50.2100.000 Комплект фурнитуры
Расположение автоматики при применении комплекта фурнитуры R
Масса створки
Высота створки
Ширина створки
Угол открывания
Max
Min
Max
Min-Max
X=150мм в свету
350 кг
2251 мм
3000 мм
1451-1800мм
Автоматический привод и кронштейны
11
6
12
6
3
5
X=150
Угол открывания зависит от длины цепи автоматического привода и может быть увеличенная или уменьшенная в зависимости от требований
Верхнеподвесное
1451<L<1800
2251<H<3000
350 кг
Выбор
Нижнеподвесное
Комплект фурнитуры
Изображение
11X S 113003C
3X T 113420C
38мм ход фурнитурного автоматического привода
T1 X5
T2 X2
T3 X1
T4 X1
T5 X1
T6 X1
T7 X1
T8 X1
T1..T8
4,5
19,5
AYPC.C48.0612
h
39
Профиль створки
h
AYPC.F50.1322
131
AYPC.F50.1334
147.2
AYPC.F50.3.1323N
AYPC.F50.3.1323
143
AYPC.F50.3.1335N
AYPC.F50.3.1335
159.2
AYPC.F50.3.1324N
AYPC.F50.3.1324
155
AYPC.F50.3.1336N
AYPC.F50.3.1336
171.2
AYPC.F50.3.1325N
AYPC.F50.3.1325
167
AYPC.F50.3.1337N
AYPC.F50.3.1337
183.2
R AYPC.F50.2100.000
L
X
40
21
11,5
47,5
Y
X-255

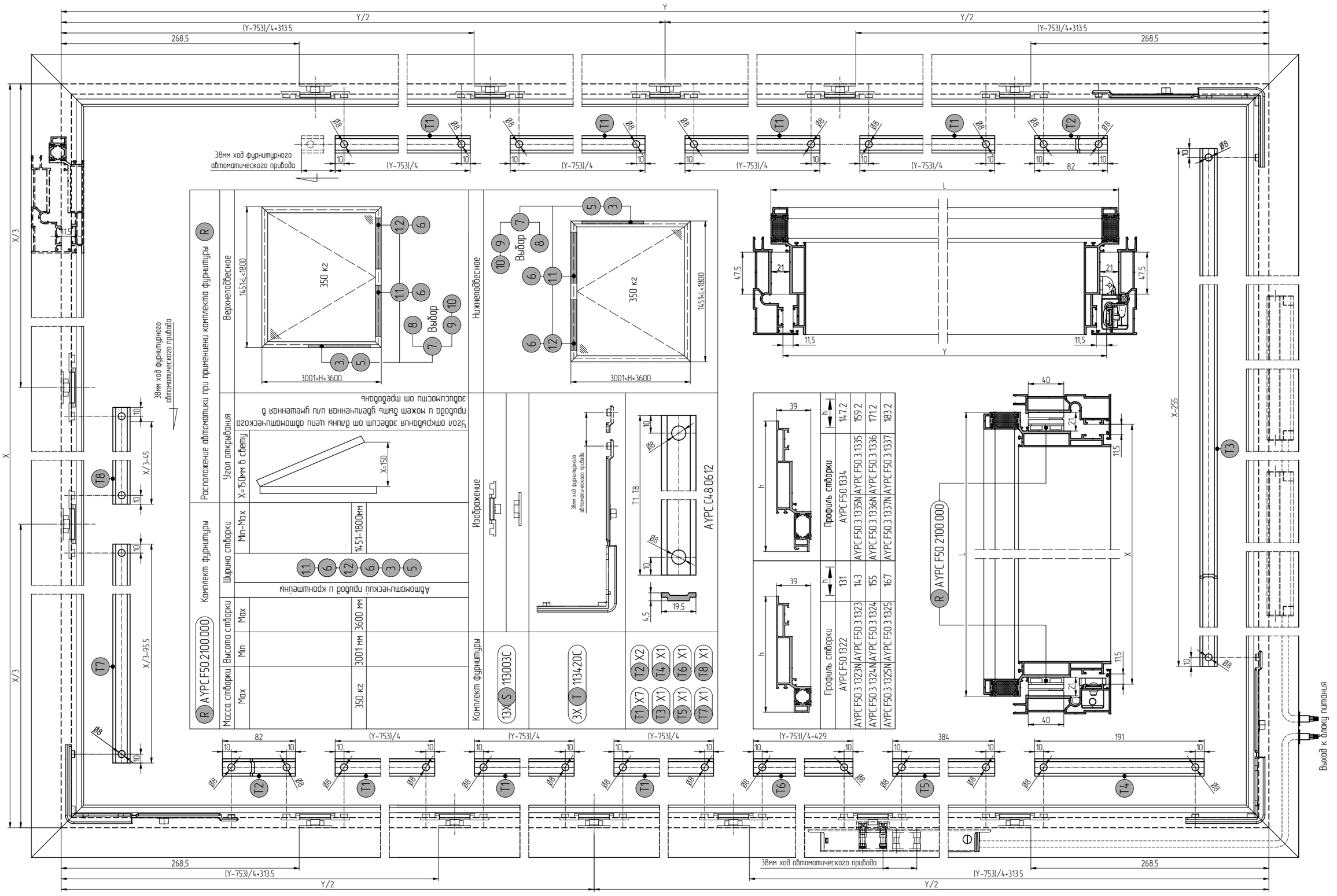
Y
Y/2
(Y-753)/4+313.5
268,5
38мм ход фурнитурного автоматического привода
(Y-753)/4
82
L
47,5
21
11,5
X/3
X
X/3-45
X/3-95.5
X-255
Выход к блоку питания
Расположение автоматики при применении комплекта фурнитуры
Верхнеподвесное
Нижнеподвесное
Угол открывания
Угол открывания зависит от длины цепи автоматического привода и может быть увеличенная или уменьшенная в зависимости от требовань
X=150мм в свету
X=150
Комплект фурнитуры
Ширина створки
Min-Max
1451-1800мм
Автоматический привод и кронштейны
Высота створки
Max
Min
3600 мм
3001 мм
Масса створки
350 кг
Изображение
Комплект фурнитуры
13X S 113003C
3X T 113420C
T1 X7
T2 X2
T3 X1
T4 X1
T5 X1
T6 X1
T7 X1
T8 X1
AYPC.C48.0612
Профиль створки
AYPC.F50.1322
AYPC.F50.1323N
AYPC.F50.1324N
AYPC.F50.1325N
131
143
155
167
AYPC.F50.1334
AYPC.F50.3.1335N
AYPC.F50.3.1336N
AYPC.F50.3.1337N
147.2
159.2
171.2
183.2
AYPC.F50.2100.000
(Y-753)/4-429
384
191
38мм ход автоматического привода

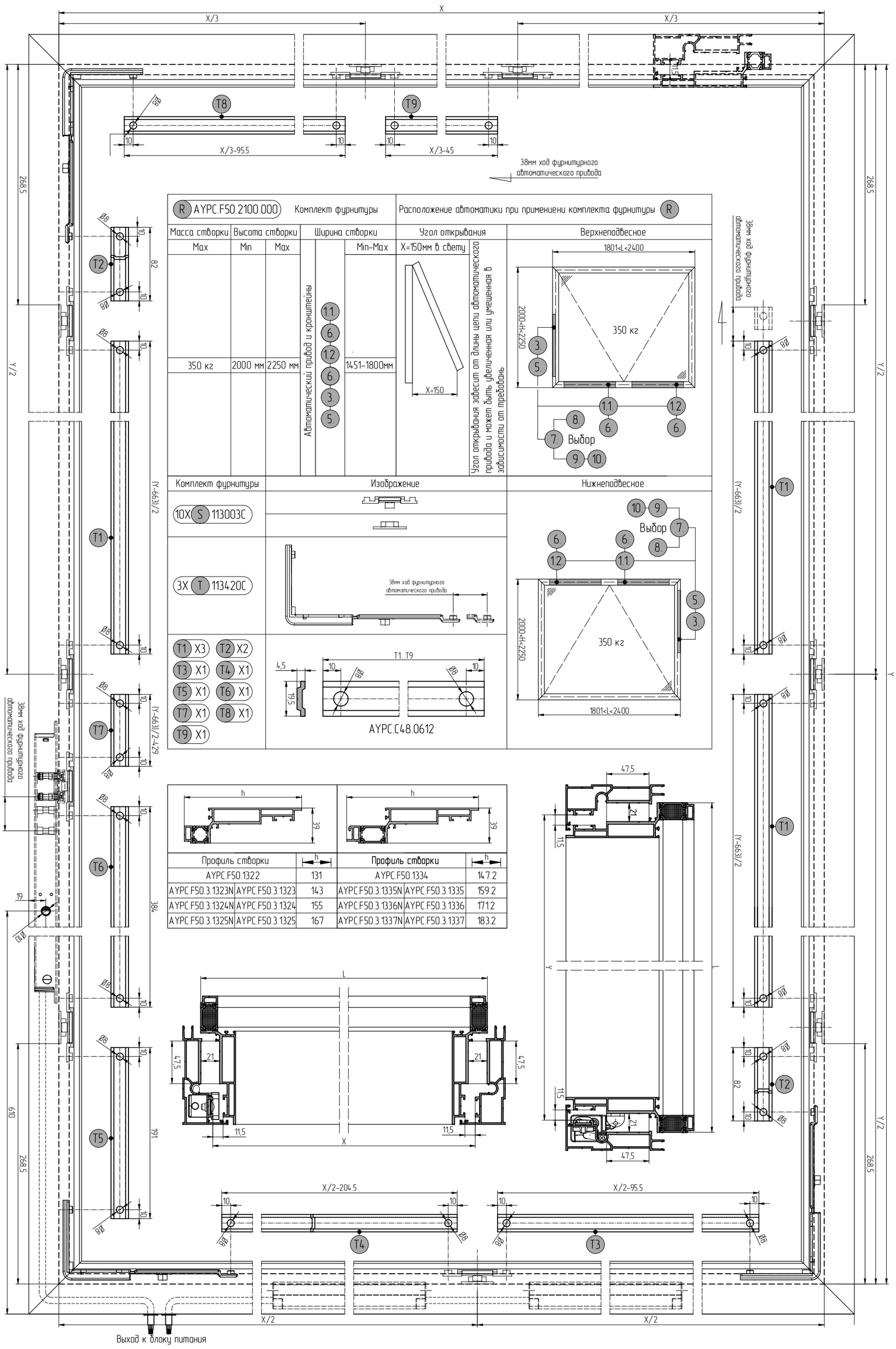
X
X/3
X/3
T8
T9
X/3-955
X/3-45
38мм ход фурнитурного автоматического привода
268.5
Y/2
(Y-663)/2
T1
T2
T3
T4
T5
T6
T7
82
384
191
610
19
Ø10
Ø8
10
X/2-204.5
X/2-95.5
X/2
Выход к блоку питания
R AYPC.F50.2100.000 Комплект фурнитуры
Расположение автоматики при применении комплекта фурнитуры R
Масса створки
Max
Высота створки
Min
Max
Ширина створки
Min-Max
Автоматический привод и кронштейны
350 кг
2000 мм
2250 мм
1451-1800мм
Угол открывания
X=150мм в свету
X=150
Угол открывания зависит от длины цепи автоматического привода и может быть увеличенная или умешенная в зависимости от требовань
Верхнеподвесное
1801<L<2400
2000<H<2250
350 кг
Выбор
Нижнеподвесное
Комплект фурнитуры
Изображение
10X S 113003C
3X T 113420C
38мм ход фурнитурного автоматического привода
T1 X3
T2 X2
T3 X1
T4 X1
T5 X1
T6 X1
T7 X1
T8 X1
T9 X1
T1..T9
AYPC.C48.0612
Профиль створки
h
AYPC.F50.1322
131
AYPC.F50.1323N
AYPC.F50.3.1323
143
AYPC.F50.1324N
AYPC.F50.3.1324
155
AYPC.F50.1325N
AYPC.F50.3.1325
167
Профиль створки
h
AYPC.F50.1334
147.2
AYPC.F50.3.1335N
AYPC.F50.3.1335
159.2
AYPC.F50.3.1336N
AYPC.F50.3.1336
171.2
AYPC.F50.3.1337N
AYPC.F50.3.1337
183.2
47.5
21
11.5
L
Y
X

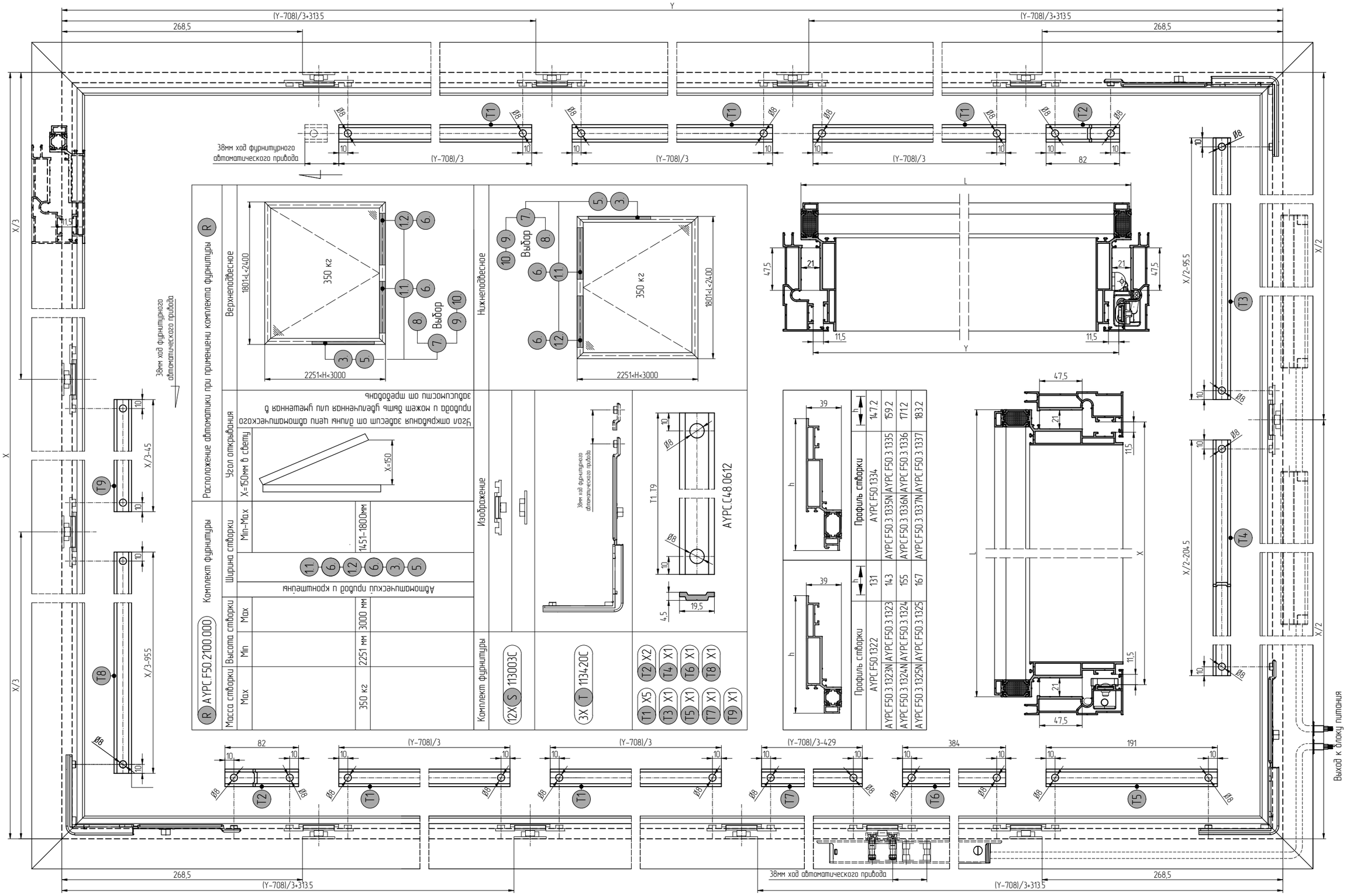
Y
(Y-708)/3+313.5
268,5
38мм ход фурнитурного автоматического привода
(Y-708)/3
82
L
47,5
21
11,5
X/3
X/2
X/3-45
X/3-95.5
X/2-95.5
X/2-204.5
Выход к блоку питания
38мм ход автоматического привода
(Y-708)/3-429
384
191
Расположение автоматики при применении комплекта фурнитуры
Верхнеподвесное
Нижнеподвесное
Угол открывания
Угол открывания задвесит от длины цепи автоматического привода и может быть увеличенная или уменьшенная в зависимости от требовань
X=150мм в свету
X=150
Комплект фурнитуры
Ширина створки
Min-Max
1451-1800мм
Автоматический привод и кронштейны
Высота створки
Min
Max
2251 мм
3000 мм
Масса створки
350 кг
Изображение
Комплект фурнитуры
12X S 113003C
3X T 113420C
T1 X5
T2 X2
T3 X1
T4 X1
T5 X1
T6 X1
T7 X1
T8 X1
T9 X1
Выбор
1801<L<2400
2251<H<3000
AYPC.C48.0612
T1..T9
19,5
4,5
R AYPC.F50.2100.000
Профиль створки
AYPC.F50.1322
AYPC.F50.1323N
AYPC.F50.1324N
AYPC.F50.1325N
131
143
155
167
AYPC.F50.1334
AYPC.F50.3.1335N
AYPC.F50.3.1336N
AYPC.F50.3.1337N
147.2
159.2
171.2
183.2

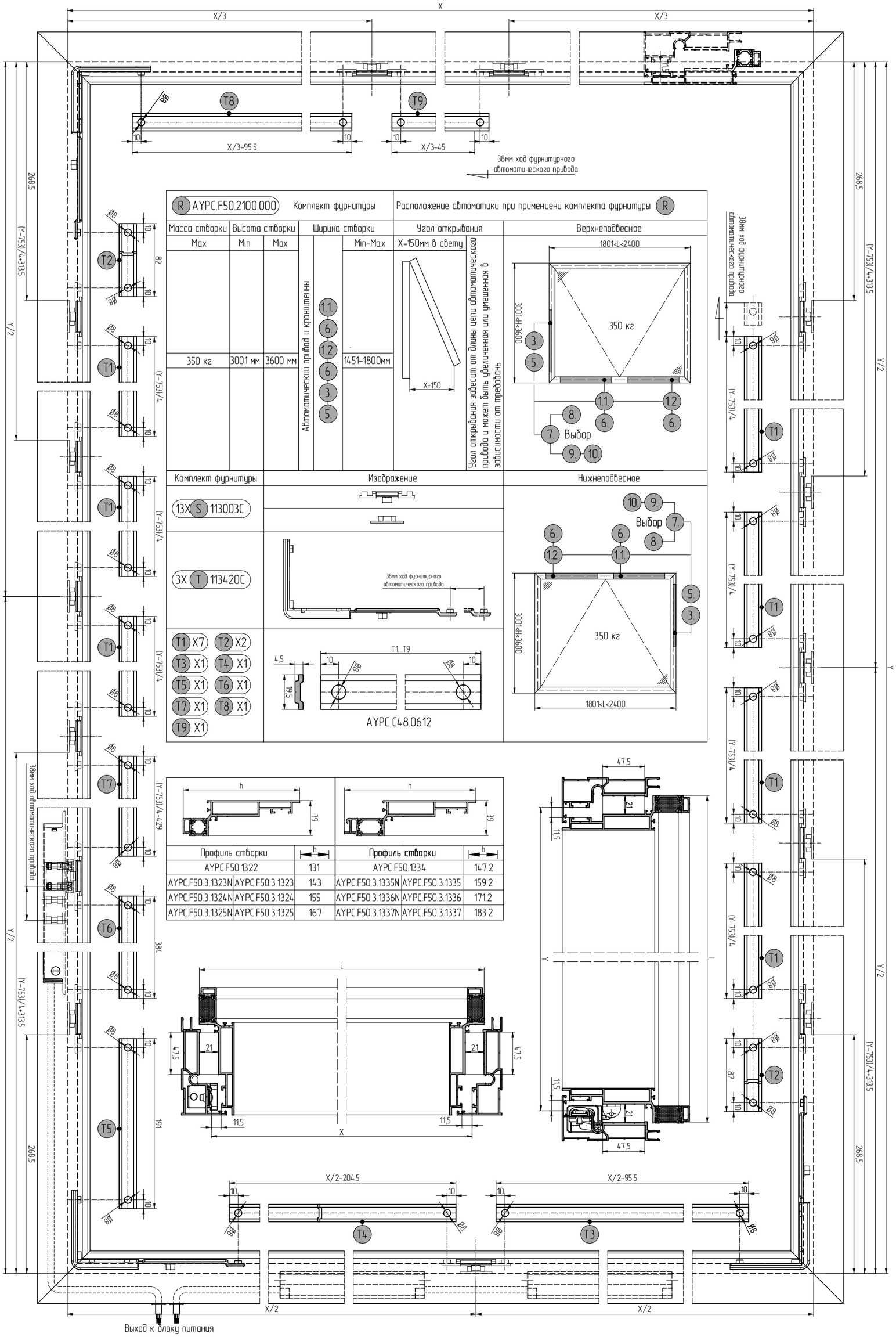

R AYPC.F50.2100.000	Комплект фурнитуры	Расположение автоматики при применении комплекта фурнитуры R		
Масса створки	Высота створки	Ширина створки	Угол открывания	Верхнеподвесное
Max	Min / Max	Min-Max	X=150мм в свету	1801<L<2400, 3001<H<3600, 350 кг, Выбор
350 кг	3001 мм / 3600 мм	1451-1800мм	Угол открывания зависит от длины цепи автоматического привода и может быть увеличена или уменьшена в зависимости от требований	

Автоматический привод и кронштейны: 1.1, 6, 1.2, 6, 3, 5

Комплект фурнитуры	Изображение	Нижнеподвесное
13X S 113003C		
3X T 113420C		
T1 X7, T2 X2, T3 X1, T4 X1, T5 X1, T6 X1, T7 X1, T8 X1, T9 X1	AYPC.C48.0612	

Профиль створки	h	Профиль створки	h
AYPC.F50.1322	131	AYPC.F50.1334	147.2
AYPC.F50.3.1323N	AYPC.F50.3.1323	143	AYPC.F50.3.1335N	AYPC.F50.3.1335	159.2
AYPC.F50.3.1324N	AYPC.F50.3.1324	155	AYPC.F50.3.1336N	AYPC.F50.3.1336	171.2
AYPC.F50.3.1325N	AYPC.F50.3.1325	167	AYPC.F50.3.1337N	AYPC.F50.3.1337	183.2

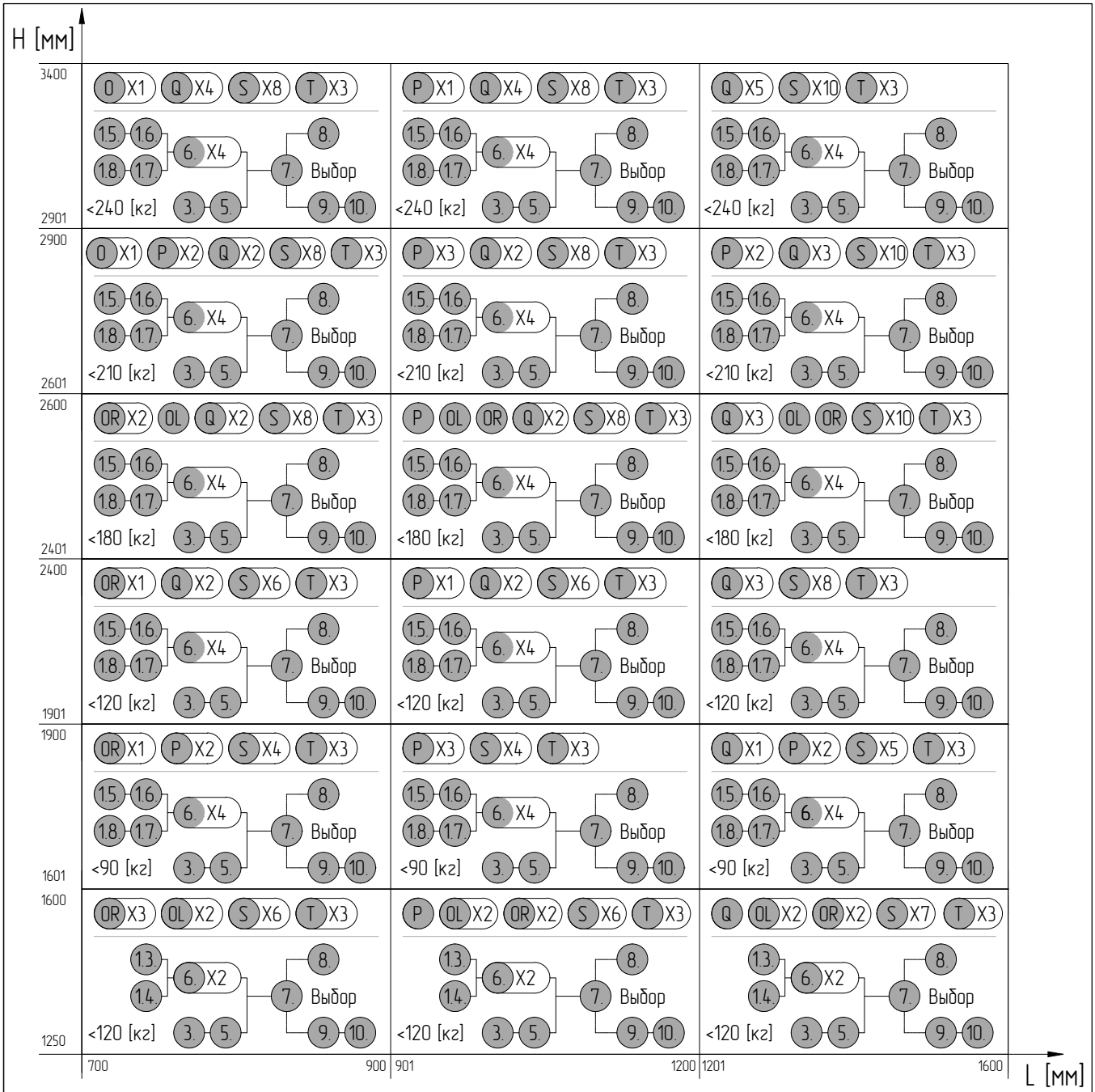

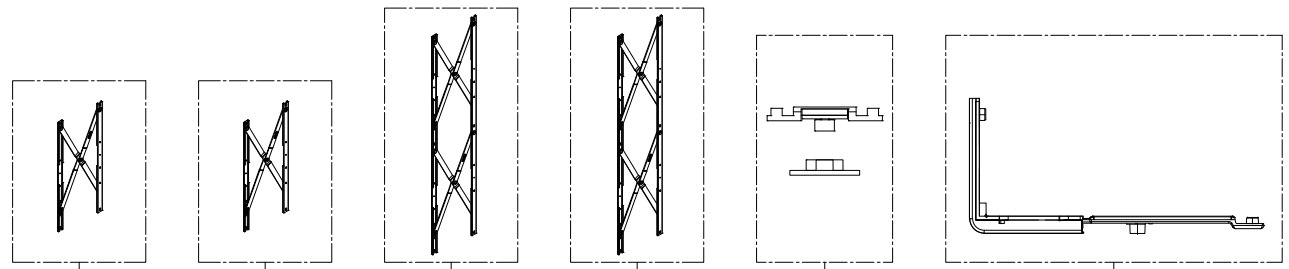

1.3 CDC-0252-0350-1-ACB M2-R-VP HP-160
1.4 CDC-0252-0350-1-ACB S1-L HP-160
1.5 CDC-0252-0350-1-ACB M4-R-VP HP-160
1.6 CDC-0252-0350-1-ACB S3-L HP-160
1.7 CDC-0252-0350-1-ACB S2-R HP-160
1.8 CDC-0252-0350-1-ACB S1-L HP-160
3 VLD 51/038-BSY+
5 PI-VLD
6 AYPC.F50.1990K
7 GVL 8304-K
8 LT 84-U
9 RCM 024-11-U-RU
10 RCR 11-2-RU

Все варианты подбора автоматики изображены в виде общих рекомендуемых схем . В связи с конструктивными особенностями каждого проекта рекомендуется проконсультироваться с техническими специалистами о правильном подборе устройств автоматического открывания створки .

Артикул	h1	h2	h3	h4	h5	h6	h7	h8	h9	h10	h11	Масса
OL HC820-19L OR HC820-19R	480	460	331	230	81	–	–	–	–	160	21	60 кг
P HC820-28	700	680	619	518	–	340	162	61	–	160	21	90 кг
Q HC820-40	1000	980	899	789	682	490	298	191	81	160	21	120 кг

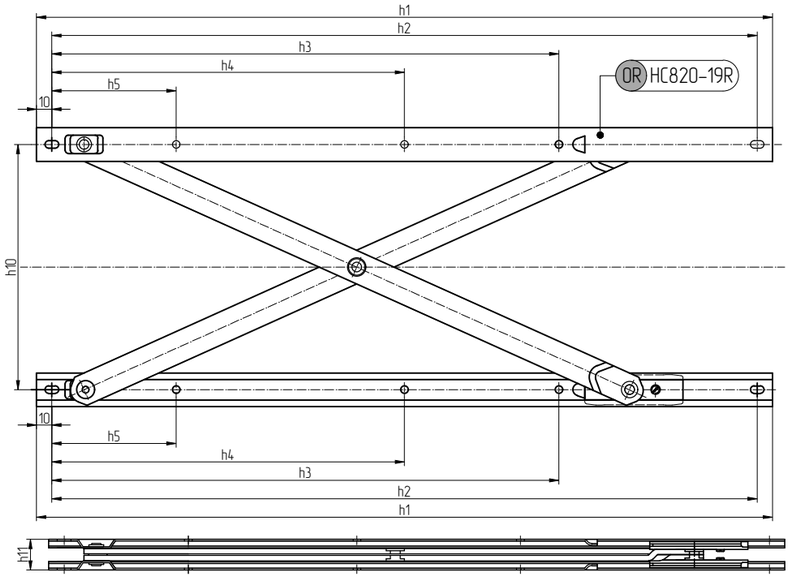

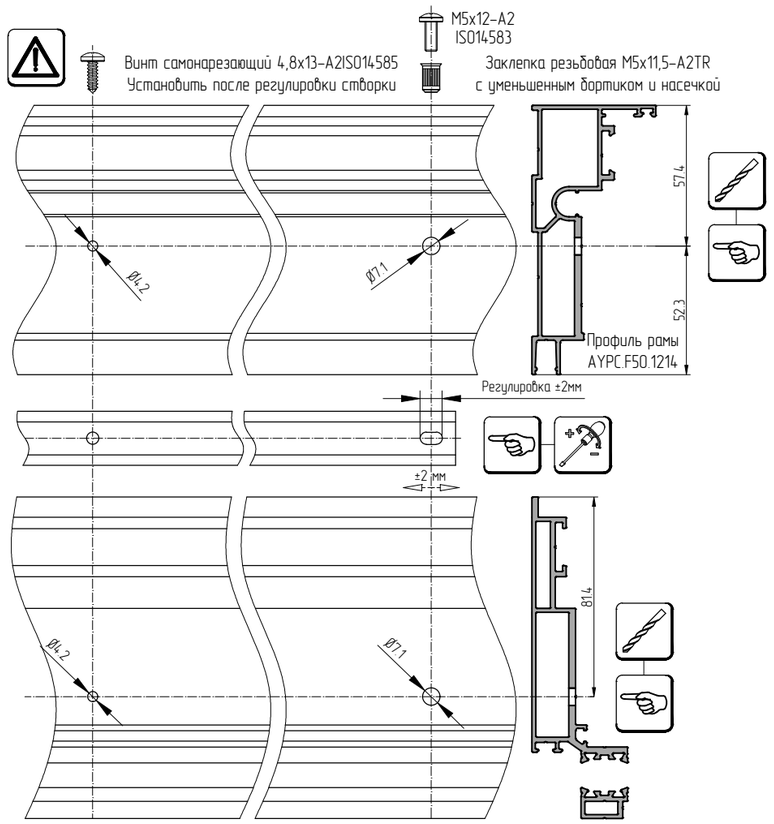

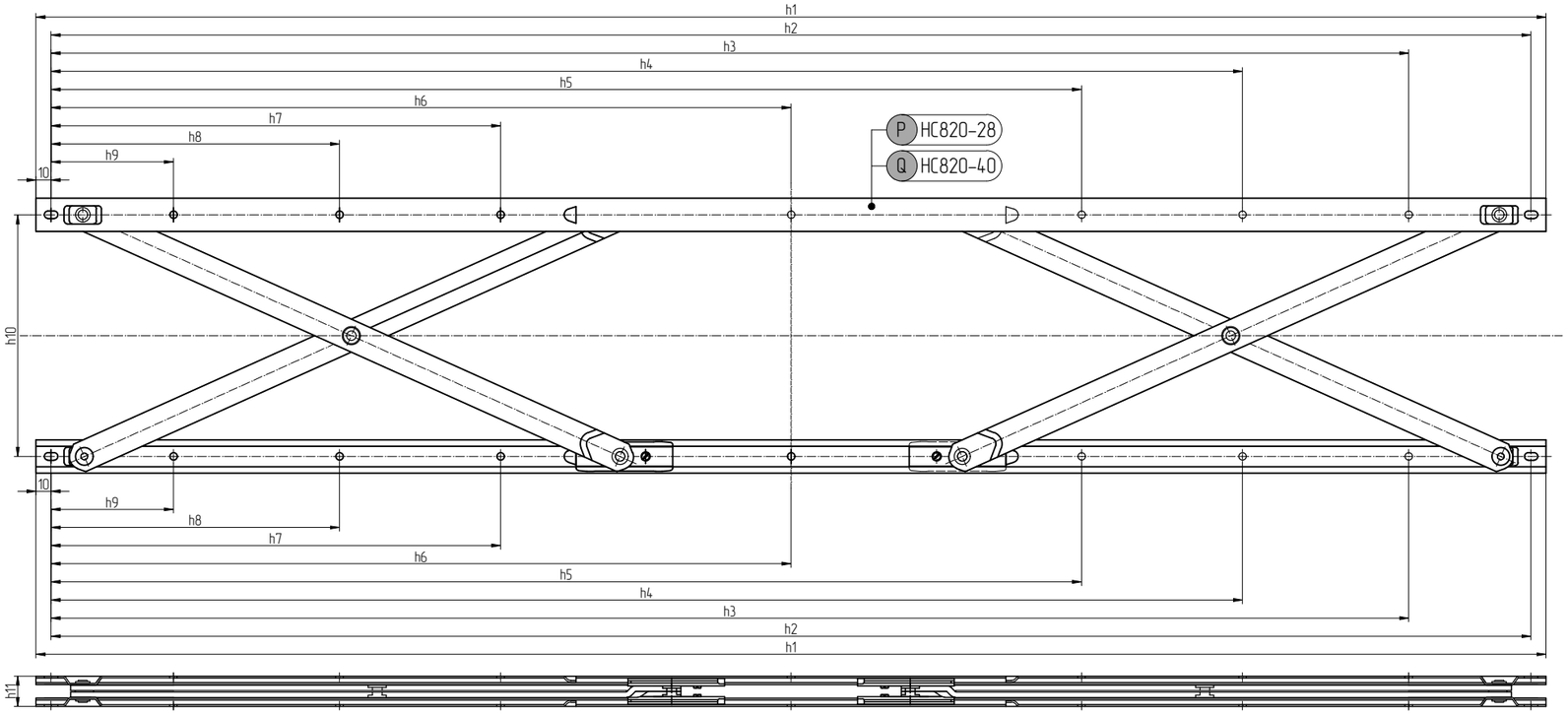

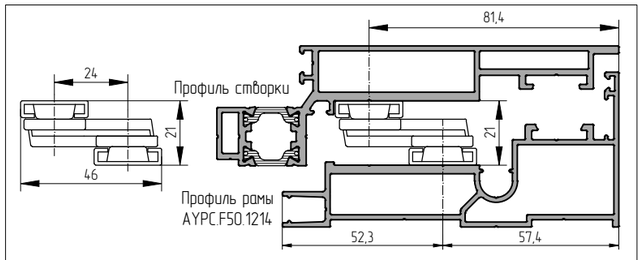

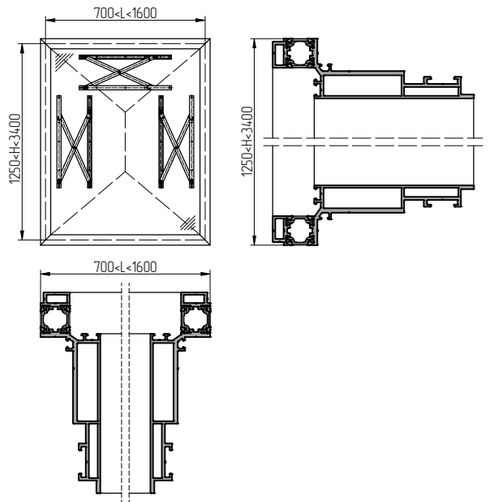

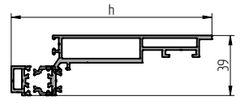

Профиль створки		h
AYPC.F50.1322		131
AYPC.F50.3.1323N	AYPC.F50.3.1323	143
AYPC.F50.3.1324N	AYPC.F50.3.1324	155
AYPC.F50.3.1325N	AYPC.F50.3.1325	167

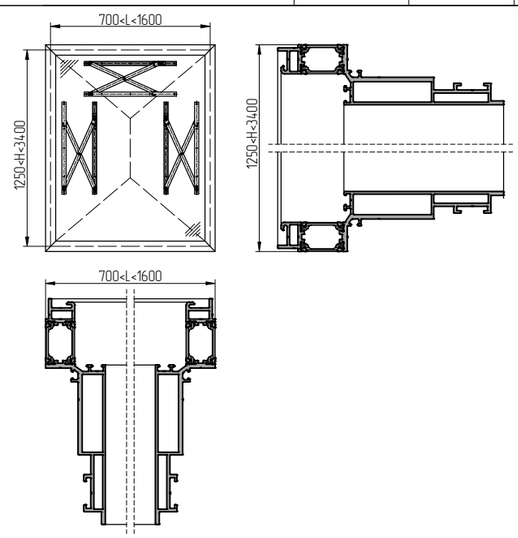

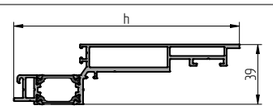

Профиль створки		h
AYPC.F50.1334		147.2
AYPC.F50.3.1335N	AYPC.F50.3.1335	159.2
AYPC.F50.3.1336N	AYPC.F50.3.1336	171.2
AYPC.F50.3.1337N	AYPC.F50.3.1337	183.2

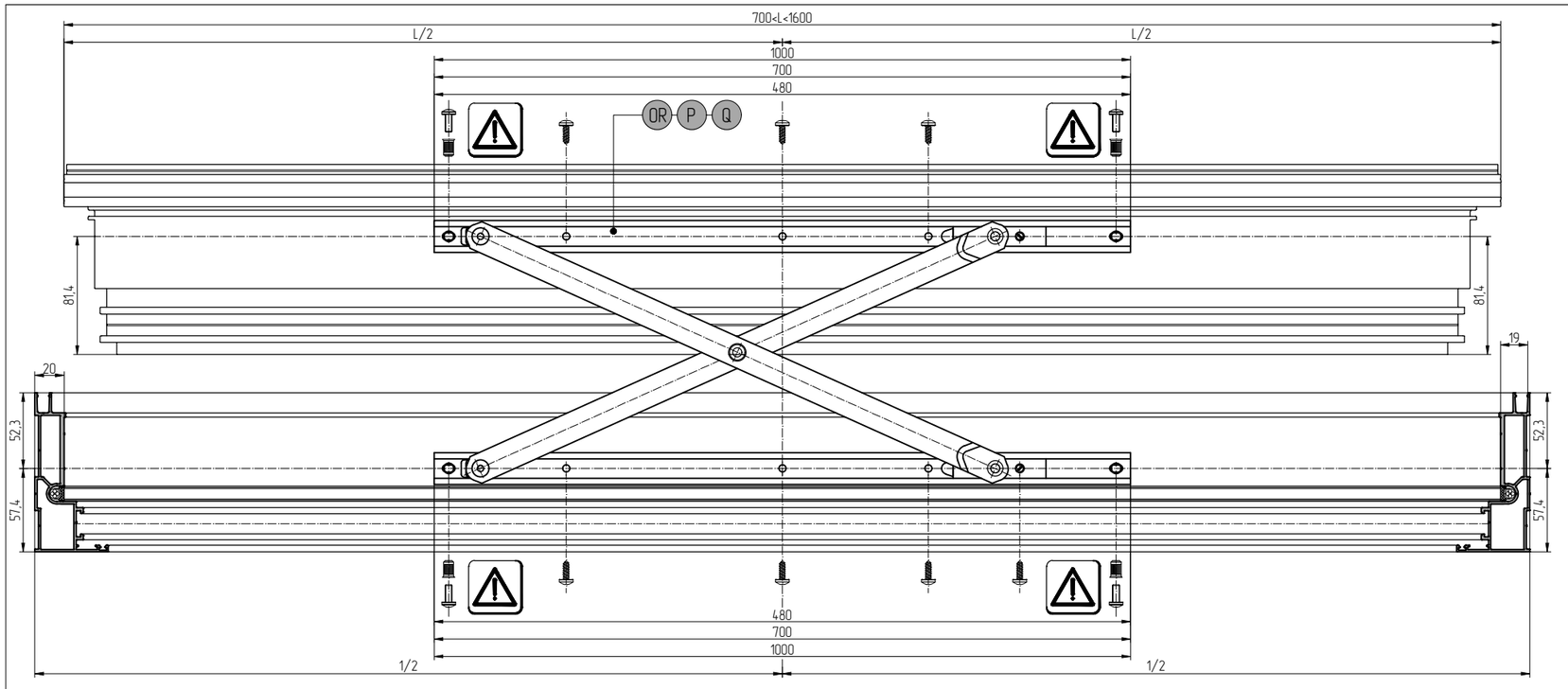

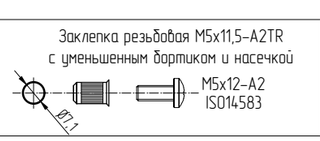

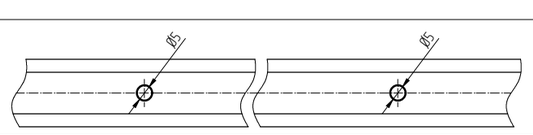

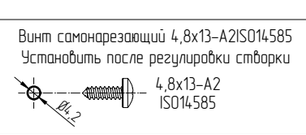

Профили

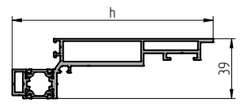

Профиль створки		h
AYPC.F50.1322		131
AYPC.F50.3.1323N	AYPC.F50.3.1323	143
AYPC.F50.3.1324N	AYPC.F50.3.1324	155
AYPC.F50.3.1325N	AYPC.F50.3.1325	167

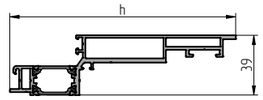

Профиль створки		h
AYPC.F50.1334		147.2
AYPC.F50.3.1335N	AYPC.F50.3.1335	159.2
AYPC.F50.3.1336N	AYPC.F50.3.1336	171.2
AYPC.F50.3.1337N	AYPC.F50.3.1337	183.2

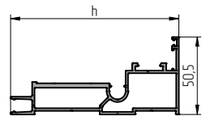

Профиль рамы	h
AYPC.F50.1214	109.7

Параллельно-отстойное

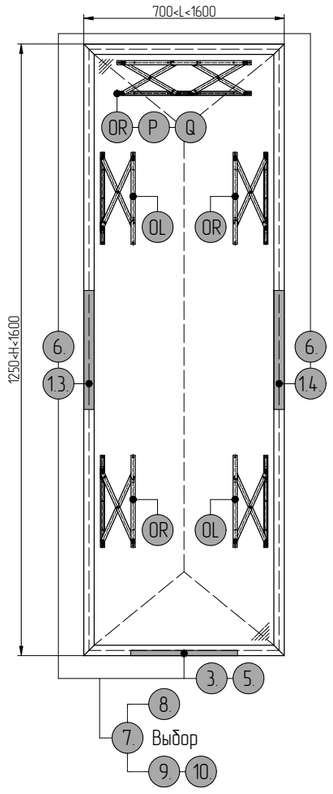

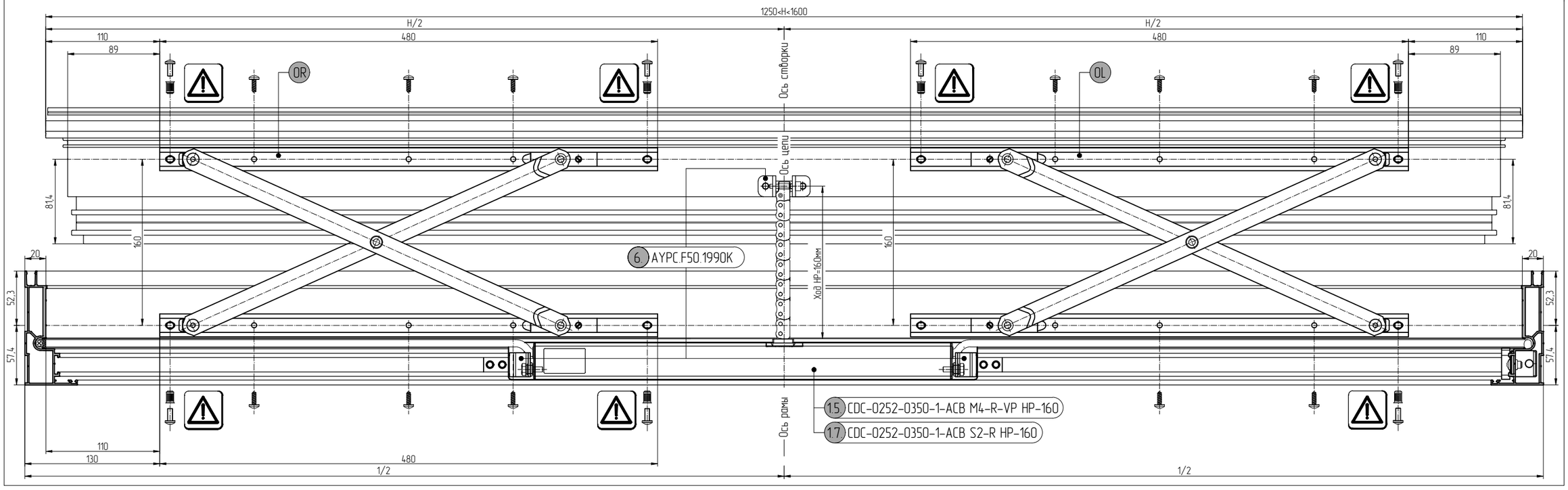

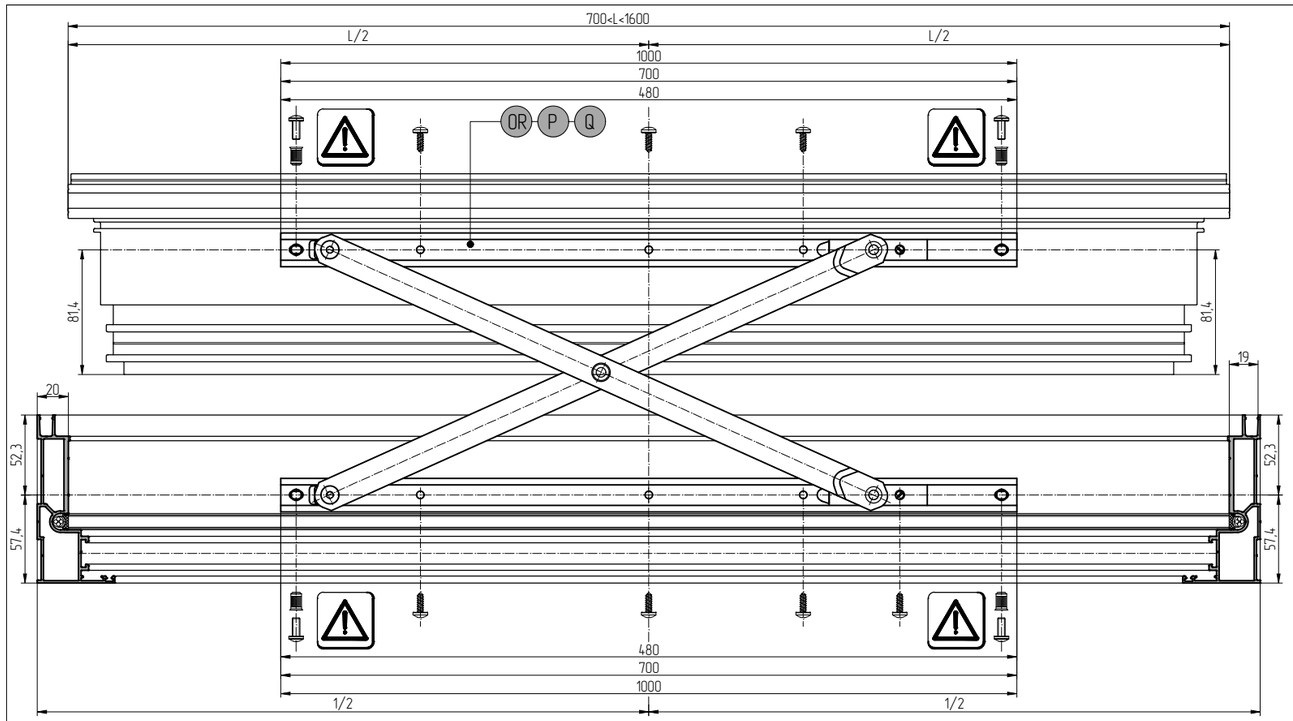

Профили

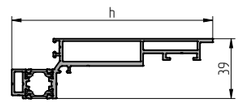

Профиль створки		h
AYPC.F50.1322		131
AYPC.F50.3.1323N	AYPC.F50.3.1323	143
AYPC.F50.3.1324N	AYPC.F50.3.1324	155
AYPC.F50.3.1325N	AYPC.F50.3.1325	167

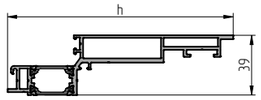

Профиль створки		h
AYPC.F50.1334		147.2
AYPC.F50.3.1335N	AYPC.F50.3.1335	159.2
AYPC.F50.3.1336N	AYPC.F50.3.1336	171.2
AYPC.F50.3.1337N	AYPC.F50.3.1337	183.2

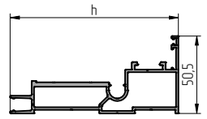

Профиль рамы	h
AYPC.F50.1214	109.7

Параллельно-отстоящее

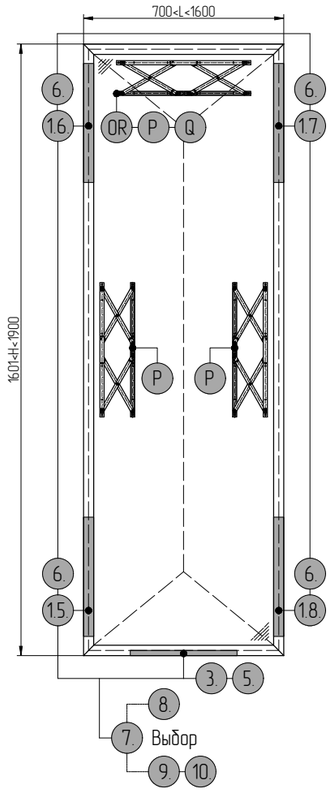

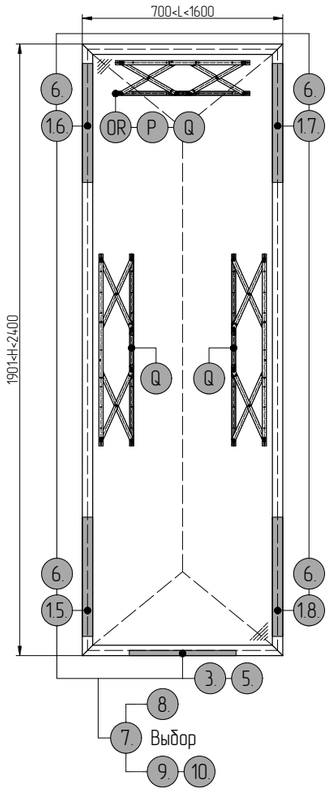

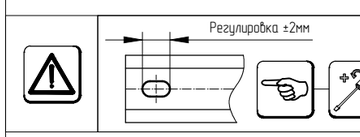

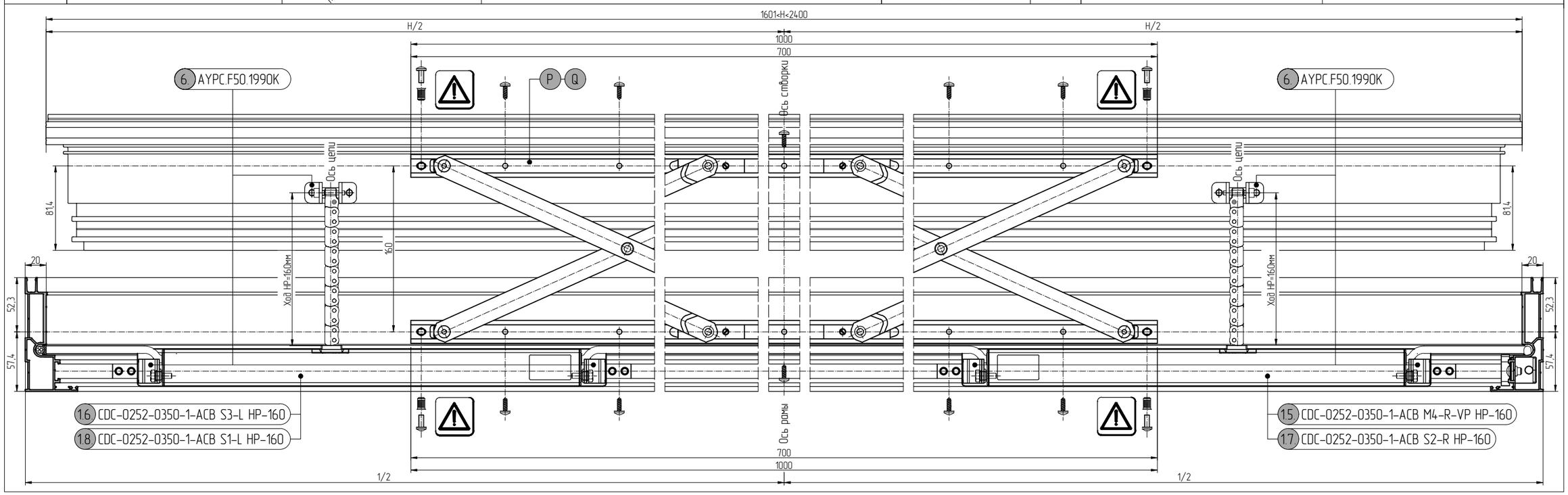

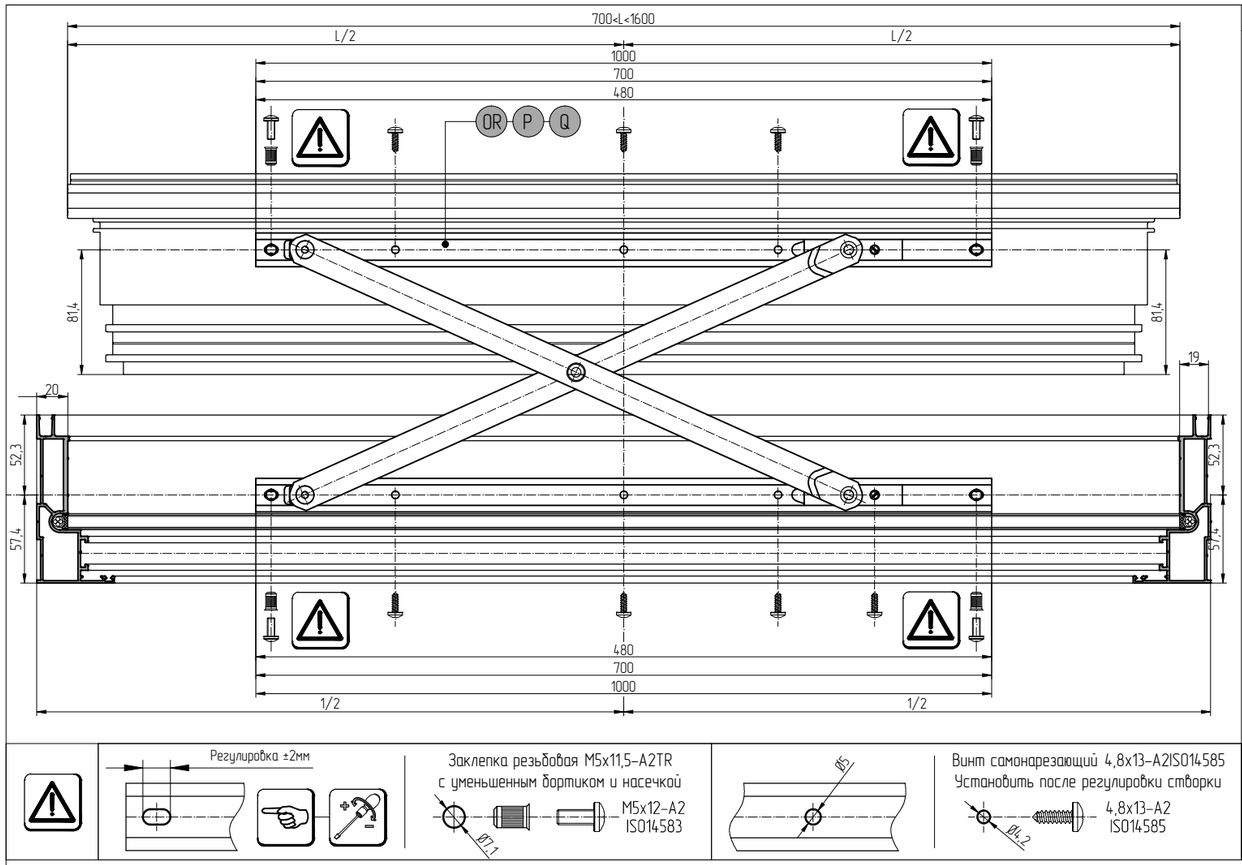
700<L<1600
L/2
L/2
1000
700
480
OR
P
Q
81,4
81,4
19
20
52,3
52,3
57,4
57,4
480
700
1000
1/2
1/2

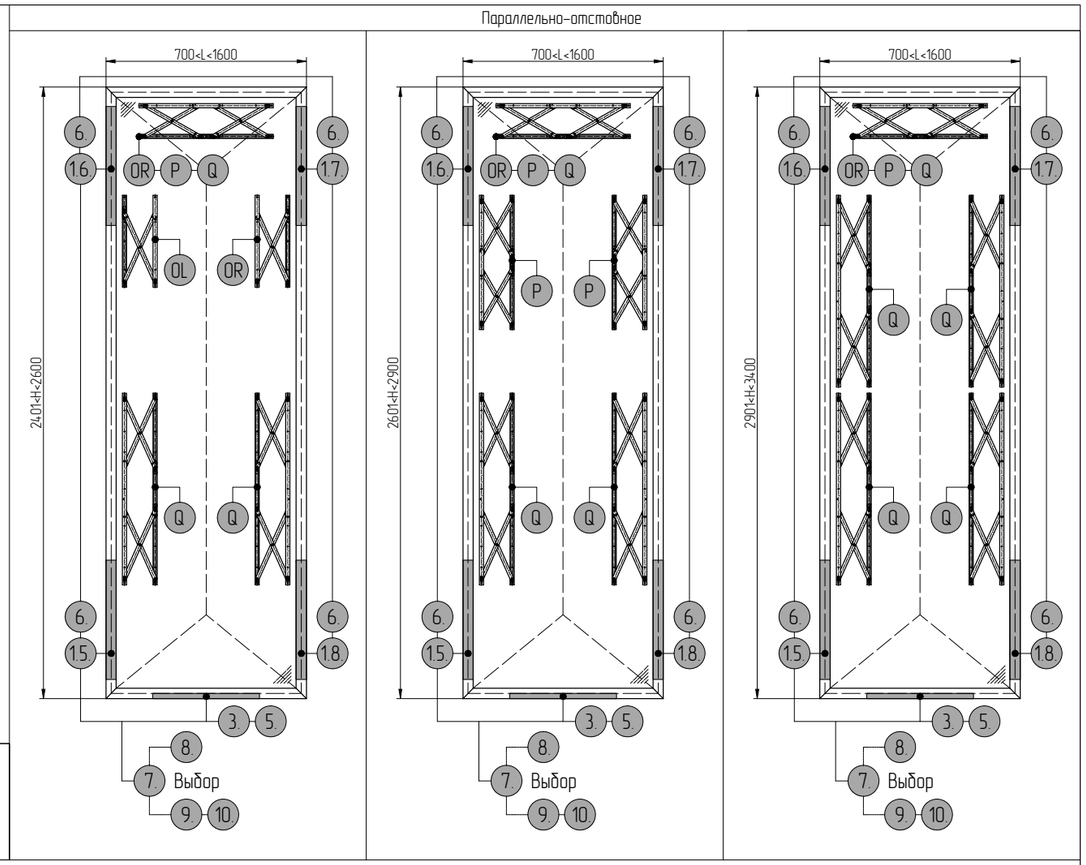
Параллельно-отстоящее
700<L<1600
2401<H<2600
2601<H<2900
2901<H<3400
6
16
OR
P
Q
17
OL
15
18
3
5
8
7
Выбор
9
10

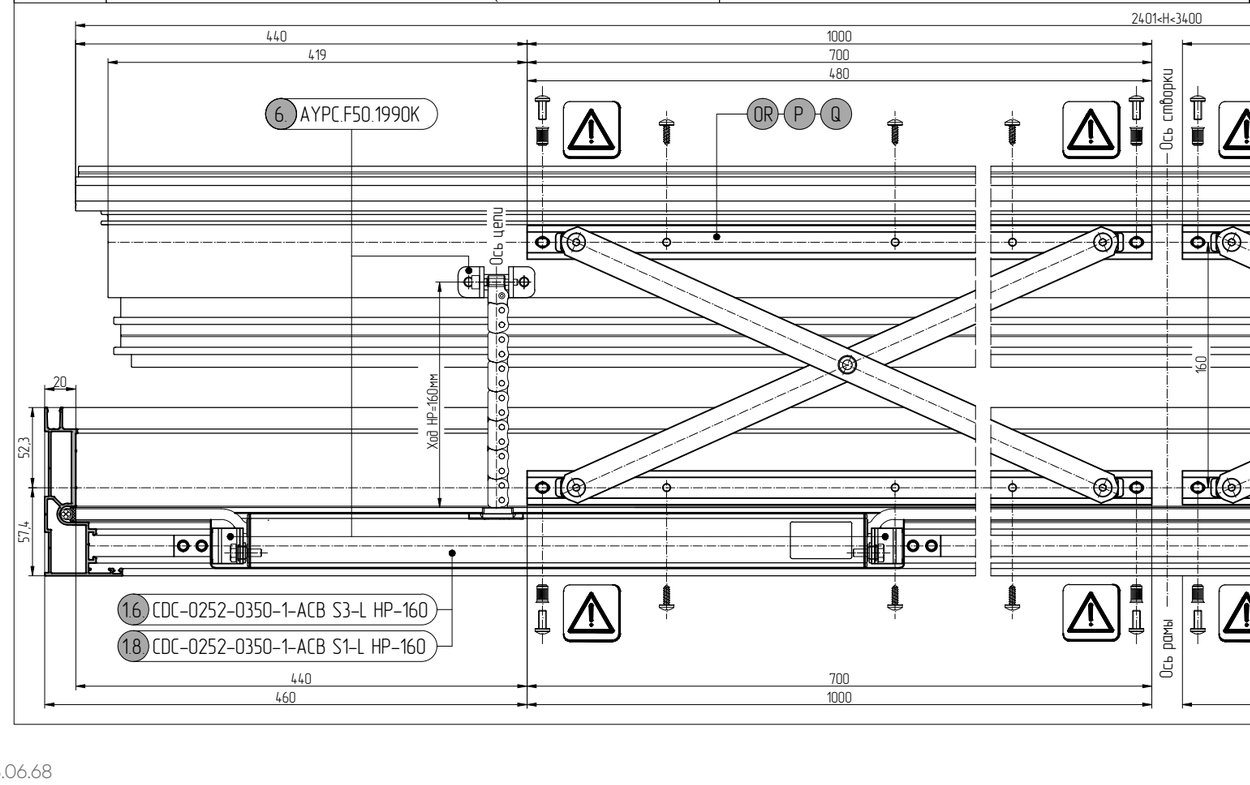
Регулировка ±2мм
Заклепка резьбовая M5x11,5-A2TR
с уменьшенным бортиком и насечкой
M5x12-A2
ISO14583
Ø7,1
Ø5
Винт самонарезающий 4,8x13-A2ISO14585
Установить после регулировки створки
4,8x13-A2
ISO14585
Ø4,2

2401<H<3400
440
419
1000
700
480
6 AYPC.F50.1990K
OR
P
Q
Ось створки
Ось цепи
Ход HP=160мм
160
81,4
20
52,3
57,4
16 CDC-0252-0350-1-ACB S3-L HP-160
18 CDC-0252-0350-1-ACB S1-L HP-160
15 CDC-0252-0350-1-ACB M4-R-VP HP-160
17 CDC-0252-0350-1-ACB S2-R HP-160
Ось рамы
460
1000

АЛЮТЕХ
ПРОФИЛЬНЫЕ СИСТЕМЫ

Масса створки	Высота створки		Ширина створки	Угол открывания	
Max	Min	Max	Min–Max	Из плоскости	
120 кг	1250 мм	1600 мм	700–1600 мм	HP=160 мм	Угол открывания зависит от длины цепи автоматического привода и может быть увеличенная или уменьшенная в зависимости от требовань

Автоматический привод и кронштейны: 1.3, 6., 1.4, 6., 3., 5.

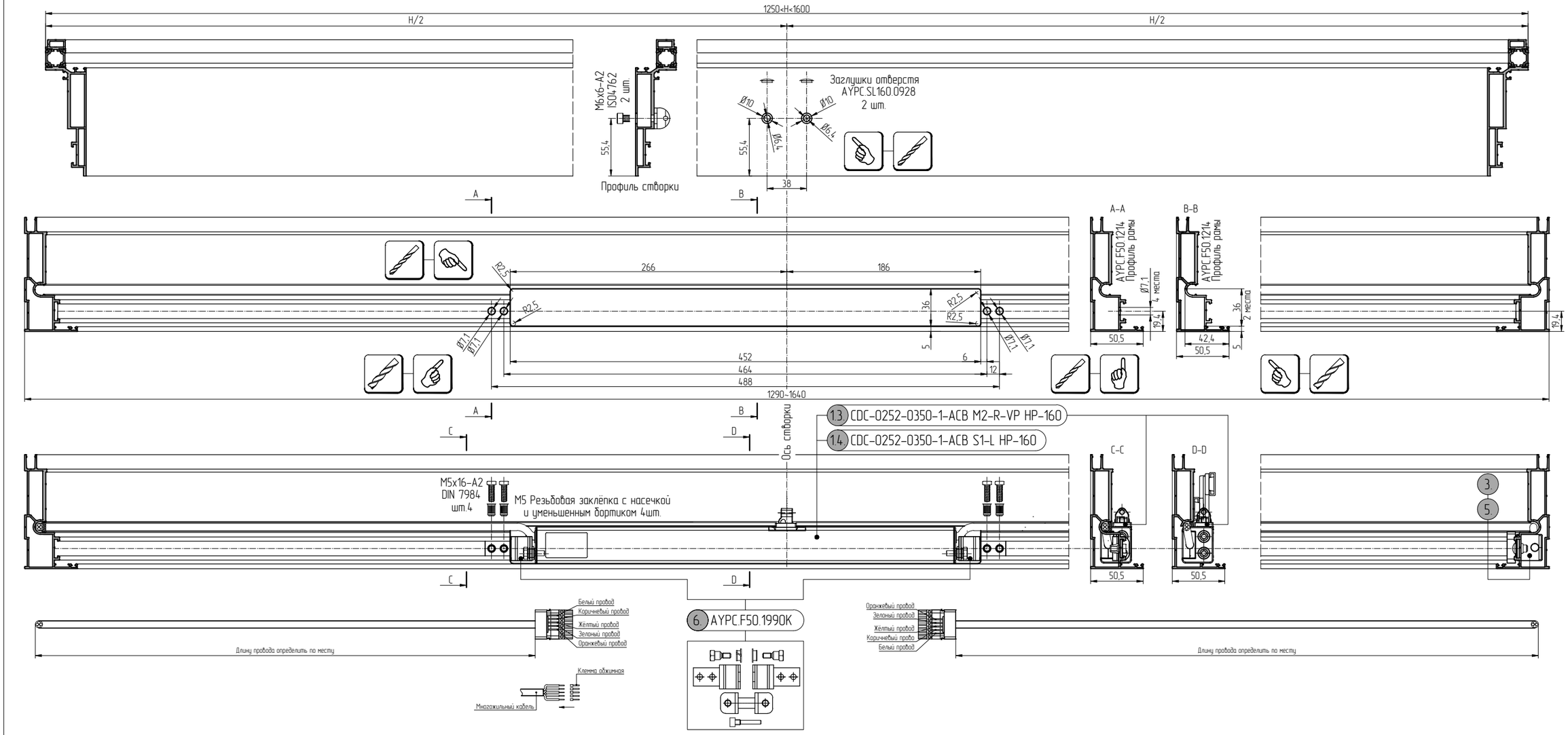

Масса створки	Высота створки		Ширина створки		Угол открывания	
Max	Min	Max		Min–Max	Из плоскости	
			15. 6. 16. 6. 17. 6. 18. 6. 3. 5.		HP=160 мм	Угол открывания зависит от длины цепи автоматического привода и может быть увеличенная или уменьшенная в зависимости от требовань
90 кг	1601 мм	1900 мм		700–1600 мм		
120 кг	1901 мм	2400 мм		700–1600 мм		
180 кг	2401 мм	2600 мм		700–1600 мм		
210 кг	2601 мм	2900 мм		700–1600 мм		
240 кг	2901 мм	3400 мм		700–1600 мм		

Автоматический привод и кронштейны

Параллельно-отстойное

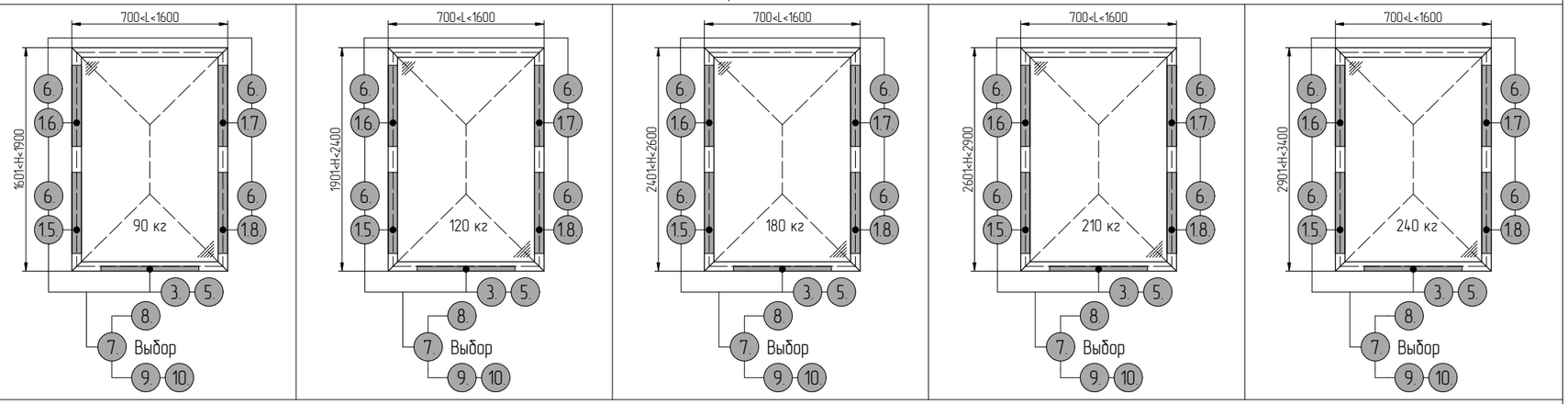

Профиль створки	h	Профиль створки	h
AYPC.F50.1322	131	AYPC.F50.1334	147.2
AYPC.F50.3.1323N AYPC.F50.3.1323	143	AYPC.F50.3.1335N AYPC.F50.3.1335	159.2
AYPC.F50.3.1324N AYPC.F50.3.1324	155	AYPC.F50.3.1336N AYPC.F50.3.1336	171.2
AYPC.F50.3.1325N AYPC.F50.3.1325	167	AYPC.F50.3.1337N AYPC.F50.3.1337	183.2

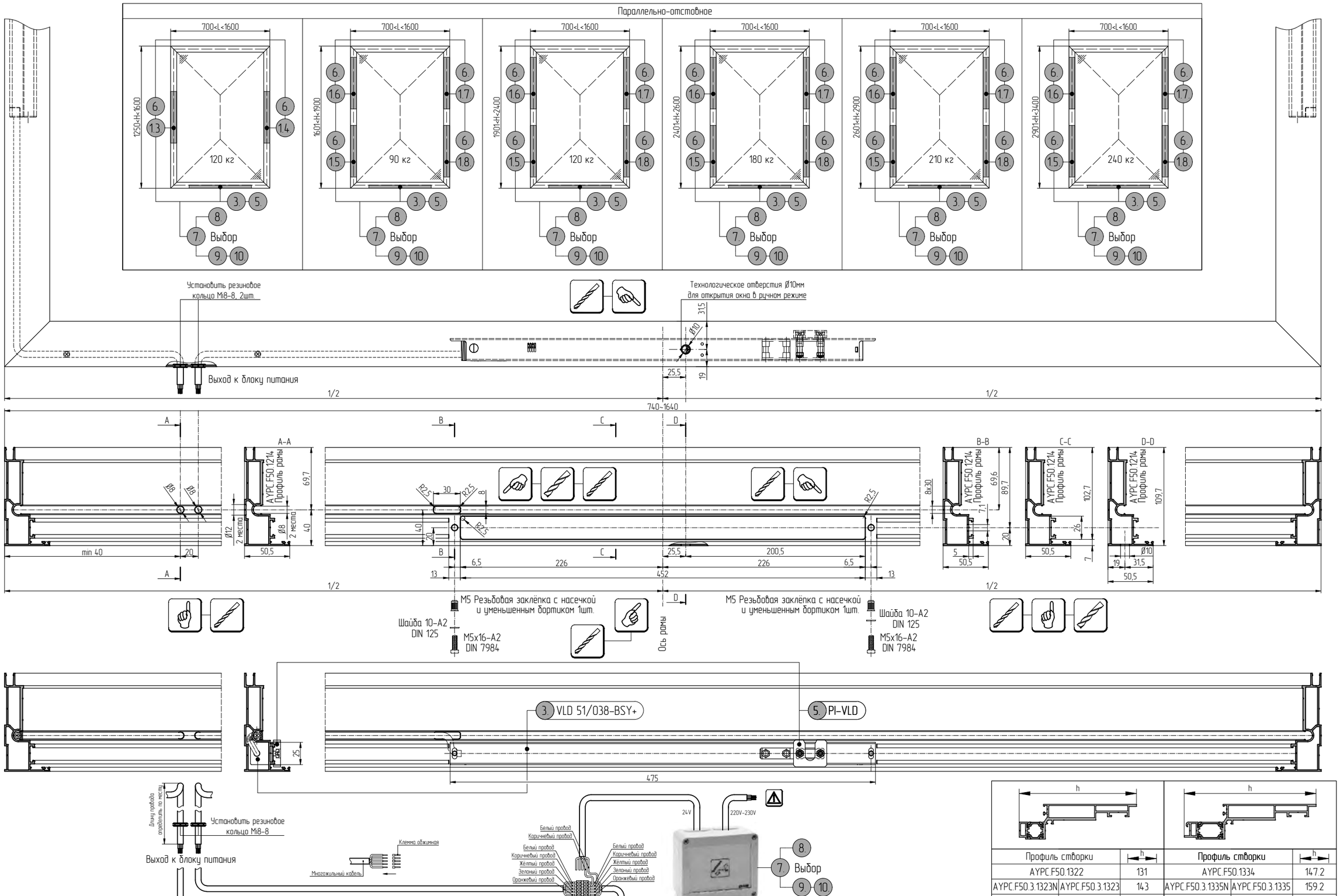

Профиль створки	h	Профиль створки	h
AYPC.F50.1322	131	AYPC.F50.1334	147.2
AYPC.F50.3.1323N AYPC.F50.3.1323	143	AYPC.F50.3.1335N AYPC.F50.3.1335	159.2
AYPC.F50.3.1324N AYPC.F50.3.1324	155	AYPC.F50.3.1336N AYPC.F50.3.1336	171.2
AYPC.F50.3.1325N AYPC.F50.3.1325	167	AYPC.F50.3.1337N AYPC.F50.3.1337	183.2

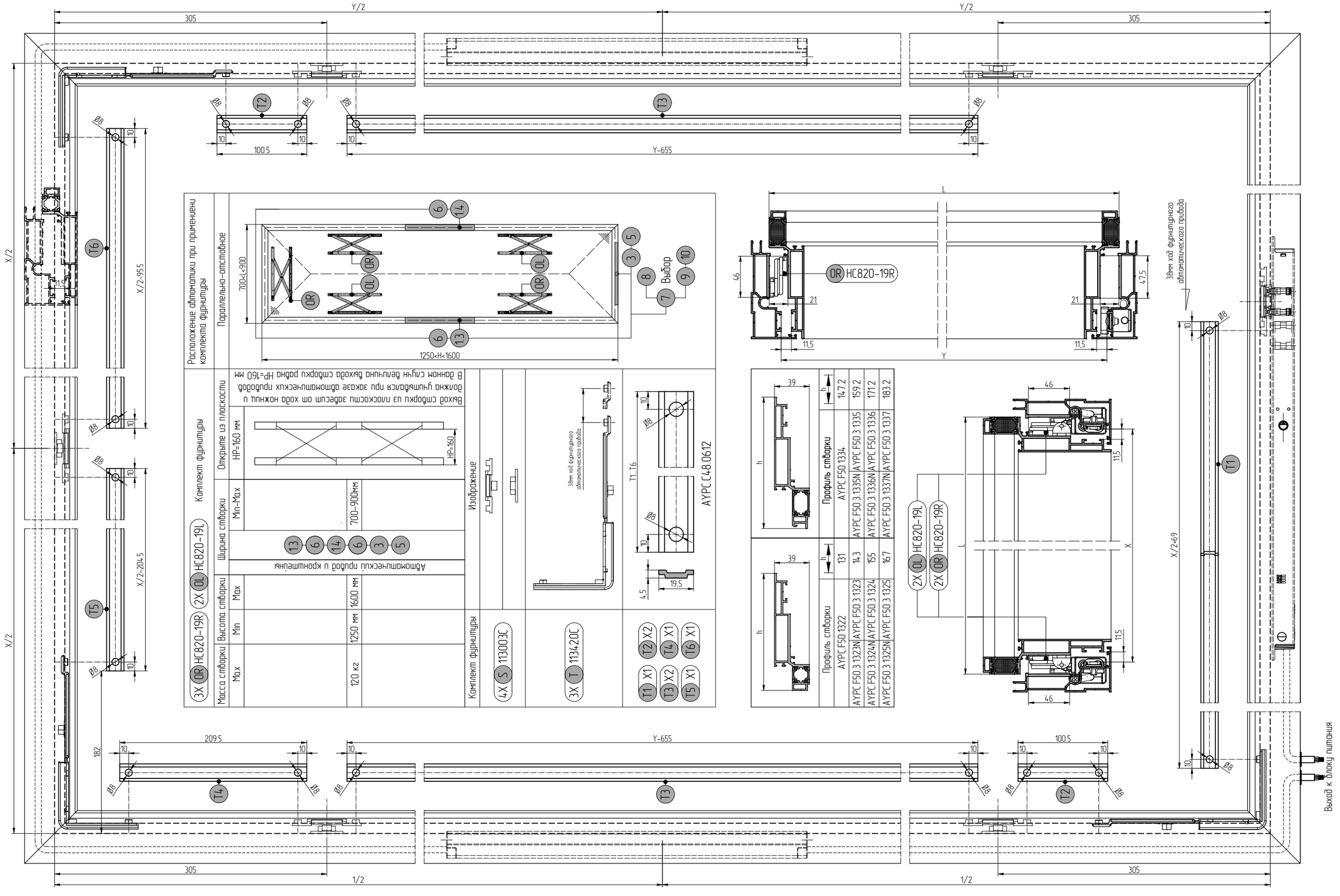
Y/2
305
Y-655
100.5
209.5
X/2
X/2-95.5
X/2-204.5
X/2-69
182
Выход к блоку питания
38мм ход фурнитурного автоматического привода
Расположение автоматики при применении комплекта фурнитуры
Параллельно-отстойное
700<L<900
1250<H<1600
Выбор
Комплект фурнитуры
Открытие из плоскости
Выход створки из плоскости задвигает от хода ножниц и должна учитываться при заказе автоматических приводов. В данном случае величина выхода створки равна HP=160 мм
HP=160
Масса створки
Высота створки
Ширина створки
Min-Max
Max
Min
Max
Автоматический привод и кронштейны
700-900мм
120 кг
1250 мм
1600 мм
Изображение
Комплект фурнитуры
4X S 113003C
3X T 113420C
T1 X1
T2 X2
T3 X2
T4 X1
T5 X1
T6 X1
AYPC.C48.0612
Профиль створки
AYPC.F50.1322
AYPC.F50.1323N
AYPC.F50.1324N
AYPC.F50.1325N
AYPC.F50.1334
AYPC.F50.1335N
AYPC.F50.1336N
AYPC.F50.1337N
AYPC.F50.1335
AYPC.F50.1336
AYPC.F50.1337
131
143
155
167
147.2
159.2
171.2
183.2
2X OL HC820-19L
2X OR HC820-19R
OR HC820-19R
1/2

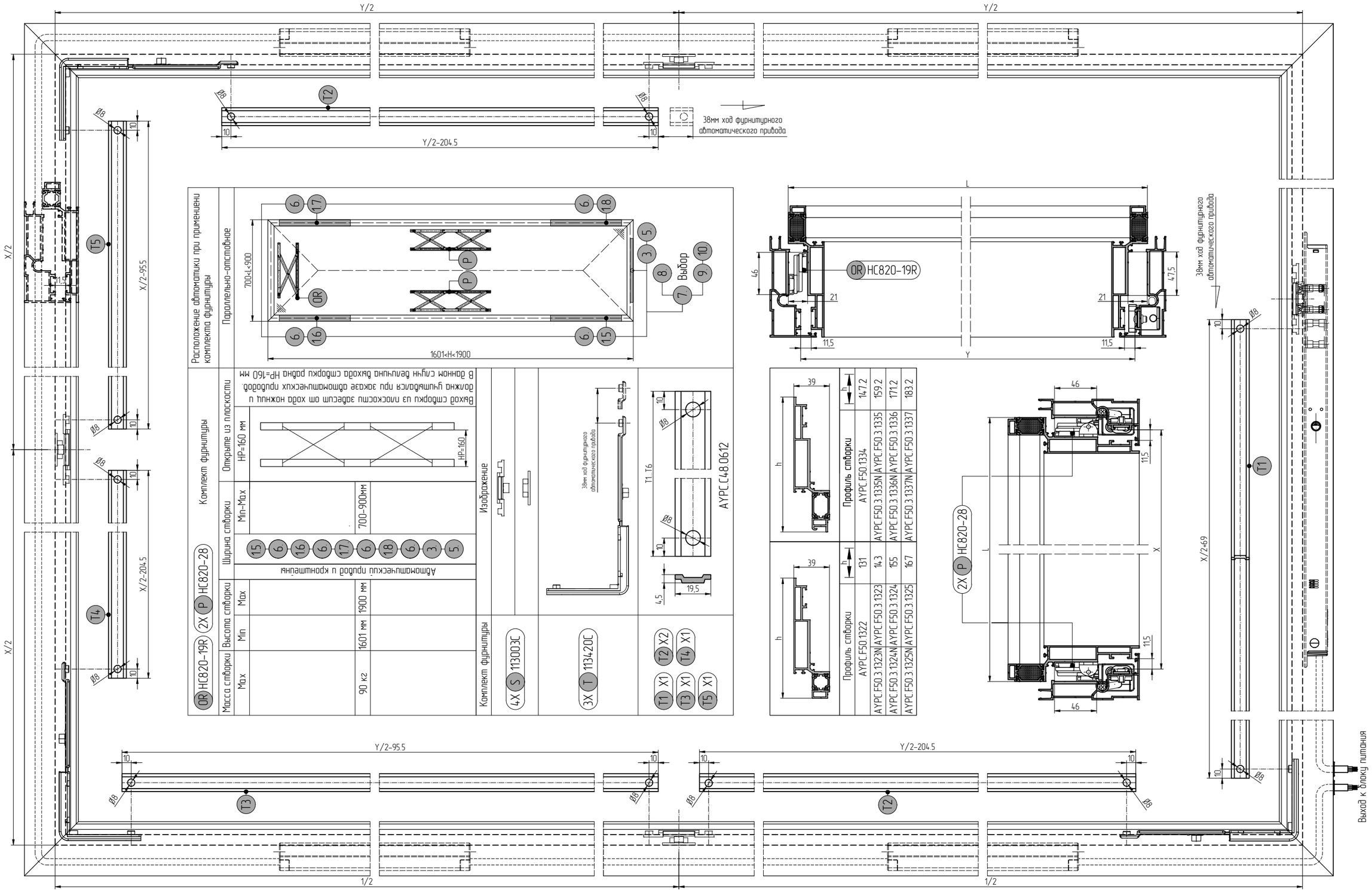
Y/2
Y/2-204.5
38мм ход фурнитурного автоматического привода
X/2
X/2-95.5
X/2-204.5
X/2-69
Y/2-95.5
Y/2-204.5
1/2
Выход к блоку питания
Расположение автоматики при применении комплекта фурнитуры
Параллельно-отстойное
700<L<900
1601<H<1900
Выбор
Комплект фурнитуры
Открытие из плоскости
HP=160 мм
Выход створки из плоскости завесит от хода ножниц и должна учитываться при заказе автоматических приводов. В данном случае величина выхода створки равна HP=160 мм
Масса створки
Высота створки
Ширина створки
Min-Max
Автоматический привод и кронштейны
Max
Min
Max
90 кг
1601 мм
1900 мм
700-900мм
Изображение
Комплект фурнитуры
4X S 113003C
3X T 113420C
T1 X1
T2 X2
T3 X1
T4 X1
T5 X1
AYPC.C48.0612
Профиль створки
AYPC.F50.1322
AYPC.F50.1323N
AYPC.F50.3.1323
AYPC.F50.3.1324N
AYPC.F50.3.1324
AYPC.F50.3.1325N
AYPC.F50.3.1325
131
143
155
167
AYPC.F50.1334
AYPC.F50.3.1335N
AYPC.F50.3.1335
AYPC.F50.3.1336N
AYPC.F50.3.1336
AYPC.F50.3.1337N
AYPC.F50.3.1337
147.2
159.2
171.2
183.2
2X P HC820-28
OR HC820-19R
38мм ход фурнитурного автоматического привода

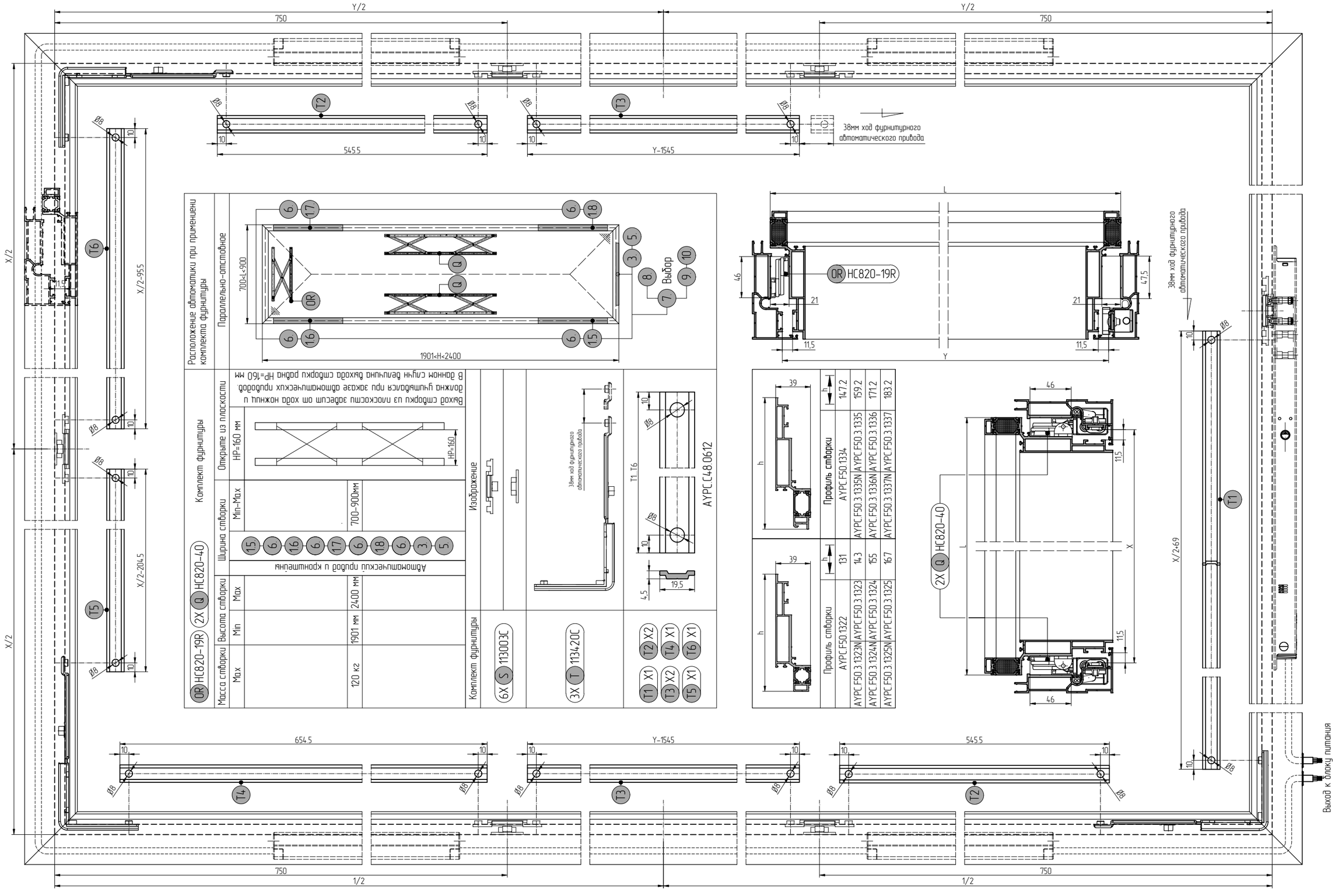
Y/2
750
X/2
X/2-95.5
X/2-204.5
X/2+69
Y-1545
545.5
654.5
38мм ход фурнитурного автоматического привода
Выход к блоку питания
Расположение автоматики при применении комплекта фурнитуры
Параллельно-отстойное
700<L<900
1901<H<2400
Выбор
Комплект фурнитуры
Масса створки
Высота створки
Ширина створки
Открытие из плоскости
Min-Max
Max
Min
700-900мм
120 кг
1901 мм
2400 мм
Автоматический привод и кронштейны
HP=160 мм
Выход створки из плоскости задвигает от хода ножниц и должна учитываться при заказе автоматических приводов. В данном случае величина выхода створки равна HP=160 мм
Изображение
6X S 113003C
3X T 113420C
T1 X1
T2 X2
T3 X2
T4 X1
T5 X1
T6 X1
AYPC.C48.0612
OR HC820-19R
2X Q HC820-40
Профиль створки
AYPC.F50.1322
AYPC.F50.1323N
AYPC.F50.1324N
AYPC.F50.1325N
AYPC.F50.1334
AYPC.F50.3.1335N
AYPC.F50.3.1336N
AYPC.F50.3.1337N
AYPC.F50.3.1335
AYPC.F50.3.1336
AYPC.F50.3.1337
131
143
155
167
147.2
159.2
171.2
183.2

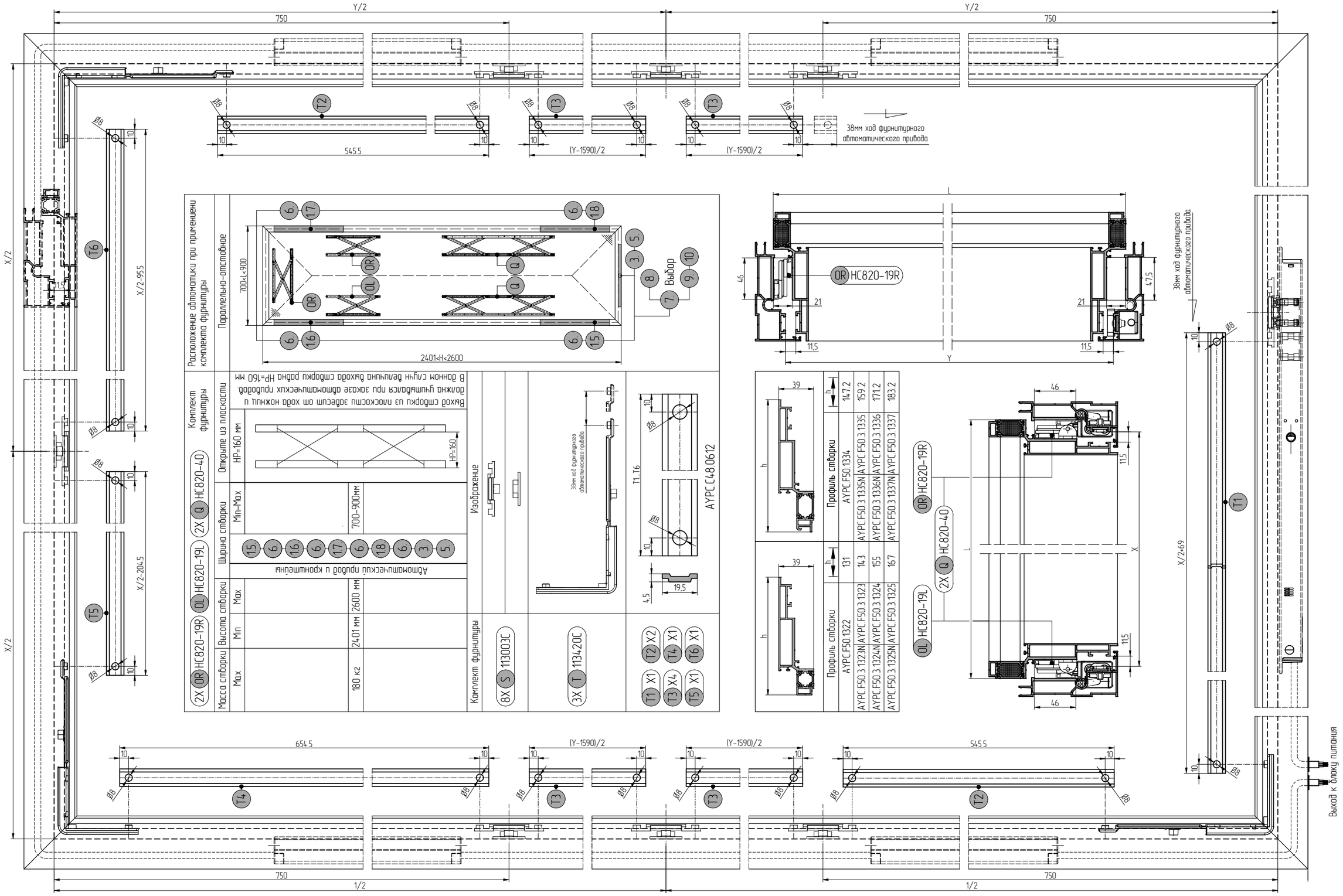
Y/2
750
545.5
(Y-1590)/2
38мм ход фурнитурного автоматического привода
X/2
X/2-95.5
X/2-204.5
X/2+69
654.5
1/2
Выход к блоку питания
Расположение автоматики при применении комплекта фурнитуры
Параллельно-отстойное
700<L<900
2401<H<2600
Выбор
Комплект фурнитуры
Открытие из плоскости
HP=160 мм
Выход створки из плоскости забесит от хода ножниц и должна учитывался при заказе автоматических приводов. В данном случае величина выхода створки равна HP=160 мм
Ширина створки
Min-Max
700-900мм
Автоматический привод и кронштейны
Высота створки
Min
Max
2401 мм
2600 мм
Масса створки
180 кг
Изображение
Комплект фурнитуры
8X S 113003C
3X T 113420C
T1 X1
T2 X2
T3 X4
T4 X1
T5 X1
T6 X1
AYPC.C48.0612
Профиль створки
AYPC.F50.1322
AYPC.F50.1323N
AYPC.F50.1324N
AYPC.F50.1325N
131
143
155
167
AYPC.F50.1334
AYPC.F50.3.1335N
AYPC.F50.3.1336N
AYPC.F50.3.1337N
147.2
159.2
171.2
183.2
OR HC820-19R
OL HC820-19L
2X Q HC820-40
HC820-19R
HC820-19L
HC820-40
Y
L
X

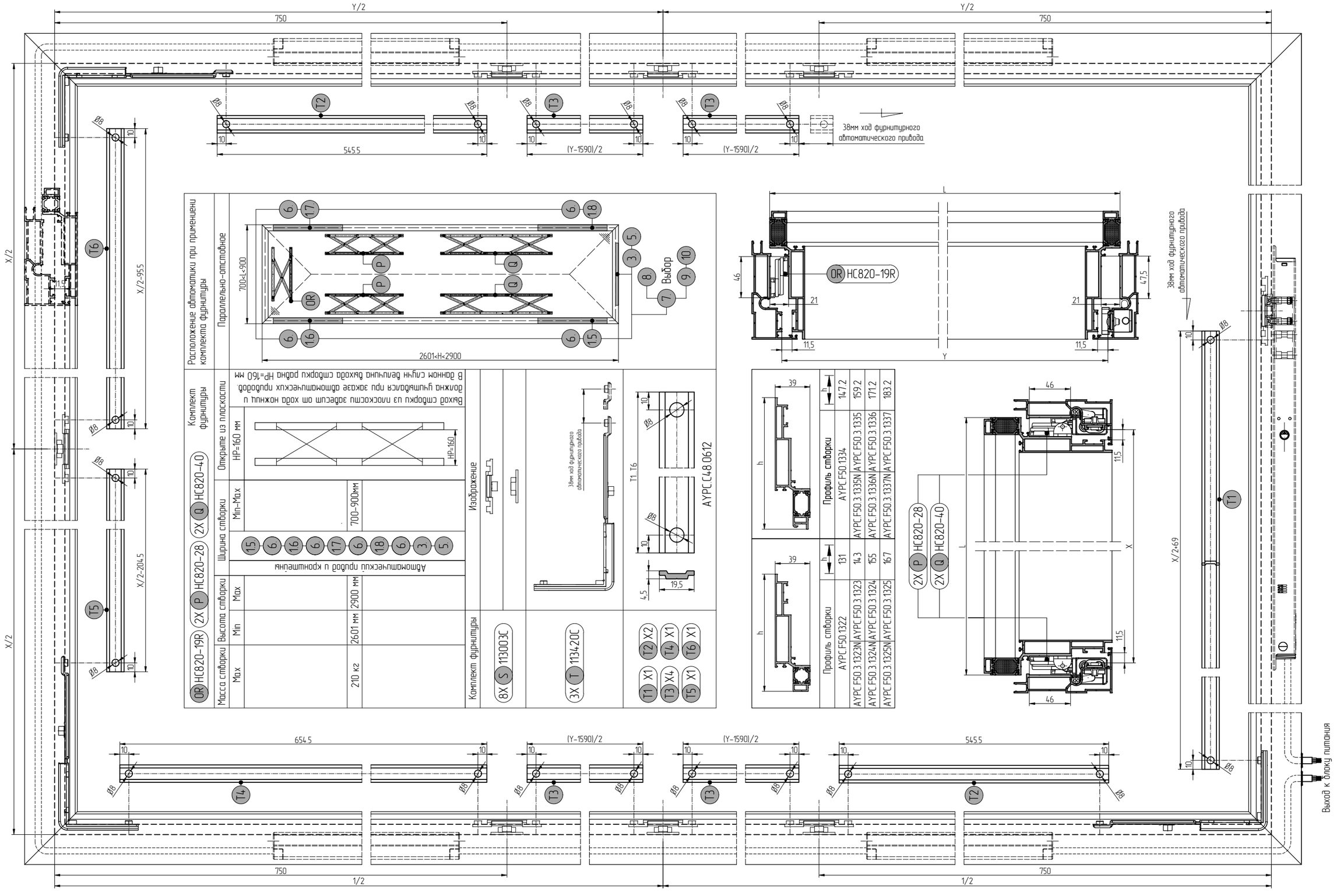
Y/2
750
X/2
X/2-95.5
X/2-204.5
X/2+69
Ø8
T1
T2
T3
T4
T5
T6
545.5
(Y-1590)/2
38мм ход фурнитурного автоматического привода
654.5
Выход к блоку питания
L
Y
OR HC820-19R
2X P HC820-28
2X Q HC820-40
Расположение автоматики при применении комплекта фурнитуры
Параллельно-отстойное
700<L<900
2601<H<2900
Выбор
Комплект фурнитуры
Открыте из плоскости
HP=160 мм
Выход створки из плоскости задвигает от хода ножниц и должна учитываться при заказе автоматических приводов. В данном случае величина выхода створки равна HP=160 мм
Масса створки
Высота створки
Ширина створки
Min-Max
700-900мм
Автоматический привод и кронштейны
Max
Min
210 кг
2601 мм
2900 мм
Изображение
Комплект фурнитуры
8X S 113003C
3X T 113420C
T1 X1
T2 X2
T3 X4
T4 X1
T5 X1
T6 X1
AYPC.C48.0612
Профиль створки
AYPC.F50.1322
AYPC.F50.1323N
AYPC.F50.1324N
AYPC.F50.1325N
AYPC.F50.1334
AYPC.F50.3.1335N
AYPC.F50.3.1336N
AYPC.F50.3.1337N
AYPC.F50.3.1335
AYPC.F50.3.1336
AYPC.F50.3.1337
147.2
159.2
171.2
183.2
39
46
47.5
11.5
21
19.5
4.5
h
X
L

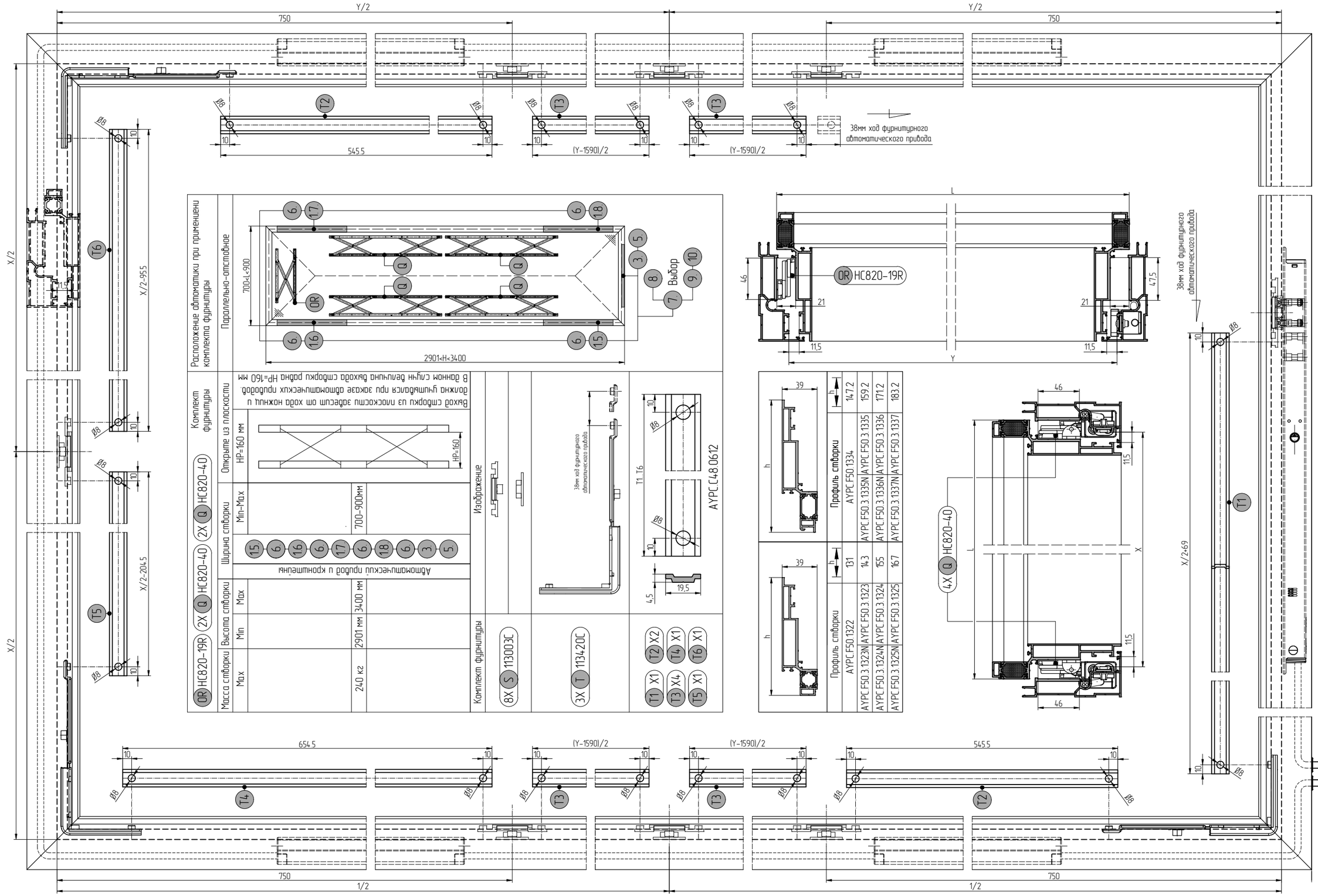
Y/2
750
Ø8
10
T2
T3
545.5
(Y-1590)/2
38мм ход фурнитурного автоматического привода
X/2
T6
11.5
X/2-95.5
X/2-204.5
T5
T4
654.5
1/2
Выход к блоку питания
Расположение автоматики при применении комплекта фурнитуры
Параллельно-опосредованное
700<L<900
2901<H<3400
Выбор
Комплект фурнитуры
Масса створки
Высота створки
Ширина створки
Изображение
Комплект фурнитуры
OR HC820-19R
2X Q HC820-40
Max
Min
Max
Min-Max
240 кг
2901 мм
3400 мм
700-900мм
Атмосферный прибор и крепежные
15 6 16 6 17 6 18 6 3 5
8X S 113003C
3X T 113420C
T1 X1
T3 X4
T2 X2
T4 X1
T6 X1
T5 X1
AYPC C48 0612
T1, T6
19.5
4.5
Открытие из плоскости
HP=160 мм
HP=160
Выход стяжки из плоскости задействи от ходо ножных и должна учитываться при заказе автоматических приводов в данном случи величина выхода стяжки равна HP=160 мм
L
OR HC820-19R
46
21
11.5
Y
4.75
4X Q HC820-40
T1
X/2+69
Профиль створки
AYPC F50 1322
AYPC F50 1323N
AYPC F50 1323
AYPC F50 1324N
AYPC F50 1324
AYPC F50 1325N
AYPC F50 1325
Профиль створки
AYPC F50 1334
AYPC F50 3 1335N
AYPC F50 3 1335
AYPC F50 3 1336N
AYPC F50 3 1336
AYPC F50 3 1337N
AYPC F50 3 1337
h
131
143
155
167
147.2
159.2
171.2
183.2

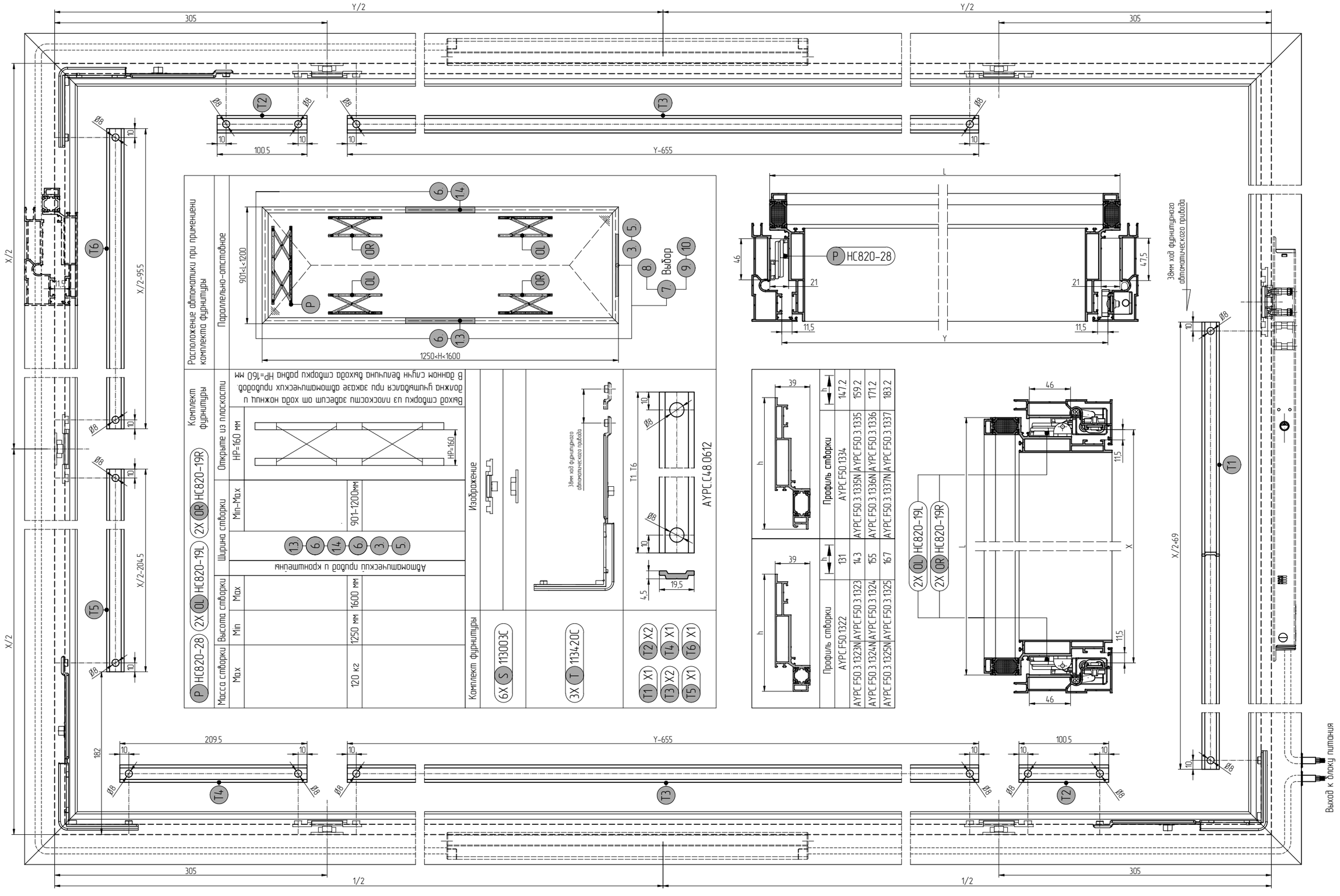
Y/2
305
Y-655
100.5
209.5
X/2
X/2-95.5
X/2-204.5
X/2-69
182
Выход к блоку питания
38мм ход фурнитурного автоматического привода
Расположение автоматики при применении комплекта фурнитуры
Параллельно-отстойное
901<L<1200
1250<H<1600
Выбор
Комплект фурнитуры
Открыте из плоскости
Выход створки из плоскости задвигает от хода ножниц и должна учитываться при заказе автоматических приводов. В данном случае величина выхода створки равна HP=160 мм
HP=160
Масса створки
Высота створки
Ширина створки
Min-Max
901-1200мм
Автоматический привод и кронштейны
Max
Min
120 кг
1250 мм
1600 мм
Изображение
Комплект фурнитуры
6X S 113003C
3X T 113420C
T1 X1
T3 X2
T5 X1
T2 X2
T4 X1
T6 X1
AYPC.C48.0612
Профиль створки
AYPC.F50.1322
AYPC.F50.1323N
AYPC.F50.1324N
AYPC.F50.1325N
131
143
155
167
AYPC.F50.1334
AYPC.F50.3.1335N
AYPC.F50.3.1336N
AYPC.F50.3.1337N
147.2
159.2
171.2
183.2
HC820-28
2X OL HC820-19L
2X OR HC820-19R
1/2

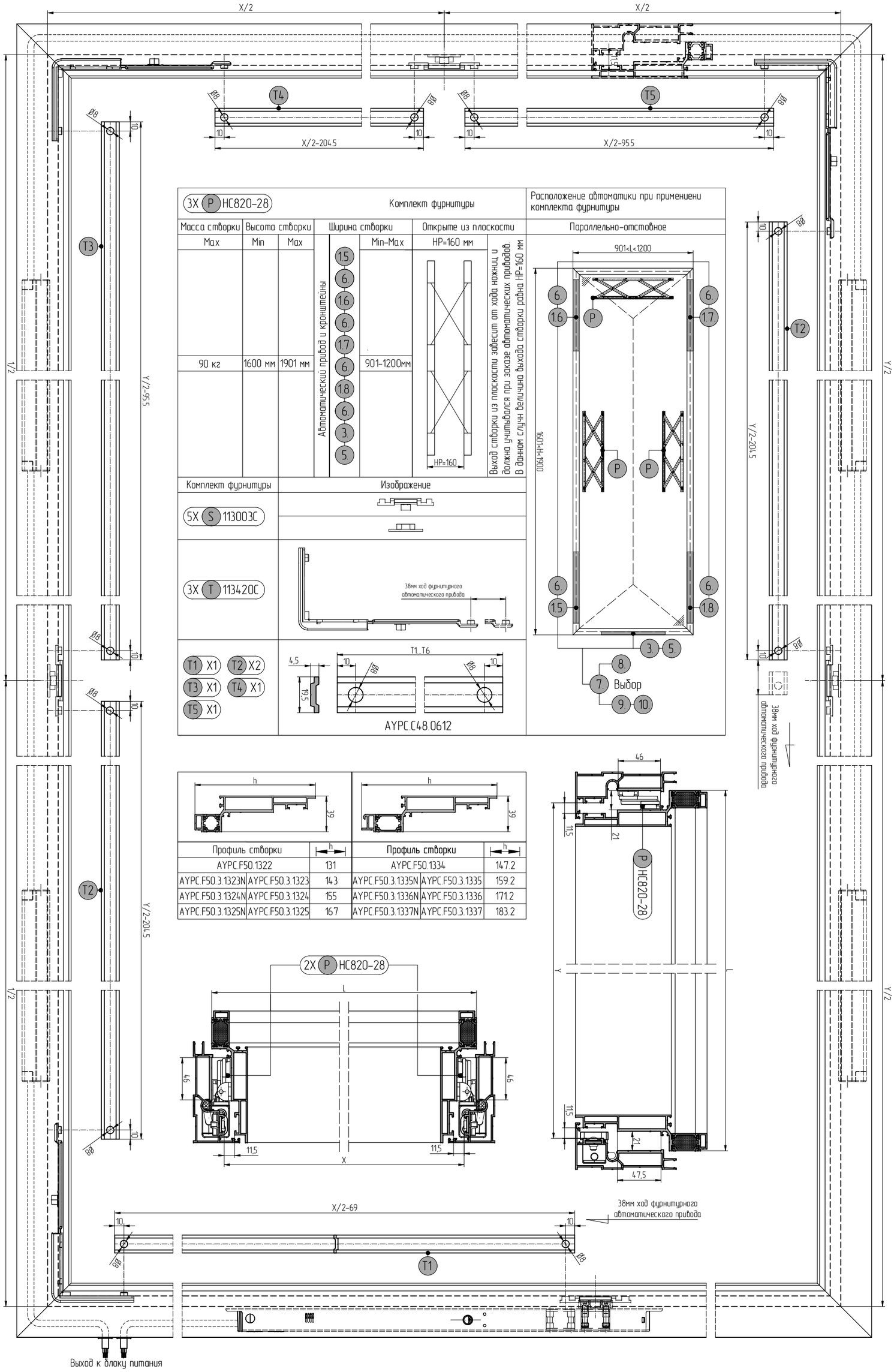
X/2
X/2
T4
T5
X/2-204.5
X/2-95.5
T3
T2
T1
Y/2-95.5
Y/2-204.5
Y/2
1/2
3X P HC820-28
Комплект фурнитуры
Масса створки
Высота створки
Ширина створки
Открыте из плоскости
Max
Min
Max
Min-Max
HP=160 мм
90 кг
1600 мм
1901 мм
901-1200мм
Автоматический привод и кронштейны
15
6
16
6
17
6
18
6
3
5
HP=160
Выход створки из плоскости завесит от хода ножниц и должна учитываться при заказе автоматических приводов. В данном случи величина выхода створки равна HP=160 мм
Расположение автоматики при применении комплекта фурнитуры
Параллельно-отстоявное
901<L<1200
1601<H<1901
P
6
16
17
15
18
3
5
8
7
Выбор
9
10
Комплект фурнитуры
Изображение
5X S 113003C
3X T 113420C
38мм ход фурнитурного автоматического привода
T1 X1
T2 X2
T3 X1
T4 X1
T5 X1
T1..T6
4,5
19,5
AYPC.C48.0612
h
39
Профиль створки
AYPC.F50.1322
131
AYPC.F50.3.1323N
AYPC.F50.3.1323
143
AYPC.F50.3.1324N
AYPC.F50.3.1324
155
AYPC.F50.3.1325N
AYPC.F50.3.1325
167
AYPC.F50.1334
147.2
AYPC.F50.3.1335N
AYPC.F50.3.1335
159.2
AYPC.F50.3.1336N
AYPC.F50.3.1336
171.2
AYPC.F50.3.1337N
AYPC.F50.3.1337
183.2
2X P HC820-28
L
X
46
11,5
HC820-28
47,5
21
X/2-69
Выход к блоку питания

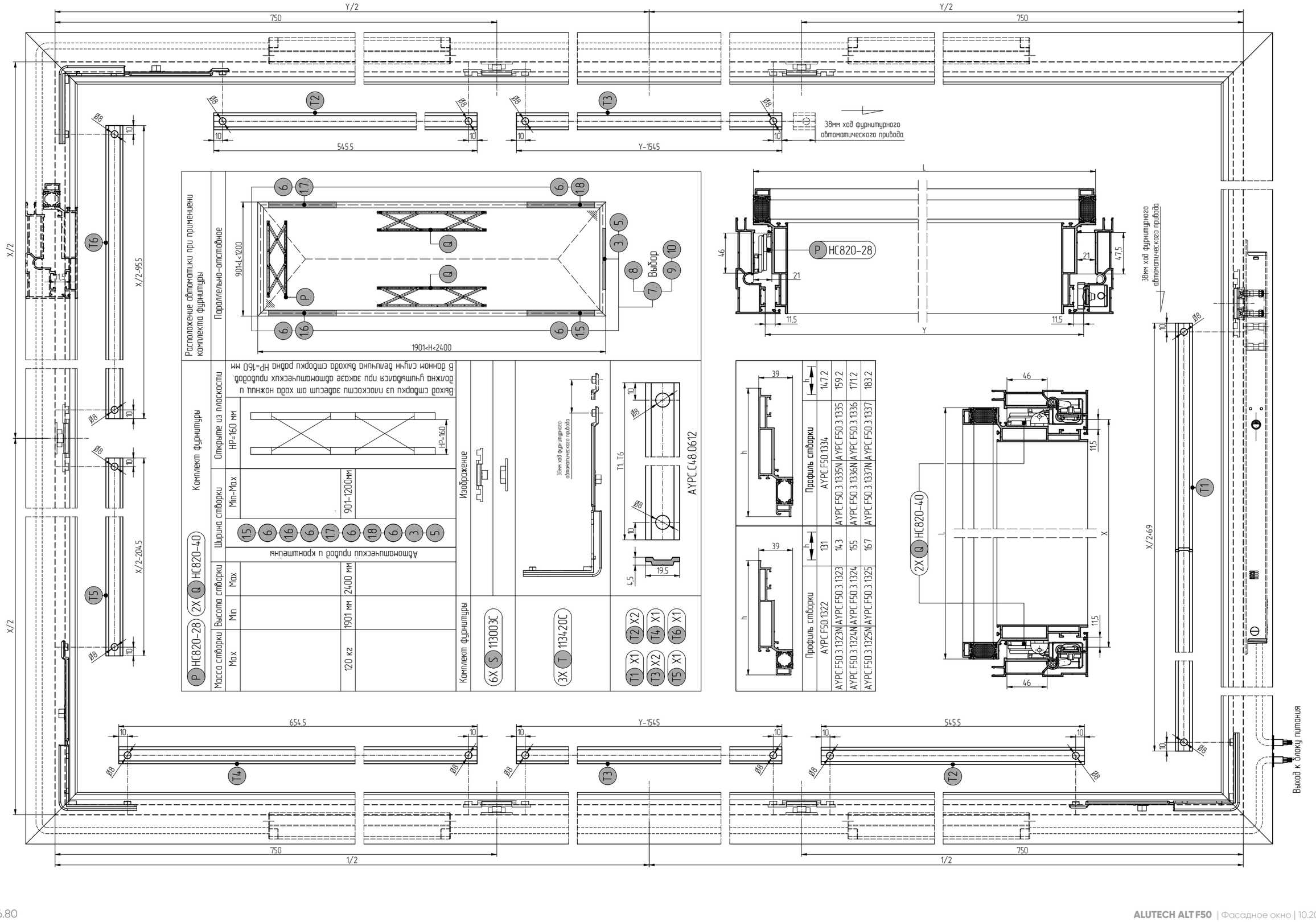
Y/2
750
X/2
X/2-95.5
X/2-204.5
X/2+69
Y-1545
545.5
654.5
38мм ход фурнитурного автоматического привода
Выход к блоку питания
Расположение автоматики при применении комплекта фурнитуры
Параллельно-отстойное
901<L<1200
1901<H<2400
Выбор
Комплект фурнитуры
Открыте из плоскости
Выход створки из плоскости задвигает от хода ножниц и должна учитываться при заказе автоматических приводов. В данном случае величина выхода створки равна HP=160 мм
HP=160
Масса створки
Высота створки
Ширина створки
Min-Max
901-1200мм
Автоматический привод и кронштейны
Max
Min
120 кг
1901 мм
2400 мм
Изображение
Комплект фурнитуры
6X S 113003C
3X T 113420C
T1 X1
T2 X2
T3 X2
T4 X1
T5 X1
T6 X1
AYPC.C48.0612
Профиль створки
AYPC.F50.1322
AYPC.F50.1323N
AYPC.F50.1324N
AYPC.F50.1325N
AYPC.F50.1334
AYPC.F50.3.1335N
AYPC.F50.3.1336N
AYPC.F50.3.1337N
AYPC.F50.3.1335
AYPC.F50.3.1336
AYPC.F50.3.1337
HC820-28
2X Q HC820-40
1/2

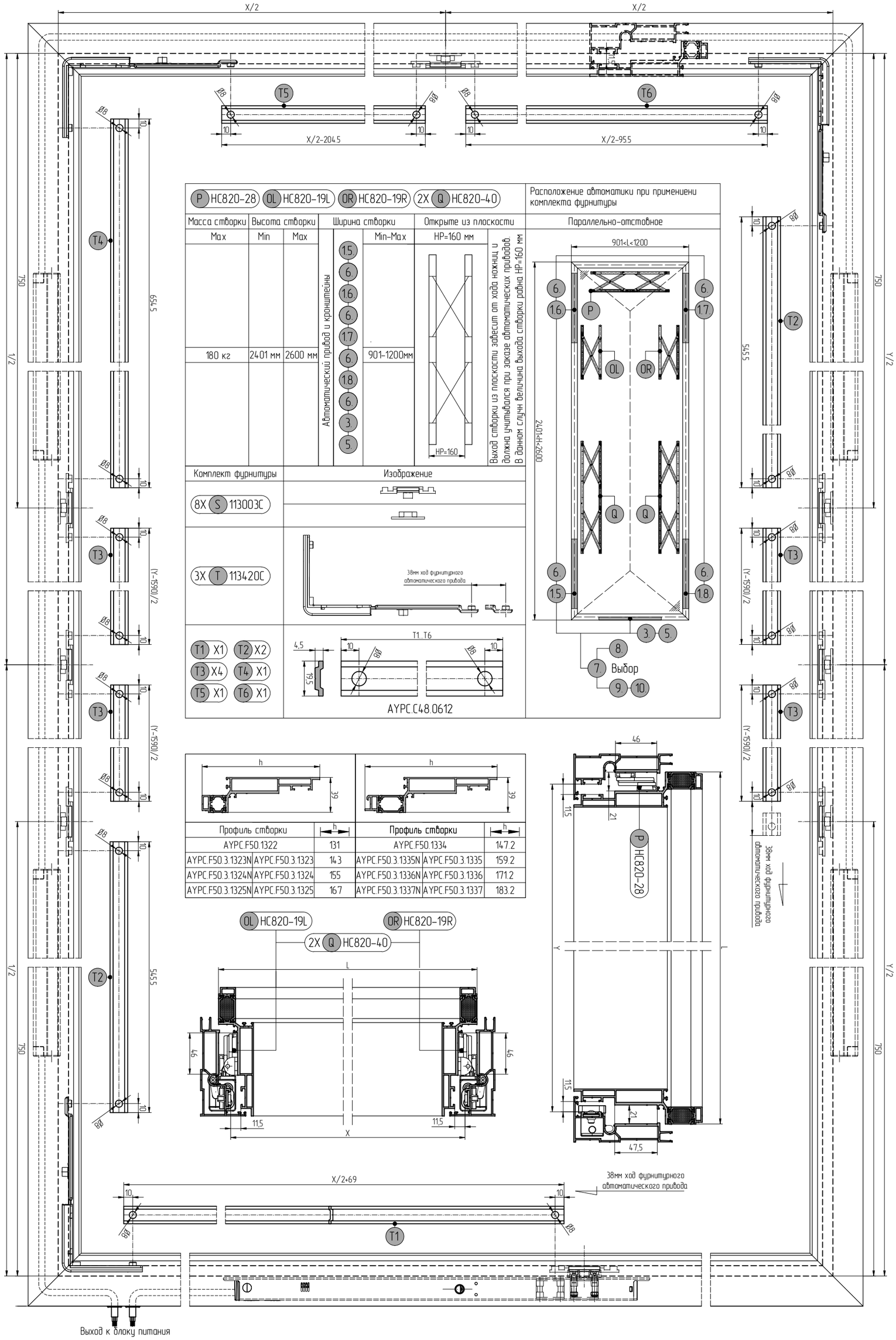

Профиль створки	h	Профиль створки	h
AYPC.F50.1322	131	AYPC.F50.1334	147.2
AYPC.F50.3.1323N AYPC.F50.3.1323	143	AYPC.F50.3.1335N AYPC.F50.3.1335	159.2
AYPC.F50.3.1324N AYPC.F50.3.1324	155	AYPC.F50.3.1336N AYPC.F50.3.1336	171.2
AYPC.F50.3.1325N AYPC.F50.3.1325	167	AYPC.F50.3.1337N AYPC.F50.3.1337	183.2

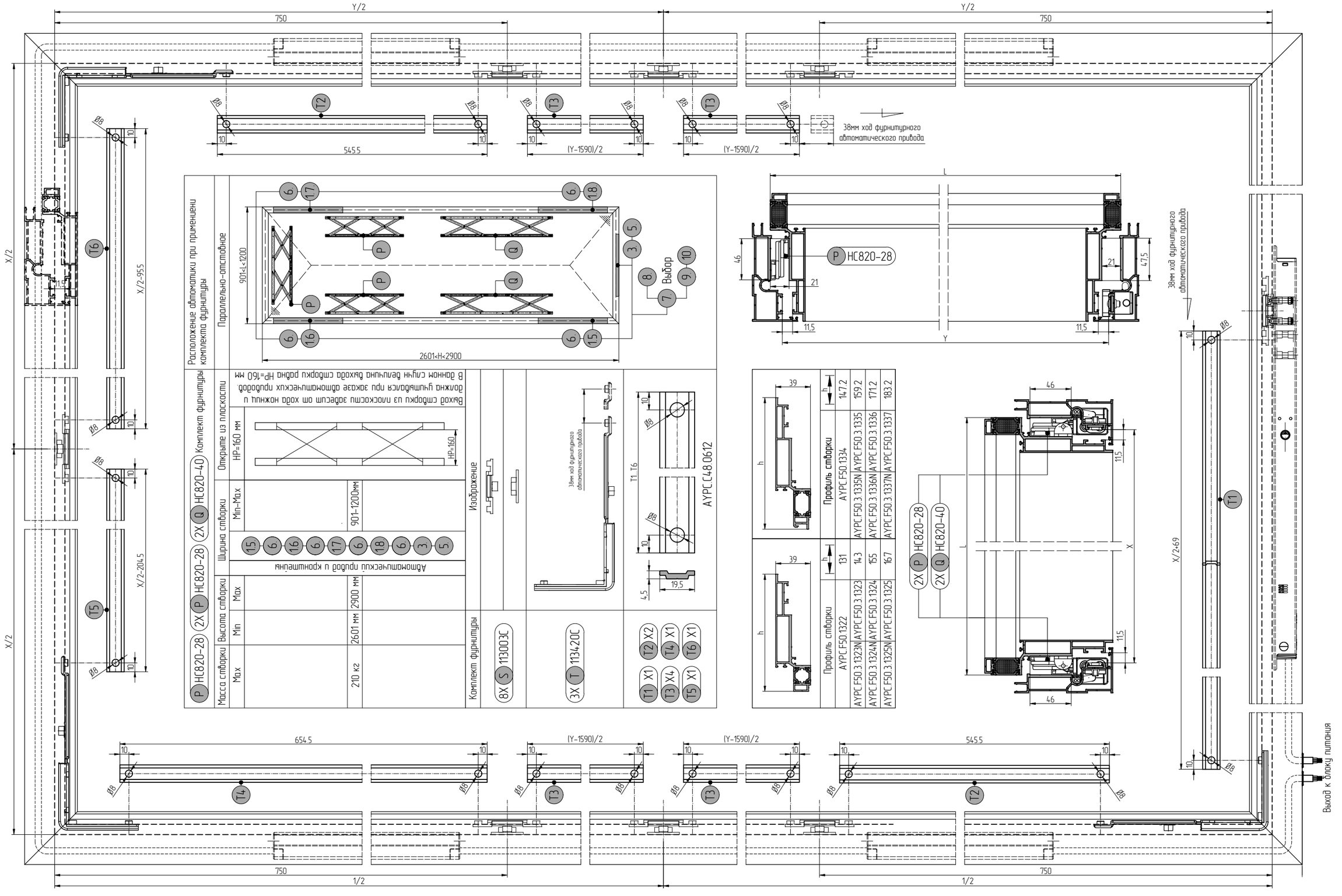
Y/2
750
X/2
X/2-95.5
X/2-204.5
X/2+69
545.5
(Y-1590)/2
654.5
1/2
38мм ход фурнитурного автоматического привода
Выход к блоку питания
Расположение автоматики при применении комплекта фурнитуры
Параллельно-отстойное
901<L<1200
2601<H<2900
Выбор
Комплект фурнитуры
Открытие из плоскости
Выход створки из плоскости задвигает от хода ножниц и должна учитываться при заказе автоматических приводов. В данном случае величина выхода створки равна HP=160 мм
HP=160
Масса створки
Высота створки
Ширина створки
Min-Max
Max
Min
Max
Автоматический привод и кронштейны
901-1200мм
210 кг
2601 мм
2900 мм
Изображение
Комплект фурнитуры
8X S 113003C
3X T 113420C
T1 X1
T2 X2
T3 X4
T4 X1
T5 X1
T6 X1
AYPC.C48.0612
Профиль створки
AYPC.F50.1322
AYPC.F50.1323N
AYPC.F50.1324N
AYPC.F50.1325N
AYPC.F50.1334
AYPC.F50.3.1335N
AYPC.F50.3.1336N
AYPC.F50.3.1337N
AYPC.F50.3.1335
AYPC.F50.3.1336
AYPC.F50.3.1337
AYPC.F50.3.1323
AYPC.F50.3.1324
AYPC.F50.3.1325
AYPC.F50.3.1334
AYPC.F50.3.1335
AYPC.F50.3.1336
AYPC.F50.3.1337
HC820-28
HC820-40
2X P HC820-28
2X Q HC820-40
147.2
159.2
171.2
183.2

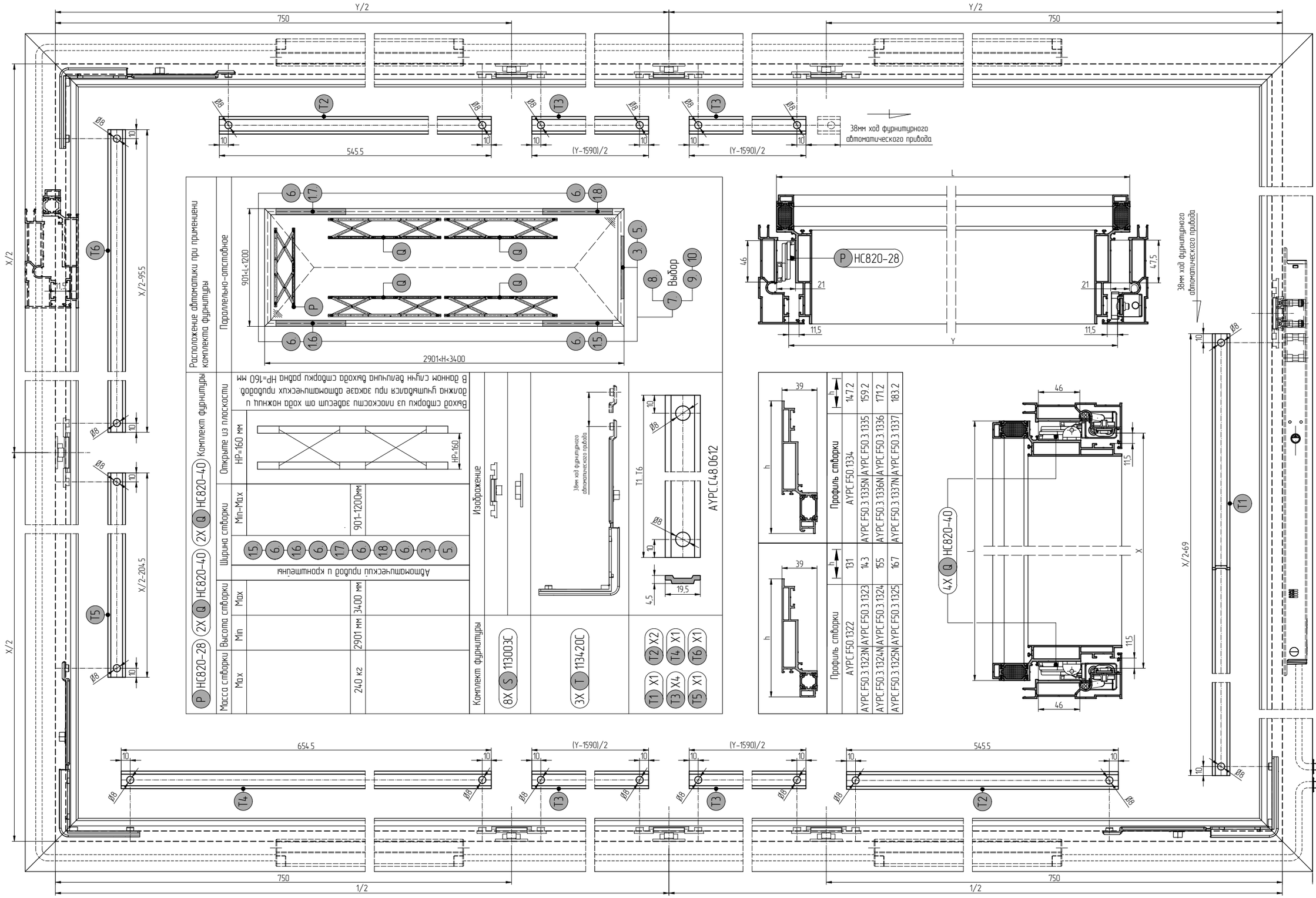
Y/2
750
X/2
X/2-95.5
X/2-204.5
X/2+69
545.5
654.5
(Y-1590)/2
38мм ход фурнитурного автоматического привода
Выход к блоку питания
Расположение автоматики при применении комплекта фурнитуры
Параллельно-отстойное
901<L<1200
2901<H<3400
Выбор
Комплект фурнитуры
Открытие из плоскости
HP=160 мм
Выход створки из плоскости зависит от хода ножниц и должна учитываться при заказе автоматических приводов. В данном случае величина выхода створки равна HP=160 мм
Ширина створки
Min-Max
901-1200мм
Автоматический привод и кронштейны
Высота створки
Max
Min
3400 мм
2901 мм
Масса створки
240 кг
Изображение
Комплект фурнитуры
8X S 113003C
3X T 113420C
T1 X1
T2 X2
T3 X4
T4 X1
T5 X1
T6 X1
AYPC.C48.0612
Профиль створки
AYPC.F50.1322
AYPC.F50.1323N
AYPC.F50.1324N
AYPC.F50.1325N
131
143
155
167
AYPC.F50.1334
AYPC.F50.1335N
AYPC.F50.1336N
AYPC.F50.1337N
147.2
159.2
171.2
183.2
4X Q HC820-40
HC820-28
Y
L
X
1/2

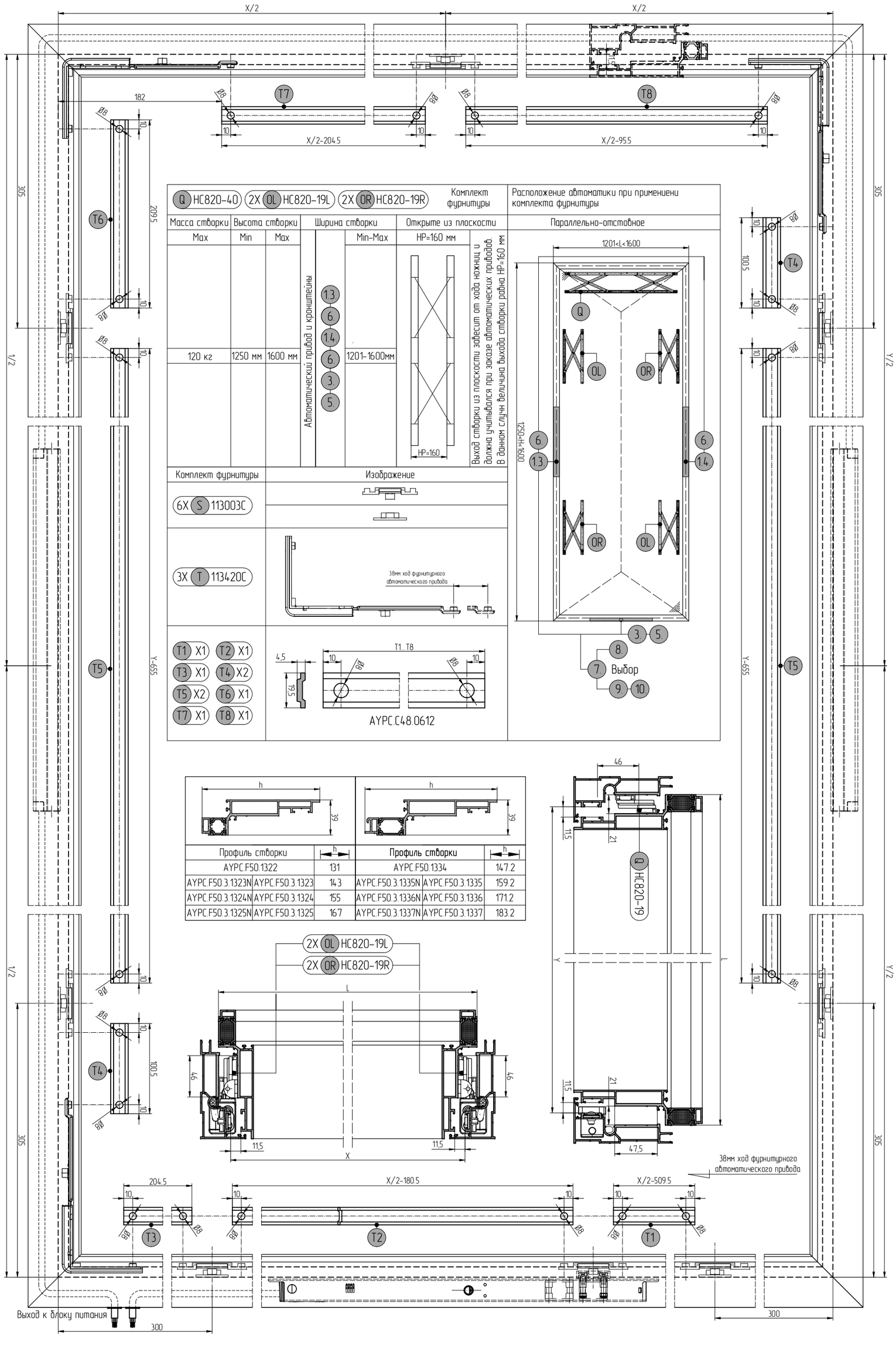
X/2
X/2
182
T7
T8
X/2-204.5
X/2-955
305
T6
209.5
1/2
Y/2
Y-655
T5
T4
100.5
T3
T2
T1
204.5
X/2-180.5
X/2-509.5
Выход к блоку питания
300
38мм ход фурнитурного автоматического привода
Q HC820-40
2X OL HC820-19L
2X OR HC820-19R
Комплект фурнитуры
Расположение автоматики при применении комплекта фурнитуры
Параллельно-отстовное
Масса створки
Высота створки
Ширина створки
Открыте из плоскости
Max
Min
Max
Min-Max
HP=160 мм
120 кг
1250 мм
1600 мм
1201-1600мм
Автоматический привод и кронштейны
13
6
14
6
3
5
HP=160
Выход створки из плоскости завесит от хода ножниц и должна учитываться при заказе автоматических приводов. В данном случи величина выхода створки равна HP=160 мм
1201<L<1600
1250<H<1600
OL
OR
8
7
Выбор
9
10
Комплект фурнитуры
Изображение
6X S 113003C
3X T 113420C
T1 X1
T2 X1
T3 X1
T4 X2
T5 X2
T6 X1
T7 X1
T8 X1
4.5
19.5
T1..T8
AYPC.C48.0612
Профиль створки
h
AYPC.F50.1322
131
AYPC.F50.3.1323N
AYPC.F50.3.1323
143
AYPC.F50.3.1324N
AYPC.F50.3.1324
155
AYPC.F50.3.1325N
AYPC.F50.3.1325
167
AYPC.F50.1334
147.2
AYPC.F50.3.1335N
AYPC.F50.3.1335
159.2
AYPC.F50.3.1336N
AYPC.F50.3.1336
171.2
AYPC.F50.3.1337N
AYPC.F50.3.1337
183.2
46
11.5
21
47.5
HC820-19
L
Y
2X OL HC820-19L
2X OR HC820-19R
11.5
X

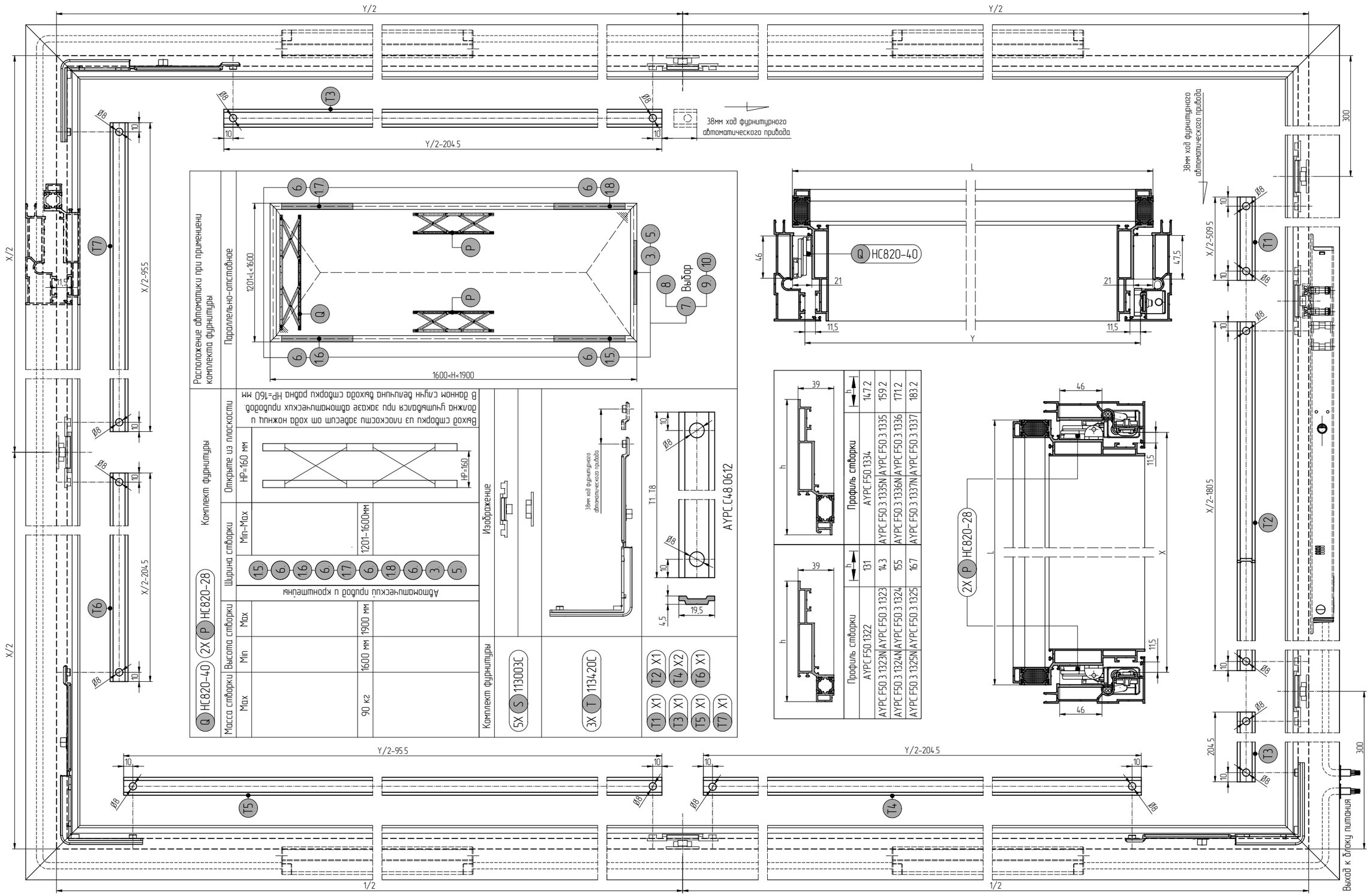
Y/2
Y/2-204.5
38мм ход фурнитурного автоматического привода
X/2
X/2-95.5
X/2-204.5
X/2-509.5
X/2-180.5
Y/2-95.5
Y/2-204.5
1/2
Выход к блоку питания
Расположение автоматики при применении комплекта фурнитуры
Параллельно-отстойное
1201<L<1600
1600<H<1900
Выбор
Комплект фурнитуры
Открытие из плоскости
HP=160 мм
Выход створки из плоскости завесит от хода ножниц и должна учитываться при заказе автоматических приводов. В данном случае величина выхода створки равна HP=160 мм
Ширина створки
Min-Max
1201-1600мм
Автоматический привод и кронштейны
Масса створки
Высота створки
Max
Min
90 кг
1600 мм
1900 мм
Изображение
Комплект фурнитуры
5X S 113003C
3X T 113420C
T1 X1
T2 X1
T3 X1
T4 X2
T5 X1
T6 X1
T7 X1
AYPC.C48.0612
Профиль створки
AYPC.F50.1322
AYPC.F50.1323N
AYPC.F50.1323
AYPC.F50.1324N
AYPC.F50.1324
AYPC.F50.1325N
AYPC.F50.1325
AYPC.F50.1334
AYPC.F50.1335N
AYPC.F50.1335
AYPC.F50.1336N
AYPC.F50.1336
AYPC.F50.1337N
AYPC.F50.1337
HC820-40
2X P HC820-28
Q HC820-40
2X P HC820-28

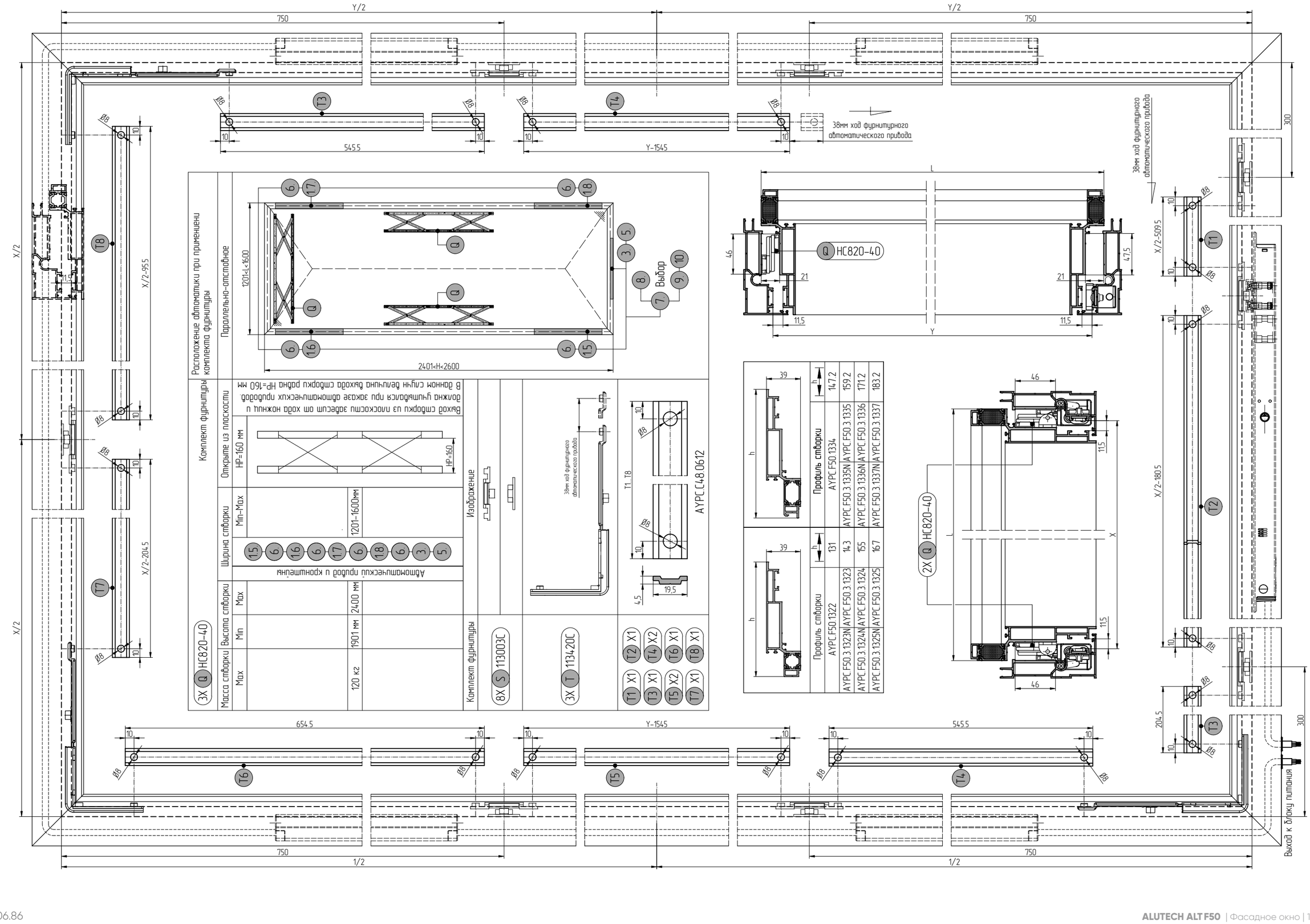
Y/2
750
X/2
X/2-95.5
X/2-204.5
X/2-509.5
X/2-180.5
Y-1545
545.5
654.5
1/2
300
38мм ход фурнитурного автоматического привода
Выход к блоку питания
Расположение автоматики при применении комплекта фурнитуры
Параллельно-отстовное
1201<L<1600
2401<H<2600
Выбор
Комплект фурнитуры
Открыте из плоскости
Выход створки из плоскости задесит от хода ножниц и должна учитывался при заказе автоматических приводов. В данном случи величина выхода створки равна HP=160 мм
HP=160
Ширина створки
Min-Max
1201-1600мм
Автоматический привод и кронштейны
Масса створки
Высота створки
Max
Min
120 кг
1901 мм
2400 мм
Изображение
Комплект фурнитуры
8X S 113003C
3X T 113420C
T1 X1 T2 X1 T3 X1 T4 X2 T5 X2 T6 X1 T7 X1 T8 X1
AYPC.C48.0612
Профиль створки
AYPC.F50.1322
AYPC.F50.3.1323N
AYPC.F50.3.1324N
AYPC.F50.3.1325N
131
143
155
167
AYPC.F50.1334
AYPC.F50.3.1335N
AYPC.F50.3.1336N
AYPC.F50.3.1337N
147.2
159.2
171.2
183.2
2X Q HC820-40
Q HC820-40
3X Q HC820-40

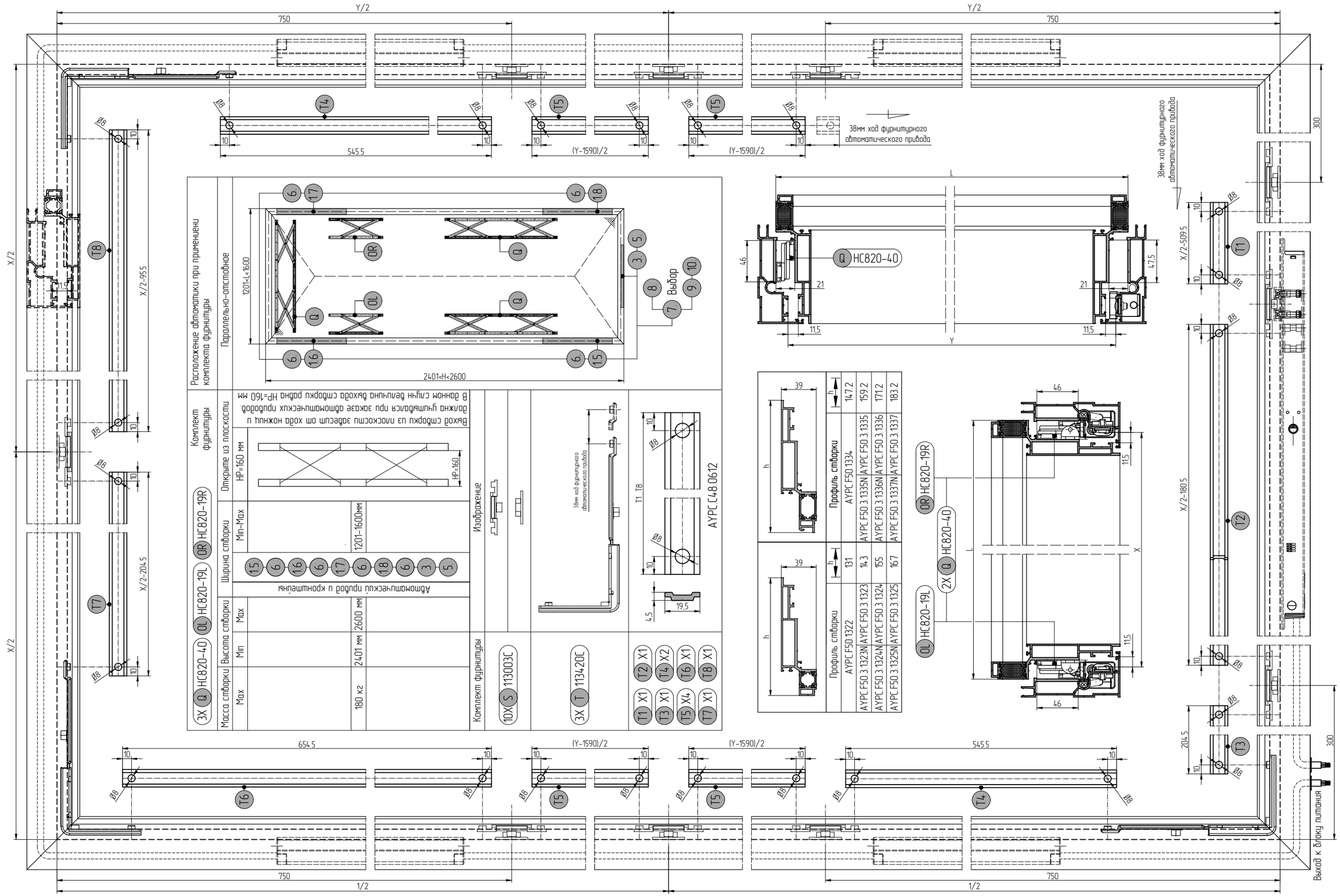
Y/2
750
545.5
(Y-1590)/2
38мм ход фурнитурного автоматического привода
X/2
X/2-95.5
X/2-204.5
X/2-509.5
X/2-180.5
654.5
1/2
Выход к блоку питания
Расположение автоматики при применении комплекта фурнитуры
Параллельно-отстойное
1201<L<1600
2401<H<2600
Выбор
Комплект фурнитуры
Открытие из плоскости
HP=160 мм
Выход створки из плоскости завесит от хода ножниц и должна учитываться при заказе автоматических приводов. В данном случае величина выхода створки равна HP=160 мм
Ширина створки
Min-Max
1201-1600мм
Автоматический привод и кронштейны
Масса створки
Высота створки
Max
Min
180 кг
2401 мм
2600 мм
Изображение
Комплект фурнитуры
10X S 113003C
3X T 113420C
T1 X1
T2 X1
T3 X1
T4 X2
T5 X4
T6 X1
T7 X1
T8 X1
AYPC.C48.0612
HC820-40
HC820-19R
HC820-19L
Профиль створки
AYPC.F50.1322
AYPC.F50.1323N
AYPC.F50.1323
AYPC.F50.1324N
AYPC.F50.1324
AYPC.F50.1325N
AYPC.F50.1325
AYPC.F50.1334
AYPC.F50.1335N
AYPC.F50.1335
AYPC.F50.1336N
AYPC.F50.1336
AYPC.F50.1337N
AYPC.F50.1337
147.2
159.2
171.2
183.2
Y
L
X
46
47.5
11.5
21
39
h
Ø8
10
300
204.5

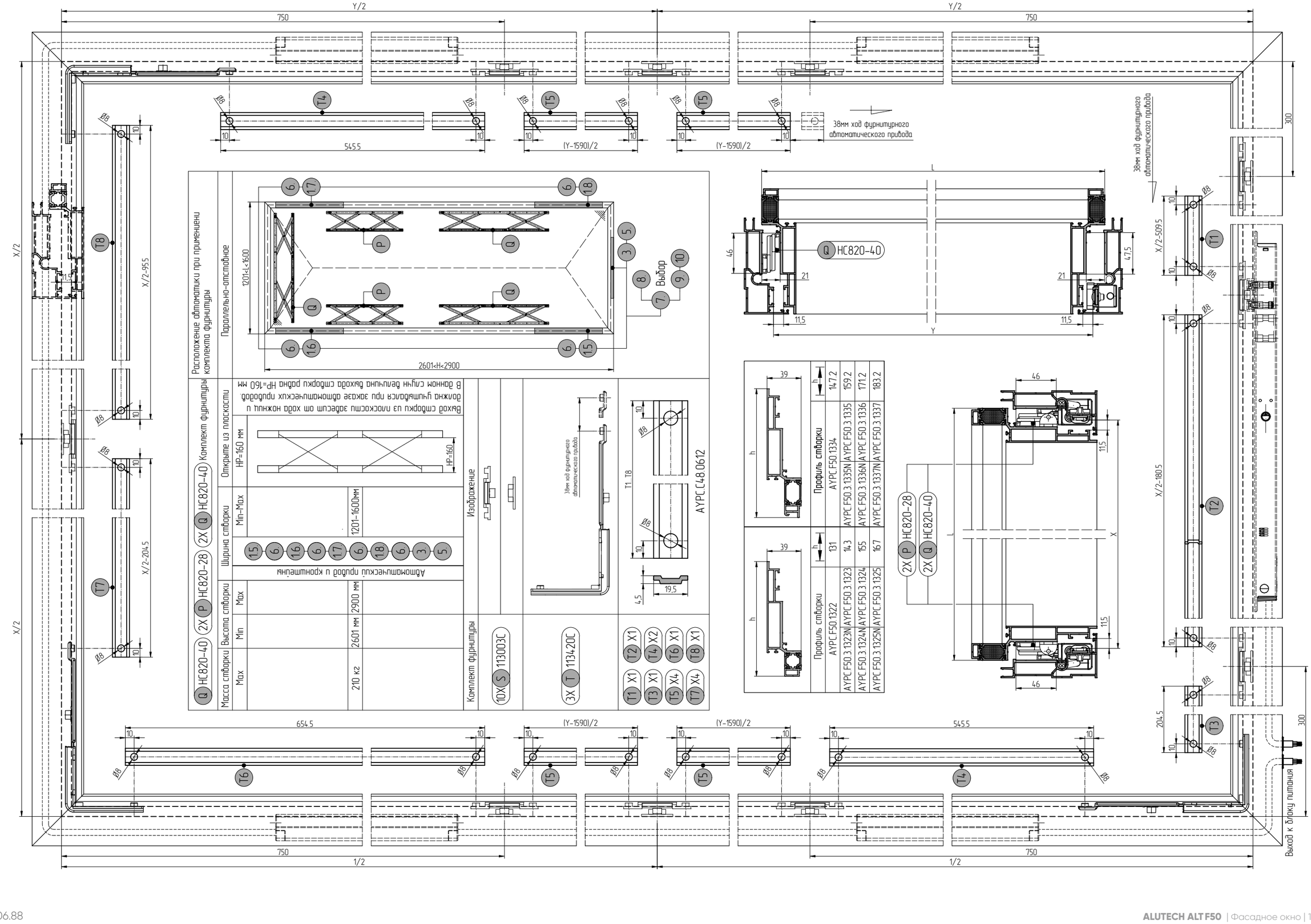
Y/2
750
X/2
X/2-95.5
X/2-204.5
X/2-509.5
X/2-180.5
Ø8
T1
T2
T3
T4
T5
T6
T7
T8
545.5
(Y-1590)/2
654.5
300
204.5
38мм ход фурнитурного автоматического привода
Выход к блоку питания
Расположение автоматики при применении комплекта фурнитуры
Параллельно-отстовное
1201<L<1600
2601<H<2900
Выбор
Комплект фурнитуры
Q HC820-40
2X P HC820-28
2X Q HC820-40
Масса створки
Высота створки
Ширина створки
Открыте из плоскости
Min
Max
210 кг
2601 мм
2900 мм
1201-1600мм
HP=160 мм
Автоматический привод и кронштейны
Выход створки из плоскости задвигает от хода ножниц и должна учитывался при заказе автоматических приводов. В данном случае величина выхода створки равна HP=160 мм
Изображение
10X S 113003C
3X T 113420C
T1 X1
T2 X1
T3 X1
T4 X2
T5 X4
T6 X1
T7 X4
T8 X1
AYPC.C48.0612
Профиль створки
AYPC.F50.1322
AYPC.F50.3.1323N
AYPC.F50.3.1324N
AYPC.F50.3.1325N
131
143
155
167
AYPC.F50.1334
AYPC.F50.3.1335N
AYPC.F50.3.1336N
AYPC.F50.3.1337N
147.2
159.2
171.2
183.2
2X P HC820-28
2X Q HC820-40

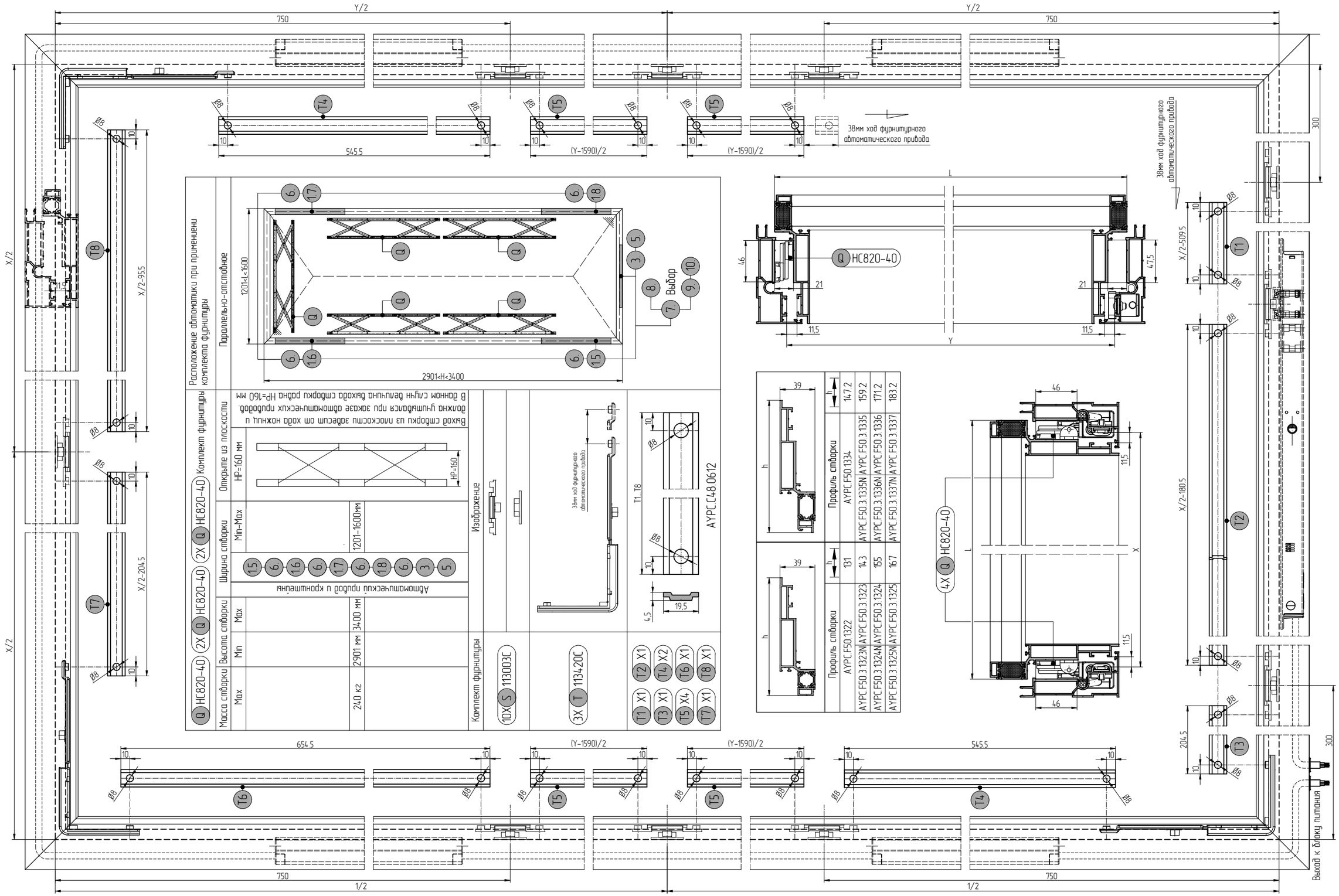
Y/2
750
545.5
(Y-1590)/2
38мм ход фурнитурного автоматического привода
X/2
X/2-95.5
X/2-204.5
X/2-509.5
X/2-180.5
Выход к блоку питания
654.5
1/2
Расположение автоматики при применении комплекта фурнитуры
Параллельно-отстойное
1201<L<1600
2901<H<3400
Выбор
Комплект фурнитуры
Масса створки
Высота створки
Ширина створки
Открытие из плоскости
Автоматический привод и кронштейны
Изображение
Профиль створки
HC820-40
AYPC.C48.0612
AYPC.F50.1322
AYPC.F50.1323N
AYPC.F50.1324N
AYPC.F50.1325N
AYPC.F50.1334
AYPC.F50.1335N
AYPC.F50.1336N
AYPC.F50.1337N
147.2
159.2
171.2
183.2
Выход к блоку питания

АЛЮТЕХ
АЛЮМИНИЕВЫЕ
ПРОФИЛЬНЫЕ СИСТЕМЫ

ИНТЕГРИРОВАННЫЕ ОКНА СО СТВОРКОЙ БЕЗ ТЕРМОРАЗРЫВА

Описание системы 04.01.01

Таблица остекления 04.02.01

Сечения и узловые решения 04.03.01

Обработка и сборка 04.04.01

Примеры расчетов типовых конструкций 04.05.01

Установка фурнитуры 04.06.01

Установка автоматики 04.07.01

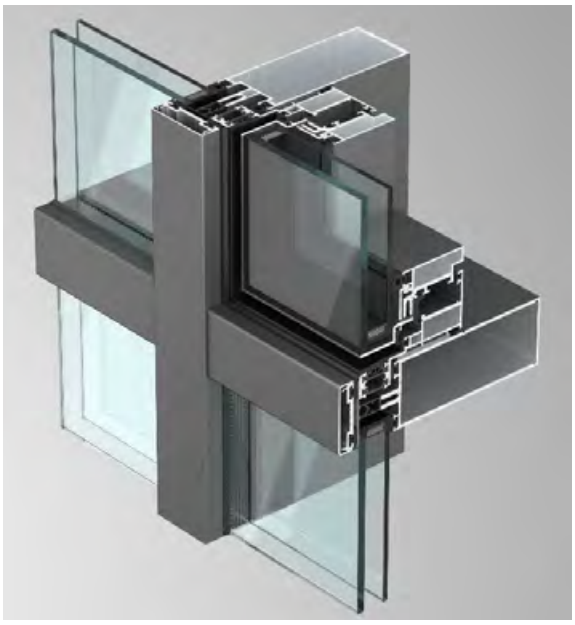

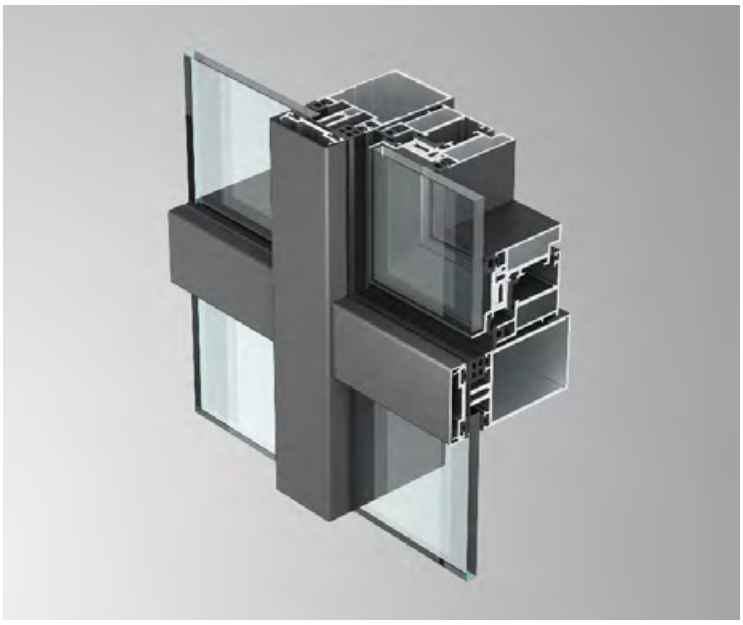

Интегрированные окна со створкой без терморазрыва

В зависимости от региона и цели использования, а также предпочтений клиента в системе реализовано два варианта исполнения рамы в комбинации со створкой без терморазрыва.

Варианты исполнения рамы:

- комбинированный профиль, состоящий из двух алюминиевых профилей, соединённых между собой термомостом AYPC.F50.1211;
- холодная AYPC.F50.1212.

Первый вариант подходит для установки в административных зданиях и помещениях, к которым не предъявляются повышенные требования к показателям теплотехники. Отличительной особенностью является простота обработки и сборки профилей в готовую конструкцию.

Второй вариант — реализация холодных интегрированных окон с возможностью использования стекла толщиной 4–8 мм.

Крепление заполнения производится методом приклейки с использованием структурного герметика.

Дополнительно устанавливается окаймляющий профиль по периметру створки. В обоих случаях наружная часть окна практически не отличается от глухих частей витража.

В системе предусмотрено применение фурнитурных комплектов для створок верхнеподвесного типа открывания как ручного типа открывания, так и с применением приводов для организации автоматического открывания окон.

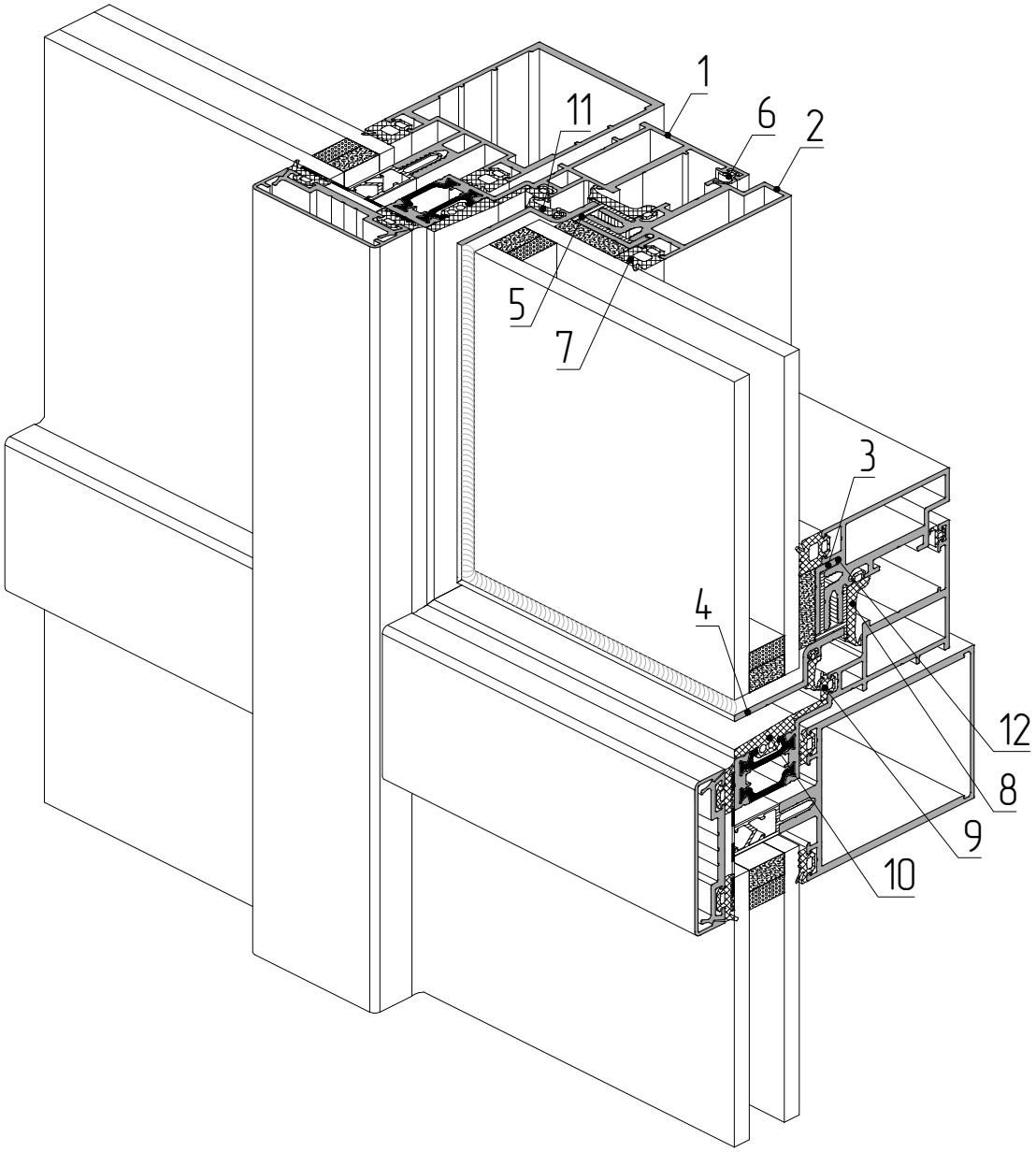

1 – профиль рамы AYPC.F50.1211
2 – профиль створки AYPC.F50.1313
3 – профиль вспомогательный AYPC.F50.1708
4 – профиль опорный под стеклопакет AYPC.F50.1814
5 – профиль рассекательный AYPC.F50.1907
6 – уплотнитель резиновый FRK98
7 – уплотнитель резиновый FRK17
8 – уплотнитель резиновый FRK253
9 – уплотнитель резиновый FRK250
10 – уплотнитель резиновый FRK251
11 – уплотнитель резиновый FRK252
12 – уплотнитель резиновый AYPC.SL160.0948

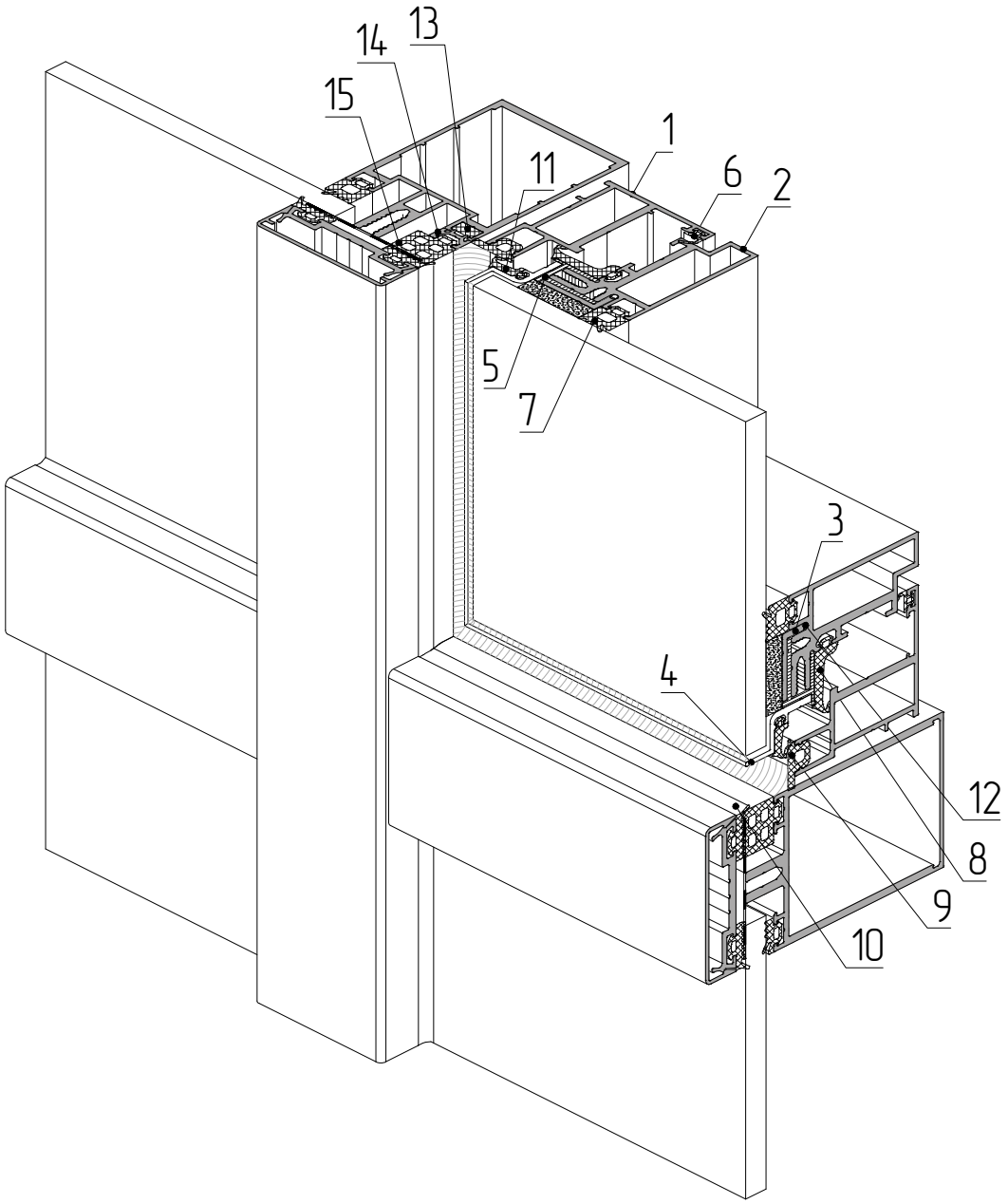

1 – профиль рамы AYPC.F50.1212
2 – профиль створки AYPC.F50.1313
3 – профиль вспомогательный AYPC.F50.1708
4 – профиль опорный под стеклопакет AYPC.F50.1814
5 – профиль рассекательный AYPC.F50.1907
6 – уплотнитель резиновый FRK98
7 – уплотнитель резиновый FRK17
8 – уплотнитель резиновый FRK253
9 – уплотнитель резиновый FRK249
10 – уплотнитель резиновый FRK251
11 – уплотнитель резиновый FRK252
12 – уплотнитель резиновый AYPC.SL160.0948
13 – уплотнитель резиновый FRK200
14 – профиль вспомогательный AYPC.F50.1701
15 – уплотнитель резиновый FRK132

ТАБЛИЦА ОСТЕКЛЕНИЯ

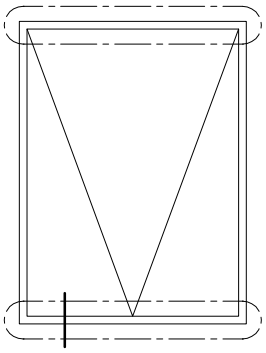

Производитель	Первичный герметик	Вторичный герметик	Структурный герметик	Атмосферостойкий герметик
Dow Silicones	Полиизобутилен	DOWSIL3362 DOWSIL3362 HD	DOWSIL993 DOWSIL895	DOWSIL791
Sica	Полиизобутилен	Sicasil IG-25 Sicasil IG-25HM	Sicasil SG-20 Sicasil SG-18	Sicasil WS-305 Sicasil WS-605 S
General Electric	Полиизобутилен	IGS3763 IGS3703E	SSG4400 SSG4000E	SCS2000E Silpruf SCS9100 Silpruf F
KÖMMERLING	Полиизобутилен	GD 920	Kömoglaze S	GD 826 N

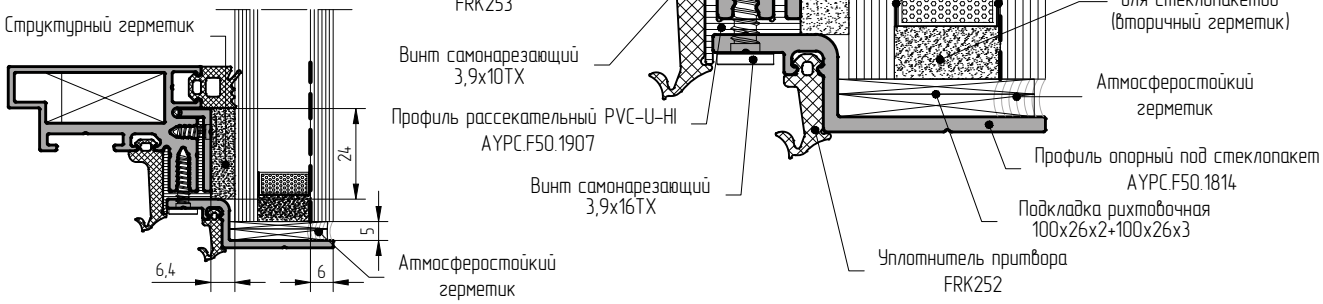

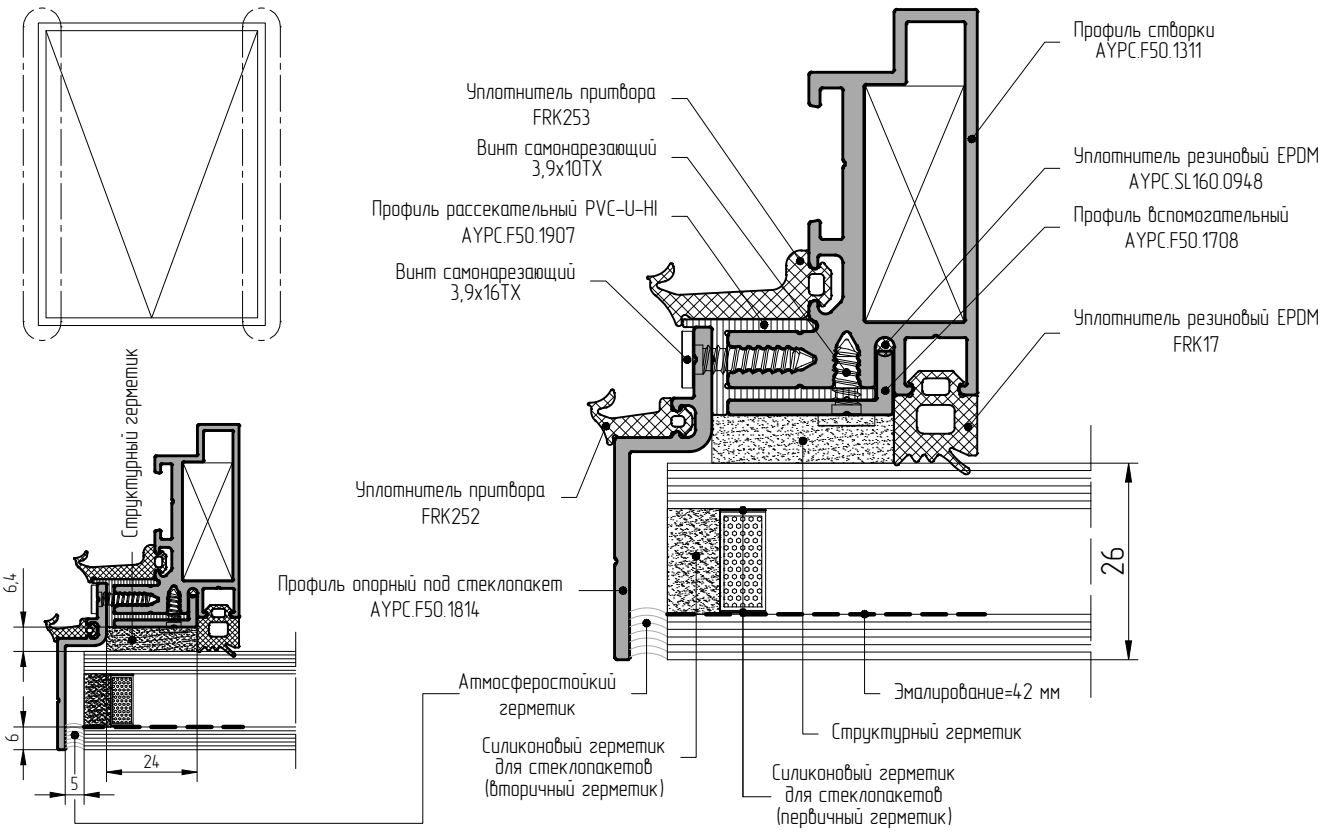

В связи с конструктивными особенностями каждого проекта рекомендуется заполнить и отправить "Контрольный перечень" по проекту производителю структурного герметика, а также проконсультироваться с техническими специалистами о правильном использовании продуктов для выполнения структурного остекления

Остекление интегрированного окна в стоечно-ригельной фасадной системе ALT F50

Ригель внахлест

Сечение через стойку

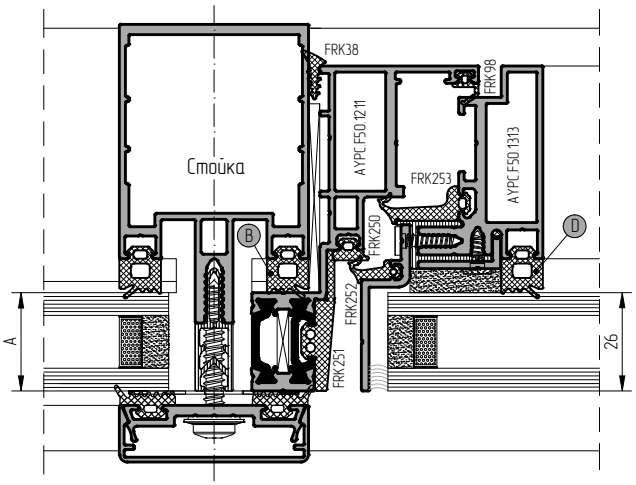

Сечение через ригель

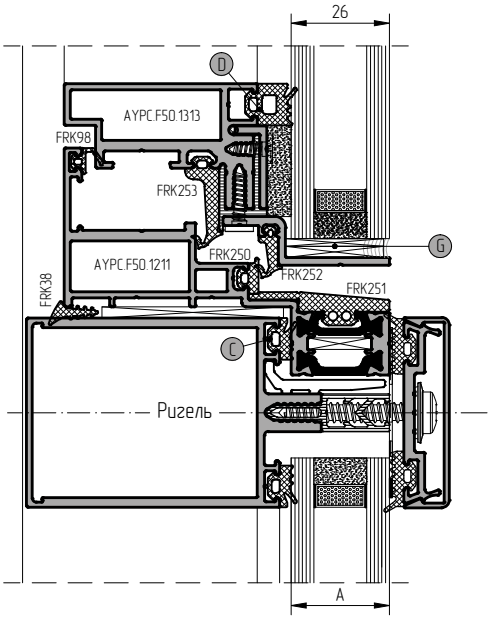

Толщина заполнения	Уплотнитель			Профиль вспомогательный		Подкладка под стекло
	на профиле стойки	на профиле ригеля	на профиле створки	на профиле стойки	на профиле ригеля	пластиковая
A	B	C	D	E	F	G
22 мм	FRK17	FRK14	FRK17	–	–	100x26x2+100x26x3
24 мм	FRK17	FRK14	FRK17	–	–	100x26x2+100x26x3
26 мм	FRK17	FRK14	FRK17	–	–	100x26x2+100x26x3

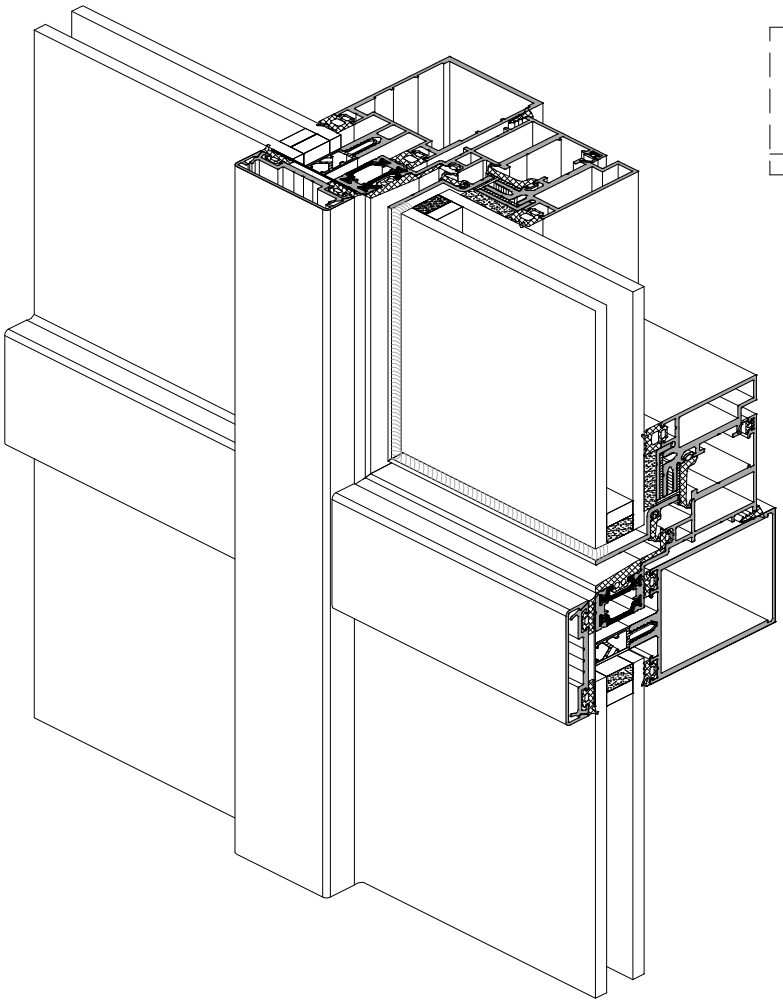

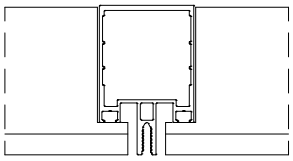

Ригель внахлест

Остекление интегрированного окна в стоечно-ригельной фасадной системе ALT F50SG

Ригель внахлест

Сечение через стойку

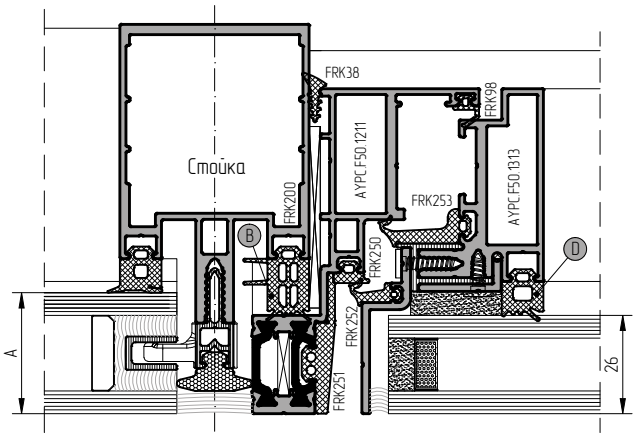

Сечение через ригель

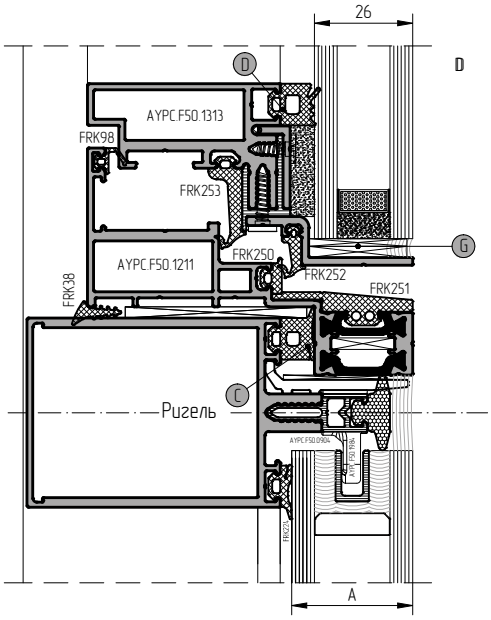

Толщина заполнения	Уплотнитель			Профиль вспомогательный		Подкладка под стекло
	на профиле стойки	на профиле ригеля	на профиле створки	на профиле стойки	на профиле ригеля	пластиковая
A	B	C	D	E	F	G
32 мм	FRK80	FRK227	FRK17	–	–	100x26x2+100x26x3

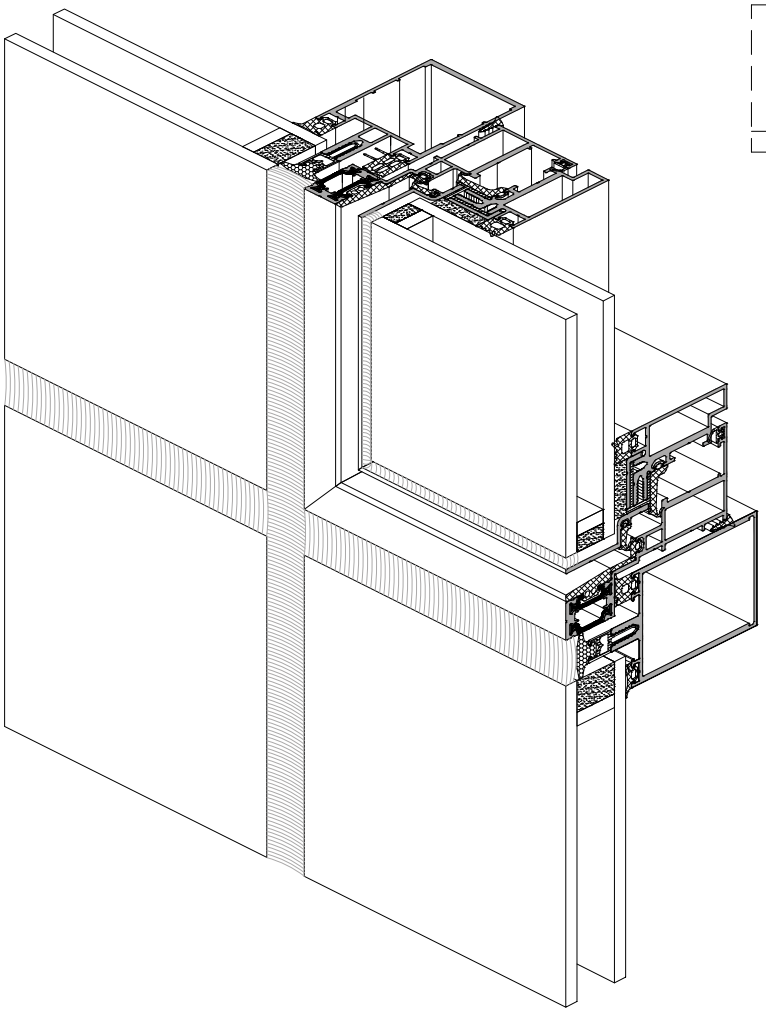

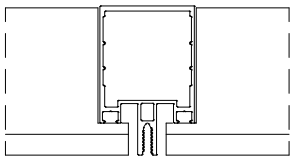

Ригель внахлест

Остекление интегрированного окна в стоечно-ригельной фасадной системе ALT F50SG

Ригель внахлест

Сечение через стойку

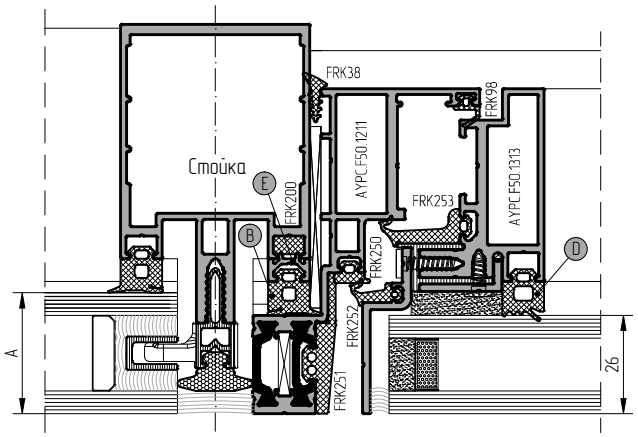

Сечение через ригель

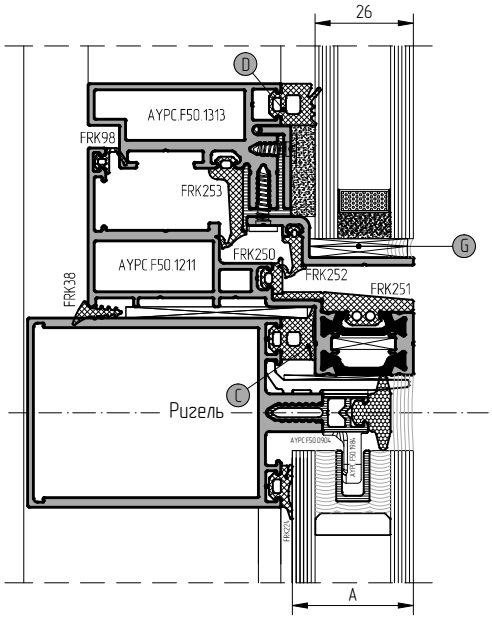

Толщина заполнения	Уплотнитель			Профиль вспомогательный		Подкладка под стекло
	на профиле стойки	на профиле ригеля	на профиле створки	на профиле стойки	на профиле ригеля	пластиковая
A	B	C	D	E	F	G
32 мм	FRK227	FRK227	FRK17	AYPC.F50.0701	–	100x26x2+100x26x3

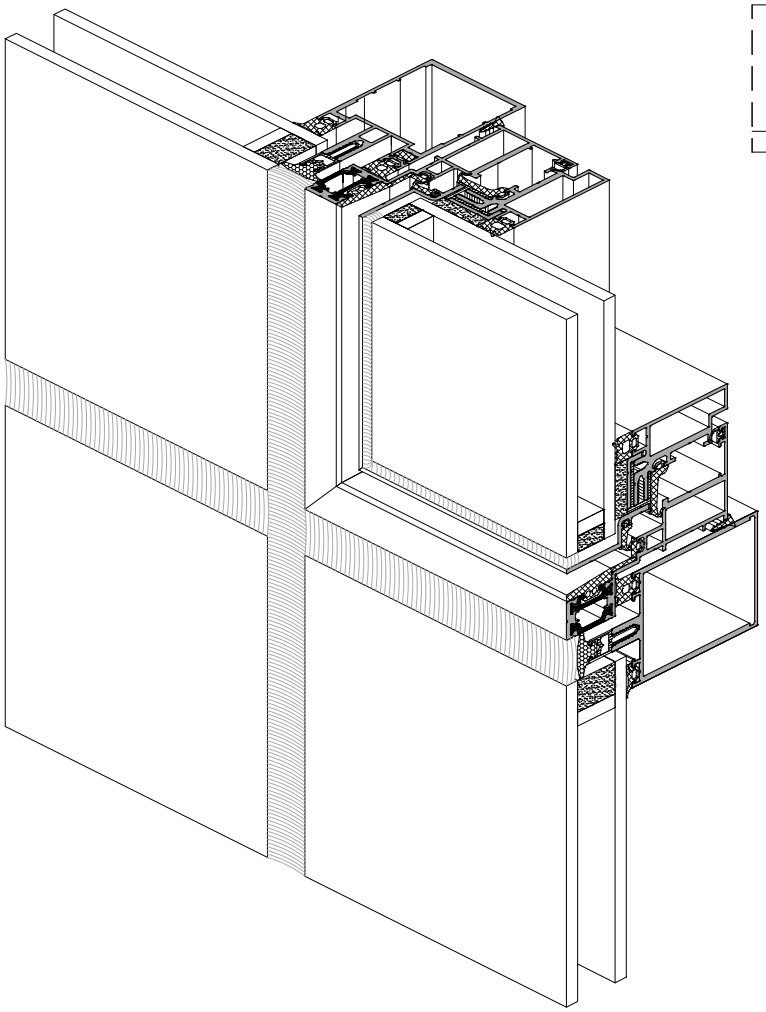

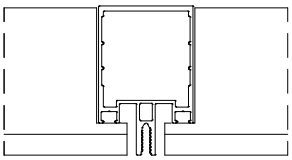

Ригель внахлест

Производитель	Структурный герметик	Атмосферостойкий герметик
Dow Silicones	DOWSIL993 DOWSIL895	DOWSIL791
Sica	Sicasil SG-20 Sicasil SG-18	Sicasil WS-305 Sicasil WS-605 S
General Electric	SSG4400 SSG4000E	SCS2000E Silpruf SCS9100 Silpruf F
KÖMMERLING	Ködiglaze S	GD 826 N

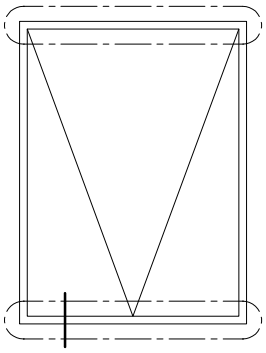

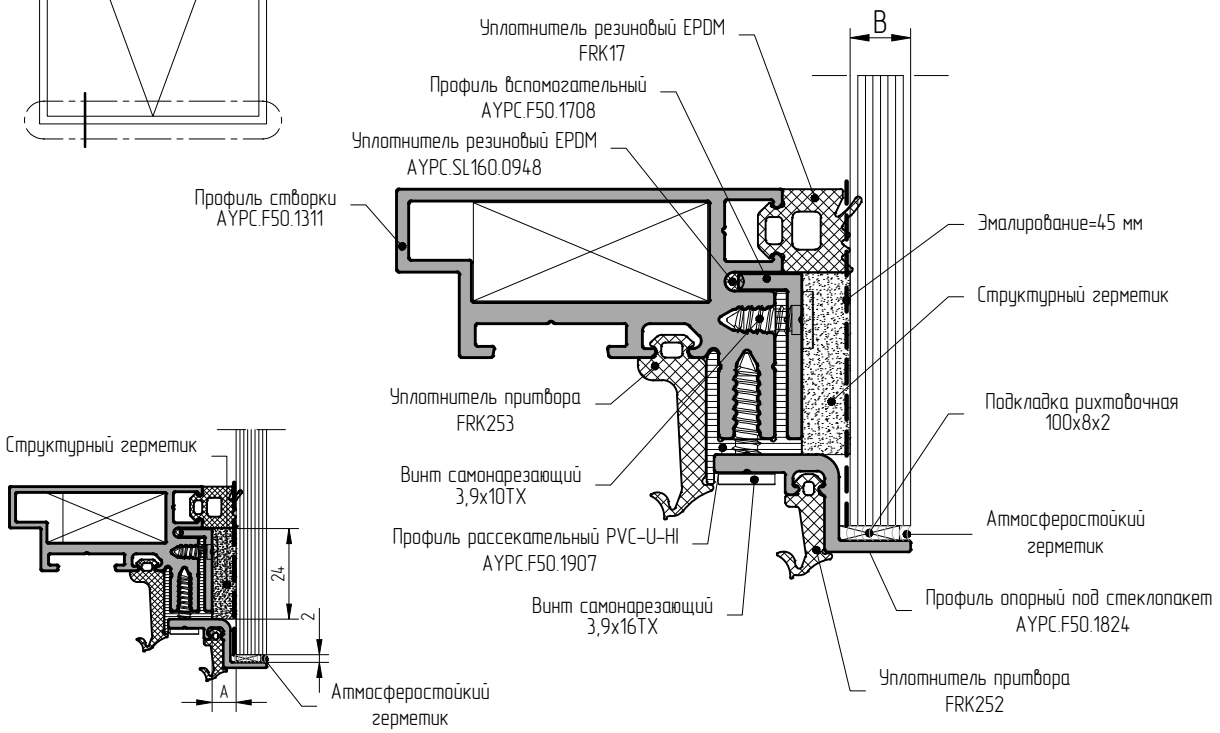

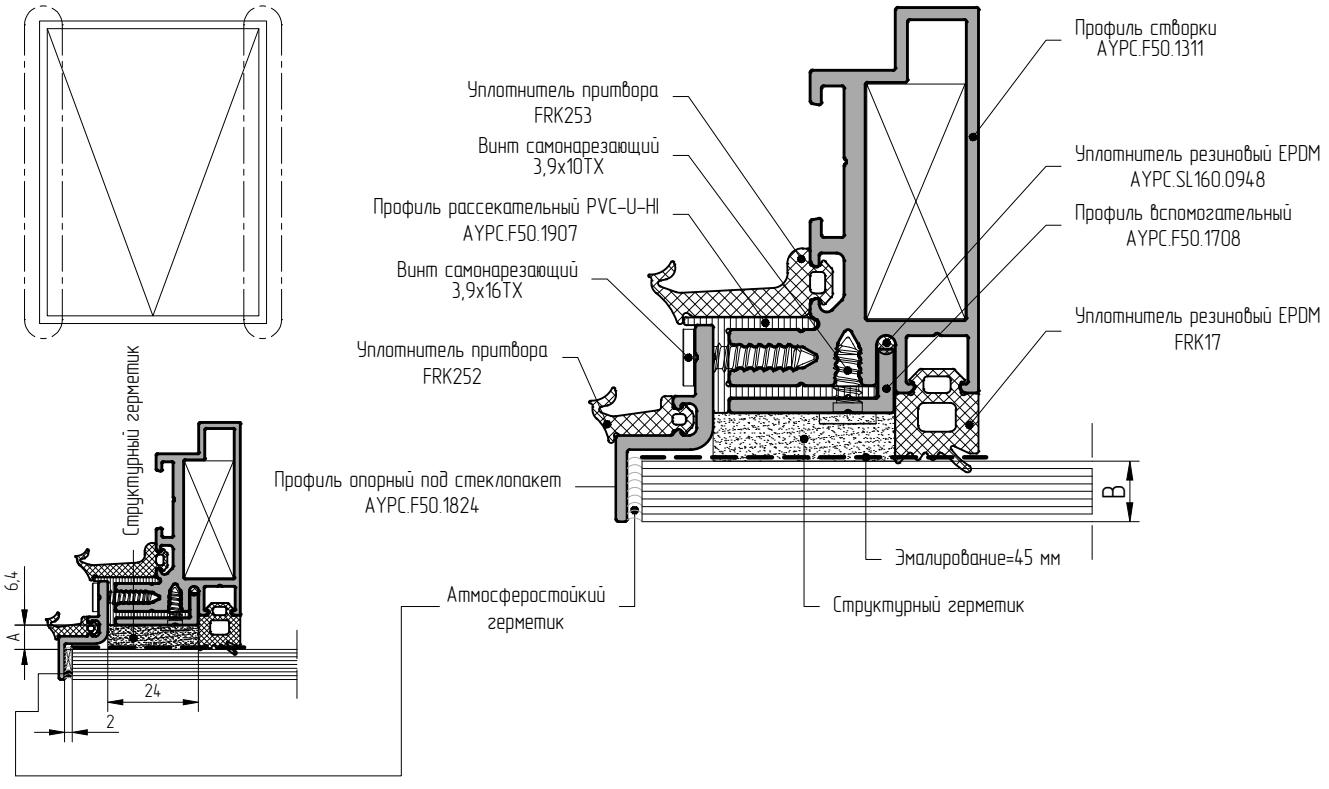

В связи с конструктивными особенностями каждого проекта рекомендуется заполнить и отправить "Контрольный перечень" по проекту производителю структурного герметика, а также проконсультироваться с техническими специалистами о правильном использовании продуктов для выполнения структурного остекления

Остекление интегрированного окна в стоечно-ригельной фасадной системе ALT F50

Ригель внахлест

Сечение через стойку

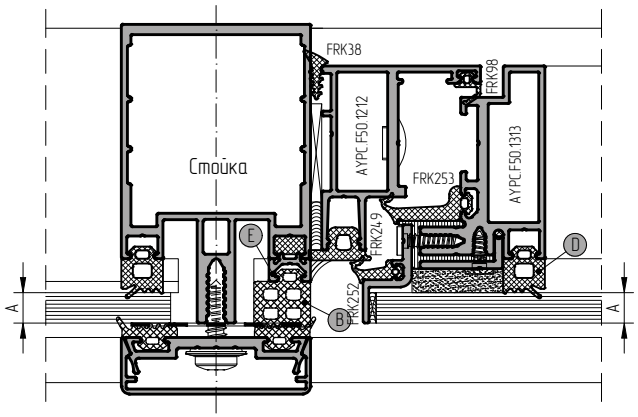

Сечение через ригель

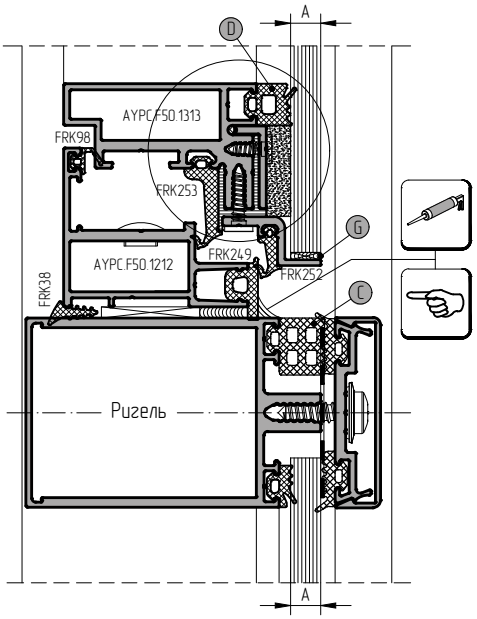

Толщина заполнения	Уплотнитель			Профиль вспомогательный		Подкладка под стекло
	на профиле стойки	на профиле ригеля	на профиле створки	на профиле стойки	на профиле ригеля	пластиковая
A	B	C	D	E	–	G
4 мм	FRK131	FRK131	FRK19	AYPC.F50.0701	–	100x8x2
6 мм	FRK131	FRK131	FRK18	AYPC.F50.0701	–	100x8x2
8 мм	FRK131	FRK131	FRK17	AYPC.F50.0701	–	100x8x2

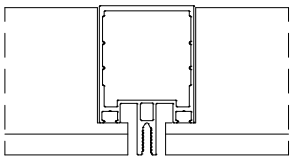

Ригель внахлест

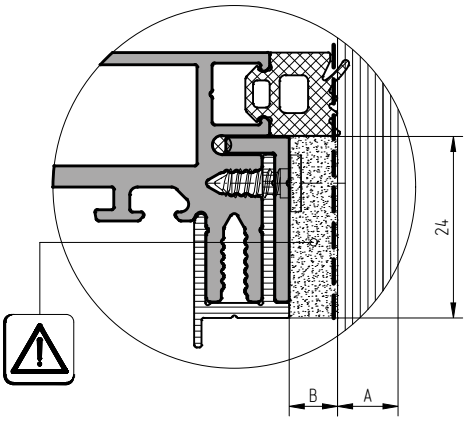

A	B
4	10.4
6	8.4
8	6.4

АЛЮТЕХ
ПРОФИЛЬНЫЕ СИСТЕМЫ

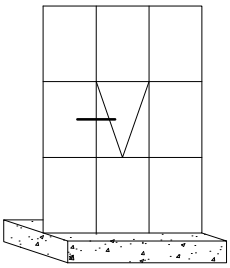

Производитель	Первичный герметик	Вторичный герметик	Структурный герметик	Атмосферостойкий герметик
Dow Silicones	Полиизобутилен	DOWSIL3362 DOWSIL3362 HD	DOWSIL993 DOWSIL895	DOWSIL791
Sica	Полиизобутилен	Sicasil IG-25 Sicasil IG-25HM	Sicasil SG-20 Sicasil SG-18	Sicasil WS-305 Sicasil WS-605 S
General Electric	Полиизобутилен	IGS3763 IGS3703E	SSG4400 SSG4000E	SCS2000E Silpruf SCS9100 Silpruf F
KÖMMERLING	Полиизобутилен	GD 920	Ködiglaze S	GD 826 N

Масштаб 1:1

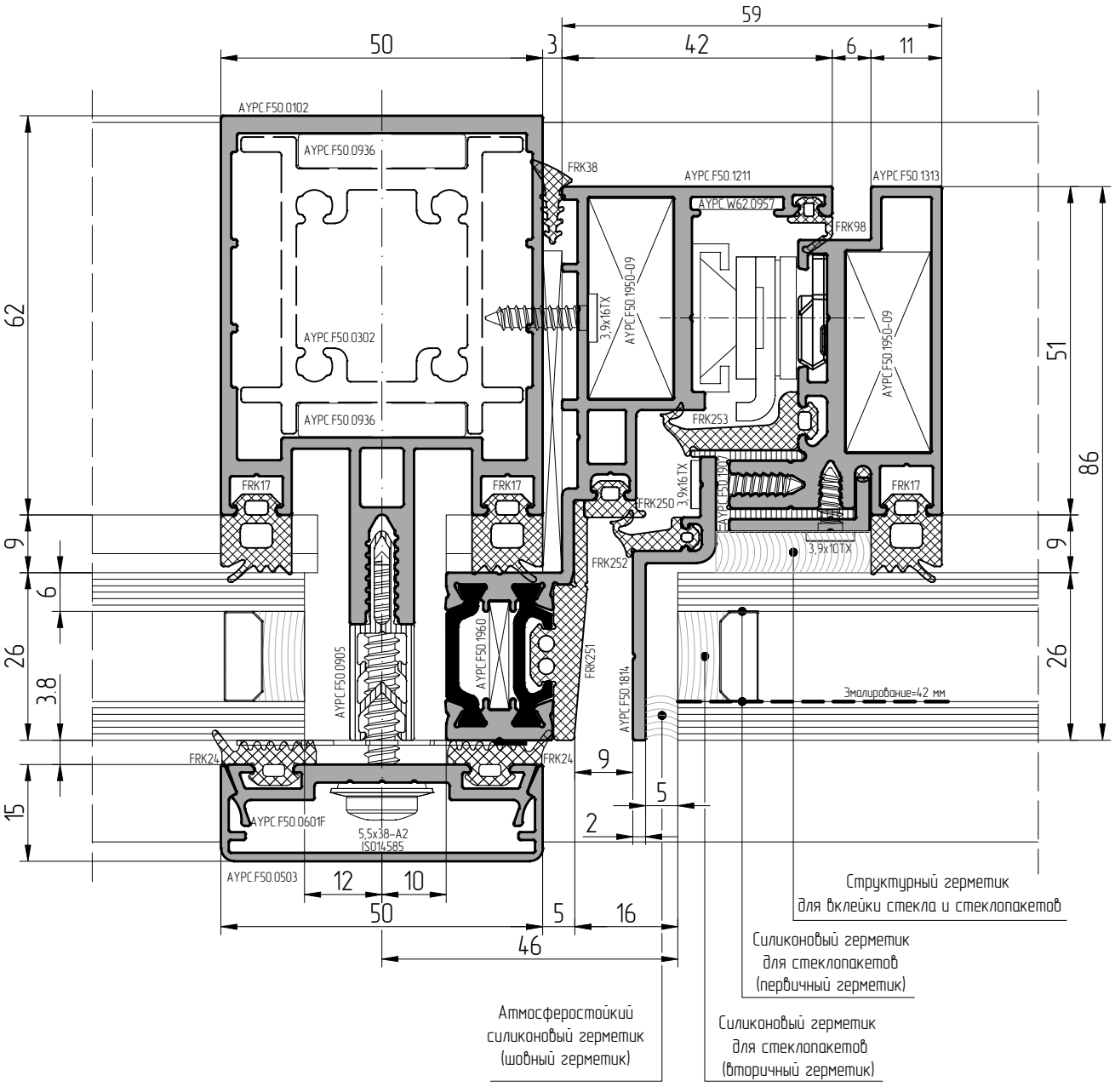

При изготовлении стеклопакетов необходимо использовать герметик, устойчивый к ультрафиолету

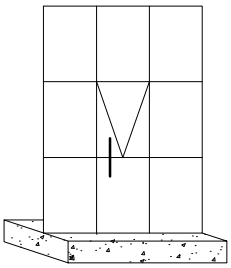

Производитель	Первичный герметик	Вторичный герметик	Структурный герметик	Атмосферостойкий герметик
Dow Silicones	Полиизобутилен	DOWSIL3362 DOWSIL3362 HD	DOWSIL993 DOWSIL895	DOWSIL791
Sica	Полиизобутилен	Sicasil IG-25 Sicasil IG-25HM	Sicasil SG-20 Sicasil SG-18	Sicasil WS-305 Sicasil WS-605 S
General Electric	Полиизобутилен	IGS3763 IGS3703E	SSG4400 SSG4000E	SCS2000E Silpruf SCS9100 Silpruf F
KÖMMERLING	Полиизобутилен	GD 920	Ködiglaze S	GD 826 N

Масштаб 1:1

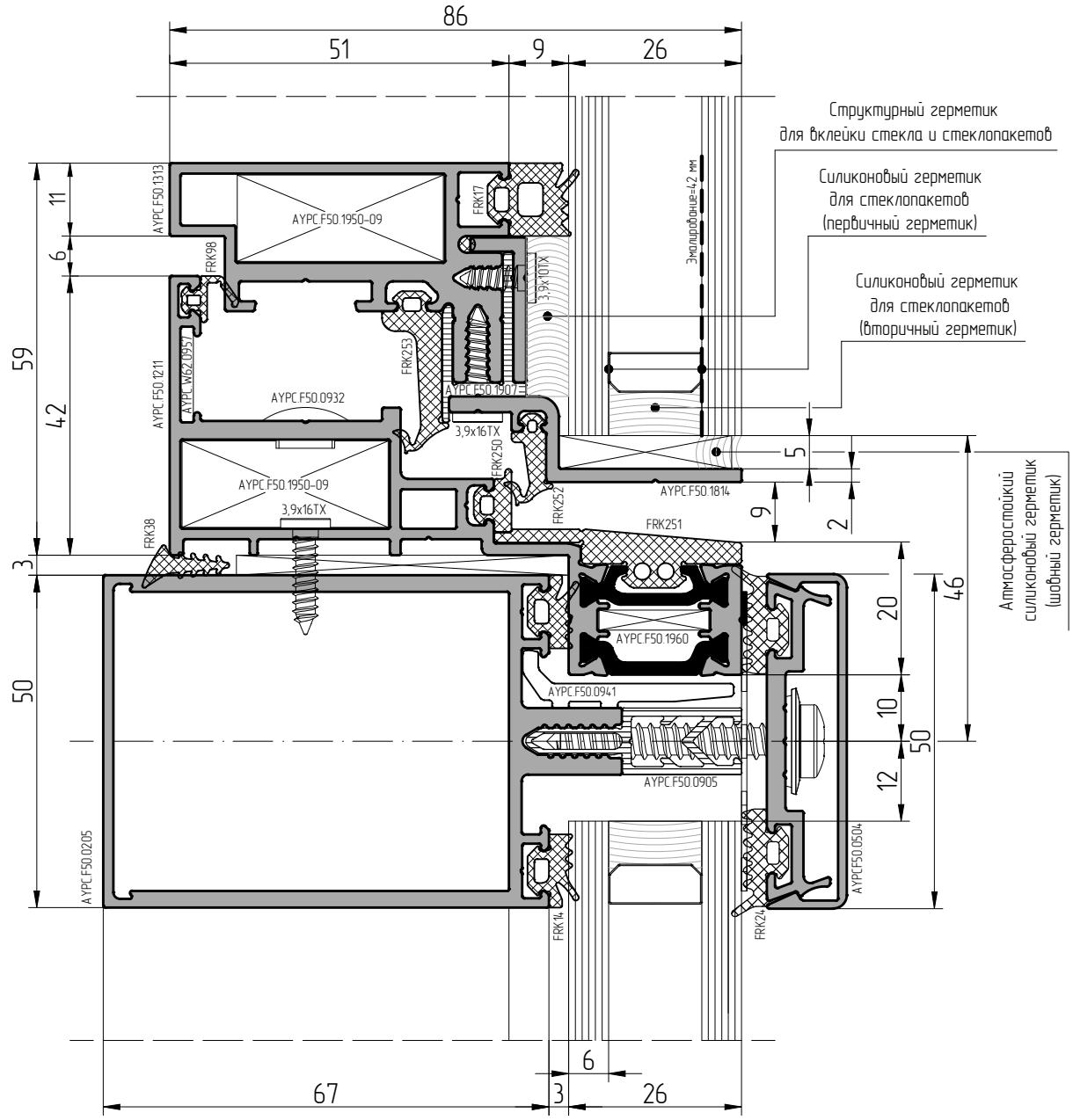

При изготовлении стеклопакетов необходимо использовать герметик, устойчивый к ультрафиолету

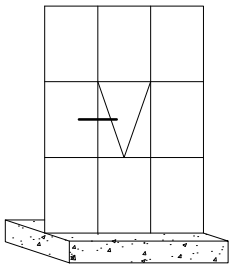

Производитель	Первичный герметик	Вторичный герметик	Структурный герметик	Атмосферостойкий герметик
Dow Silicones	Полиизобутилен	DOWSIL3362 DOWSIL3362 HD	DOWSIL993 DOWSIL895	DOWSIL791
Sica	Полиизобутилен	Sicasil IG-25 Sicasil IG-25HM	Sicasil SG-20 Sicasil SG-18	Sicasil WS-305 Sicasil WS-605 S
General Electric	Полиизобутилен	IGS3763 IGS3703E	SSG4400 SSG4000E	SCS2000E Silpruf SCS9100 Silpruf F
KÖMMERLING	Полиизобутилен	GD 920	Ködiglaze S	GD 826 N

Масштаб 1:1

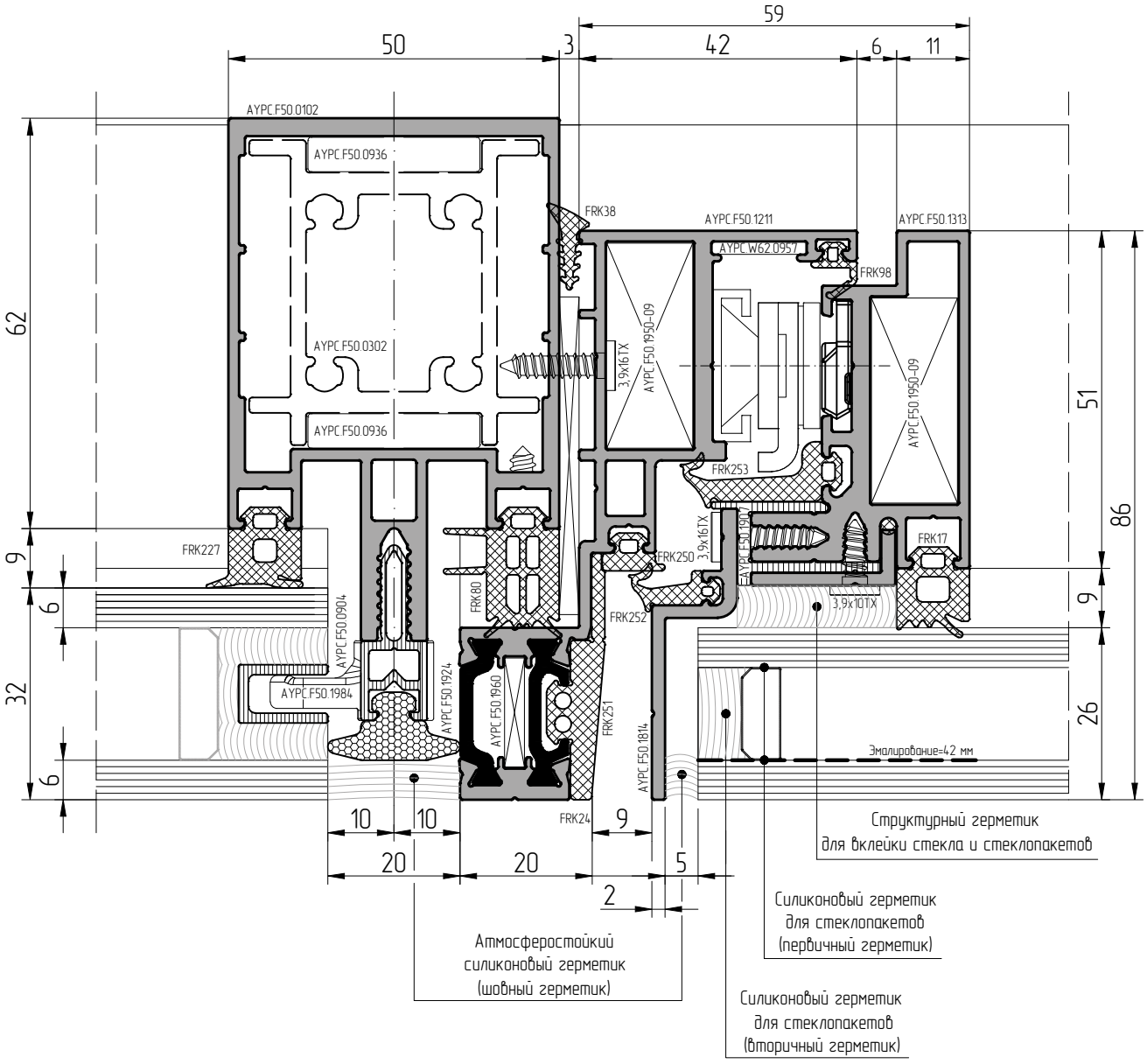

При изготовлении стеклопакетов необходимо использовать герметик, устойчивый к ультрафиолету

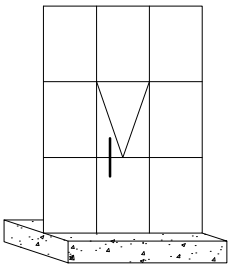

Производитель	Первичный герметик	Вторичный герметик	Структурный герметик	Атмосферостойкий герметик
Dow Silicones	Полиизобутилен	DOWSIL3362 DOWSIL3362 HD	DOWSIL993 DOWSIL895	DOWSIL791
Sica	Полиизобутилен	Sicasil IG-25 Sicasil IG-25HM	Sicasil SG-20 Sicasil SG-18	Sicasil WS-305 Sicasil WS-605 S
General Electric	Полиизобутилен	IGS3763 IGS3703E	SSG4400 SSG4000E	SCS2000E Silpruf SCS9100 Silpruf F
KÖMMERLING	Полиизобутилен	GD 920	Ködiglaze S	GD 826 N

Масштаб 1:1

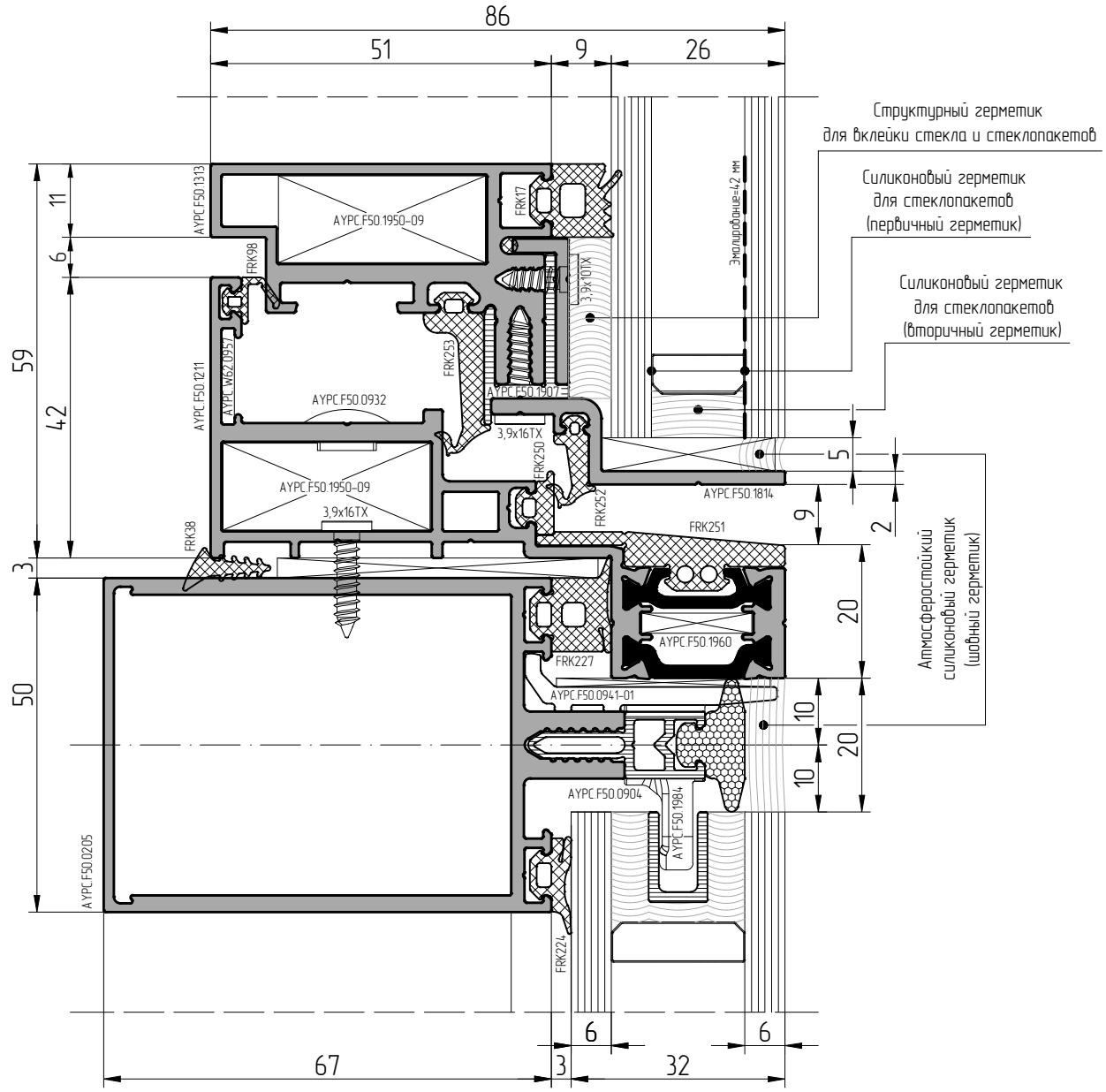

При изготовлении стеклопакетов необходимо использовать герметик, устойчивый к ультрафиолету

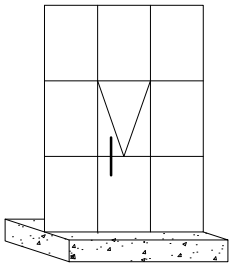

Производитель	Первичный герметик	Вторичный герметик	Структурный герметик	Атмосферостойкий герметик
Dow Silicones	Полиизобутилен	DOWSIL3362 DOWSIL3362 HD	DOWSIL993 DOWSIL895	DOWSIL791
Sica	Полиизобутилен	Sicasil IG-25 Sicasil IG-25HM	Sicasil SG-20 Sicasil SG-18	Sicasil WS-305 Sicasil WS-605 S
General Electric	Полиизобутилен	IGS3763 IGS3703E	SSG4400 SSG4000E	SCS2000E Silpruf SCS9100 Silpruf F
KÖMMERLING	Полиизобутилен	GD 920	Ködiglaze S	GD 826 N

Масштаб 1:1

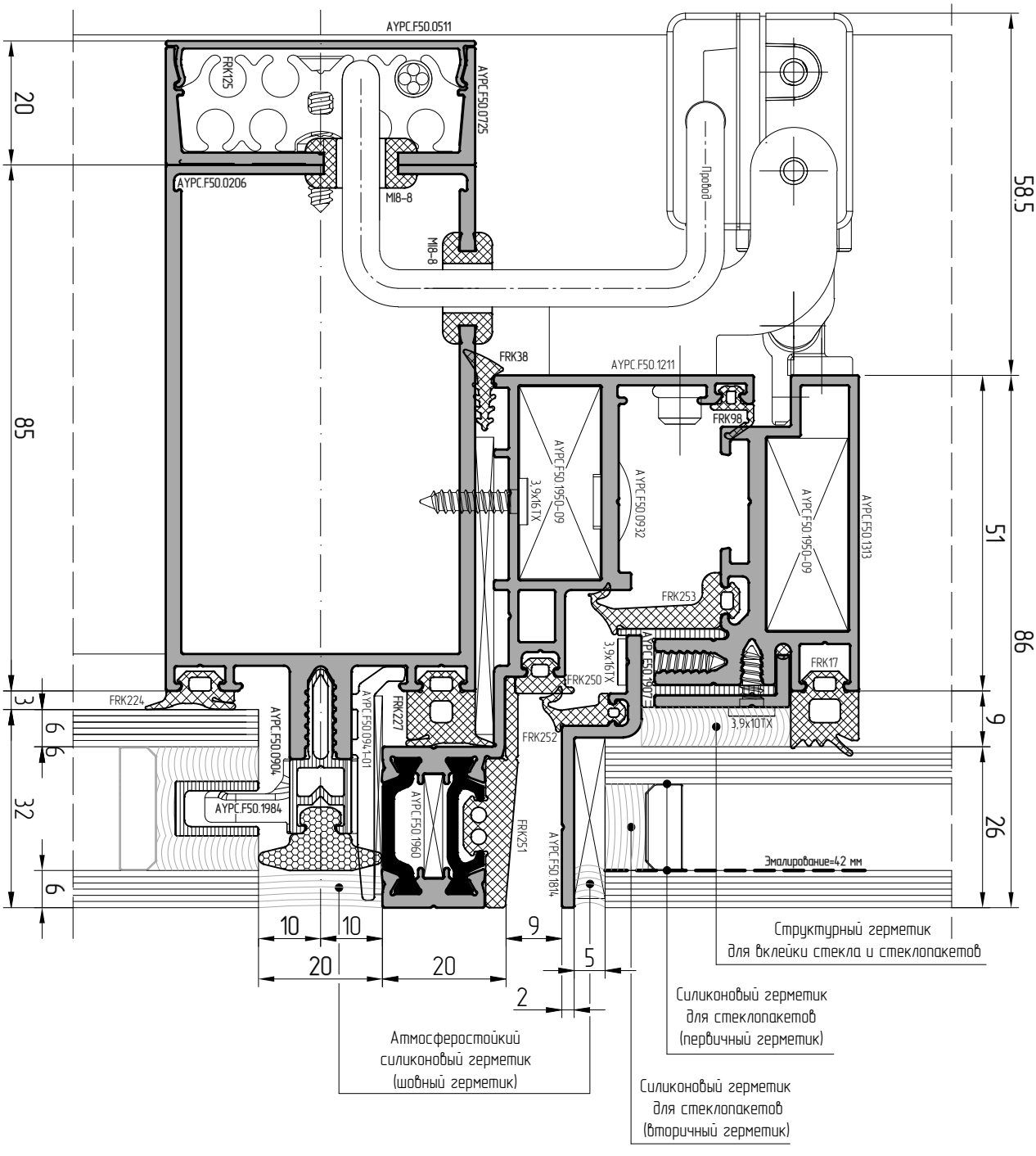

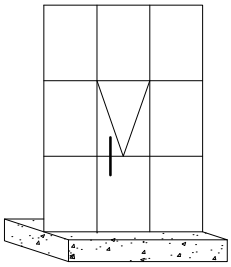

Производитель	Первичный герметик	Вторичный герметик	Структурный герметик	Атмосферостойкий герметик
Dow Silicones	Полиизобутилен	DOWSIL3362 DOWSIL3362 HD	DOWSIL993 DOWSIL895	DOWSIL791
Sica	Полиизобутилен	Sicasil IG-25 Sicasil IG-25HM	Sicasil SG-20 Sicasil SG-18	Sicasil WS-305 Sicasil WS-605 S
General Electric	Полиизобутилен	IGS3763 IGS3703E	SSG4400 SSG4000E	SCS2000E Silpruf SCS9100 Silpruf F
KÖMMERLING	Полиизобутилен	GD 920	Ködiglaze S	GD 826 N

Масштаб 1:1

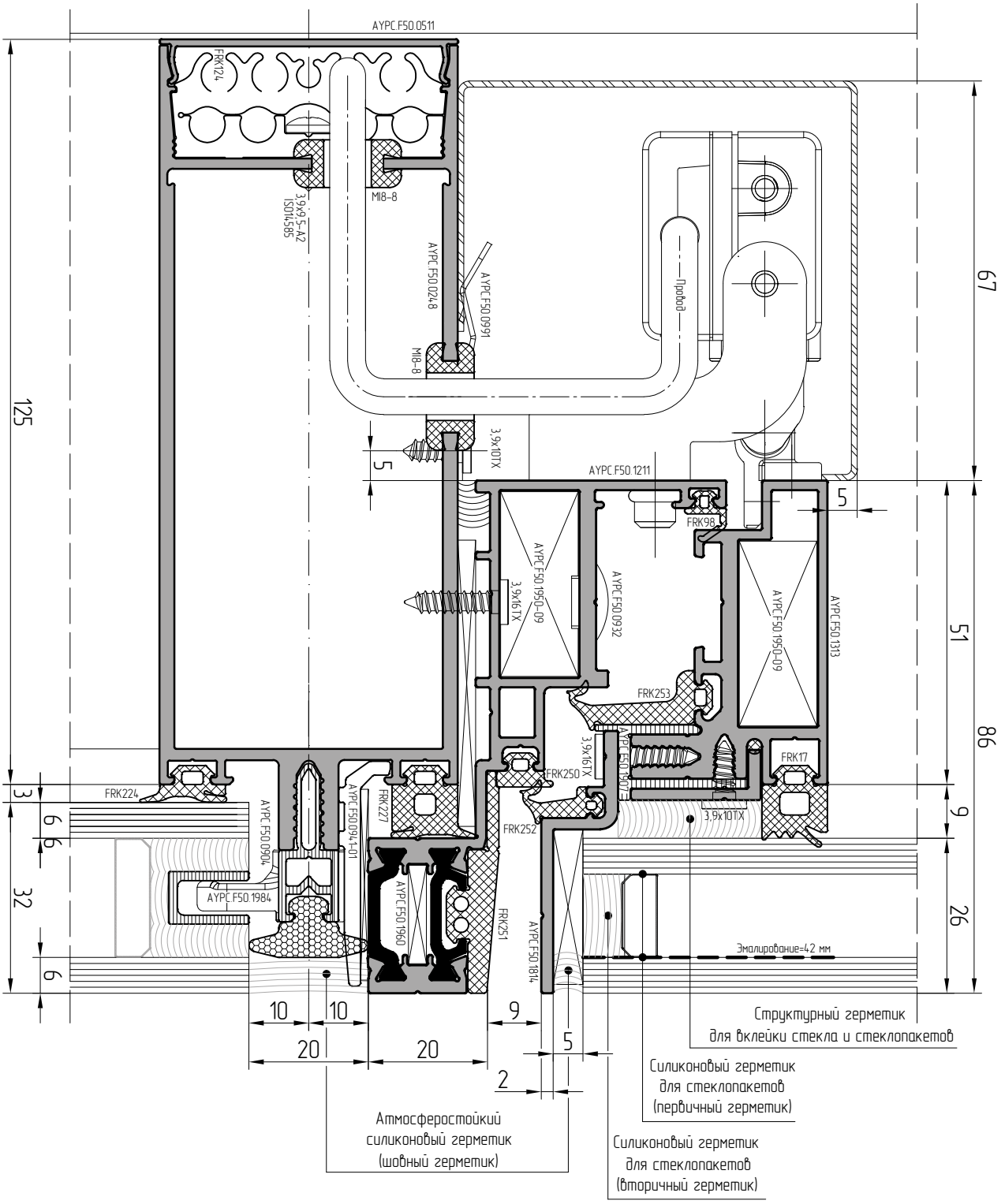

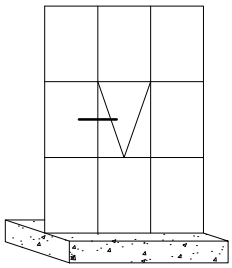

Производитель	Структурный герметик	Атмосферостойкий герметик
Dow Silicones	DOWSIL993 DOWSIL895	DOWSIL791
Sica	Sicasil SG-20 Sicasil SG-18	Sicasil WS-305 Sicasil WS-605 S
General Electric	SSG4400 SSG4000E	SCS2000E Silpruf SCS9100 Silpruf F
KÖMMERLING	Ködiglaze S	GD 826 N

Масштаб 1:1

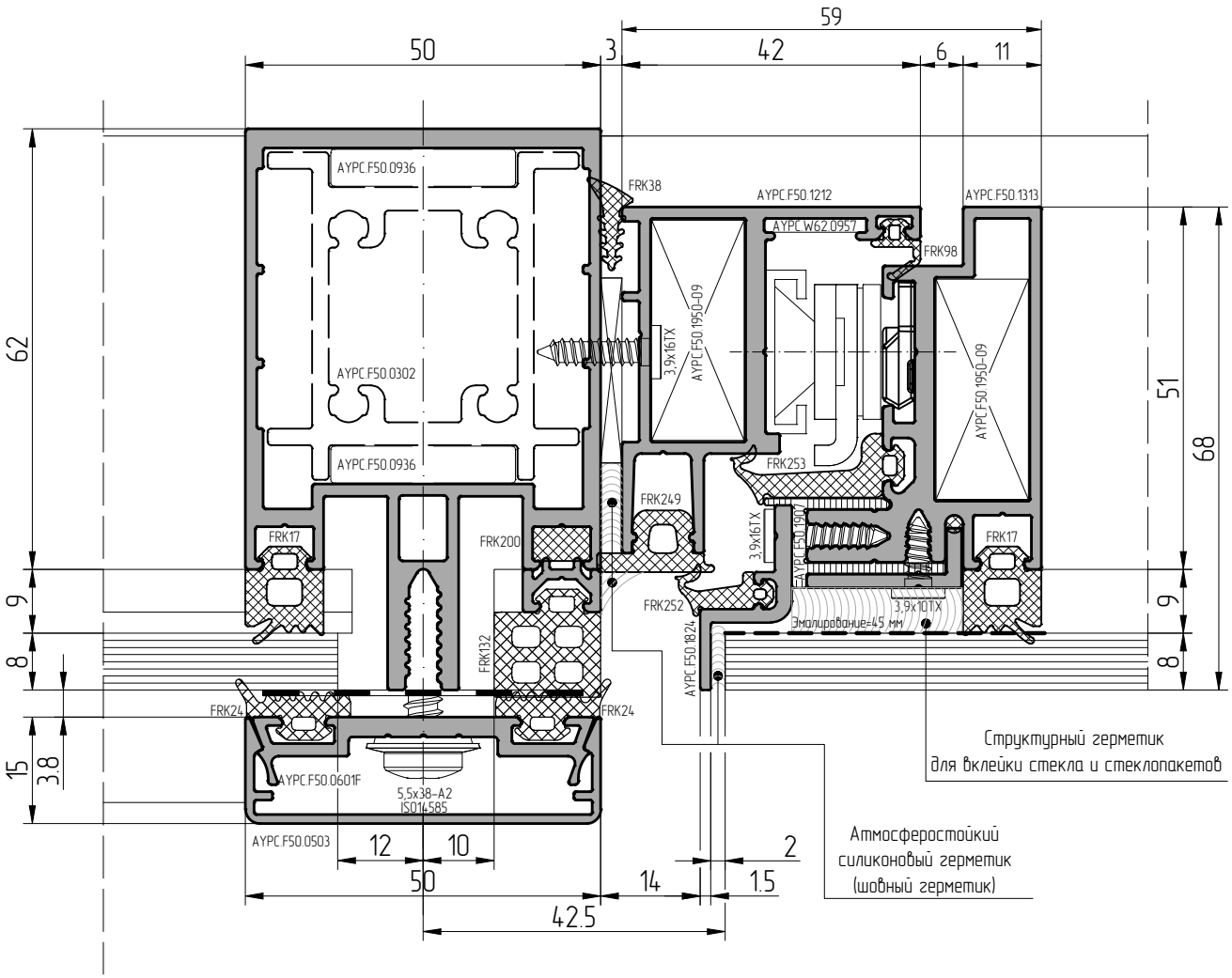

При изготовлении стеклопакетов необходимо использовать герметик, устойчивый к ультрафиолету

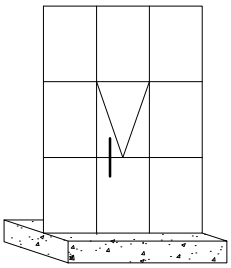

Производитель	Структурный герметик	Атмосферостойкий герметик
Dow Silicones	DOWSIL993 DOWSIL895	DOWSIL791
Sica	Sicasil SG-20 Sicasil SG-18	Sicasil WS-305 Sicasil WS-605 S
General Electric	SSG4400 SSG4000E	SCS2000E Silpruf SCS9100 Silpruf F
KÖMMERLING	Ködiglaze S	GD 826 N

Масштаб 1:1

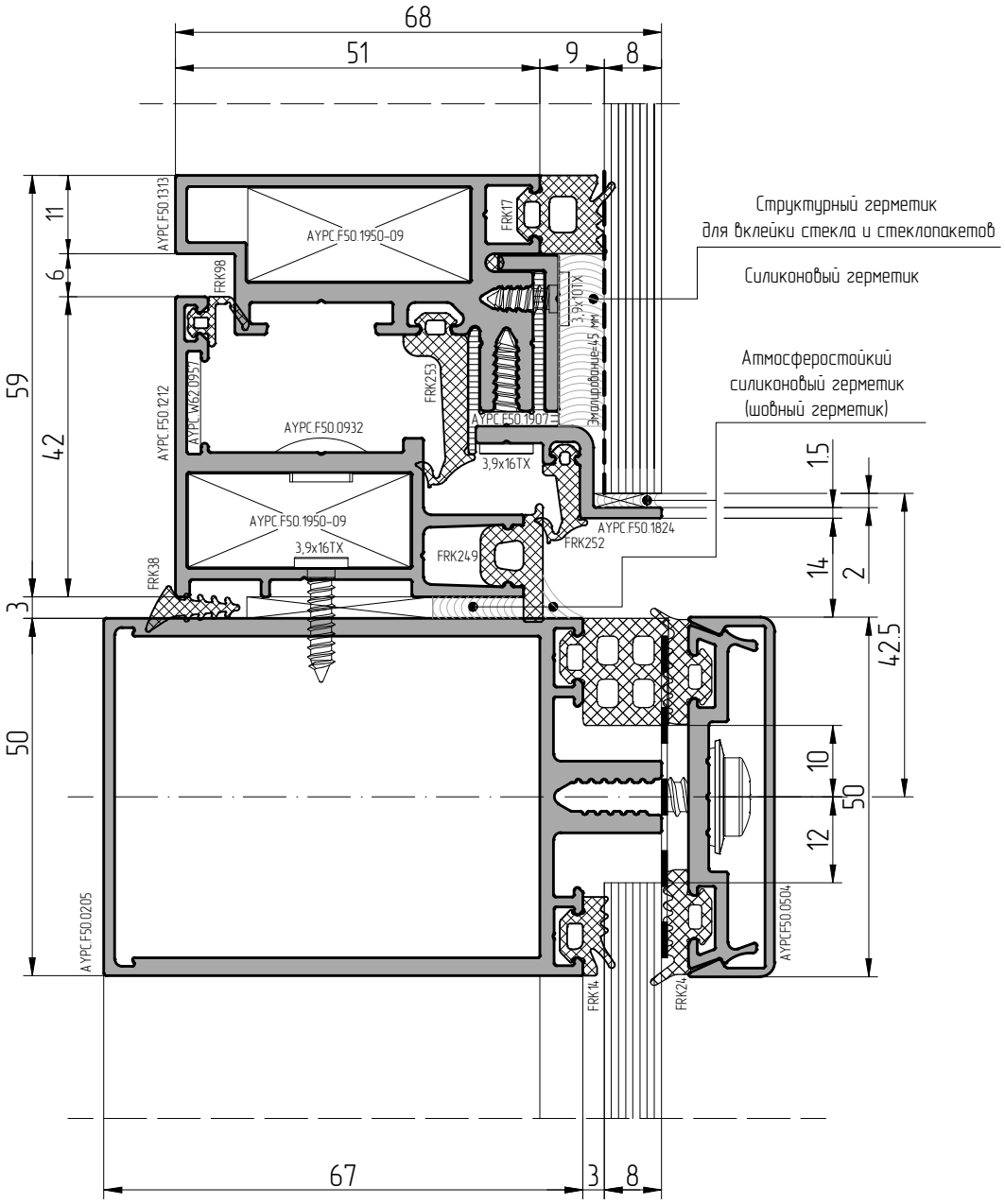

При изготовлении стеклопакетов необходимо использовать герметик, устойчивый к ультрафиолету

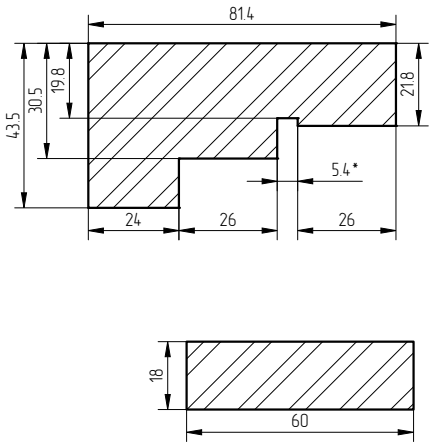

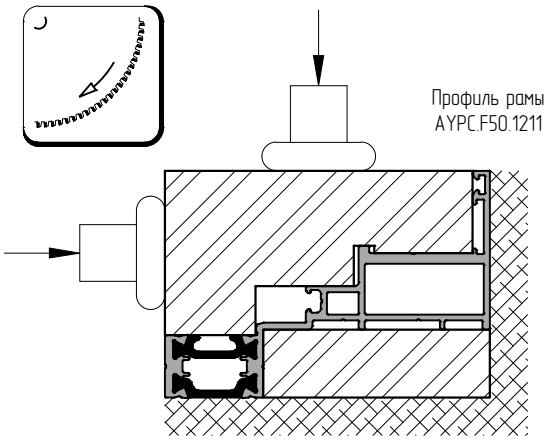

Профиль рамы
AYPC.F50.1211

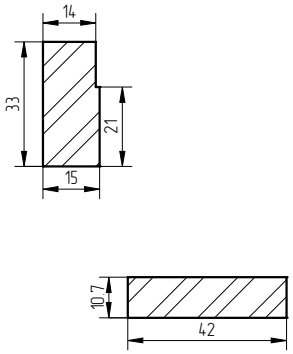

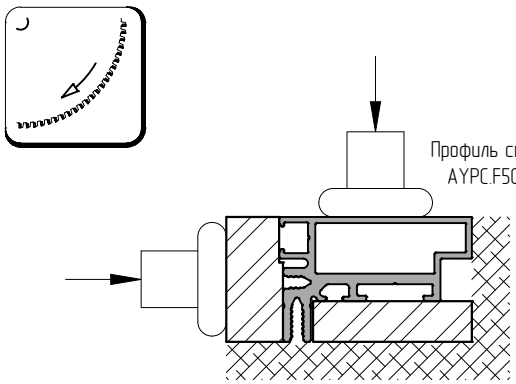

Профиль створки
AYPC.F50.1313

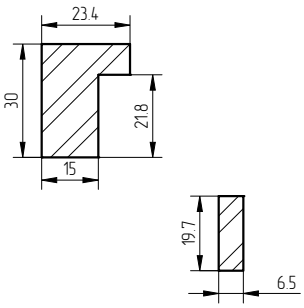

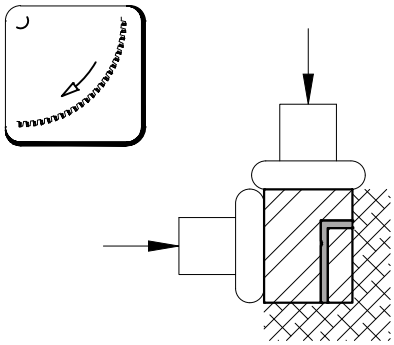

Профиль
вспомогательный
AYPC.F50.1708

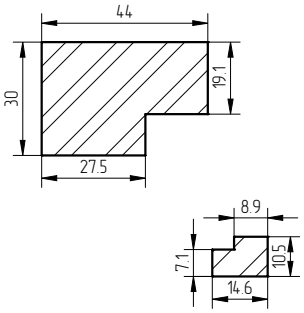

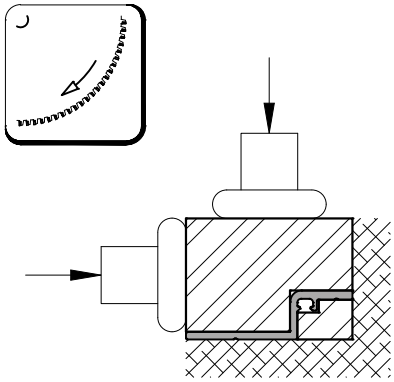

Профиль опорный
под стеклопакет
AYPC.F50.1814

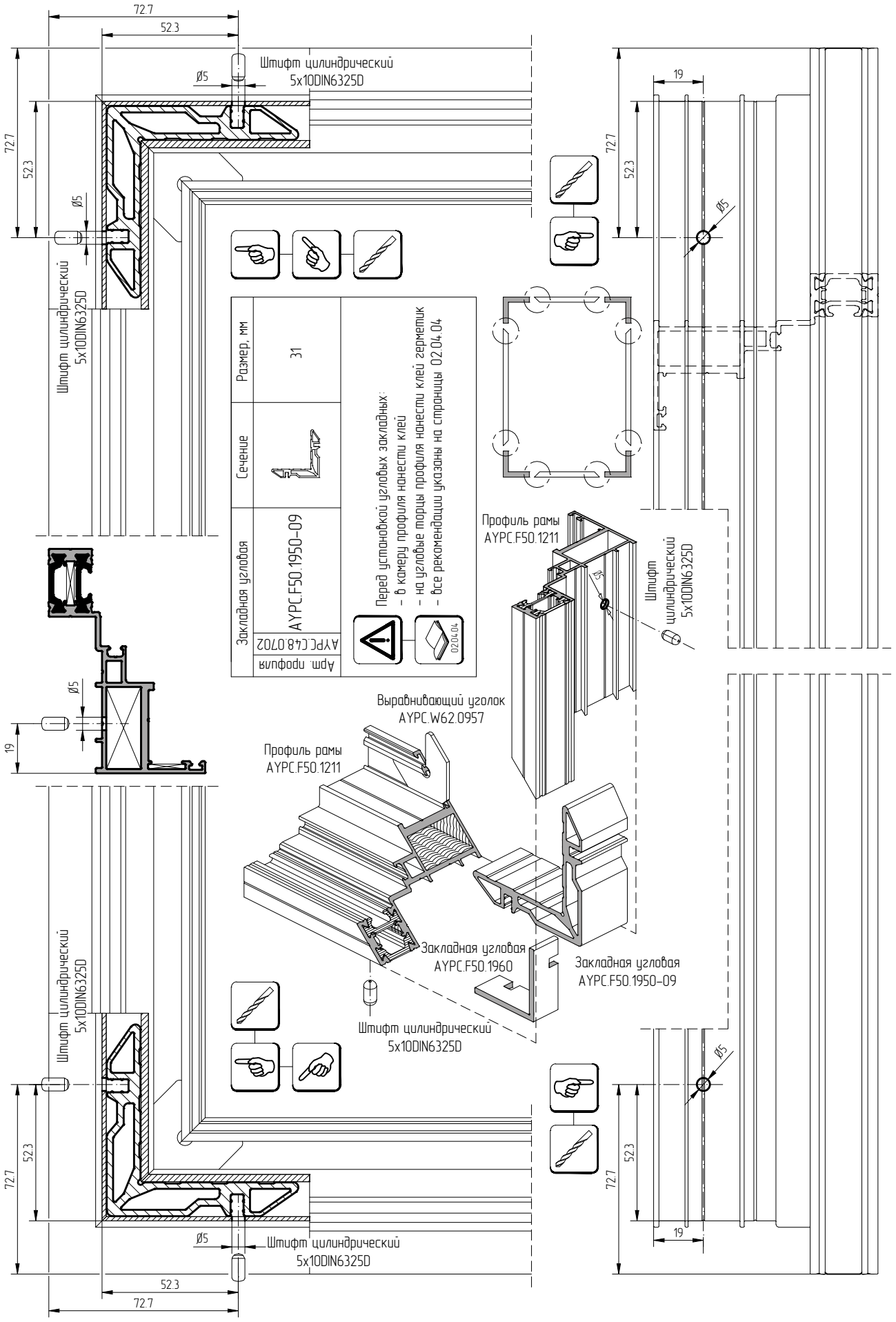
72.7
52.3
Ø5
Штифт цилиндрический 5x10DIN6325D
19
Арм. профиль
AYPC.C48.0702
Закладная угловая
AYPC.F50.1950-09
Сечение
Размер, мм
31
Перед установкой угловых закладных:
- в камеру профиля нанести клей
- на угловые торцы профиля нанести клей герметик
- все рекомендации указаны на странице 02.04.04
02.04.04
Профиль рамы AYPC.F50.1211
Выравнивающий уголок AYPC.W62.0957
Закладная угловая AYPC.F50.1960

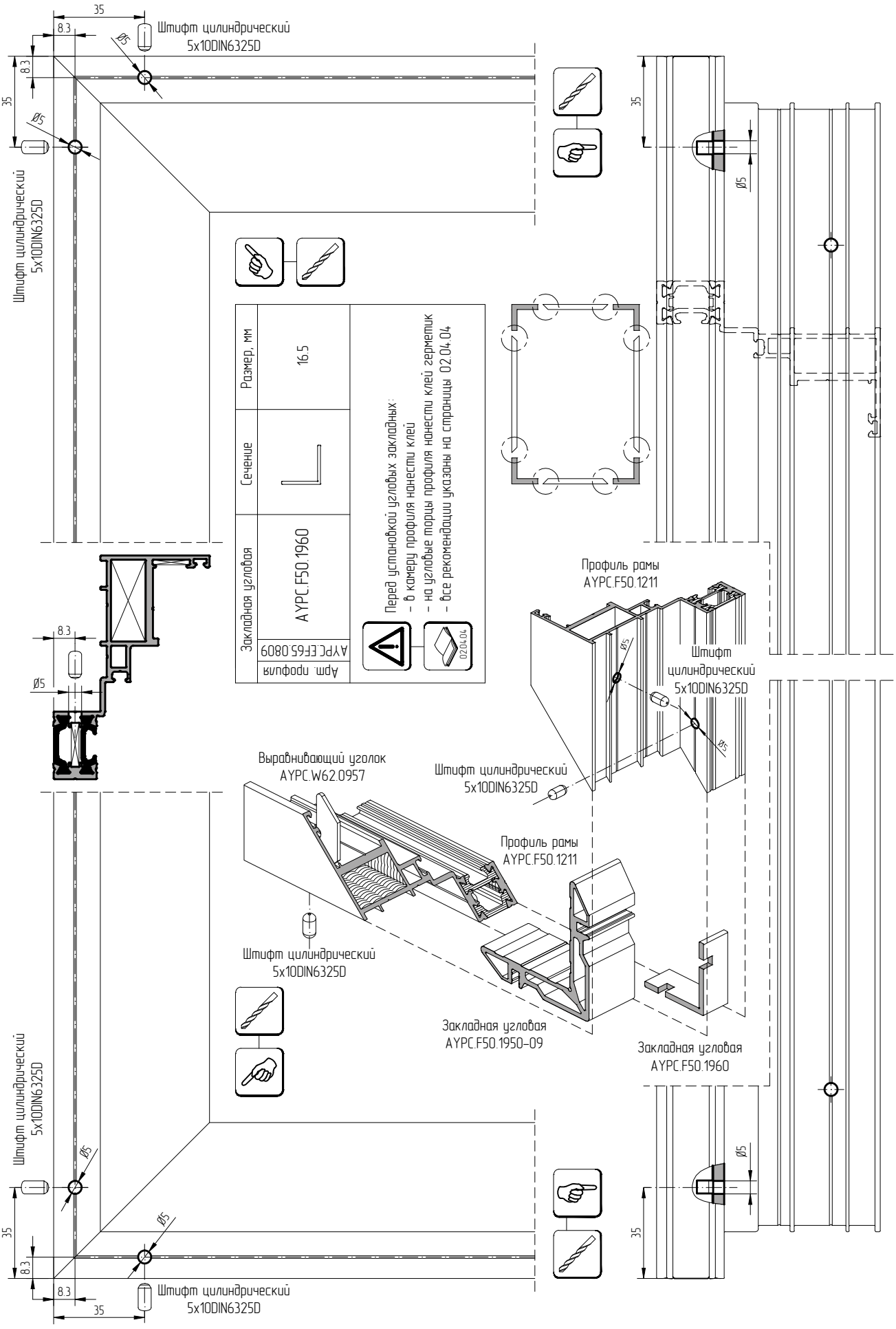
35
8.3
Ø5
Штифт цилиндрический
5x10DIN6325D
Закладная угловая
AYPC.F50.1960
Арт. профиля
AYPC.EF65.0809
Сечение
Размер, мм
16.5
Перед установкой угловых закладных:
- в камеру профиля нанести клей
- на угловые торцы профиля нанести клей герметик
- все рекомендации указаны на странице 02.04.04
Профиль рамы
AYPC.F50.1211
Выравнивающий уголок
AYPC.W62.0957
Закладная угловая
AYPC.F50.1950-09
Закладная угловая
AYPC.F50.1960

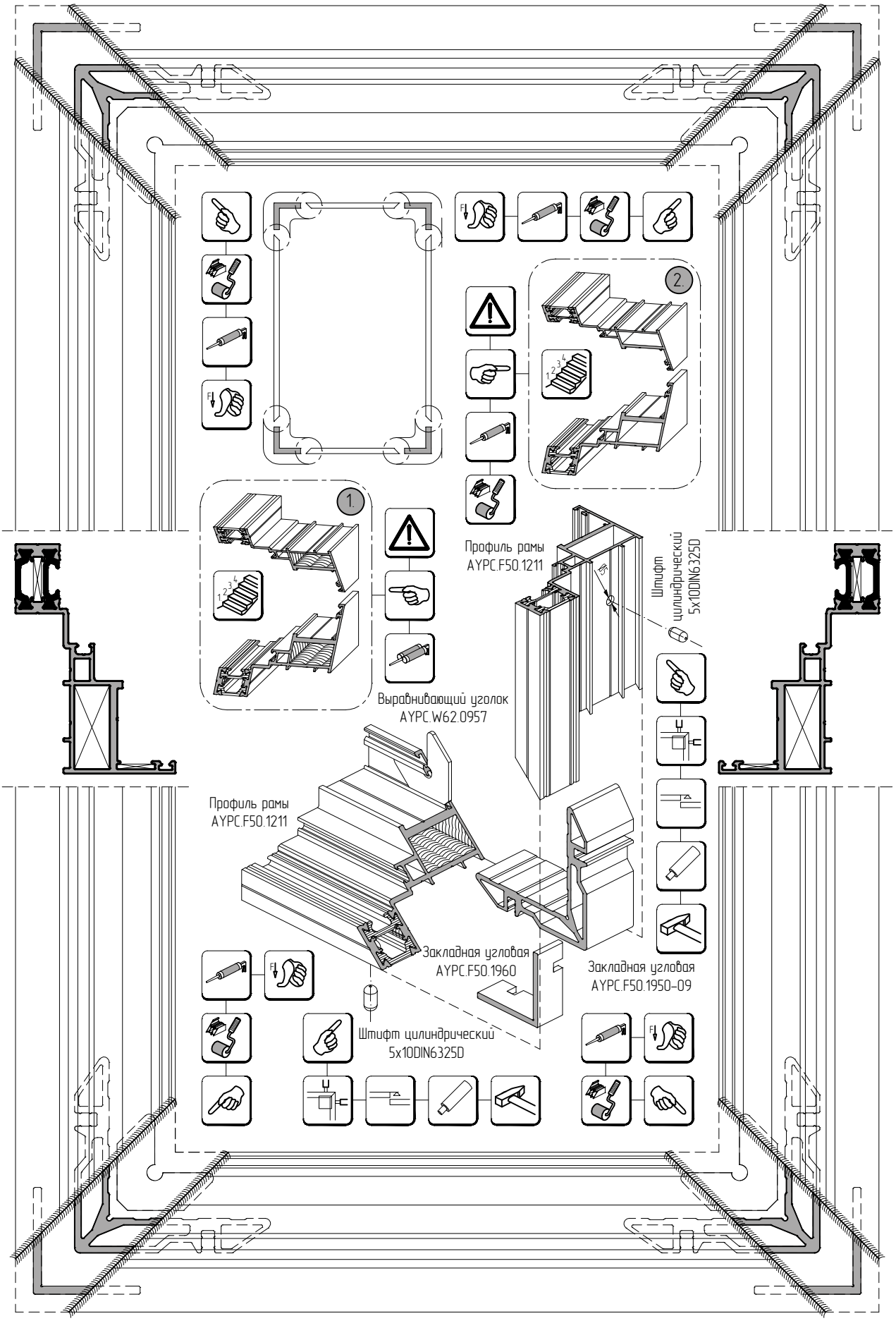
2.
1.
Профиль рамы
AYPC.F50.1211
Штифт
цилиндрический
5x10DIN6325D
Выравнивающий уголок
AYPC.W62.0957
Профиль рамы
AYPC.F50.1211
Закладная угловая
AYPC.F50.1960
Закладная угловая
AYPC.F50.1950-09
Штифт цилиндрический
5x10DIN6325D

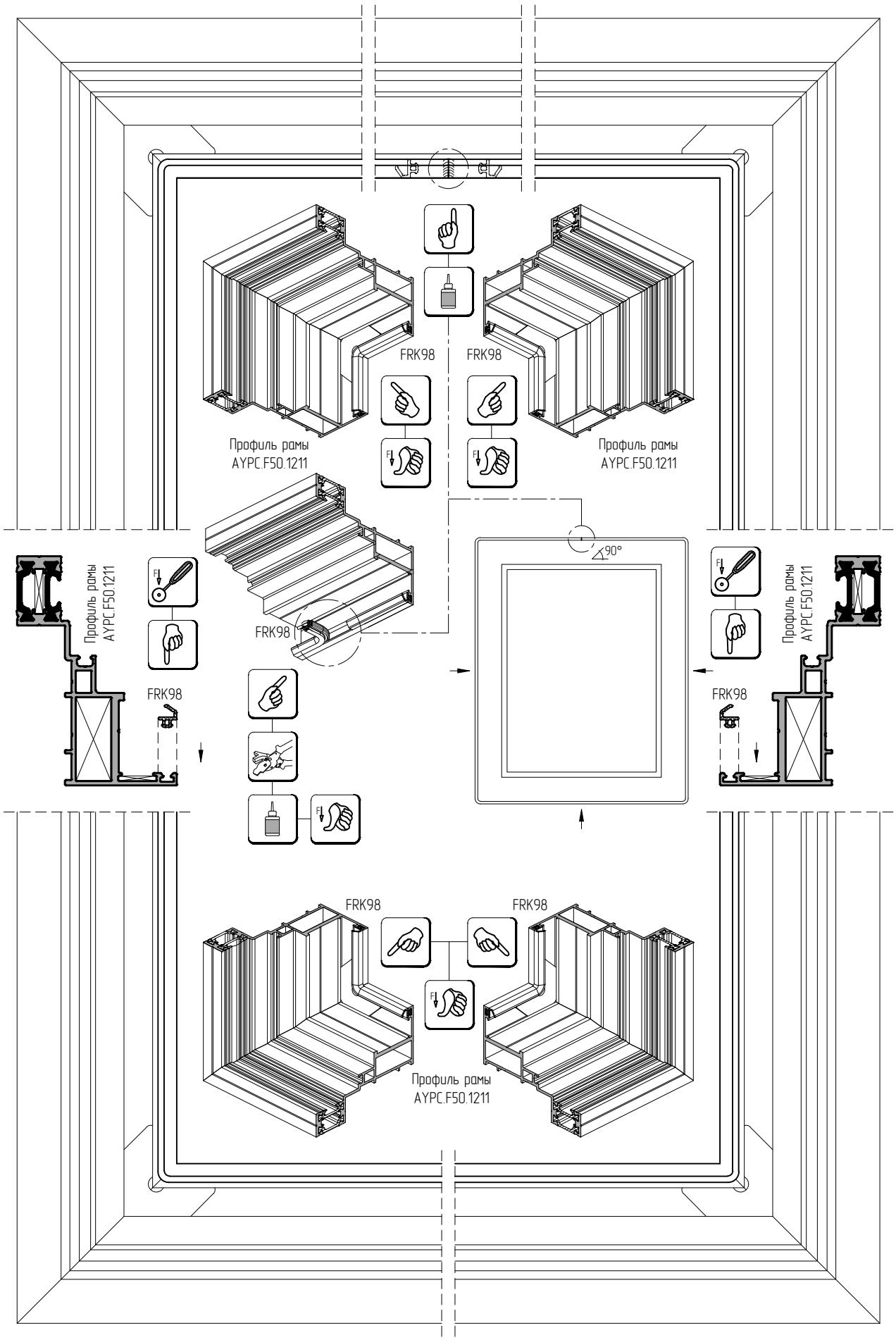
FRK98
FRK98
Профиль рамы
AYPC.F50.1211
Профиль рамы
AYPC.F50.1211
FRK98
90°
Профиль рамы
AYPC.F50.1211
FRK98
Профиль рамы
AYPC.F50.1211
FRK98
FRK98
Профиль рамы
AYPC.F50.1211

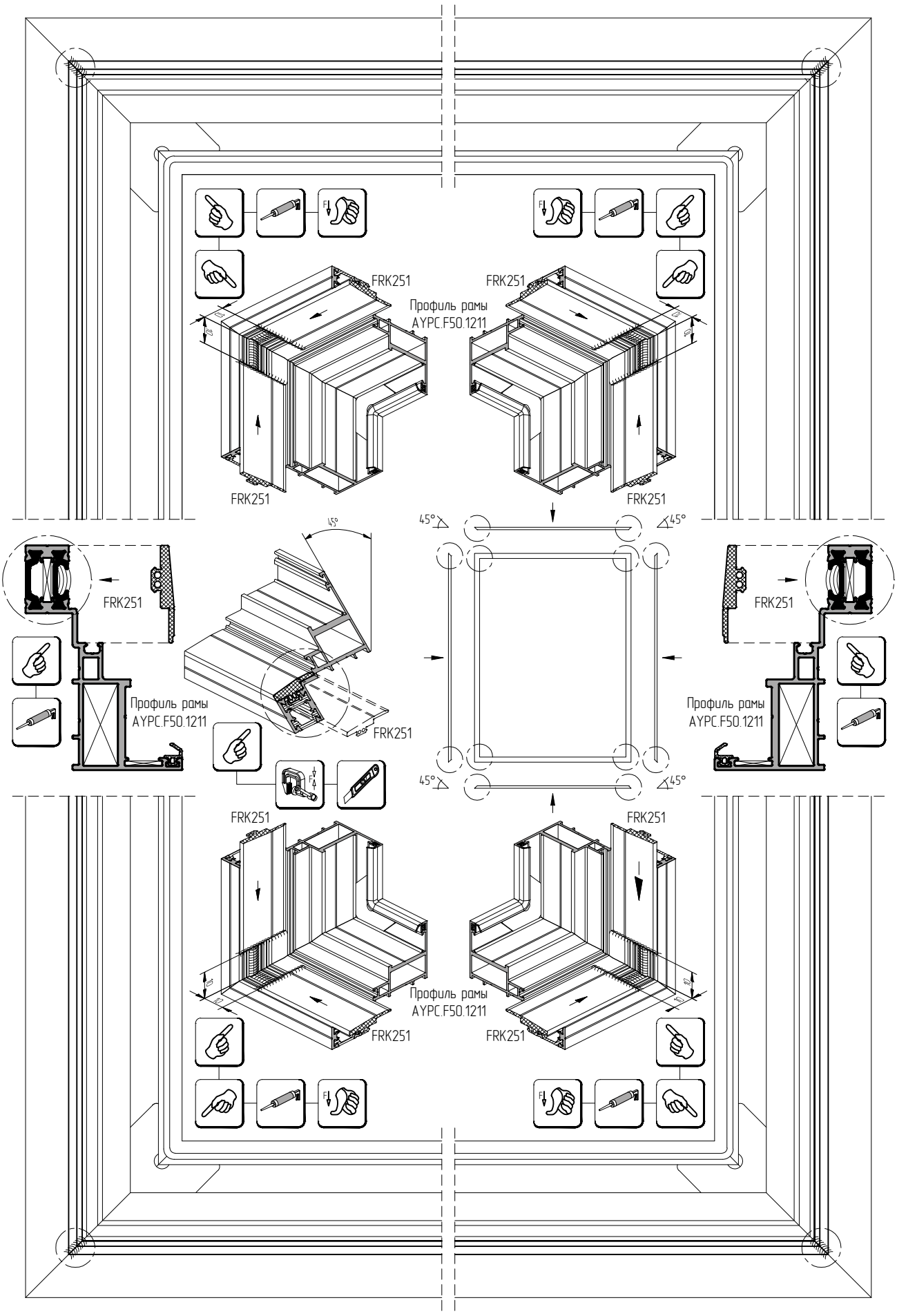
FRK251
FRK251
Профиль рамы
AYPC.F50.1211
FRK251
FRK251
45°
45°
FRK251
FRK251
Профиль рамы
AYPC.F50.1211
Профиль рамы
AYPC.F50.1211
FRK251
45°
45°
FRK251
FRK251
Профиль рамы
AYPC.F50.1211
FRK251
FRK251

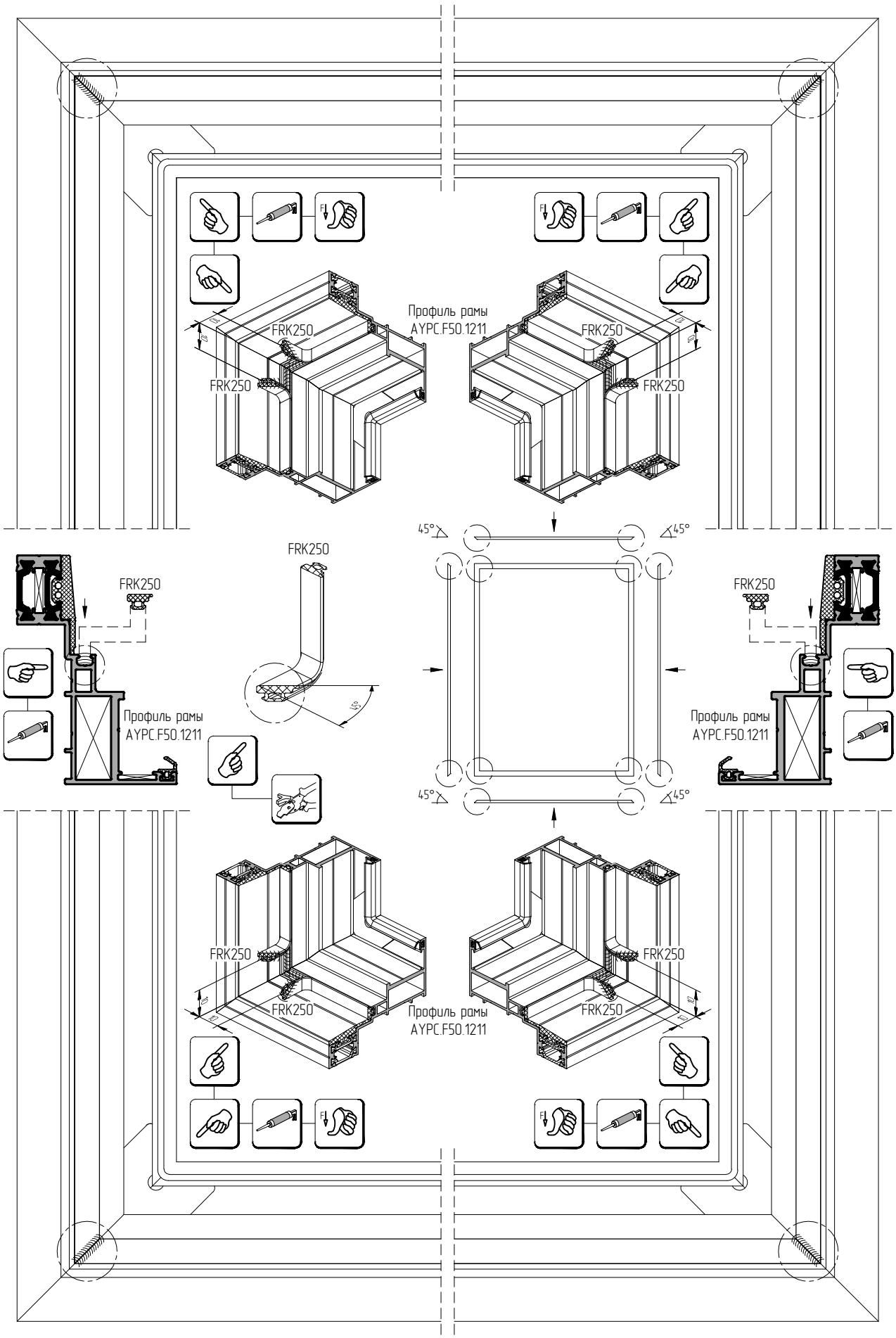
Профиль рамы
AYPC.F50.1211
FRK250
FRK250
FRK250
FRK250
FRK250
FRK250
FRK250
FRK250
Профиль рамы
AYPC.F50.1211
Профиль рамы
AYPC.F50.1211
45°
45°
45°
45°

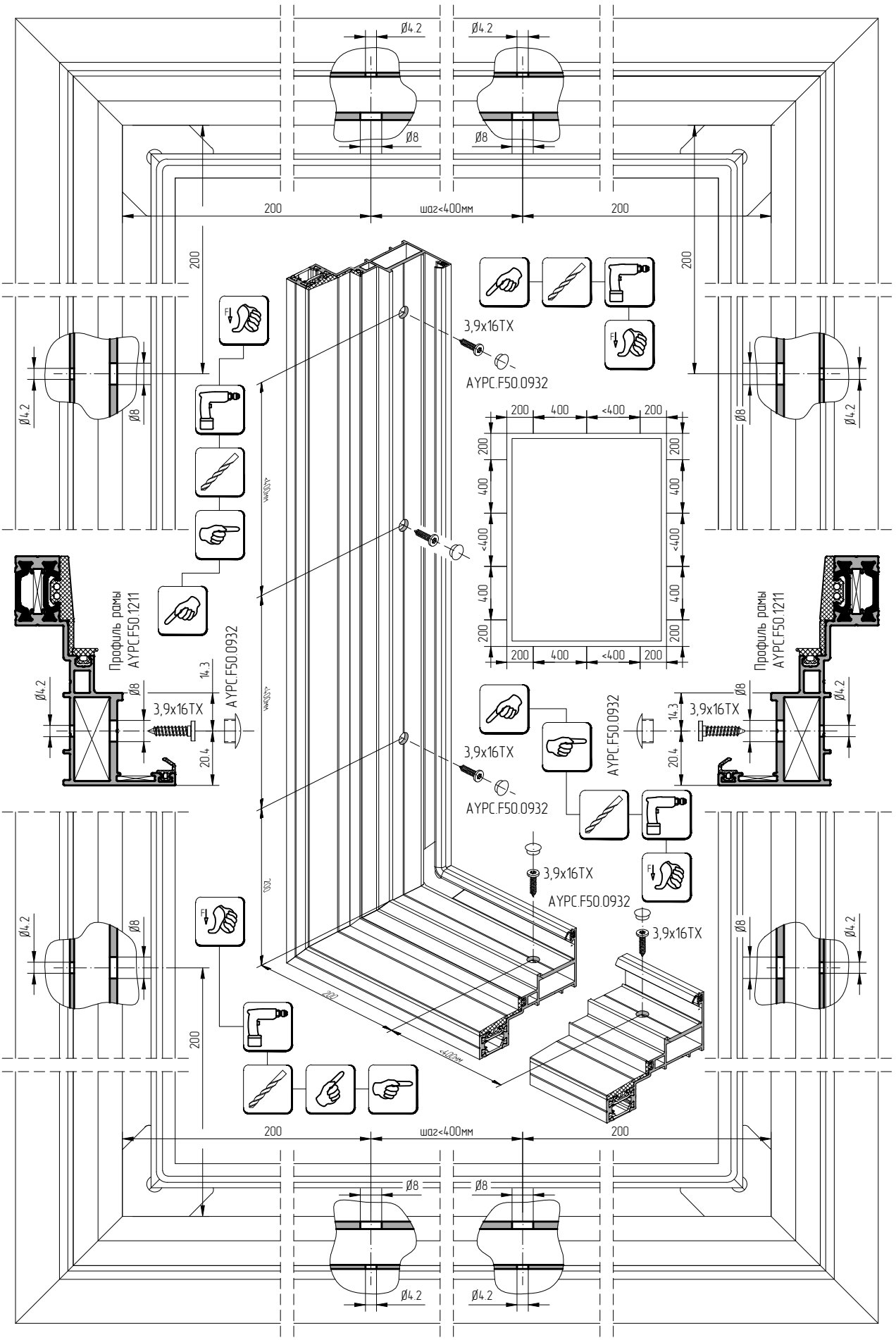
Ø4.2
Ø8
200
шаг<400мм
3,9x16TX
AYPC.F50.0932
Профиль рамы
AYPC.F50.1211
14.3
20.4
200
400
<400

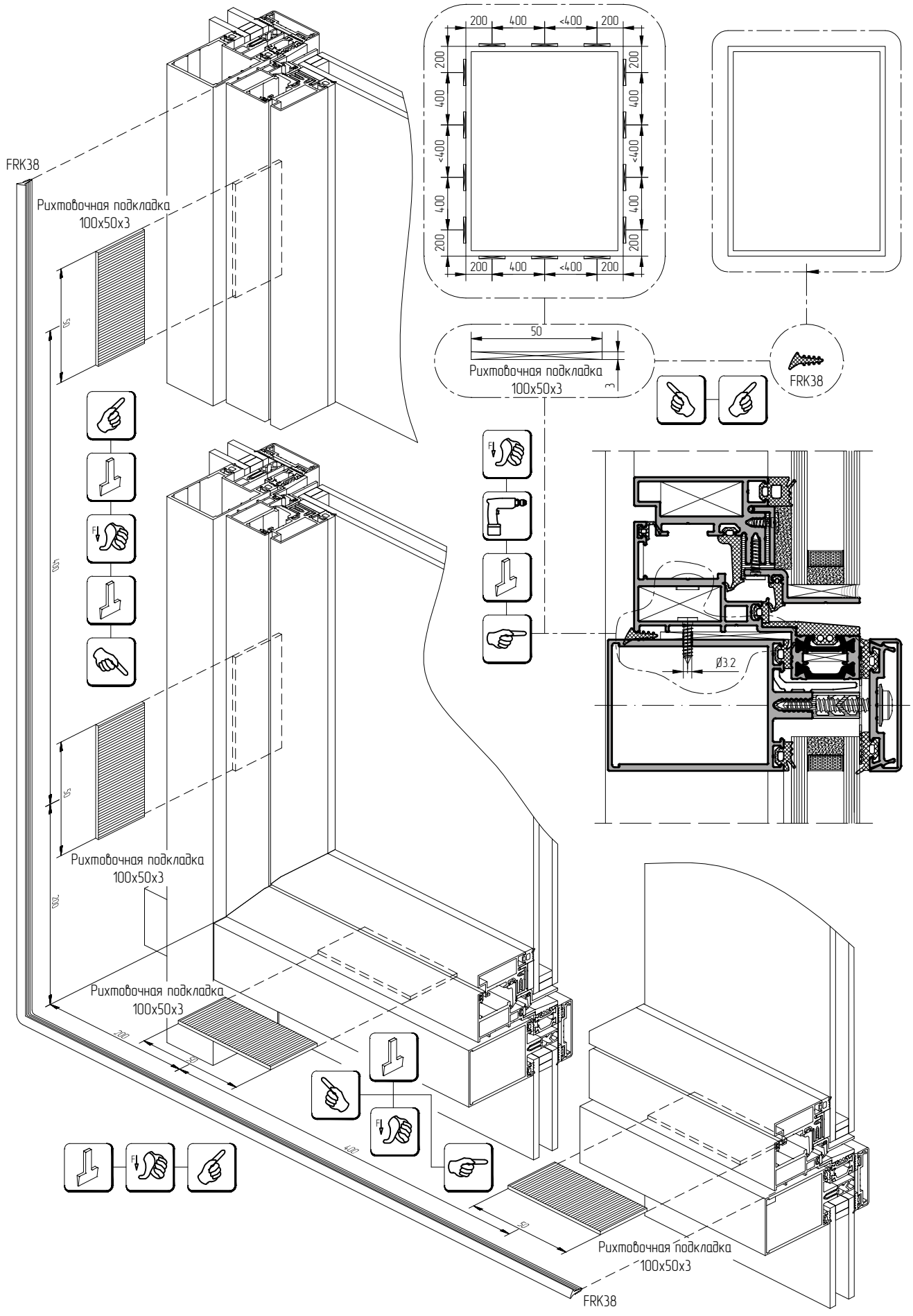
FRK38
Рихтовочная подкладка
100x50x3
200
400
<400
200
50
Рихтовочная подкладка
100x50x3
FRK38
Ø3.2
Рихтовочная подкладка
100x50x3
Рихтовочная подкладка
100x50x3
Рихтовочная подкладка
100x50x3
FRK38

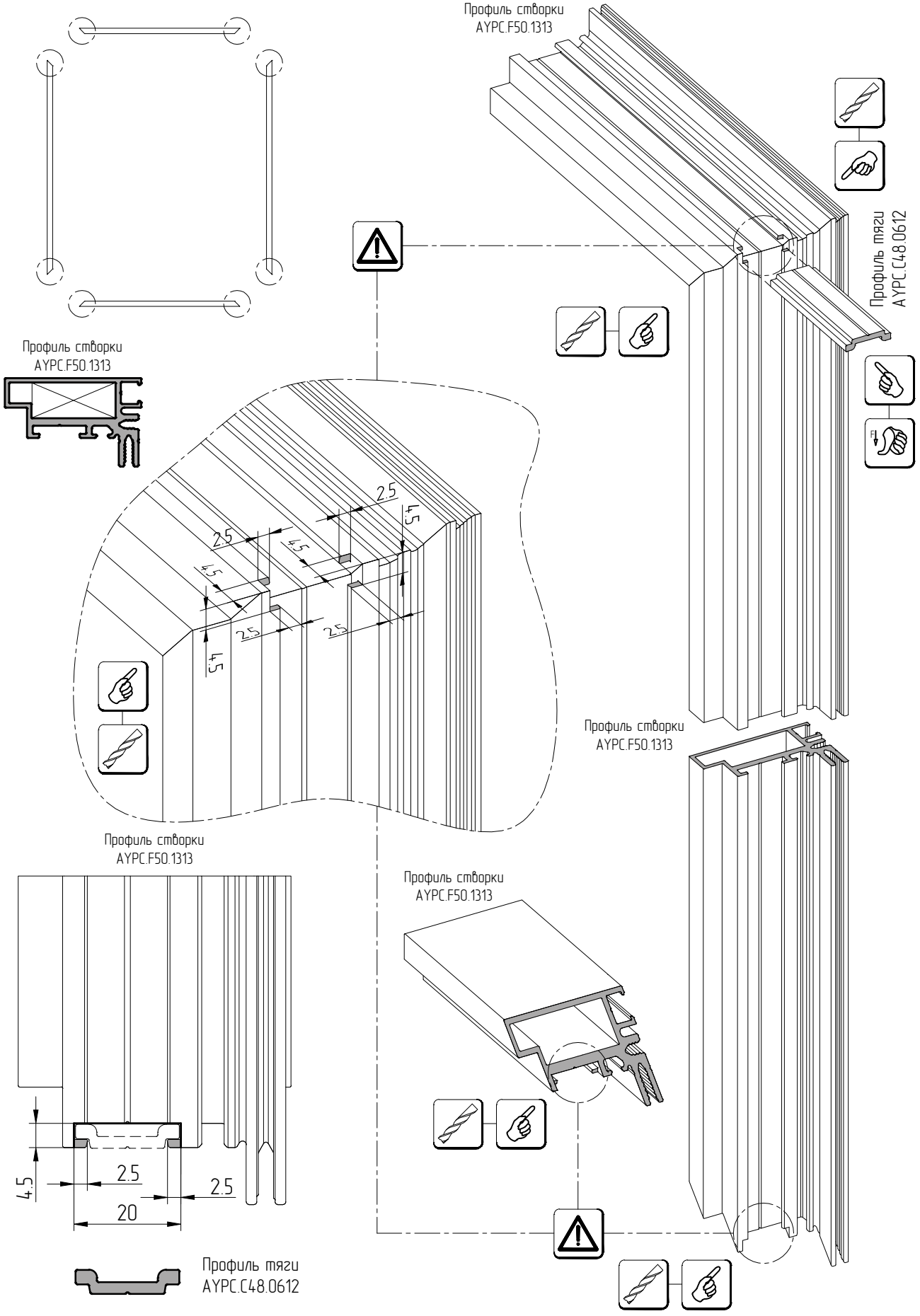
Профиль створки
AYPC.F50.1313
Профиль тяги
AYPC.C48.0612
Профиль створки
AYPC.F50.1313
2.5
4.5
Профиль створки
AYPC.F50.1313
Профиль створки
AYPC.F50.1313
Профиль створки
AYPC.F50.1313
4.5
2.5
2.5
20
Профиль тяги
AYPC.C48.0612

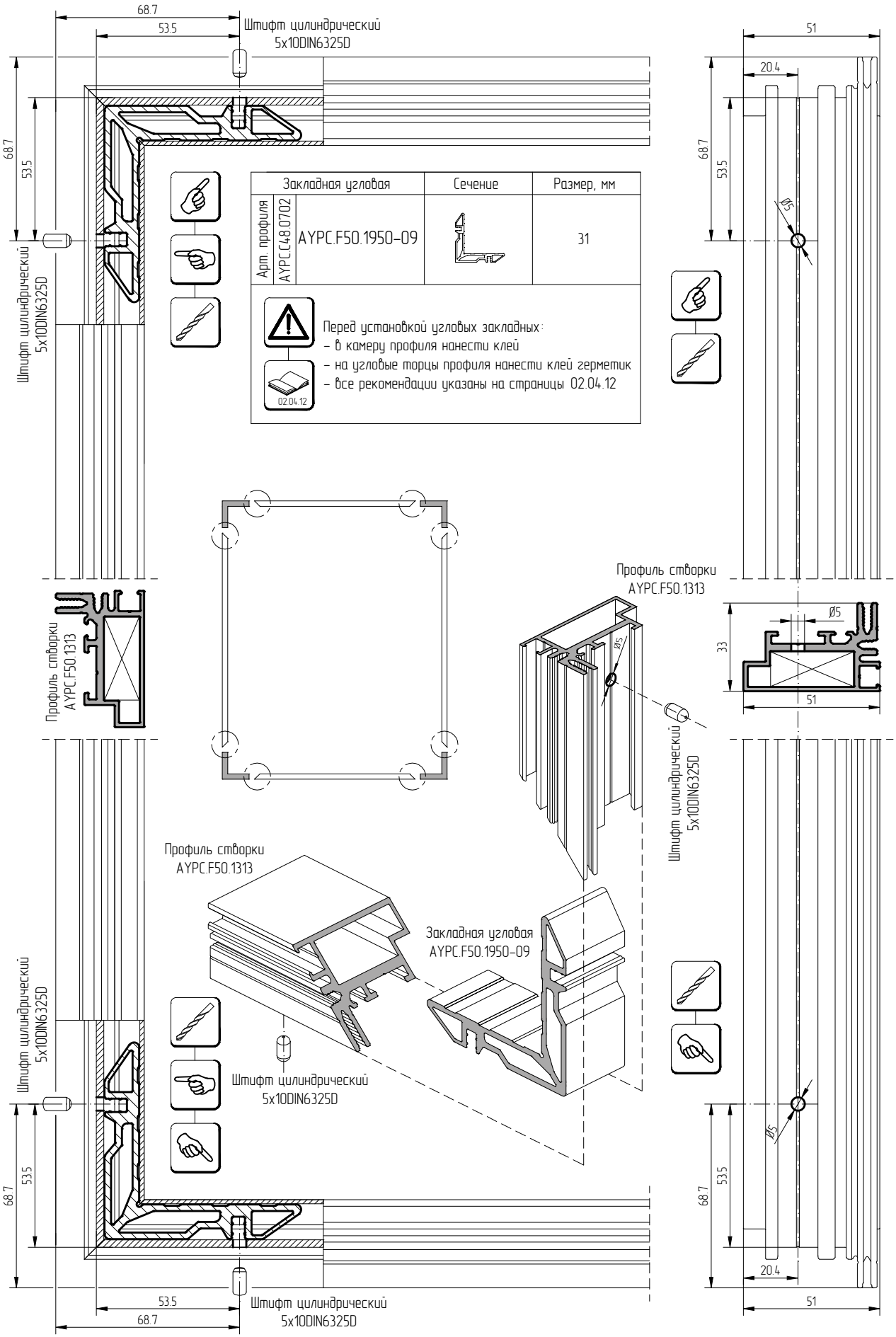

Закладная угловая		Сечение	Размер, мм
Арт. профиля AYPC.C48.0702	AYPC.F50.1950-09		31

Перед установкой угловых закладных:
- в камеру профиля нанести клей
- на угловые торцы профиля нанести клей герметик
- все рекомендации указаны на страницы 02.04.12

02.04.12

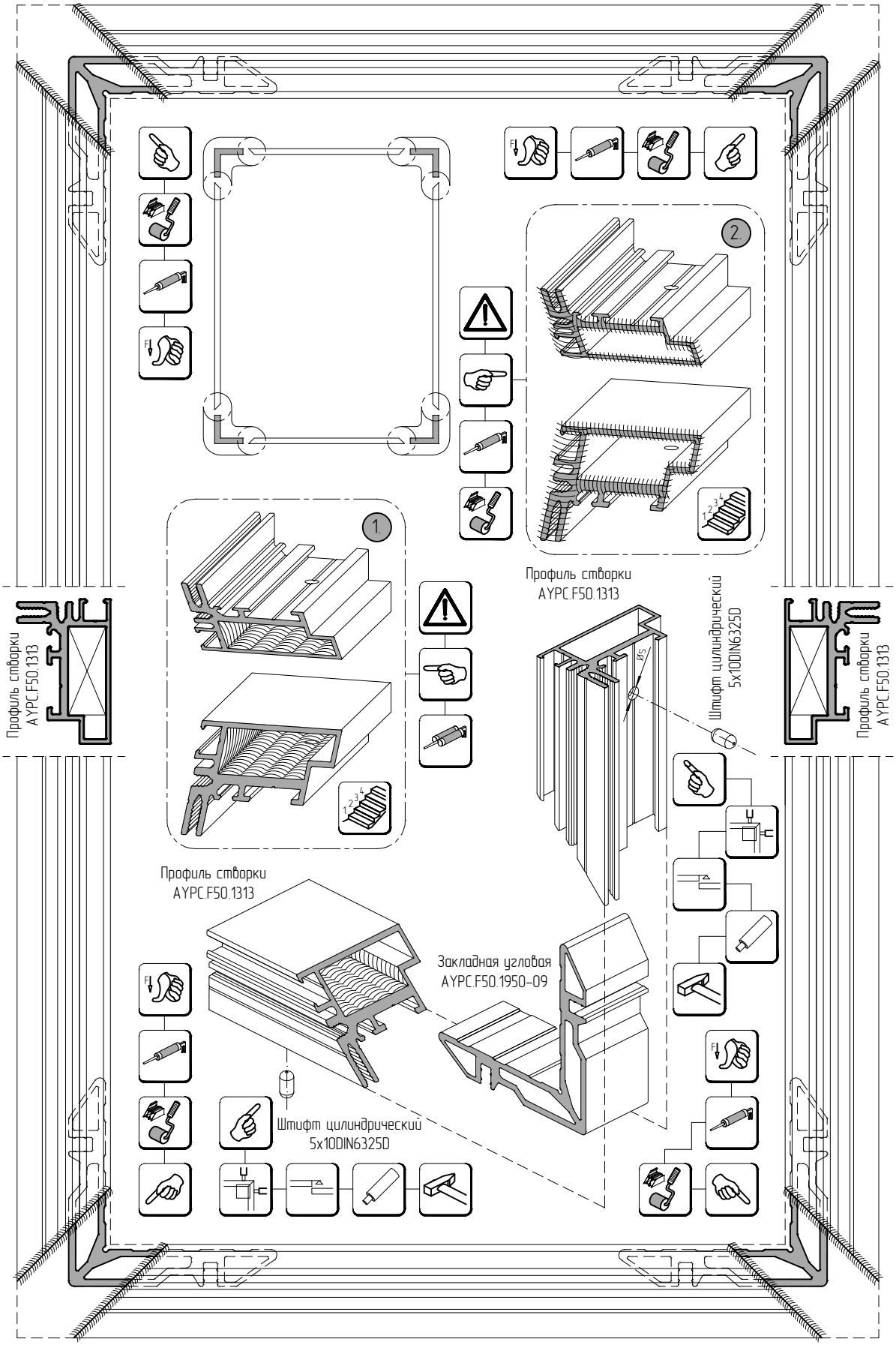
1.
2.
Профиль створки
AYPC.F50.1313
Профиль створки
AYPC.F50.1313
Штифт цилиндрический
5x10DIN6325D
Профиль створки
AYPC.F50.1313
Профиль створки
AYPC.F50.1313
Закладная угловая
AYPC.F50.1950-09
Штифт цилиндрический
5x10DIN6325D

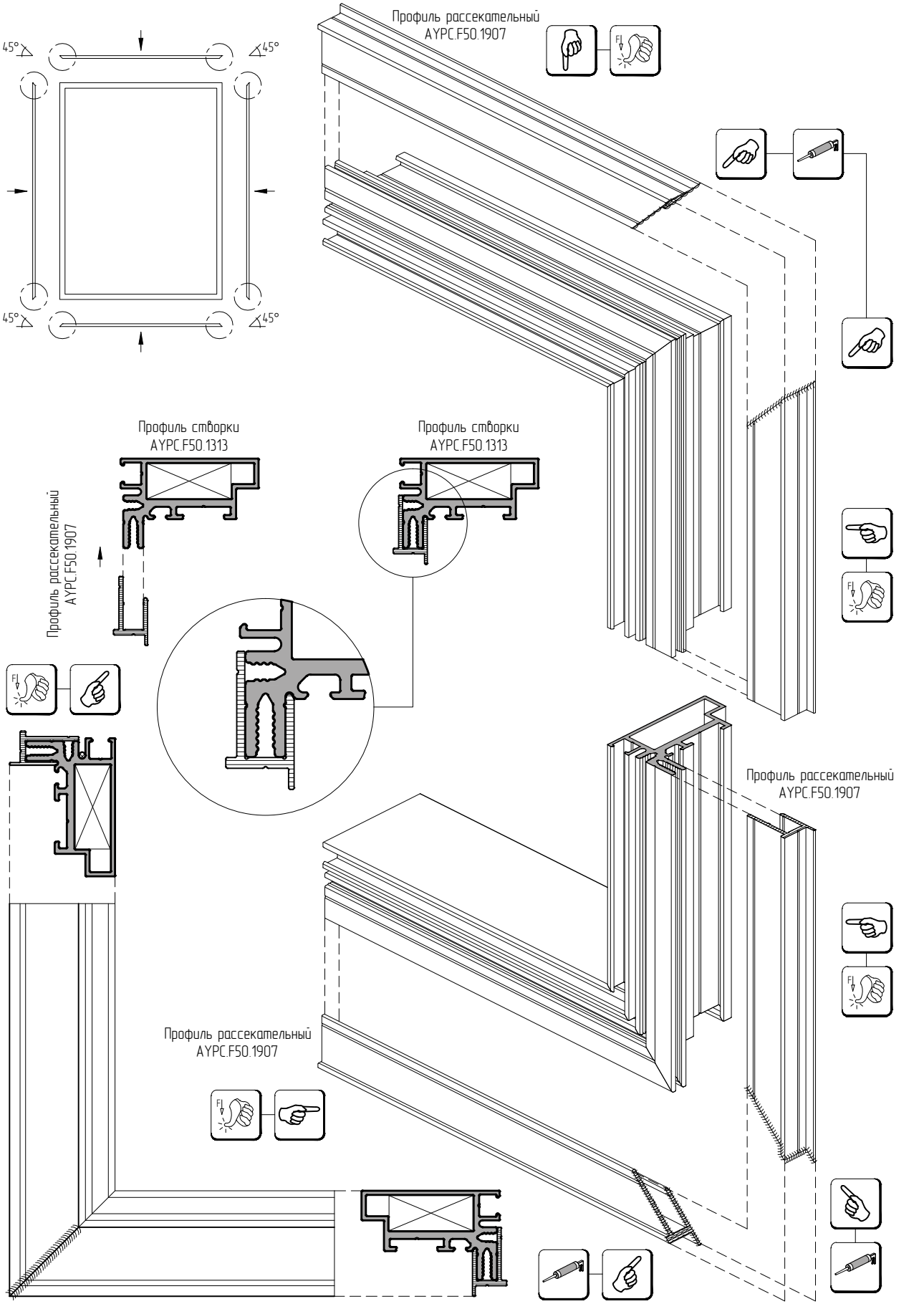
45°
45°
45°
45°
Профиль рассекательный
AYPC.F50.1907
Профиль створки
AYPC.F50.1313
Профиль створки
AYPC.F50.1313
Профиль рассекательный
AYPC.F50.1907
Профиль рассекательный
AYPC.F50.1907
Профиль рассекательный
AYPC.F50.1907

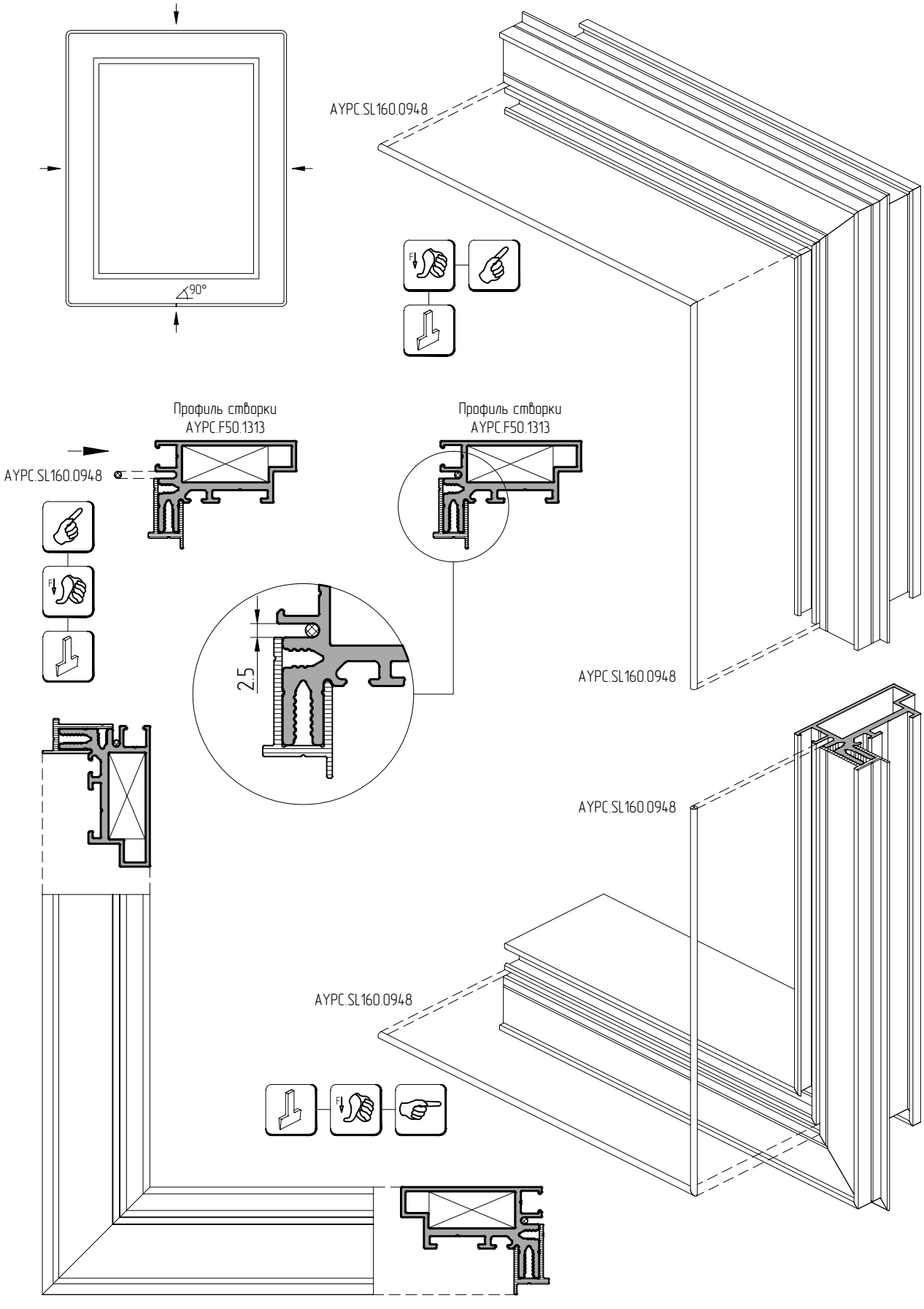
90°
AYPC.SL160.0948
Профиль створки
AYPC.F50.1313
AYPC.SL160.0948
Профиль створки
AYPC.F50.1313
2.5
AYPC.SL160.0948
AYPC.SL160.0948
AYPC.SL160.0948

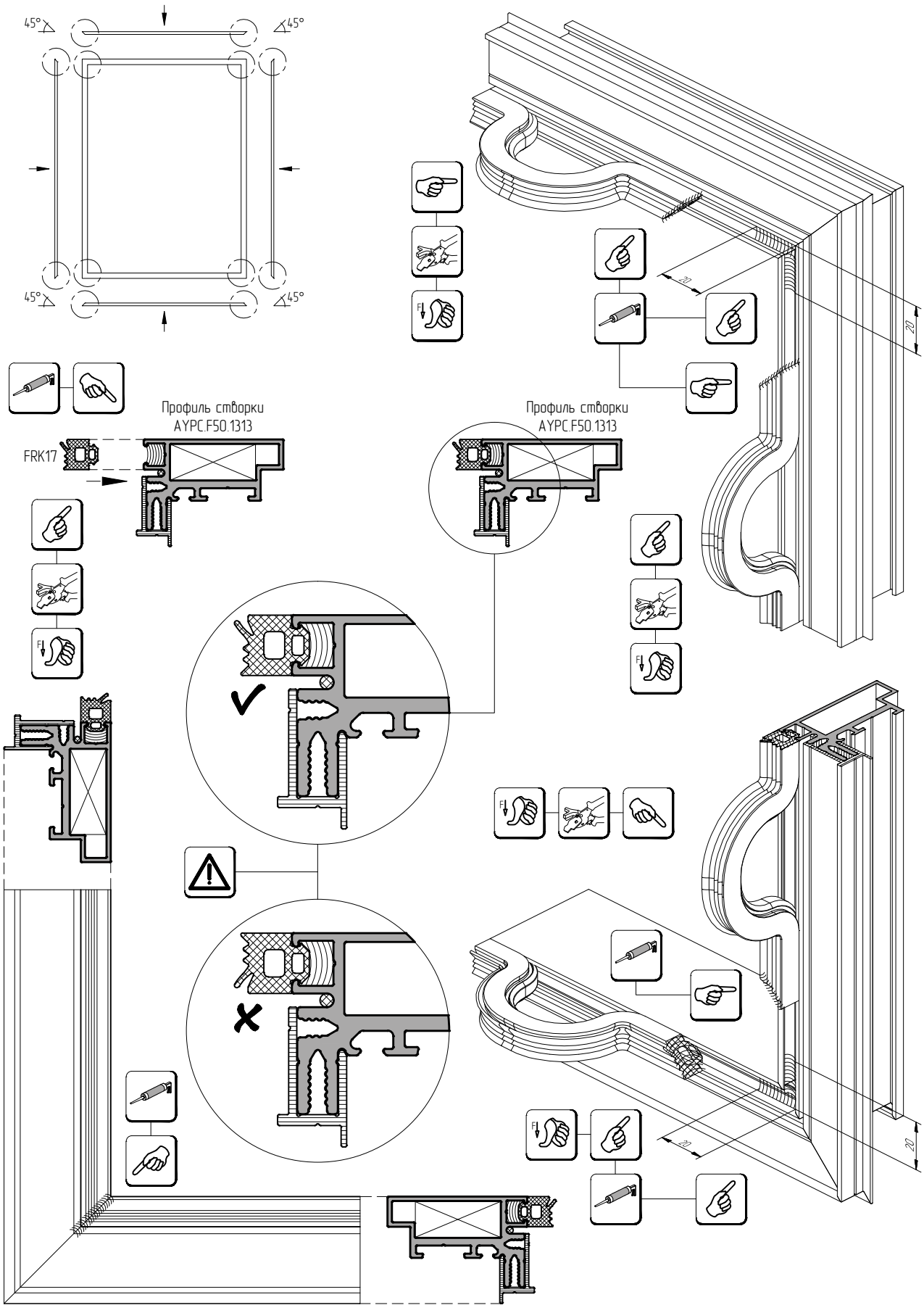
45°
45°
45°
45°
Профиль створки
AYPC.F50.1313
FRK17
Профиль створки
AYPC.F50.1313
20
20
20
20

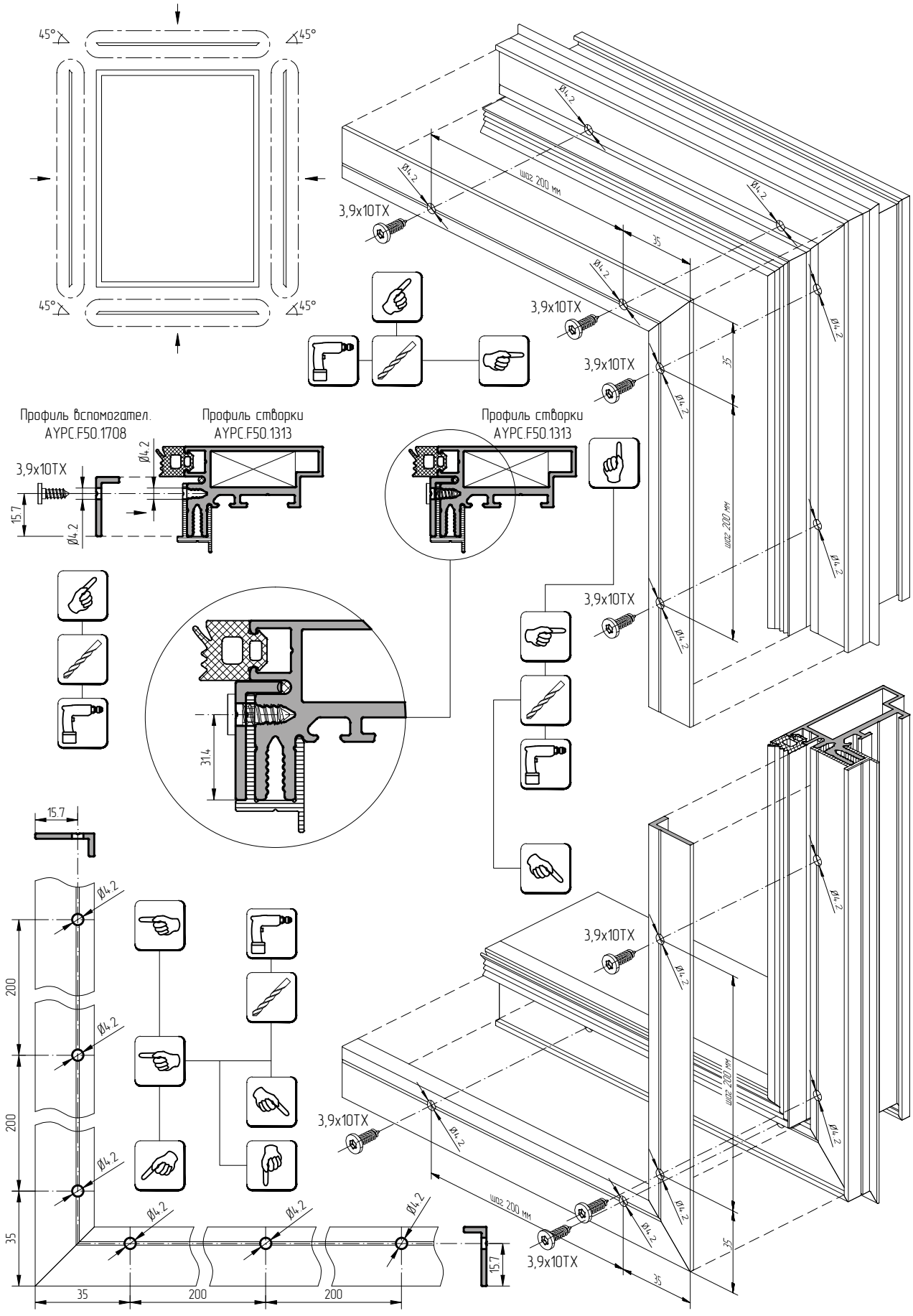
45°
45°
45°
45°
3,9x10TX
3,9x10TX
3,9x10TX
3,9x10TX
3,9x10TX
3,9x10TX
Ø4.2
шаг 200 мм
35
Профиль вспомогател.
AYPC.F50.1708
Профиль створки
AYPC.F50.1313
Профиль створки
AYPC.F50.1313
15.7
31.4
200
200
35
200
200
35

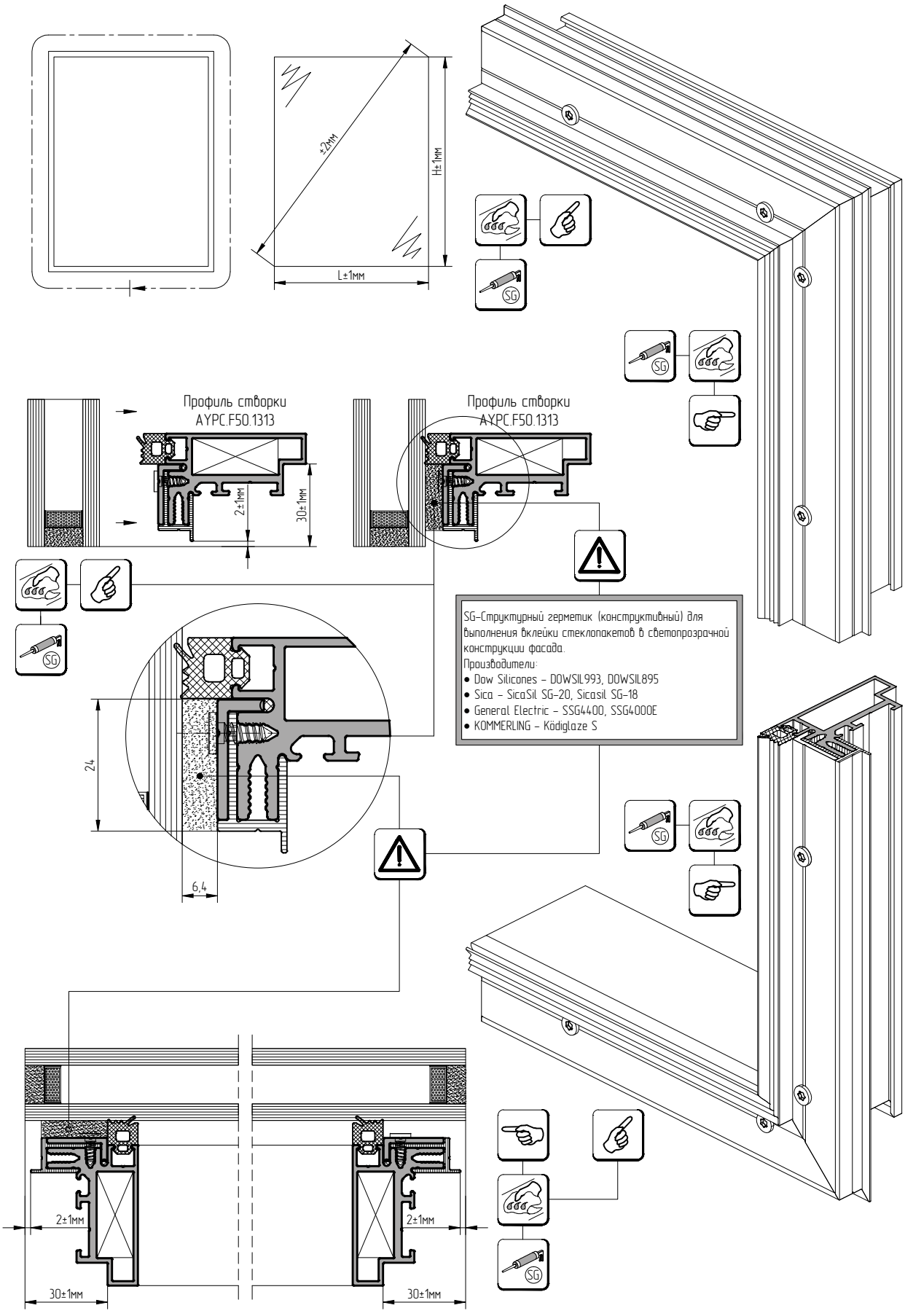
±2мм
H±1мм
L±1мм
Профиль створки
AYPC.F50.1313
Профиль створки
AYPC.F50.1313
2±1мм
30±1мм
SG-Структурный герметик (конструктивный) для выполнения вклейки стеклопакетов в светопрозрачной конструкции фасада.
Производители:
• Dow Silicones – DOWSIL993, DOWSIL895
• Sica – SicaSil SG-20, Sicasil SG-18
• General Electric – SSG4400, SSG4000E
• KOMMERLING – Ködiglaze S
24
6,4
2±1мм
30±1мм
2±1мм
30±1мм

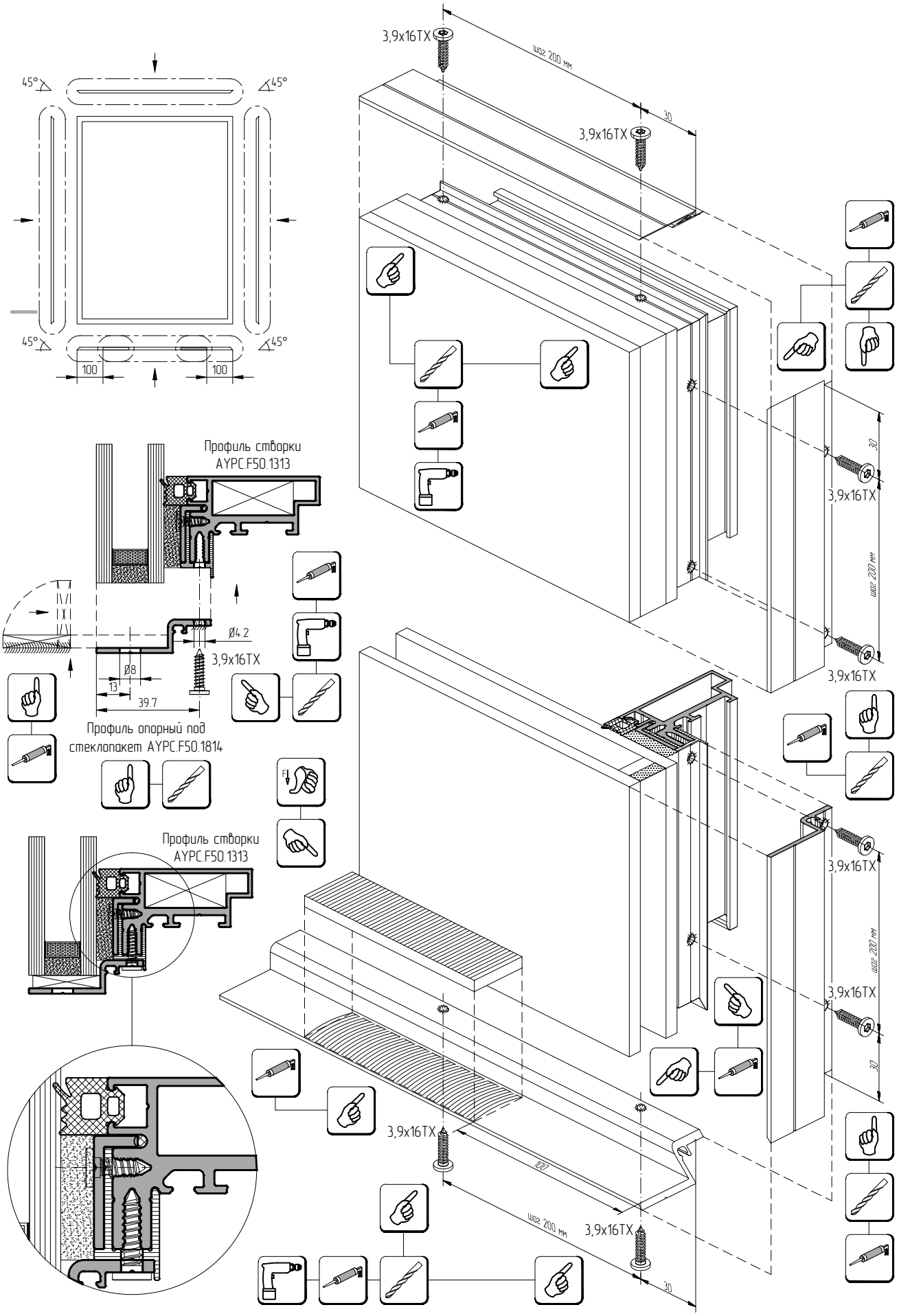
45°
45°
45°
45°
100
100
Профиль створки
AYPC.F50.1313
Ø4.2
3,9x16TX
Ø8
13
39.7
Профиль опорный под
стеклопакет AYPC.F50.1814
Профиль створки
AYPC.F50.1313
3,9x16TX
шаг 200 мм
30
3,9x16TX
3,9x16TX
шаг 200 мм
30
3,9x16TX
3,9x16TX
шаг 200 мм
30
3,9x16TX
3,9x16TX
шаг 200 мм
30

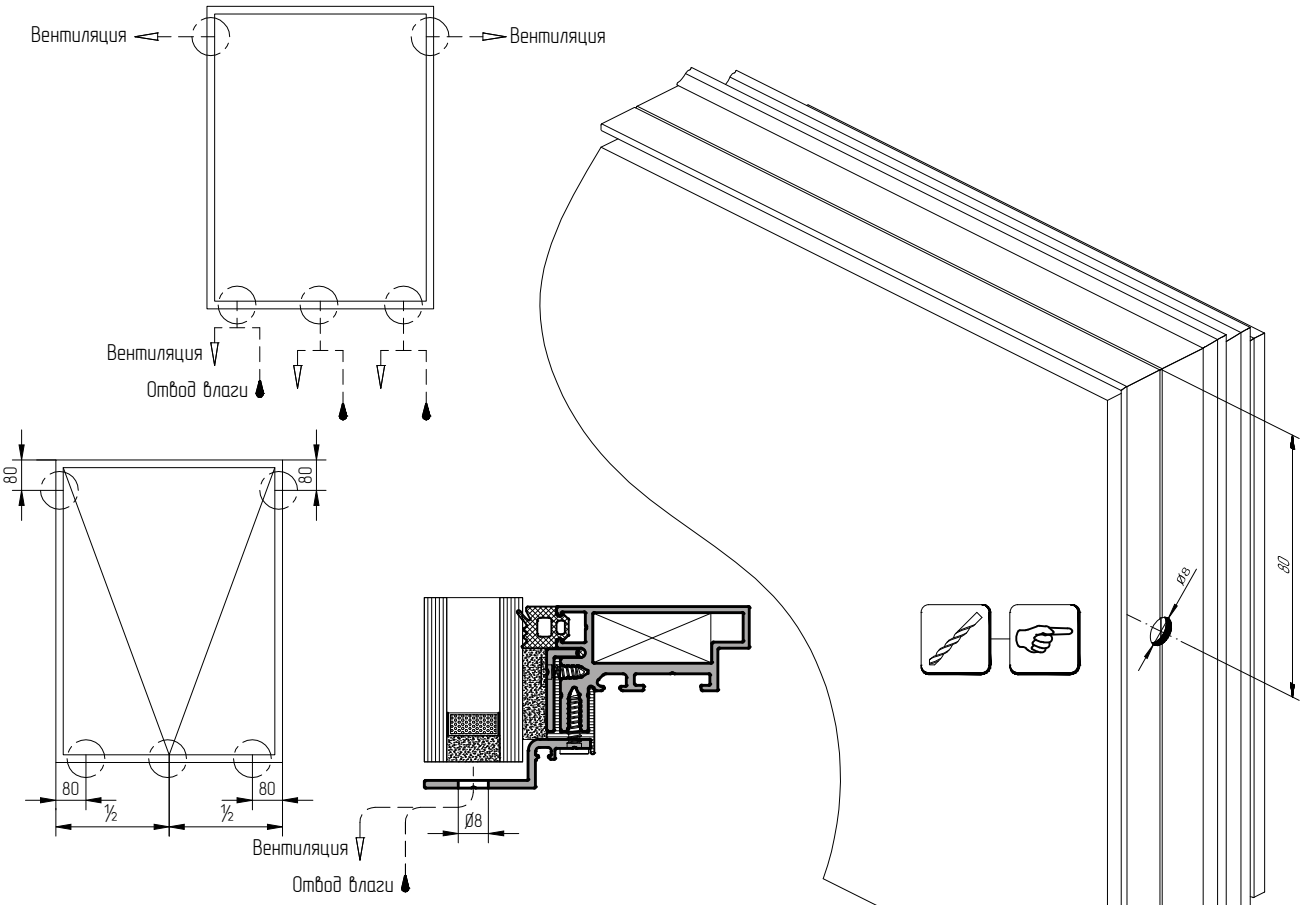
Вентиляция
Вентиляция
Вентиляция
Отвод влаги
80
80
80
80
½
½
Ø8
Вентиляция
Отвод влаги

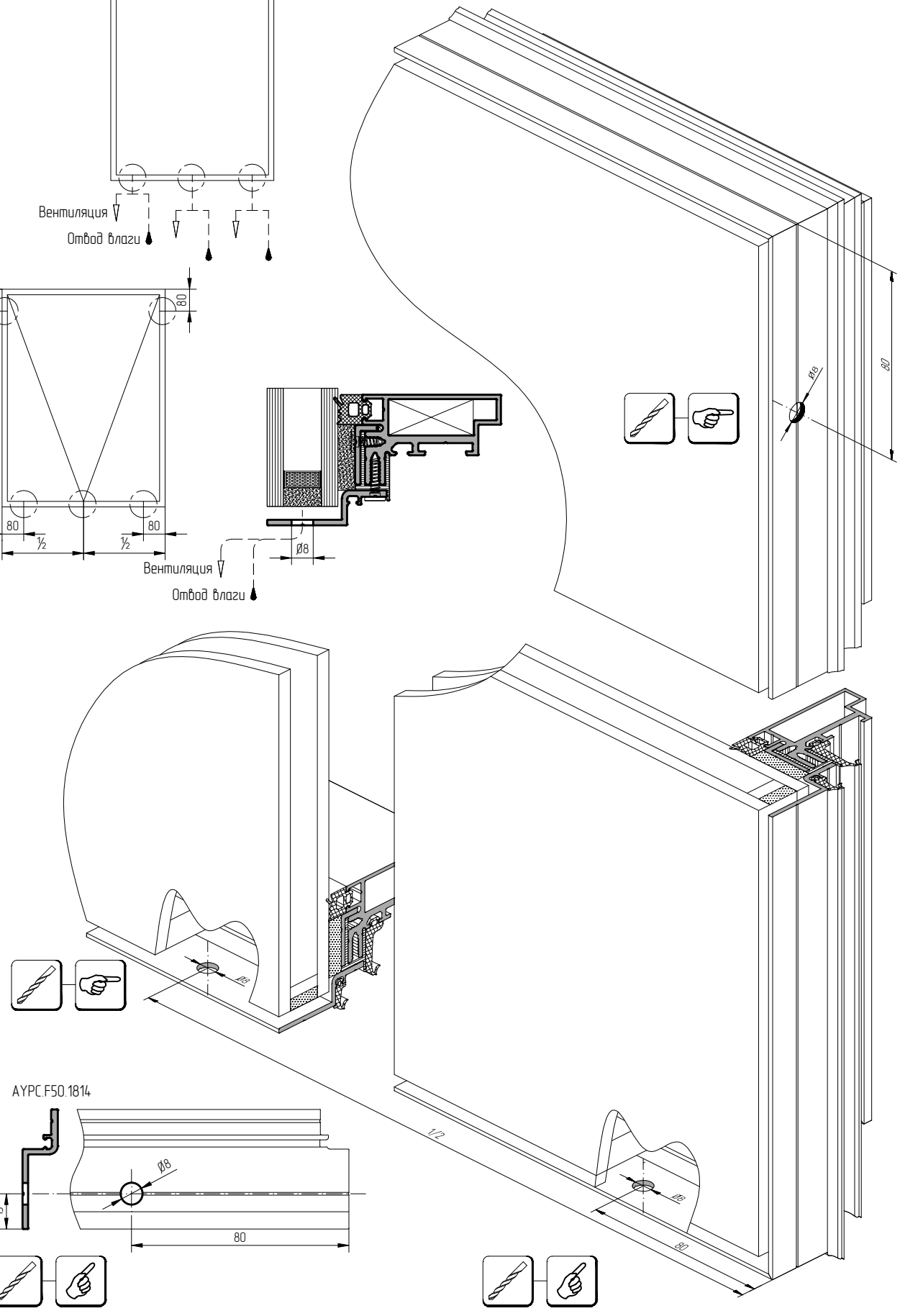
Ø8
Ø8
Ø8
AYPC.F50.1814
Ø8
13
80
172
80

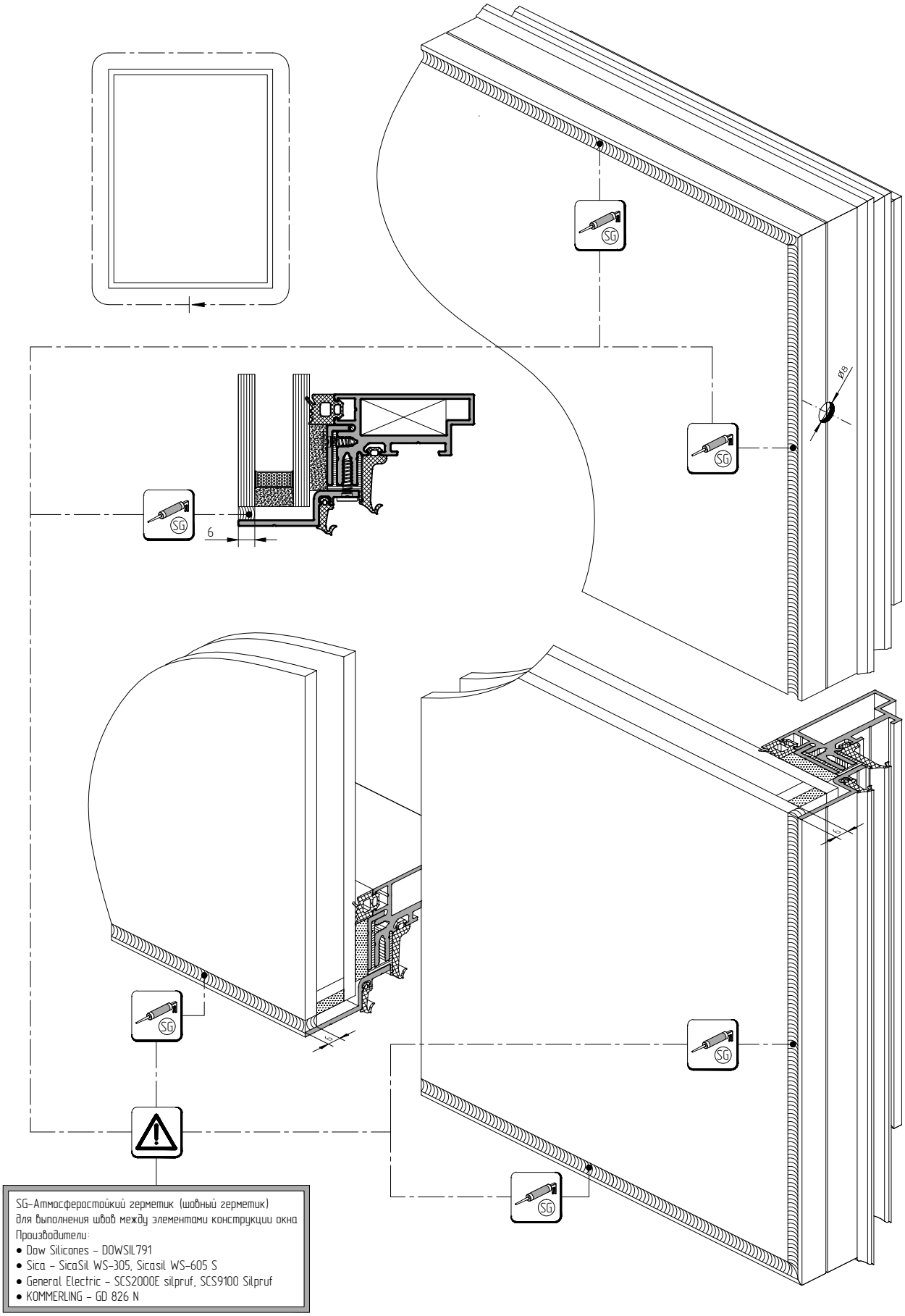

SG–Атмосферостойкий герметик (шовный герметик)
для выполнения швов между элементами конструкции окна
Производители:
- Dow Silicones – DOWSIL791
- Sica – SicaSil WS-305, Sicasil WS-605 S
- General Electric – SCS2000E silpruf, SCS9100 Silpruf
- KOMMERLING – GD 826 N

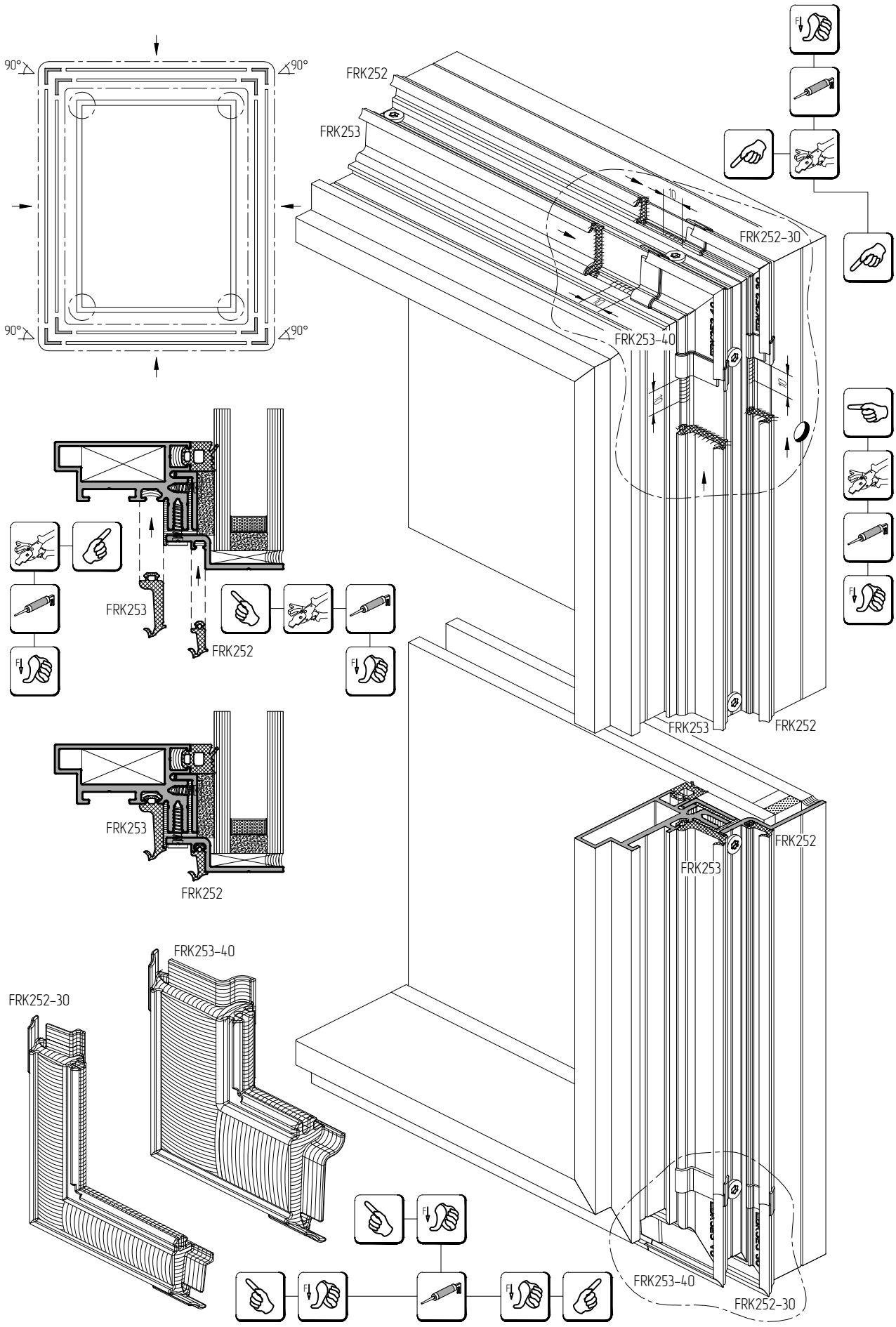
90°
90°
90°
90°
FRK252
FRK253
FRK252-30
FRK253-40
FRK253
FRK252
FRK253
FRK252
FRK253
FRK252
FRK253-40
FRK252-30
FRK253-40
FRK252-30

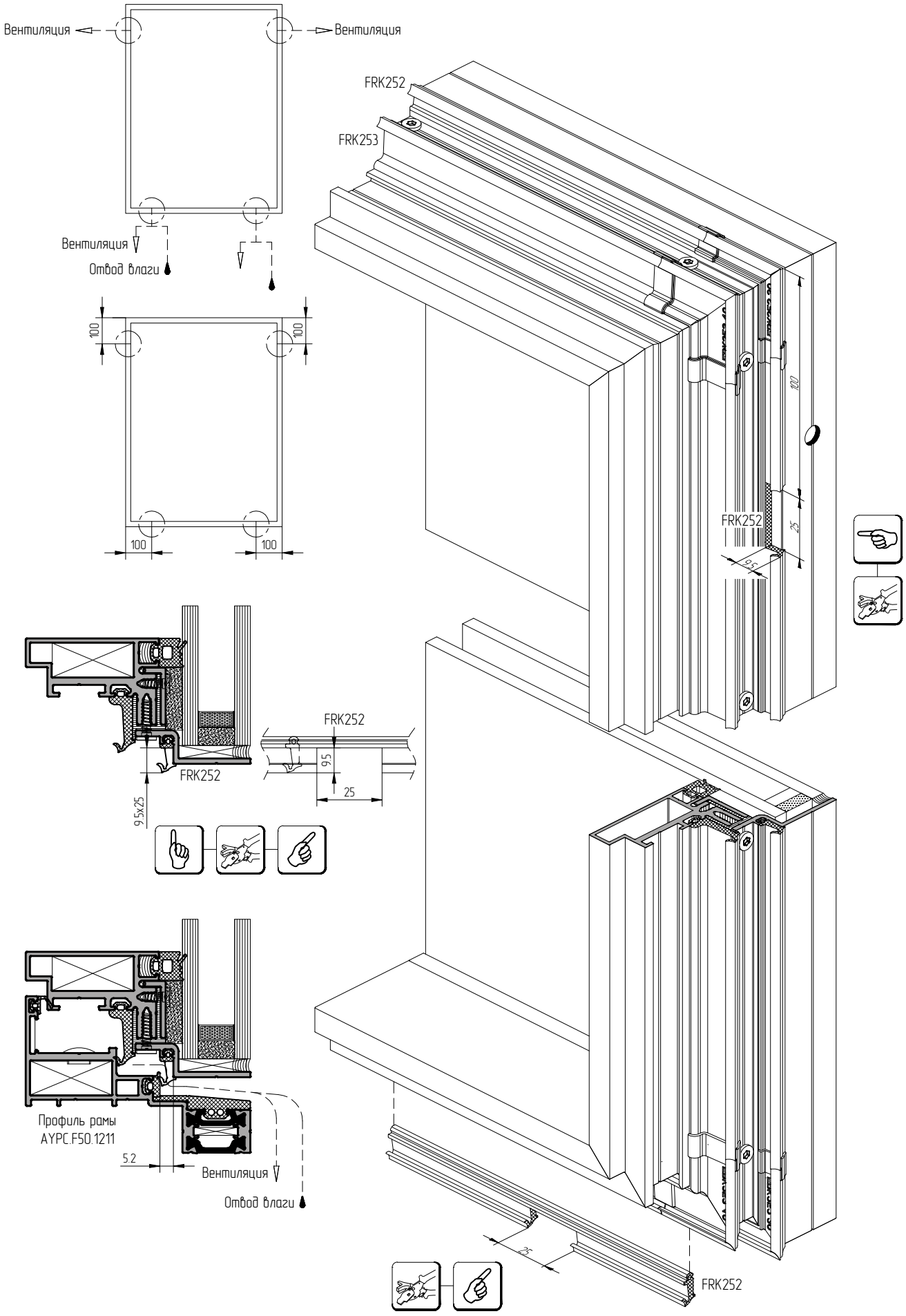
Вентиляция
Вентиляция
Вентиляция
Отвод влаги
100
100
100
100
FRK252
FRK253
FRK252
25
9.5
FRK252
FRK252
9.5
25
9.5x25
Профиль рамы
AYPC.F50.1211
5.2
Вентиляция
Отвод влаги
25
FRK252

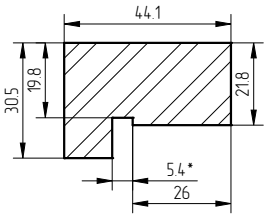

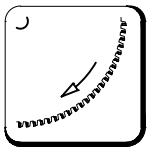

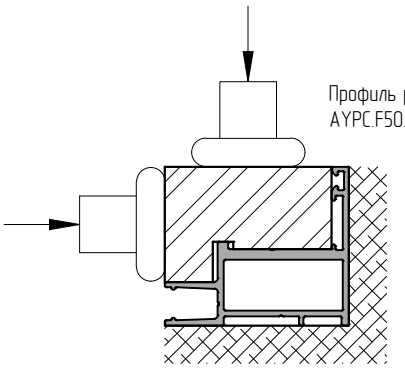

Профиль рамы
AYPC.F50.1212

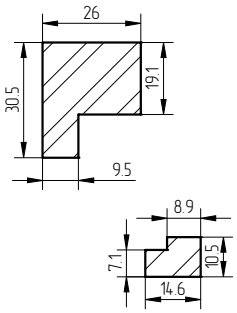

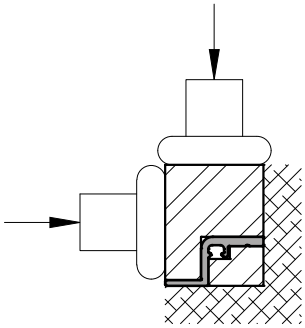

Профиль опорный
под стеклопакет
AYPC.F50.1824

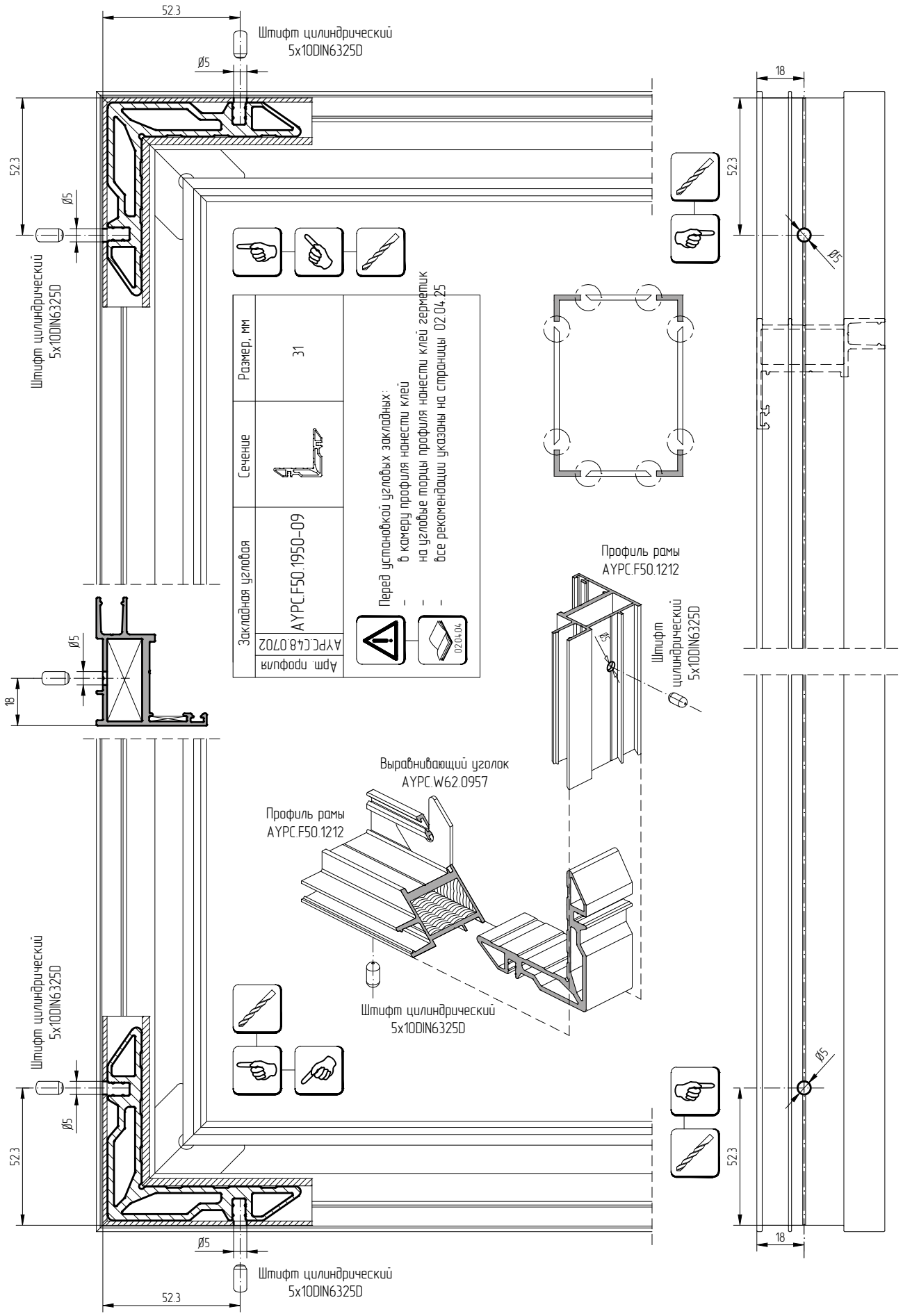
52.3
Штифт цилиндрический
5x10DIN6325D
Ø5
18
Арм. профиль
AYPC.C48.0702
Закладная угловая
AYPC.F50.1950-09
Сечение
Размер, мм
31
Перед установкой угловых закладных:
- в камеру профиля нанести клей
- на угловые торцы профиля нанести клей герметик
- все рекомендации указаны на странице 02.04.25
02.04.04
Профиль рамы
AYPC.F50.1212
Выравнивающий уголок
AYPC.W62.0957

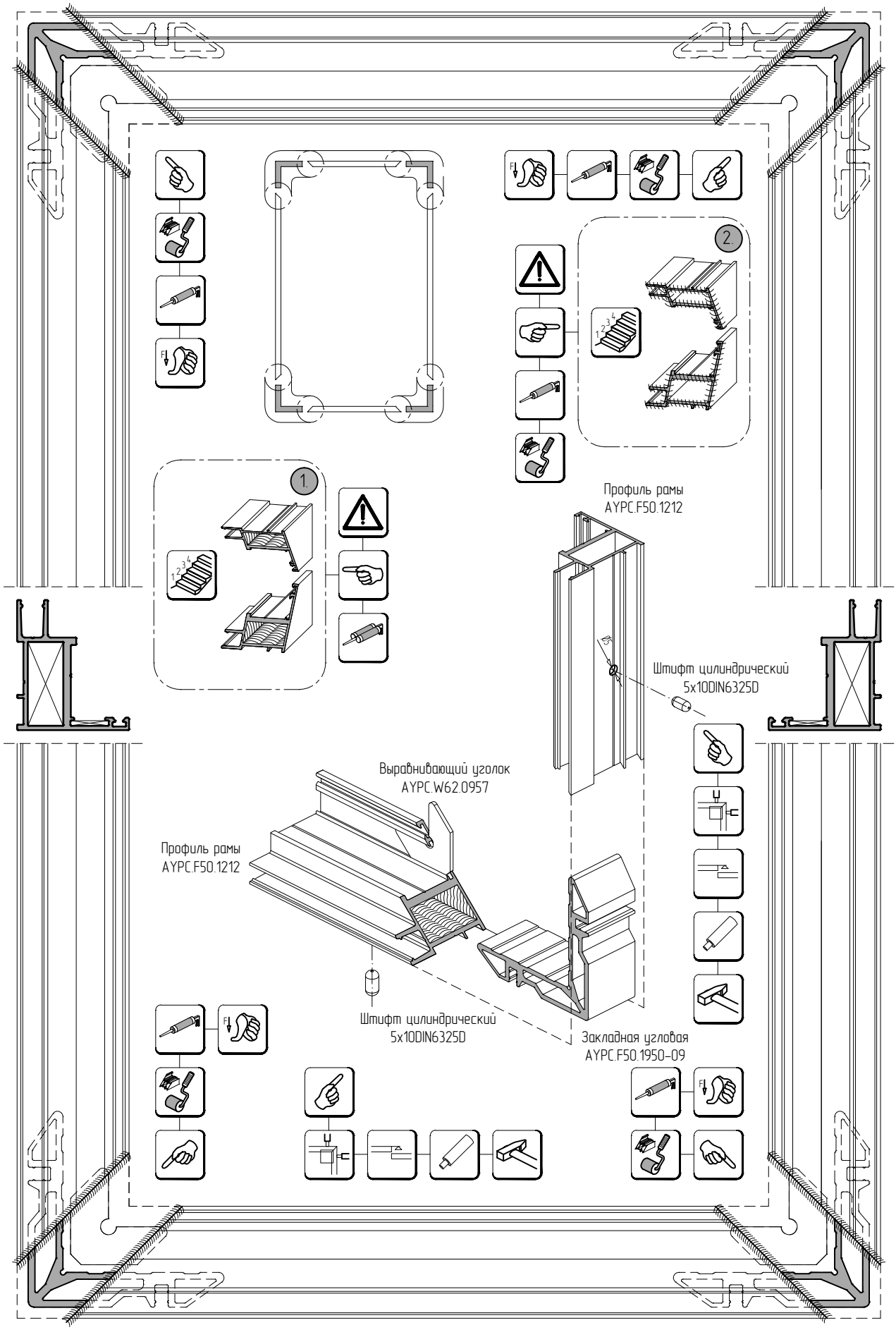
2.
1.
Профиль рамы
AYPC.F50.1212
Штифт цилиндрический
5x10DIN6325D
Выравнивающий уголок
AYPC.W62.0957
Профиль рамы
AYPC.F50.1212
Штифт цилиндрический
5x10DIN6325D
Закладная угловая
AYPC.F50.1950-09

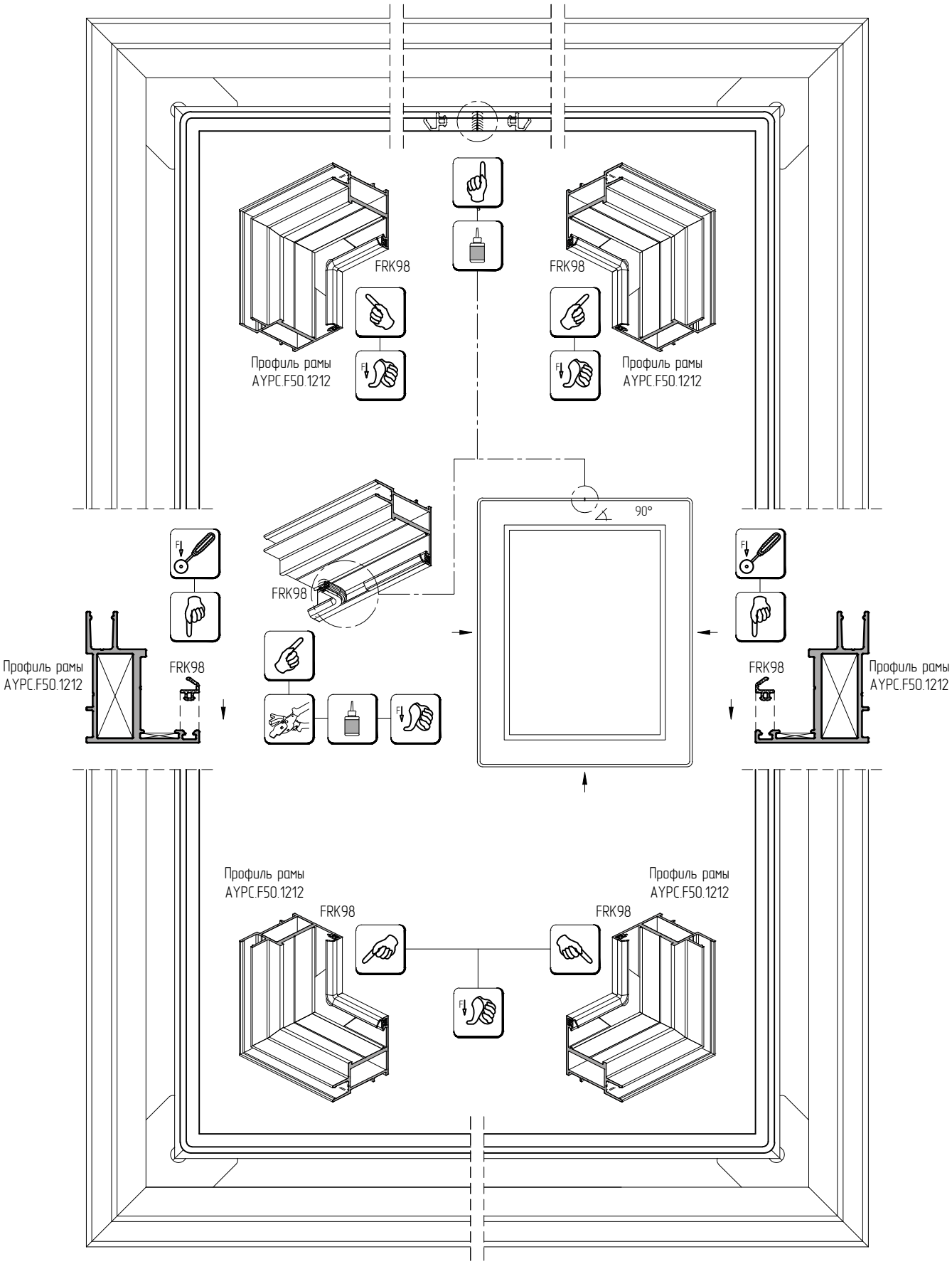
FRK98
Профиль рамы
AYPC.F50.1212
FRK98
Профиль рамы
AYPC.F50.1212
FRK98
90°
Профиль рамы
AYPC.F50.1212
FRK98
FRK98
Профиль рамы
AYPC.F50.1212
Профиль рамы
AYPC.F50.1212
FRK98
FRK98

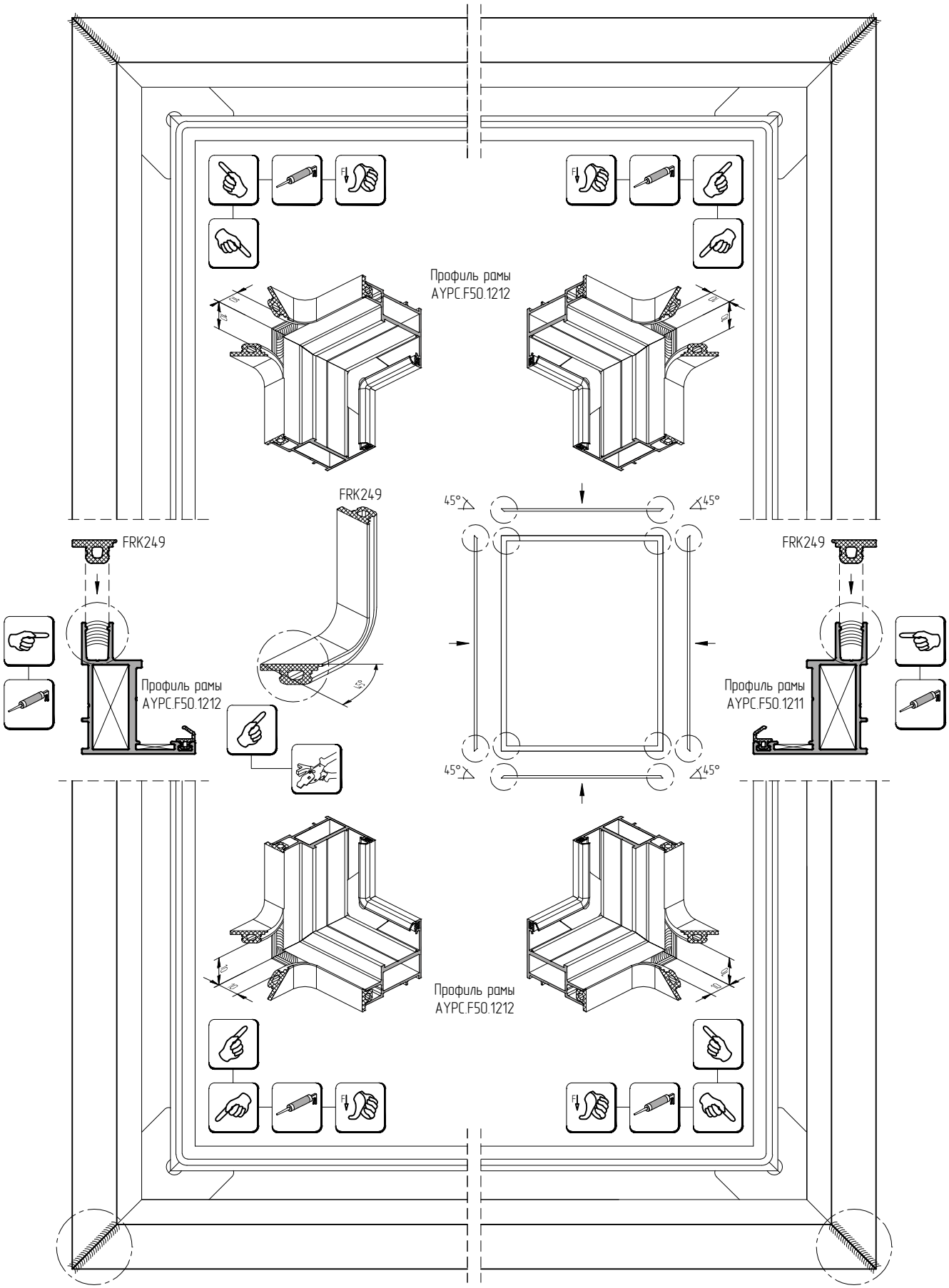
Профиль рамы
AYPC.F50.1212
FRK249
FRK249
FRK249
45°
45°
45°
45°
Профиль рамы
AYPC.F50.1212
Профиль рамы
AYPC.F50.1211
Профиль рамы
AYPC.F50.1212

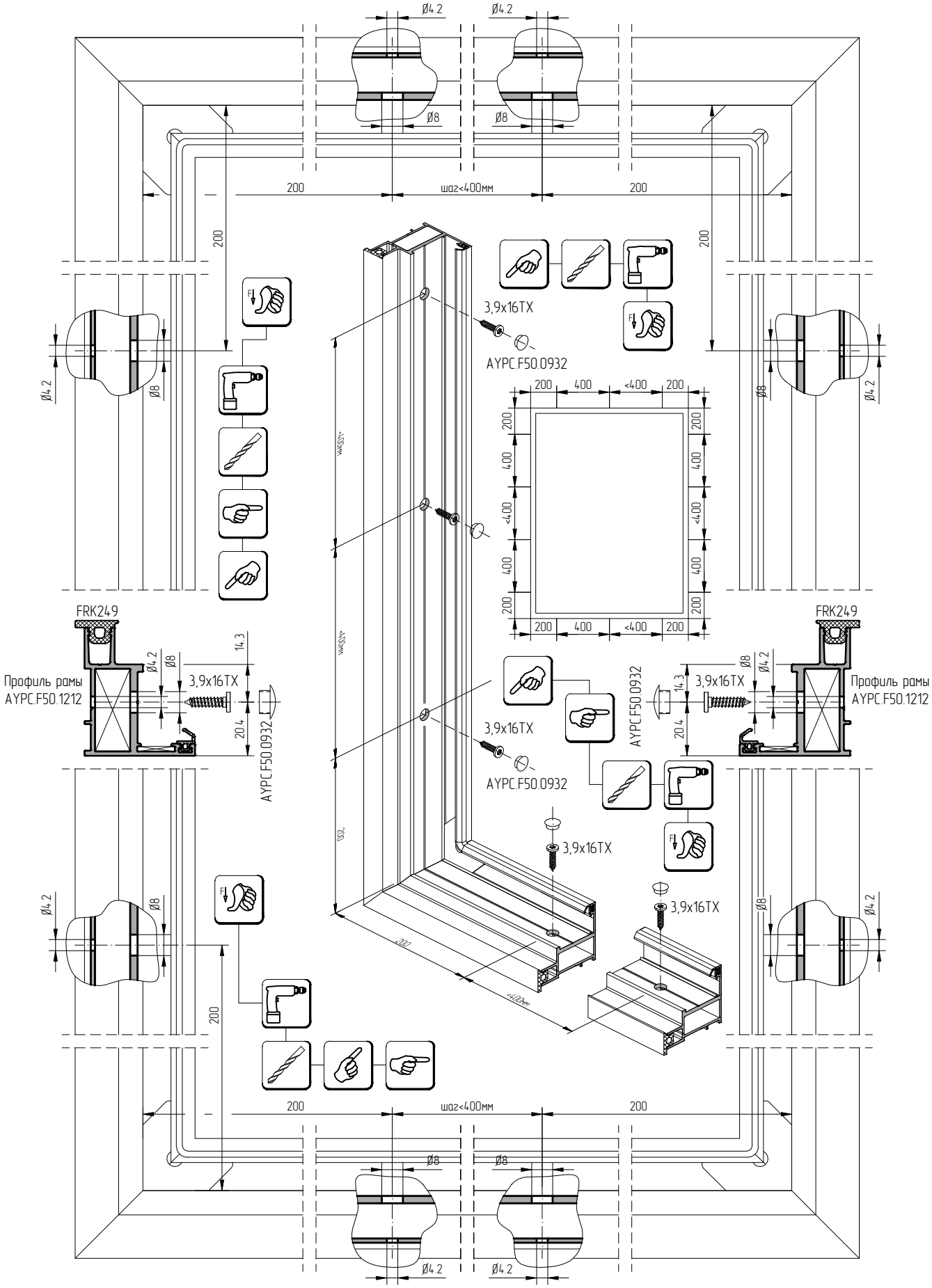
Ø4.2
Ø8
200
шаг<400мм
3,9x16TX
AYPC.F50.0932
400
<400
FRK249
Профиль рамы
AYPC.F50.1212
14.3
20.4

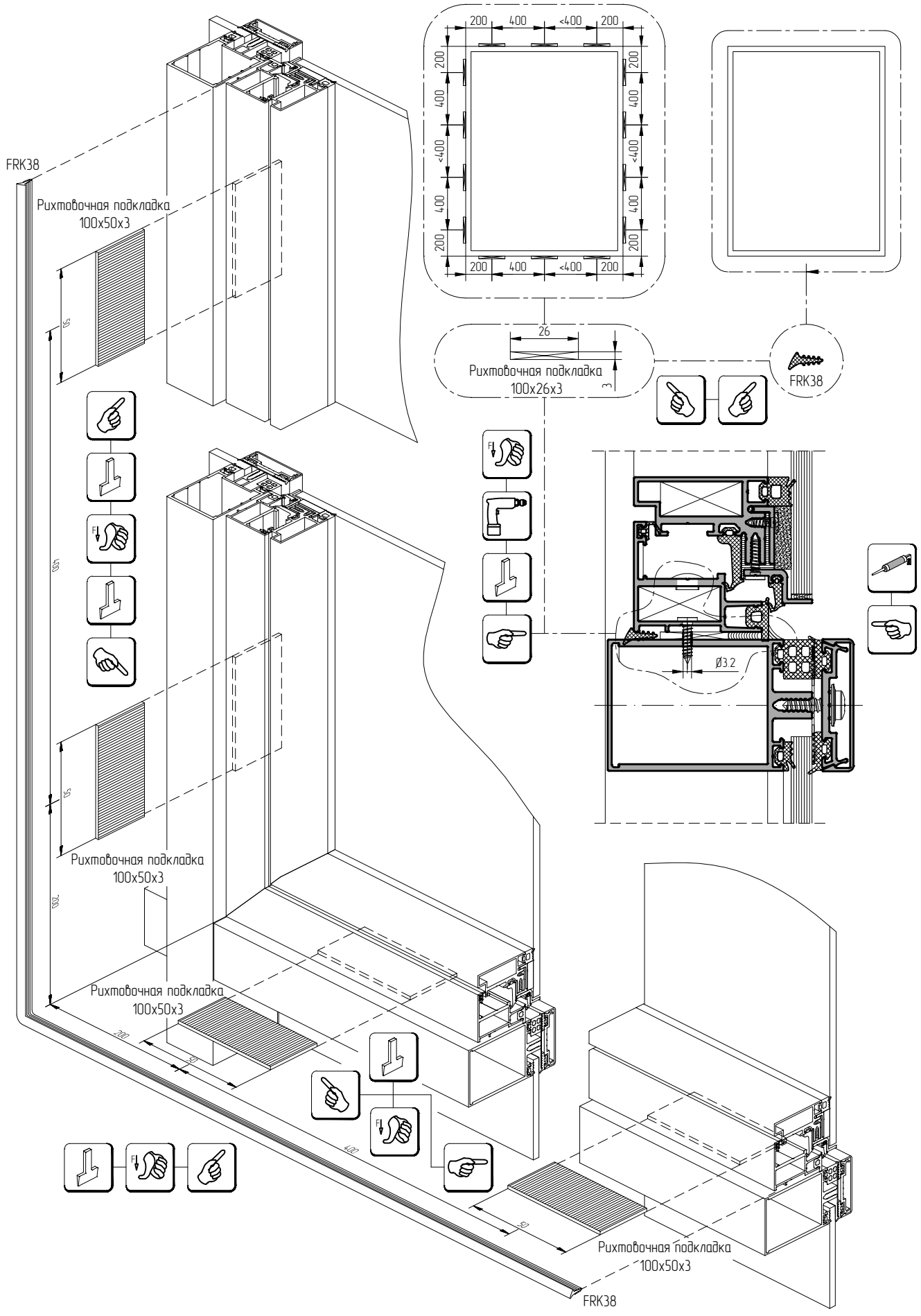
FRK38
Рихтовочная подкладка
100x50x3
200
400
<400
200
26
Рихтовочная подкладка
100x26x3
3
FRK38
Ø3.2
Рихтовочная подкладка
100x50x3
Рихтовочная подкладка
100x50x3
Рихтовочная подкладка
100x50x3
FRK38

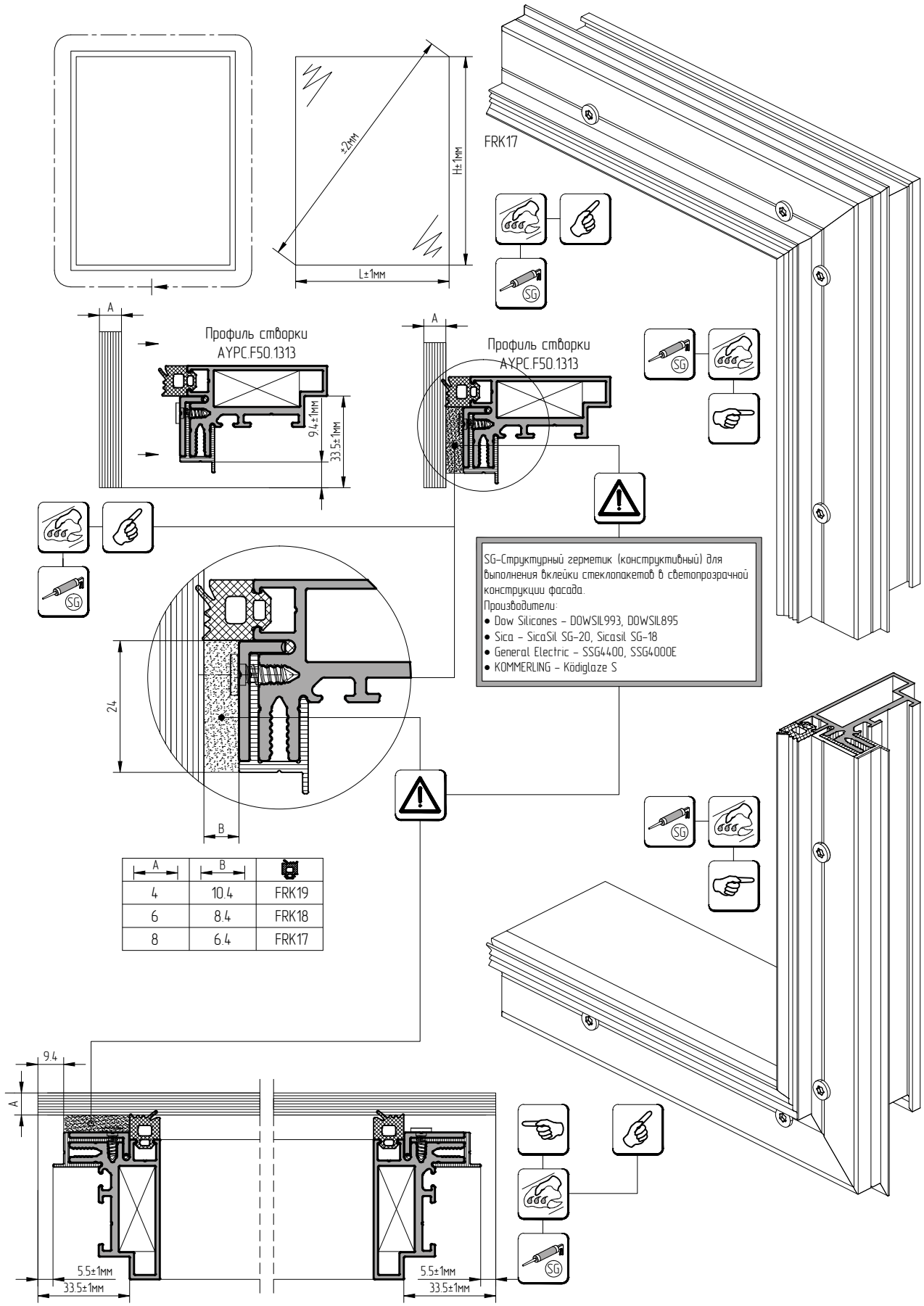

A	B	
4	10.4	FRK19
6	8.4	FRK18
8	6.4	FRK17

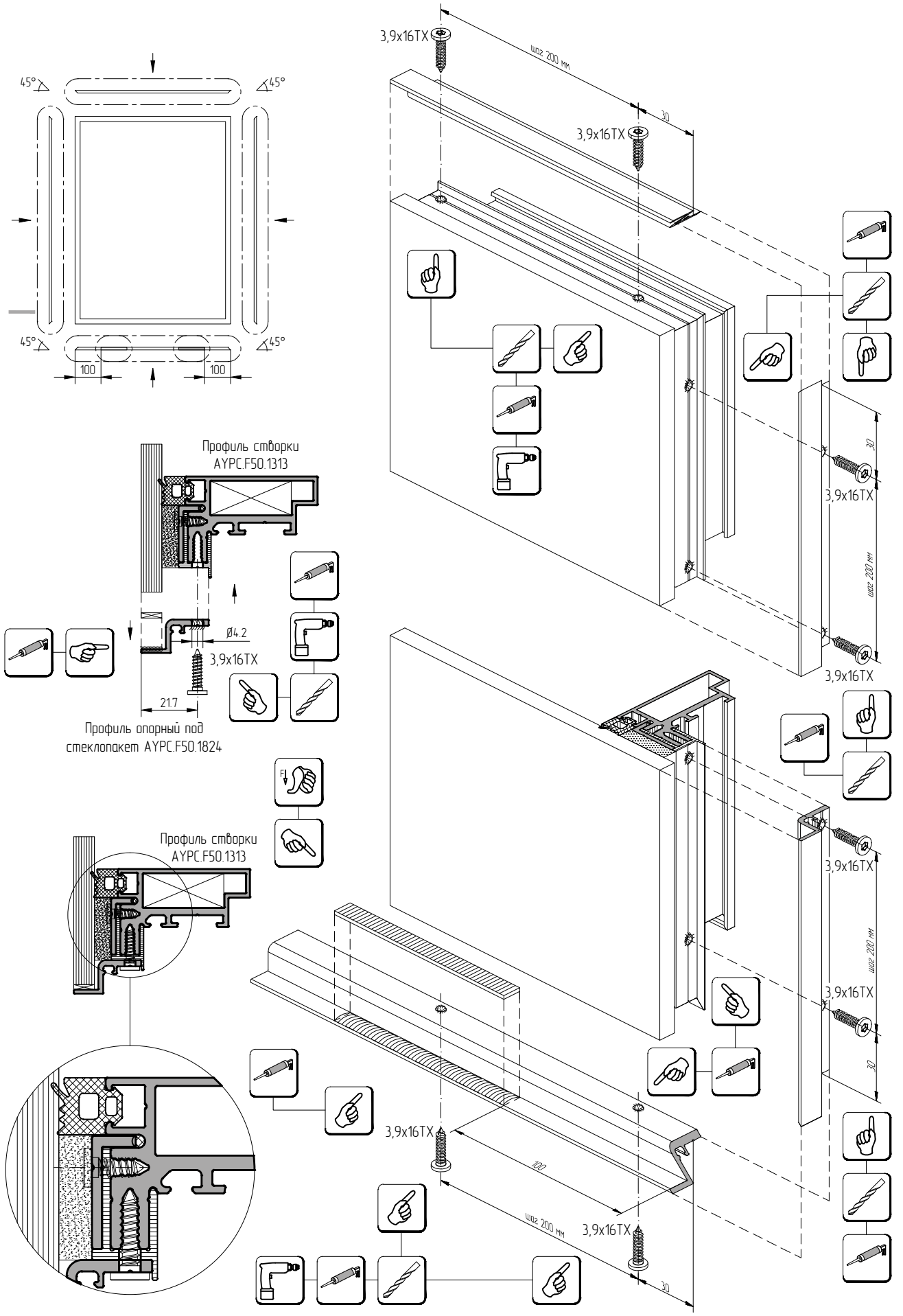
45°
45°
45°
45°
100
100
3,9x16TX
шаг 200 мм
30
3,9x16TX
3,9x16TX
шаг 200 мм
30
Профиль створки
AYPC.F50.1313
Ø4.2
3,9x16TX
21.7
Профиль опорный под
стеклопакет AYPC.F50.1824
Профиль створки
AYPC.F50.1313
3,9x16TX
шаг 200 мм
3,9x16TX
3,9x16TX
100
шаг 200 мм
3,9x16TX
30

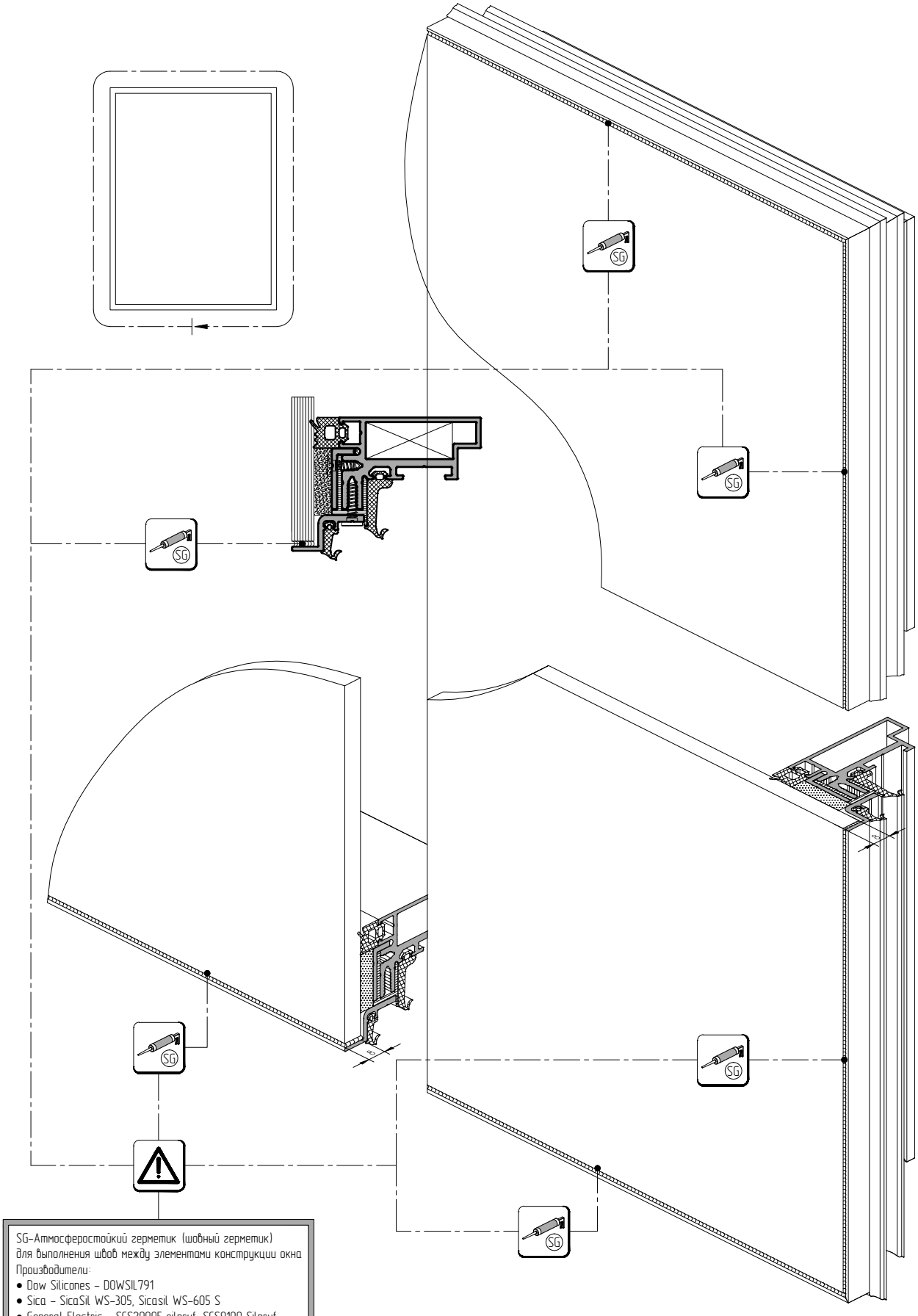
SG
SG
SG
SG
SG
SG
SG–Атмосферостойкий герметик (шовный герметик)
для выполнения швов между элементами конструкции окна
Производители:
• Dow Silicones – DOWSIL791
• Sica – SicaSil WS-305, Sicasil WS-605 S
• General Electric – SCS2000E silpruf, SCS9100 Silpruf
• KOMMERLING – GD 826 N

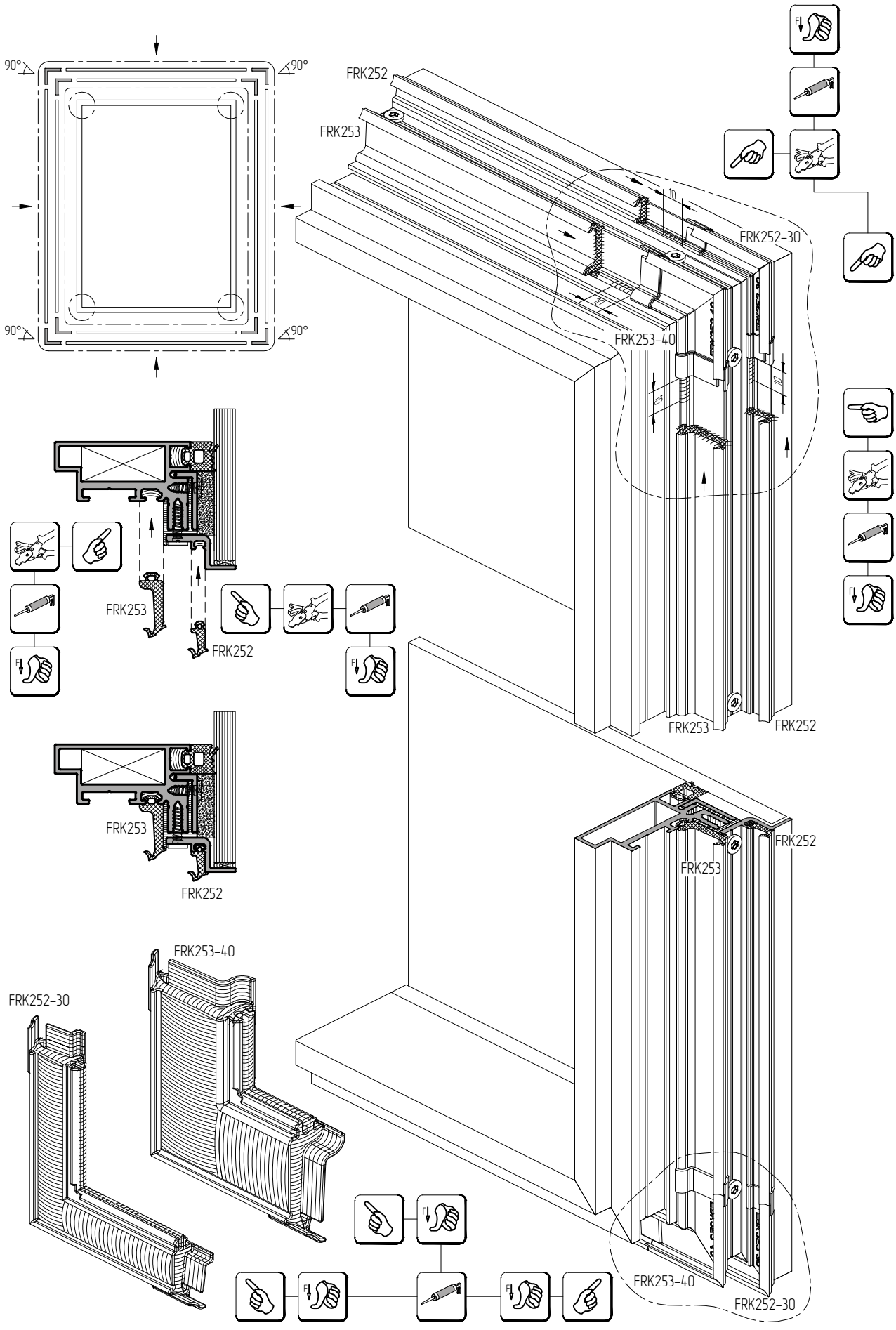
90°
90°
90°
90°
FRK252
FRK253
FRK252-30
FRK253-40
FRK253
FRK252
FRK253
FRK252
FRK253
FRK252
FRK253-40
FRK252-30
FRK253-40
FRK252-30

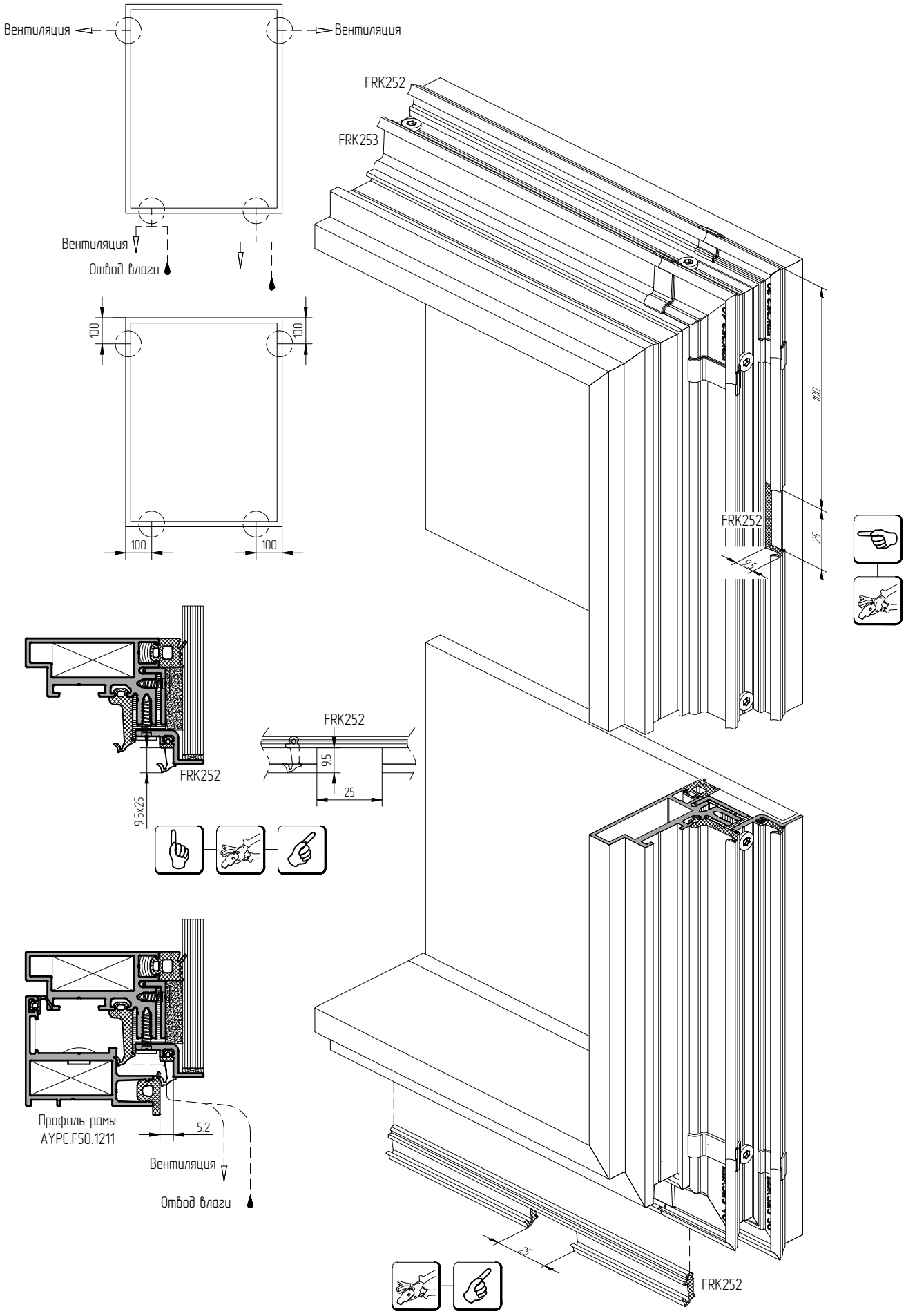
Вентиляция
Вентиляция
Вентиляция
Отвод влаги
100
100
100
100
FRK252
FRK253
100
FRK252
25
9.5
FRK252
9.5x25
FRK252
10
9.5
25
Профиль рамы
AYPC.F50.1211
5.2
Вентиляция
Отвод влаги
25
FRK252

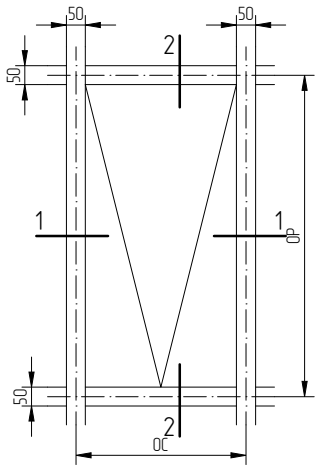

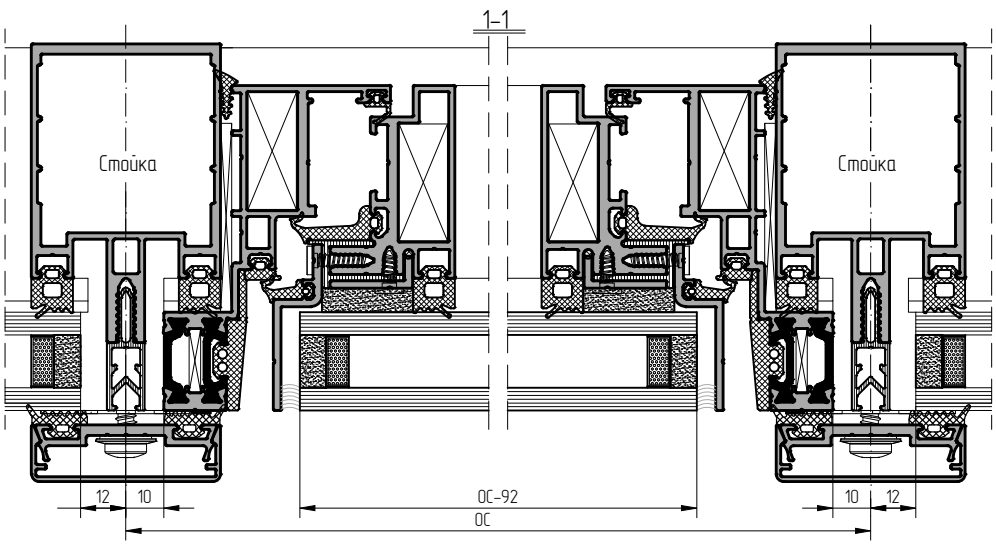

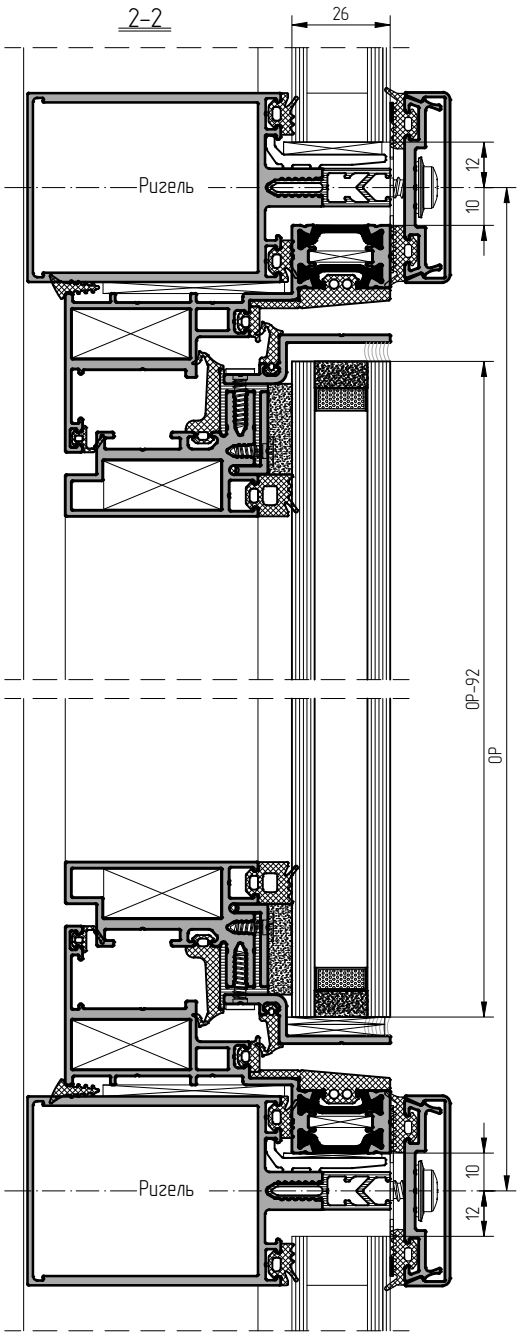

		Артикул	Сечение	Угол зарезки	Размер, мм	Кол-во, шт.
Профили	рамы	AYPC.F50.1211			ОС–20	2
					ОР–20	2
	створки	AYPC.F50.1313			ОС–108	2
					ОР–108	2
		AYPC.F50.1708			ОС–108	2
					ОР–108	2
		AYPC.F50.1907			ОС–96	2
					ОР–96	2
		AYPC.F50.1814			ОС–78	2
					ОР–78	2
Уплотнители	рамы	FRK98			2(ОС+ОР–252)+1%	1
		FRK250			(ОС–63)+1%	2
					(ОР–63)+1%	2
		FRK251			(ОС–46)+1%	2
					(ОР–46)+1%	2
		FRK38			2(ОС+ОР–100)+1%	1
	створки	FRK253			(ОС–164)+1%	2
					(ОР–164)+1%	2
		FRK17			(ОС–152)+1%	2
					(ОР–152)+1%	2
		FRK252			(ОС–130)+1%	2
					(ОР–130)+1%	2
		AYPC.SL160.0948			2(ОС+ОР–294)+1%	1
		FRK253–40			40x40	4
		FRK252–30			30x30	4
Комплектующие	C48.0702	AYPC.F50.1950–09			31	8
	EF65.0809	AYPC.F50.1960			16,5	4
		AYPC.W62.0957		–	36x36	4
		Под–ка рихтов.		–	100x26x2	2
		Под–ка рихтов.		–	100x26x3	4
		3,9x10TX		Винт самон–ющий	4+(ОС+ОР–200)/100	
		3,9x16TX		Винт самон–ющий	4+(ОС+ОР–280)/100	
		5x10DIN6325D		Штифт	5x10	24

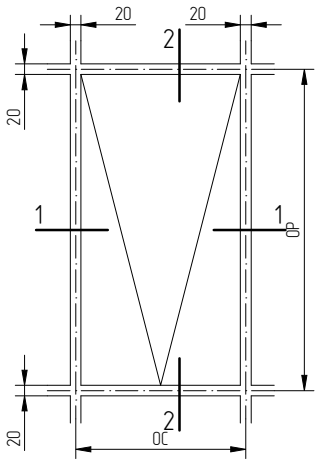

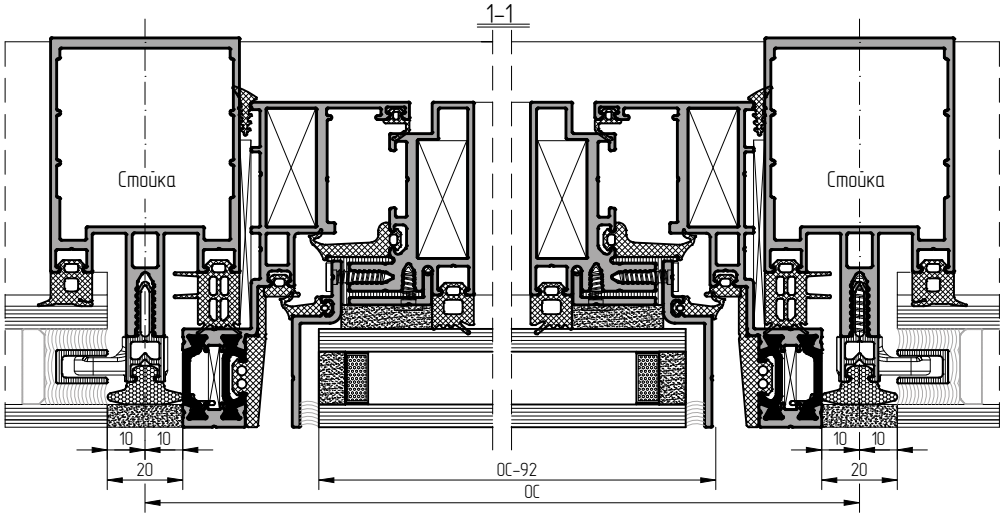

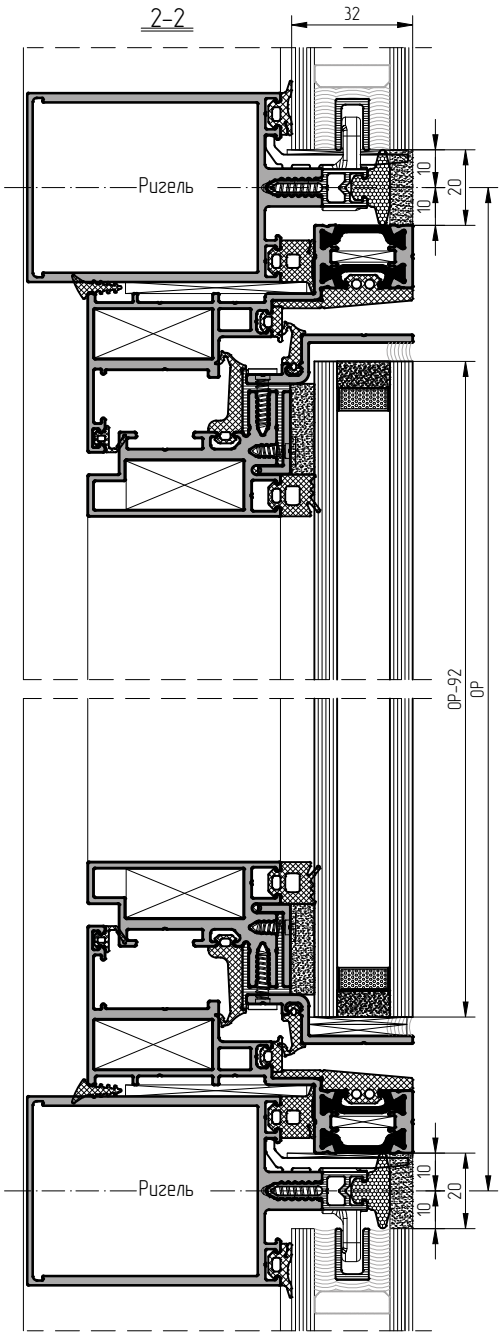

		Артикул	Сечение	Угол зарезки	Размер, мм	Кол-во, шт.
Профили	рамы	AYPC.F50.1211			ОС-20	2
					ОР-20	2
	створки	AYPC.F50.1313			ОС-108	2
					ОР-108	2
		AYPC.F50.1708			ОС-108	2
					ОР-108	2
		AYPC.F50.1907			ОС-96	2
					ОР-96	2
		AYPC.F50.1814			ОС-78	2
					ОР-78	2
Уплотнители	рамы	FRK98			2(ОС+ОР-252)+1%	1
		FRK250			(ОС-63)+1%	2
					(ОР-63)+1%	2
		FRK251			(ОС-46)+1%	2
					(ОР-46)+1%	2
		FRK38			2(ОС+ОР-100)+1%	1
	створки	FRK253			(ОС-164)+1%	2
					(ОР-164)+1%	2
		FRK17			(ОС-152)+1%	2
					(ОР-152)+1%	2
		FRK252			(ОС-130)+1%	2
					(ОР-130)+1%	2
		AYPC.SL160.0948			2(ОС+ОР-294)+1%	1
		FRK253-40			40x40	4
		FRK252-30			30x30	4
Комплектующие	C48.0702	AYPC.F50.1950-09			31	8
	EF65.0809	AYPC.F50.1960			16,5	4
		AYPC.W62.0957		-	36x36	4
		Под-ка рихтов.		-	100x26x2	2
		Под-ка рихтов.		-	100x26x3	4
		3,9x10TX		Винт самон-ющий	4+(ОС+ОР-200)/100	
		3,9x16TX		Винт самон-ющий	4+(ОС+ОР-280)/100	
		5x10DIN6325D		Штифт	5x10	24

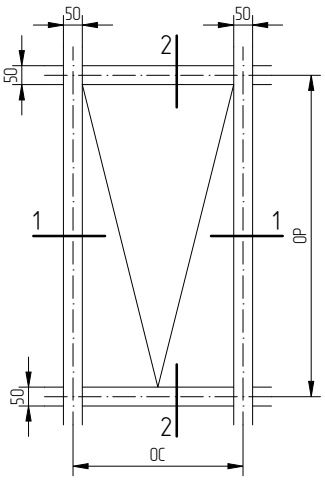

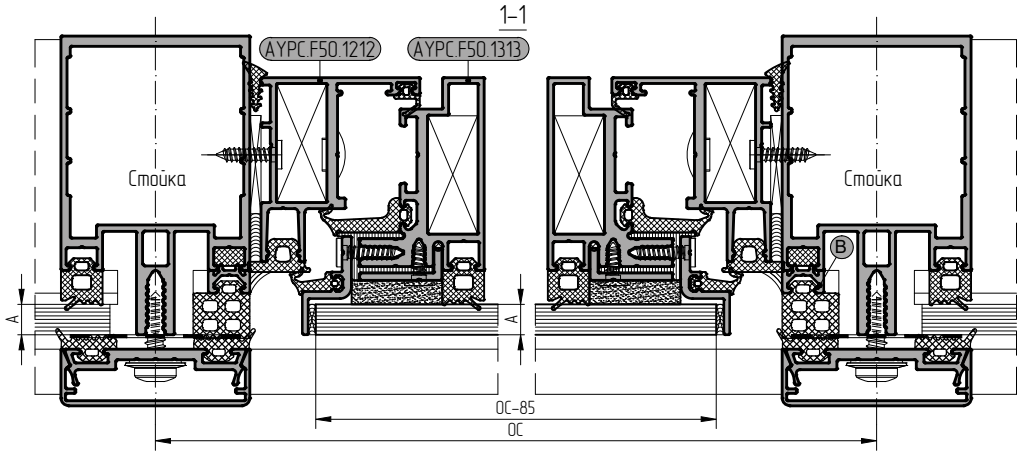

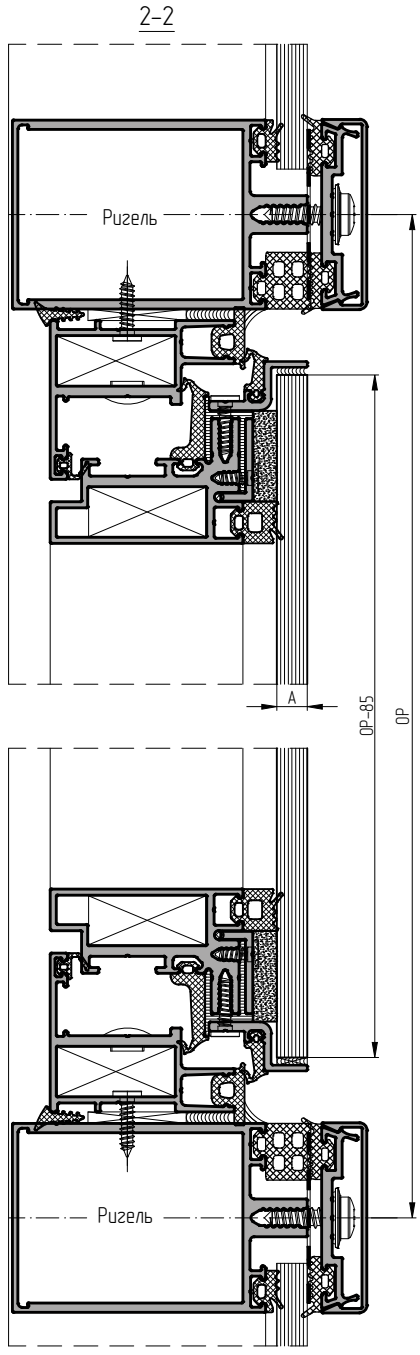

		Артикул	Сечение	Угол зарезки	Размер, мм	Кол-во, шт.
Профили	рамы	АУРС.F50.1212			ОС–56	2
					ОР–56	2
	створки	АУРС.F50.1313			ОС–108	2
					ОР–108	2
		АУРС.F50.1708			ОС–108	2
					ОР–108	2
		АУРС.F50.1907			ОС–96	2
					ОР–96	2
		АУРС.F50.1824			ОС–78	2
					ОР–78	2
	стойки	АУРС.F50.0701			ОР–50	2
Уплотнители	рамы	FRK98			2(ОС+ОР–252)+1%	1
		FRK249			(ОС–50)+1%	2
					(ОР–50)+1%	2
		FRK38			2(ОС+ОР–100)+1%	1
	створки	FRK253			(ОС–164)+1%	2
					(ОР–164)+1%	2
		FRK17 (A=8 мм) FRK18 (A=6 мм) FRK19 (A=4 мм)			(ОС–152)+1%	2
					(ОР–152)+1%	2
		FRK252			(ОС–130)+1%	2
					(ОР–130)+1%	2
		АУРС.SL160.0948			2(ОС+ОР–294)+1%	1
		FRK253–40			40x40	4
		FRK252–30			30x30	4
	стойка	FRK131			(ОР–50)+1%	2
	ригель	FRK131			(ОС–20)+1%	2
Комплектующие	С48.0702	АУРС.F50.1950–09			31	8
	АУРС.W62.0957			–	36x36	4
	Под-ка рихтов.			–	100x26x3	(ОС+ОР)/200
	3,9x10TX			Винт самон-ющий	4+(ОС+ОР)/100	
	3,9x16TX			Винт самон-ющий	4+(ОС+ОР)/100	
	3,9x16TX			Винт самон-ющий	4+(ОС+ОР)/200	
	5x10DIN6325D			Штифт	5x10	16
	Заглушка декоративная АУРС.F50.0932			–	4+(ОС+ОР)/200	

№	Изображение	Наименование	Артикул	Цвет	Доп. крепеж	Примечание
A	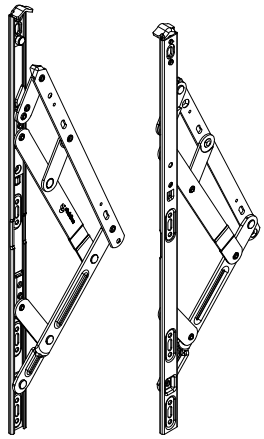	Ножницы Stublina	4060.07.55R	–	M5x16–A2ISO14583 8 шт. M5x16–A2ISO14581 2 шт. M5x12–A2ISO14583 4 шт. 4,8x13–A2ISO14585 10 шт. 4,8x16–A2ISO14585 4 шт. 4,8x16–A2ISO14586 2 шт. Заклепка резьбовая M5x11,5–A2TR с уменьшенным бортиком и насечкой, 14 шт.	Комплект
B	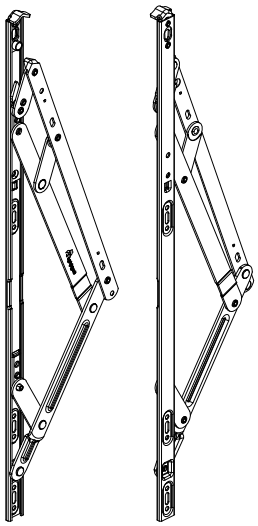	Ножницы Stublina	4060.08.55R	–	M5x16–A2ISO14583 8 шт. M5x16–A2ISO14581 2 шт. M5x12–A2ISO14583 4 шт. 4,8x13–A2ISO14585 10 шт. 4,8x16–A2ISO14585 4 шт. 4,8x16–A2ISO14586 2 шт. Заклепка резьбовая M5x11,5–A2TR с уменьшенным бортиком и насечкой, 14 шт.	Комплект
C	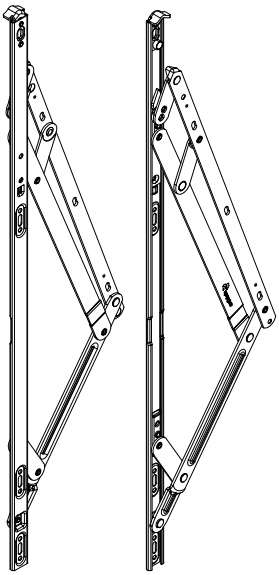	Ножницы Stublina	4060.09.55R	–	M5x16–A2ISO14583 10 шт. M5x16–A2ISO14581 2 шт. M5x12–A2ISO14583 4 шт. 4,8x13–A2ISO14585 10 шт. 4,8x16–A2ISO14585 4 шт. 4,8x16–A2ISO14586 2 шт. Заклепка резьбовая M5x11,5–A2TR с уменьшенным бортиком и насечкой, 16 шт.	Комплект
D	A – D X8 B – D X8 C – D X10 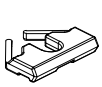	Подкладка ножниц фрикционных Stublina	4060.05.02	–	4060.07.55R 8 шт. 4060.08.55R 8 шт. 4060.09.55R 10 шт.	1 шт.

№	Изоброжение	Наименование	Артикул	Цвет	Доп. крепеж	Примечание
E	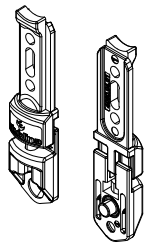	Механизм регулировки Stublina	4060.04	–	4,8x16–A2ISO14585 2 шт. 4,8x16–A2ISO14586 1 шт.	Комплект
F	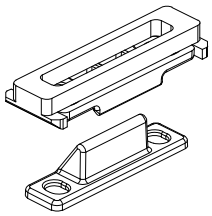	Прижим дополнительный Stublina	4060.45	–	4,8x13–A2ISO14585 4 шт.	Комплект
G	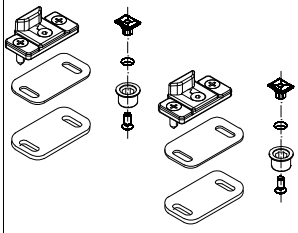	Комплект запорный Stublina	4060.10.50	–	3,9x13–A2ISO14586 2 шт.	Комплект
H	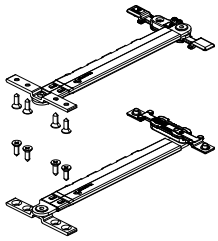	Комплект ограничителей открывания Stublina	4065.00	–	–	Комплект
I	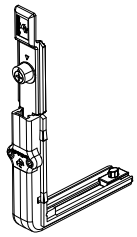	Переключатель угловой Stublina	4010.20	–	–	1 шт.
J	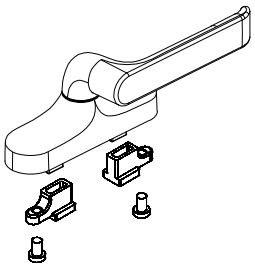	Ручка Stublina	1107.10R	RAL9016 RAL9005 RAL9006	–	Комплект
K	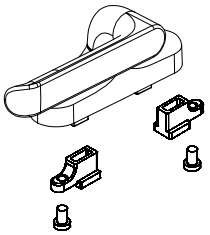	Ручка Stublina	1107.10L	RAL9016 RAL9005 RAL9006	–	Комплект

№	Изображение	Наименование	Артикул	Цвет	Доп. крепеж	Примечание
E	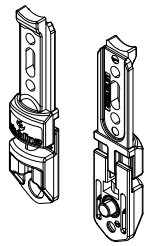	Механизм регулировки Stublina	4060.04	–	4,8x16–A2ISO14585 2 шт. 4,8x16–A2ISO14586 1 шт.	Комплект
F	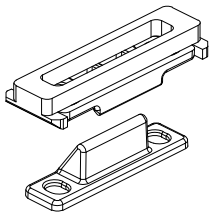	Прижим дополнительный Stublina	4060.45	–	4,8x13–A2ISO14585 4 шт.	Комплект
G	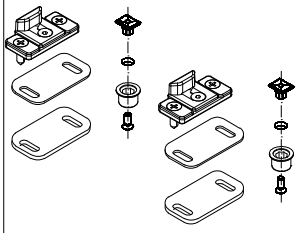	Комплект запорный Stublina	4060.10.50	–	3,9x13–A2ISO14586 2 шт.	Комплект
H	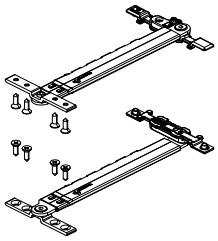	Комплект ограничителей открывания Stublina	4065.00	–	–	Комплект
I	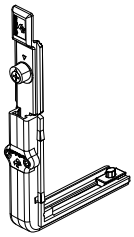	Переключатель угловой Stublina	4010.20	–	–	1 шт.
J	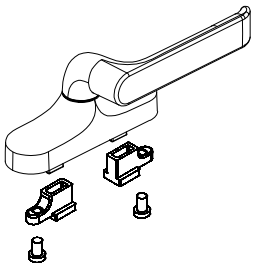	Ручка Stublina	1107.10R	RAL9016 RAL9005 RAL9006	–	Комплект
K	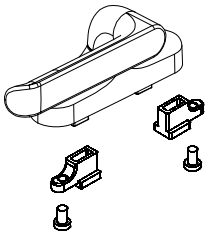	Ручка Stublina	1107.10L	RAL9016 RAL9005 RAL9006	–	Комплект

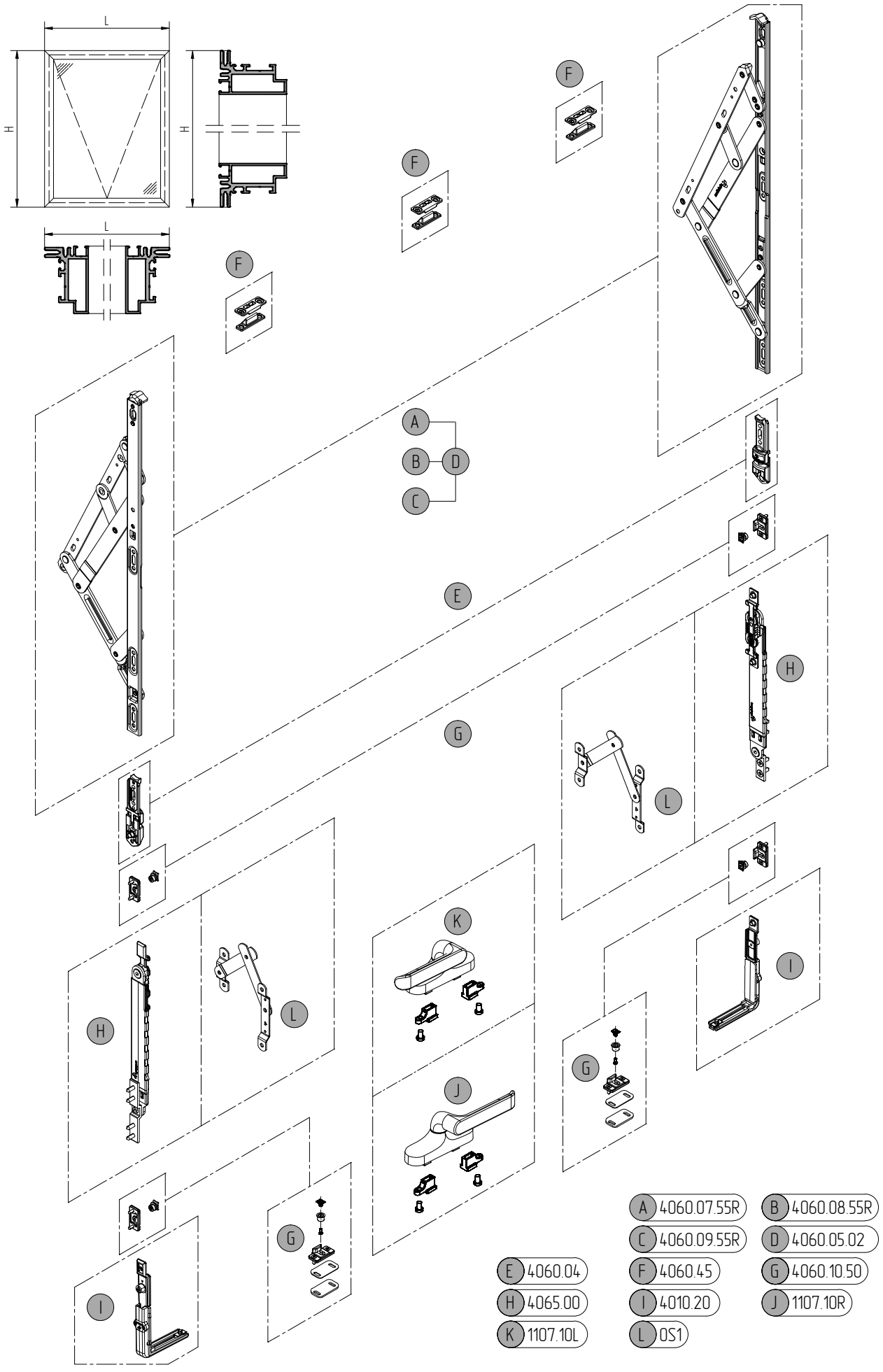
L
H
H
L
F
F
F
A
B
C
D
E
G
H
L
K
J
G
I
H
L
G
I
A 4060.07.55R
B 4060.08.55R
C 4060.09.55R
D 4060.05.02
E 4060.04
F 4060.45
G 4060.10.50
H 4065.00
I 4010.20
J 1107.10R
K 1107.10L
L OS1

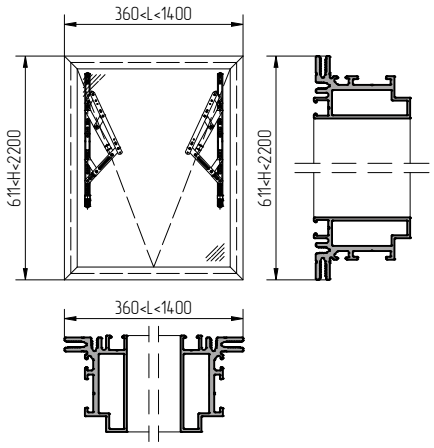

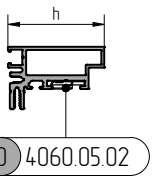

	Профиль створки	h
	AYPC.F50.1313	51
	Подкладка под фрикц. ножницы	кол-во
A 4060.07.55R	8X D 4060.05.02	8 шт.
B 4060.08.55R	8X D 4060.05.02	8 шт.
C 4060.09.55R	10X D 4060.05.02	10 шт.

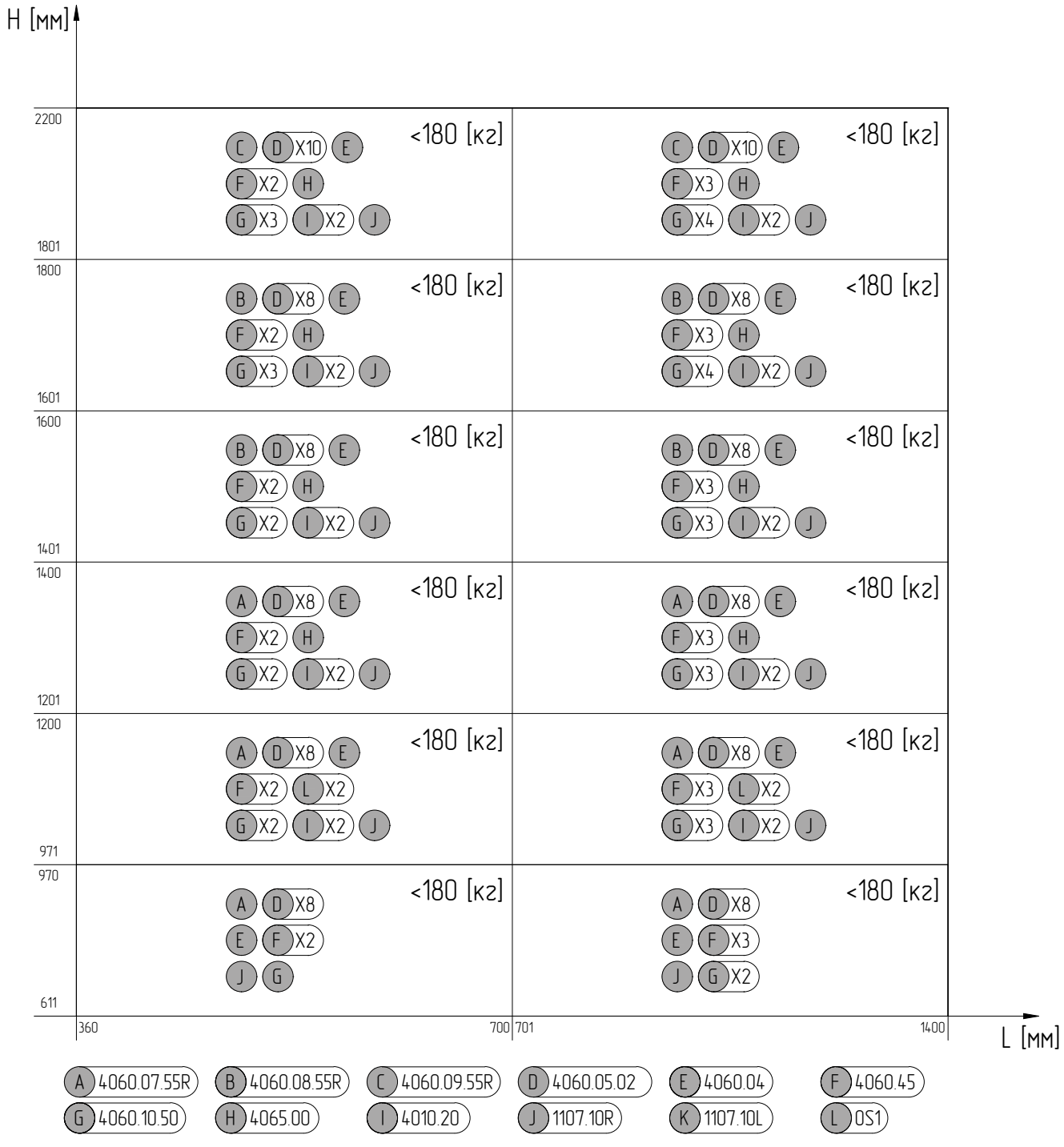

stublina® OpenClose Technology

Фурнитура для верхнеподвесного окна

Установка фрикционных ножниц
арт. 4060.07.55R, 4060.08.55R, 4060.09.55R

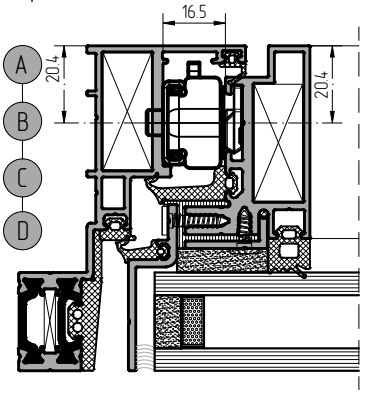

Установка скрытого
верхнего прижима арт. 4060.45

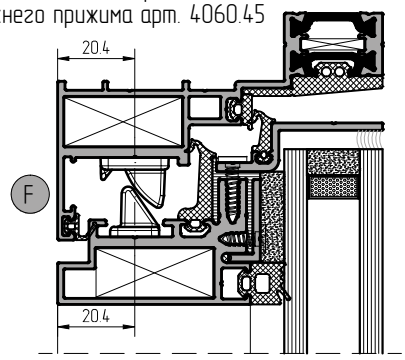

Установка фрикционных ножниц
арт. 4060.07.55R, 4060.08.55R, 4060.09.55R

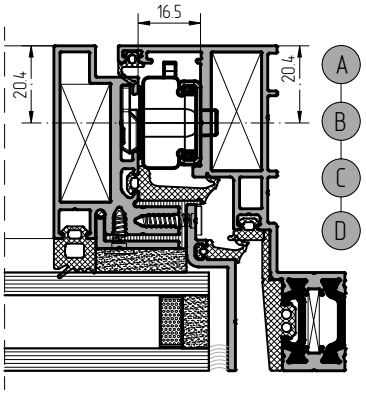

Установка механизма регулировки
по высоте арт.4060.04

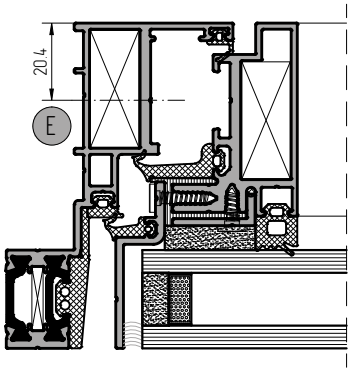

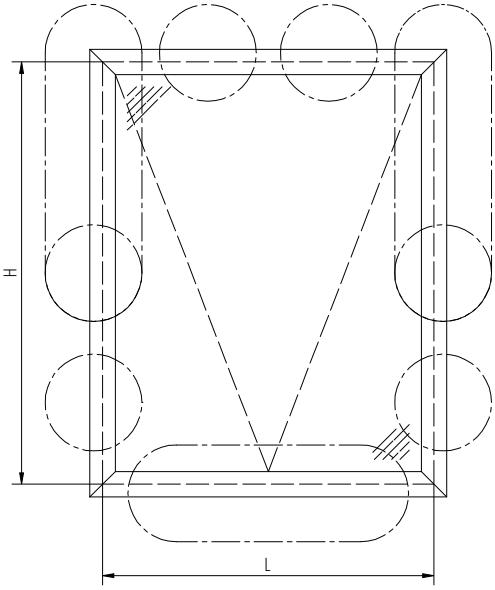

Установка механизма регулировки
по высоте арт.4060.04

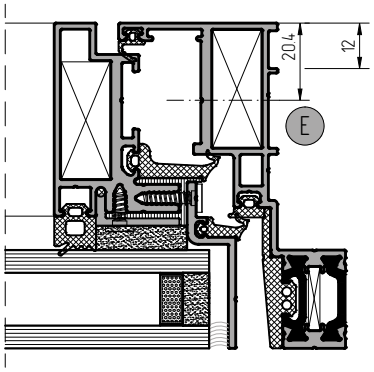

Установка ответной планки
арт. 4060.10.50

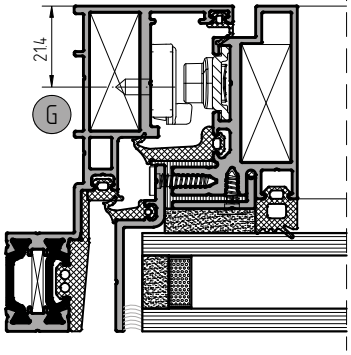

Установка поводковой ручки
арт.1107.10R и арт.1107.10L

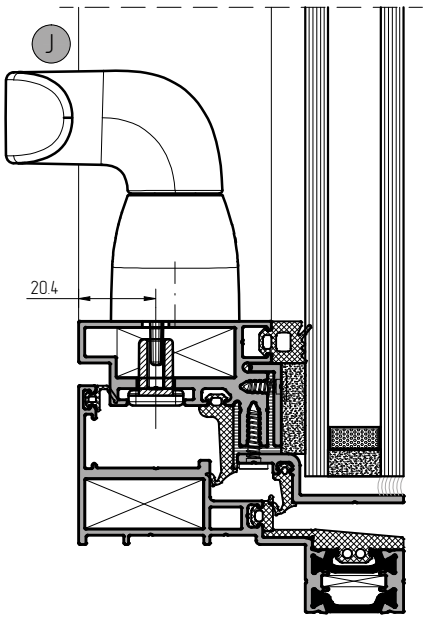

Установка ответной планки
арт. 4060.10.50

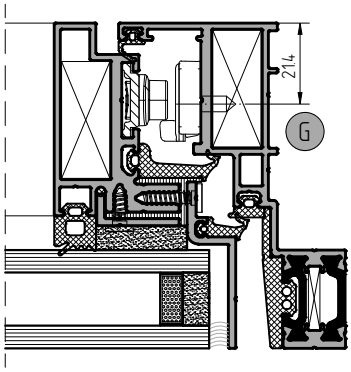

Установка
ограничителя открывания
арт. 4065.00

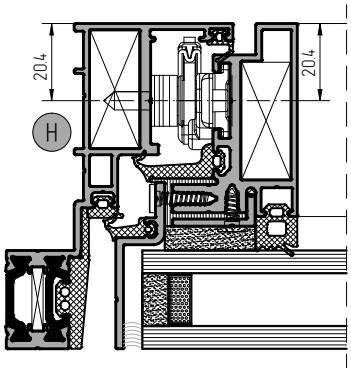

Установка
ограничителя открывания
арт. 4065.00

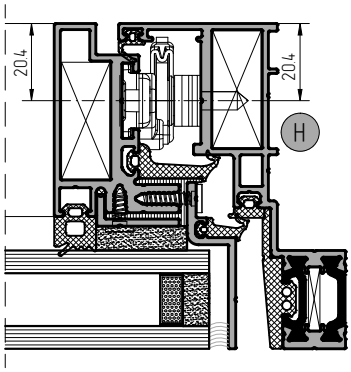

stublina® OpenClose Technology

Фурнитура для верхнеподвесного окна

Установка фрикционных ножниц арт. 4060.07.55R, 4060.08.55R, 4060.09.55R

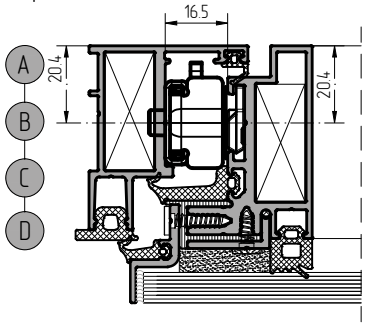

Установка скрытого верхнего прижима арт. 4060.45

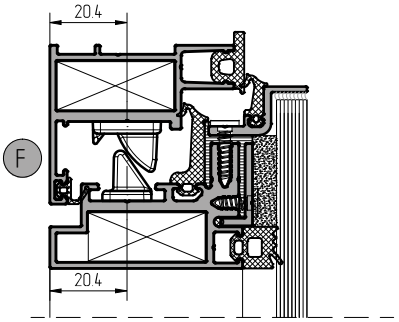

Установка фрикционных ножниц арт. 4060.07.55R, 4060.08.55R, 4060.09.55R

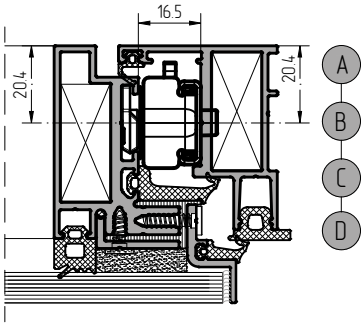

Установка механизма регулировки по высоте арт.4060.04

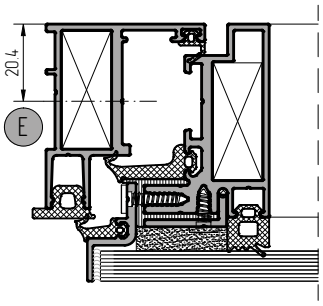

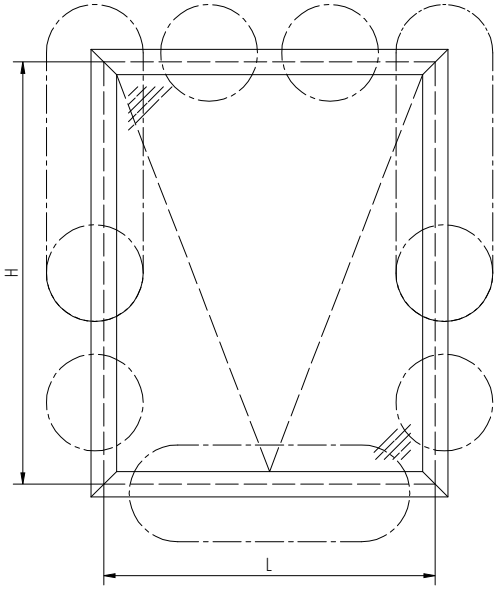

Установка механизма регулировки по высоте арт.4060.04

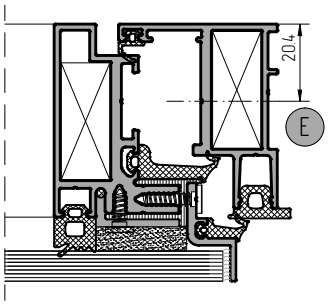

Установка ответной планки арт. 4060.10.50

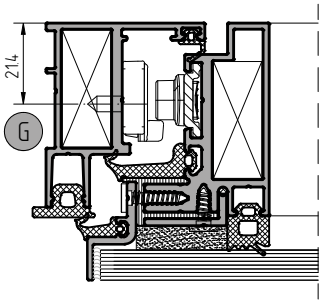

Установка поводковой ручки арт.1107.10R и арт.1107.10L

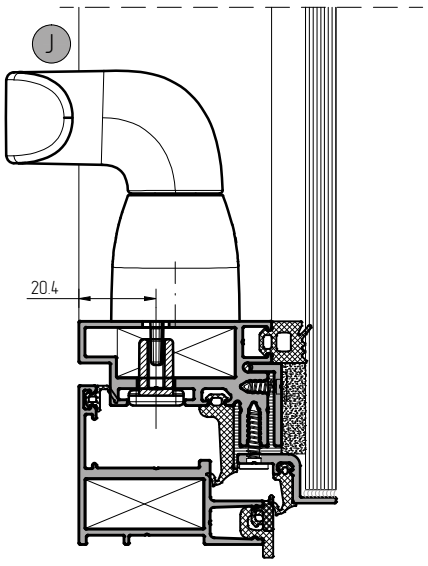

Установка ответной планки арт. 4060.10.50

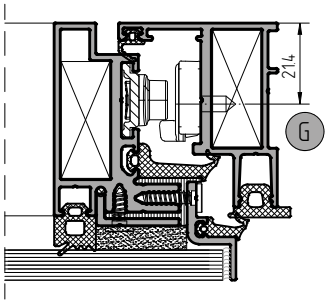

Установка ограничителя открывания арт. 4065.00

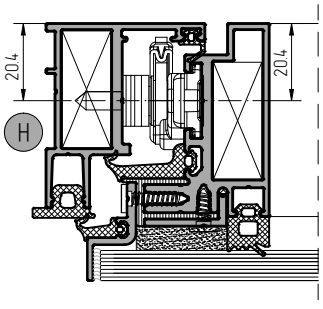

Установка ограничителя открывания арт. 4065.00

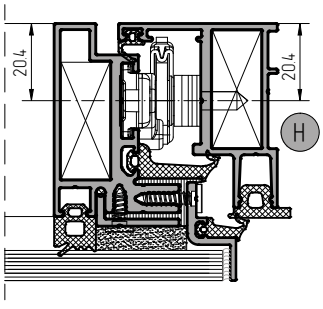

stublina OpenClose Technology	Ручка
	Ручка правая – 1107.10R Stublina
	Ручка левая – 1107.10L Stublina

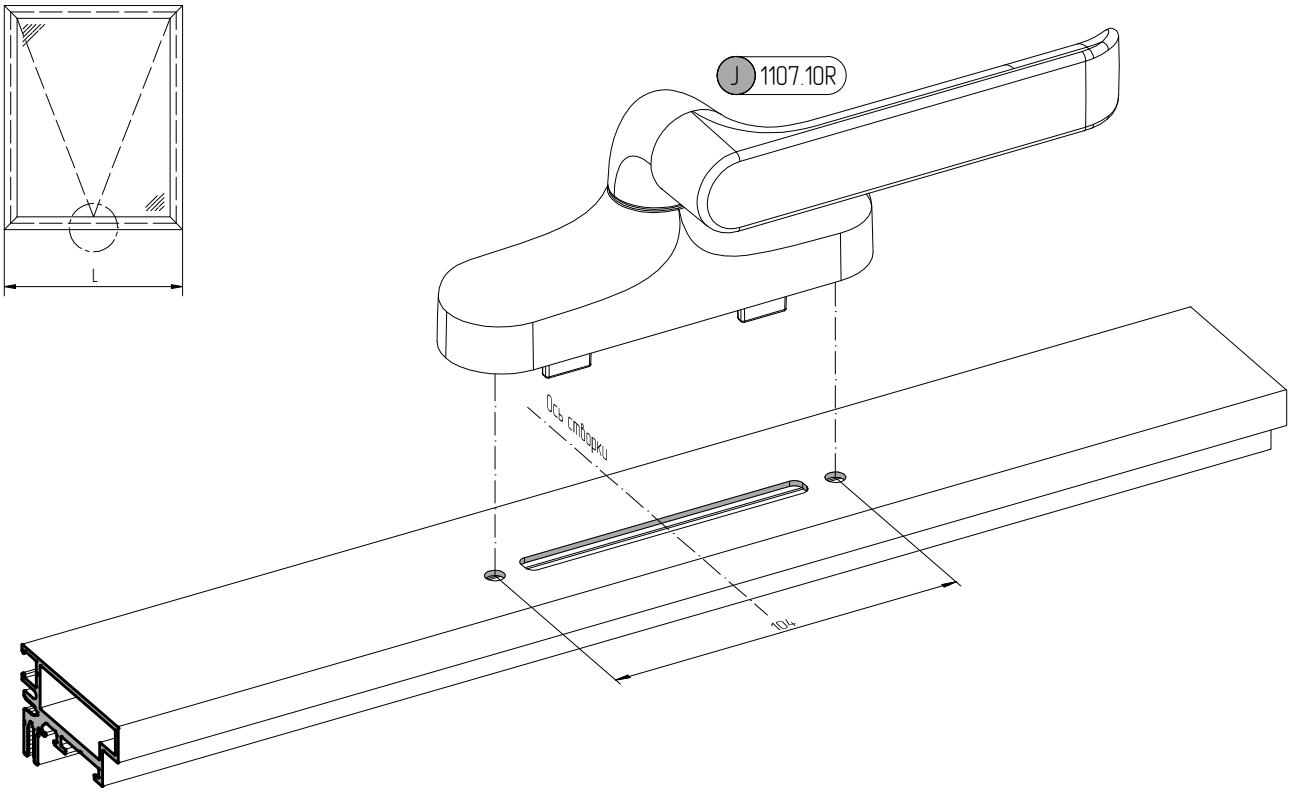

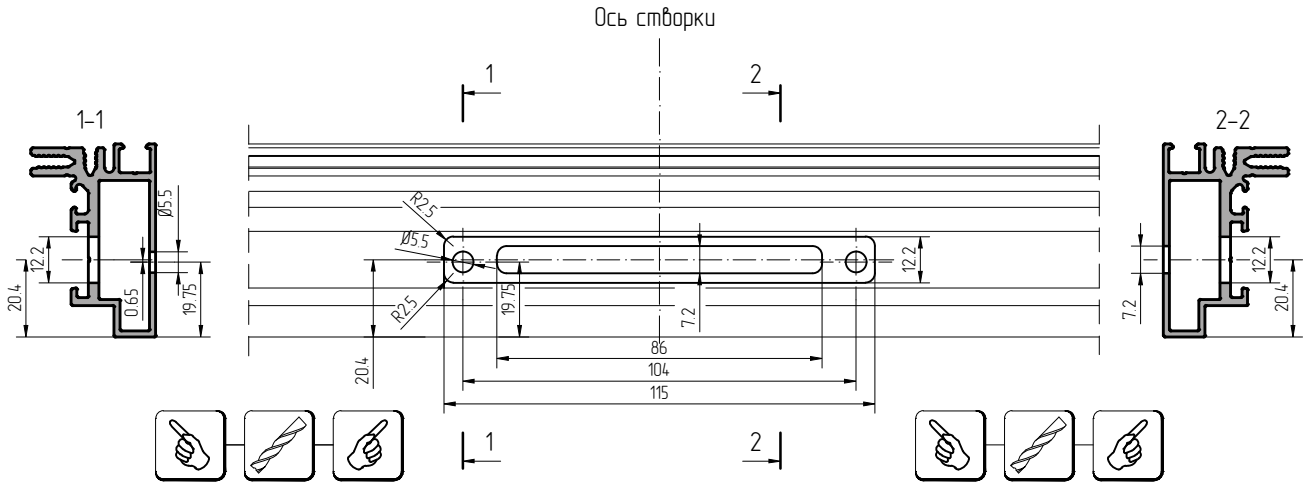

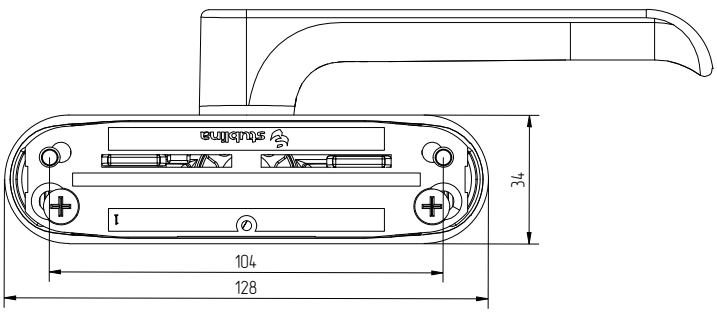

stublina OpenSides Technology	Комплект фрикционных ножниц Stublina 4060.07.55R	
	Артикул	4060.07.55R
Max масса створки	180 кг	
Высота створки	611–1400 мм	
Ширина створки	360–1400 мм	
Max угол открывания	20°/25°	
Высота фурнитурного паза	16,5+1 мм	

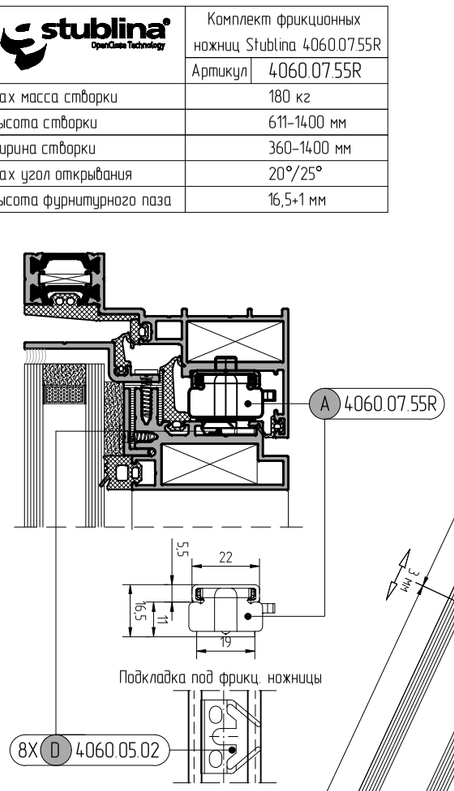

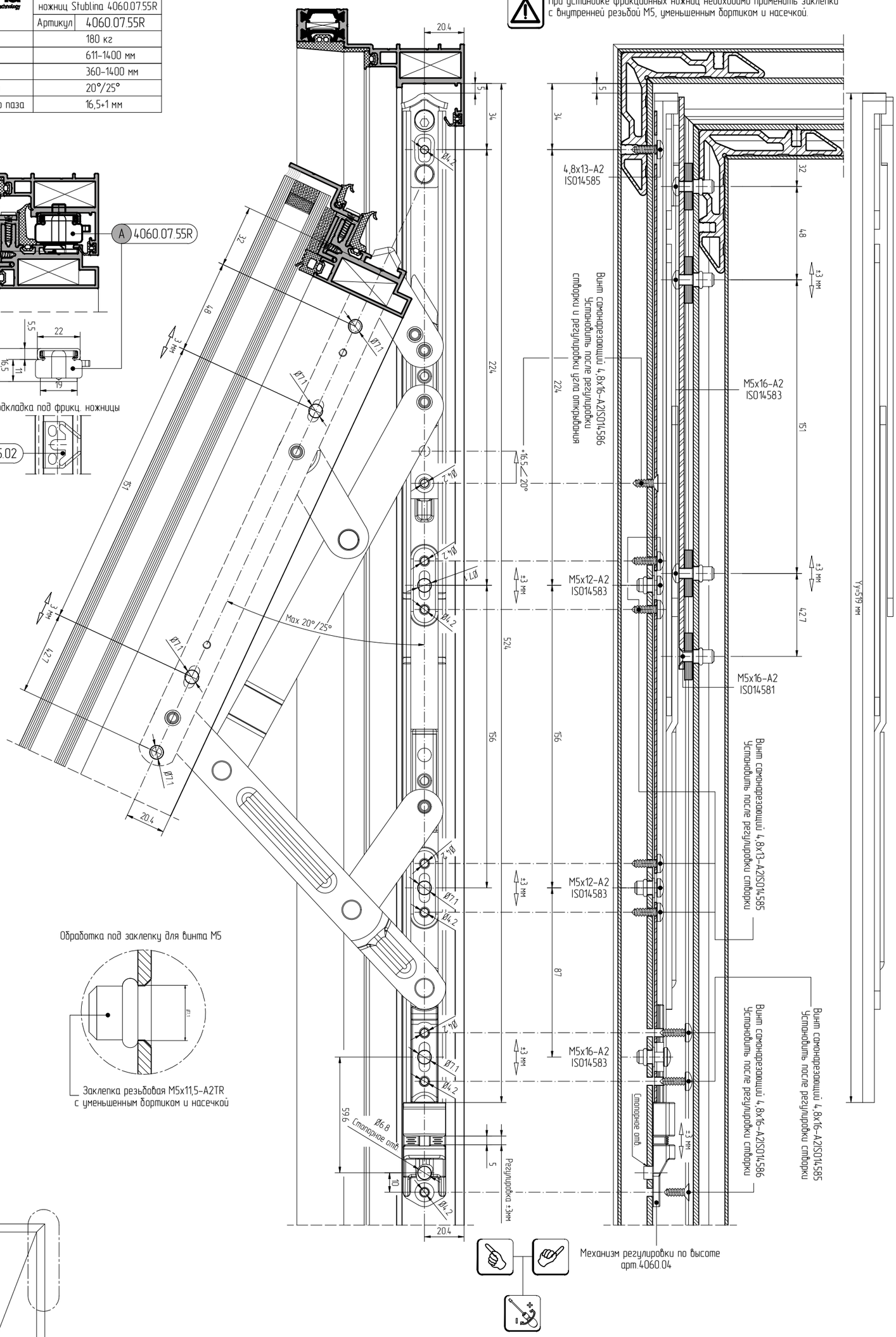

Обработка под заклепку для винта М5

Заклепка резьбовая М5х11,5-A2TR
с уменьшенным бортиком и насечкой

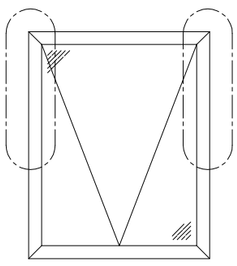

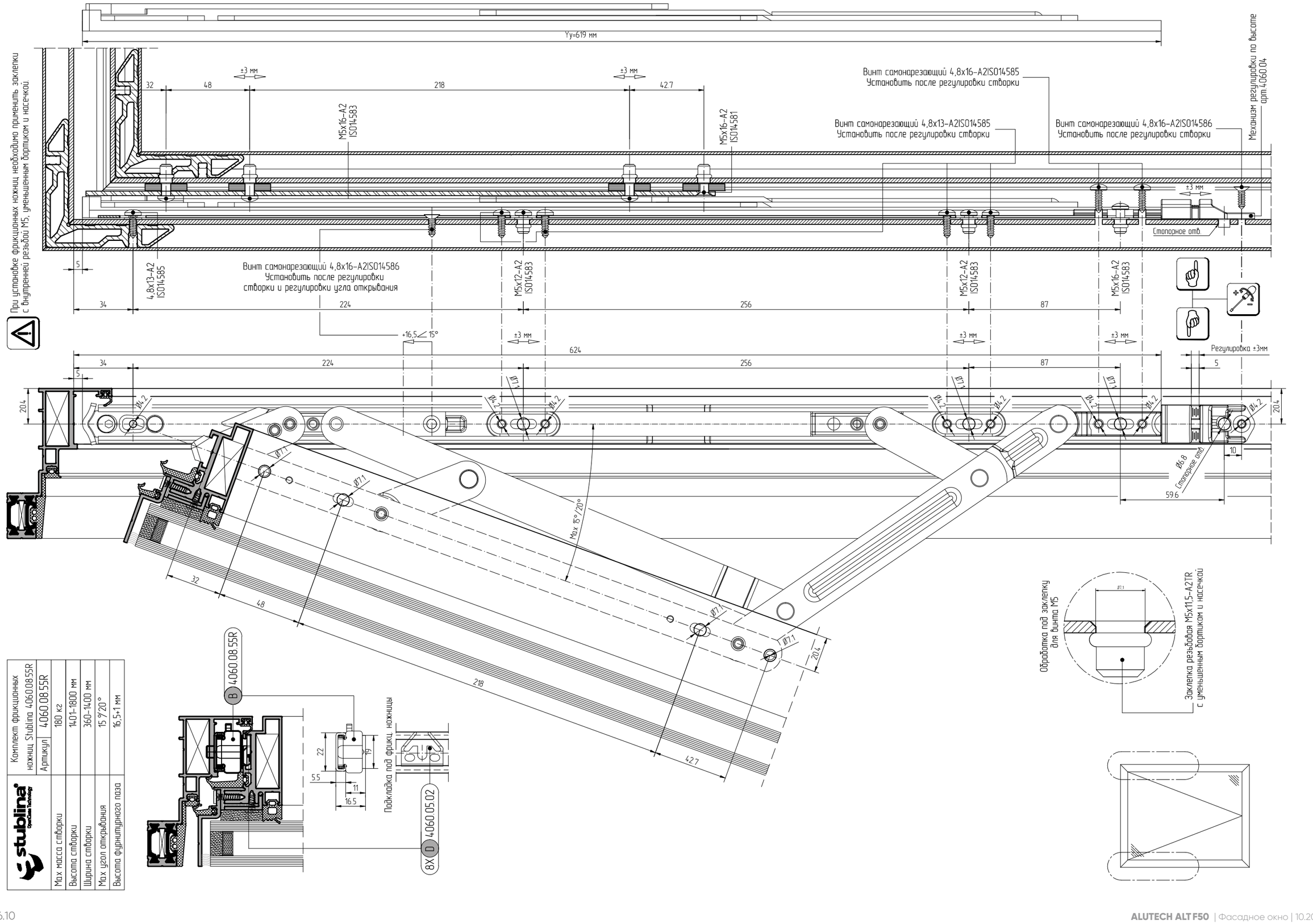

stublina	Комплект фрикционных ножниц Stublina 4060.08.55R	
	Артикул	4.060.08.55R
Max масса створки		180 кг
Высота створки		1401–1800 мм
Ширина створки		360–1400 мм
Max угол открывания		15°/20°
Высота фурнитурного паза		16,5+1 мм

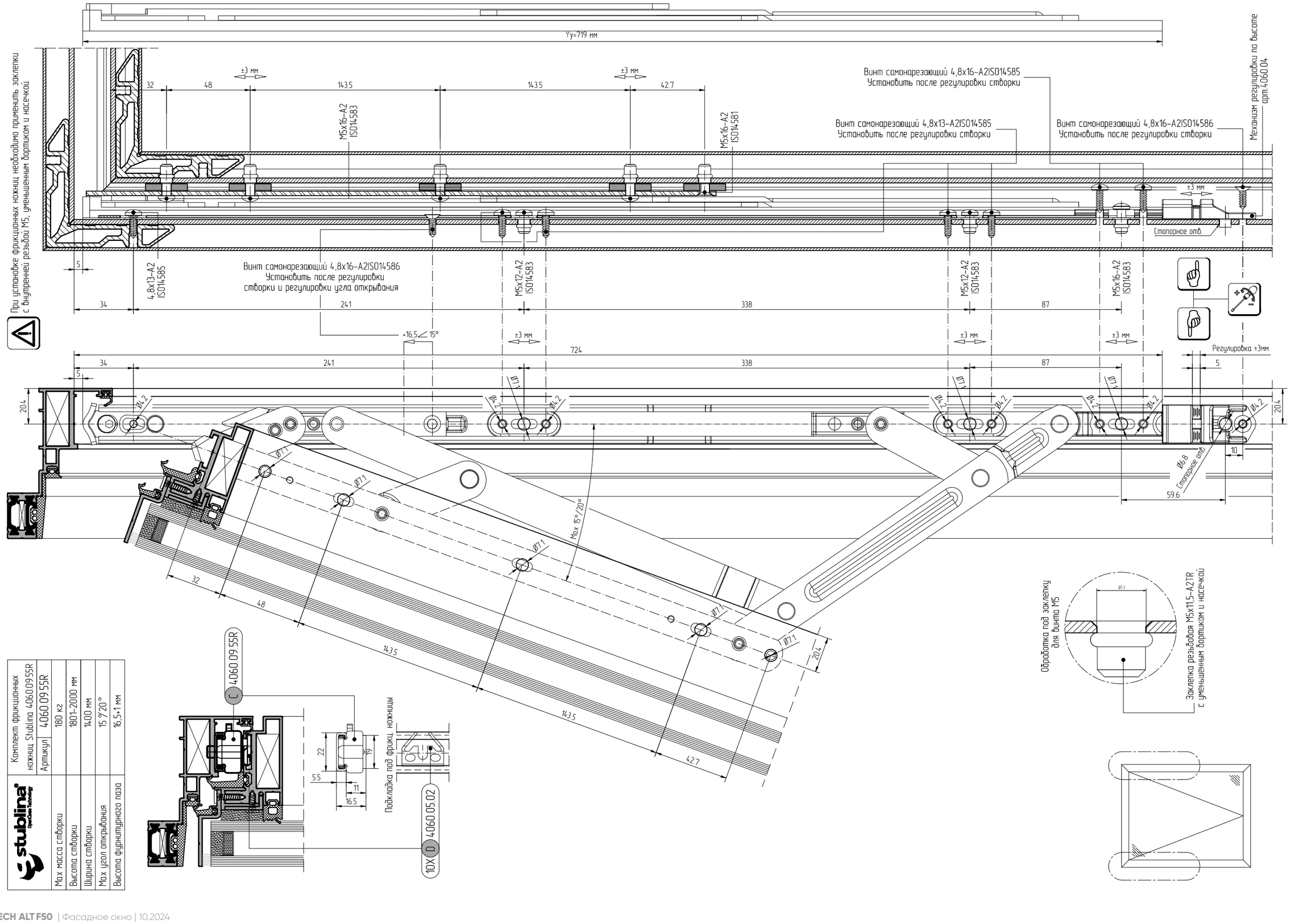

stublina	Комплект фрикционных ножниц Stublina 4060.09.55R
Артикул	4.060.09.55R
Max масса створки	180 кг
Высота створки	1801–2000 мм
Ширина створки	1400 мм
Max угол открывания	15°/20°
Высота фурнитурного паза	16,5+1 мм

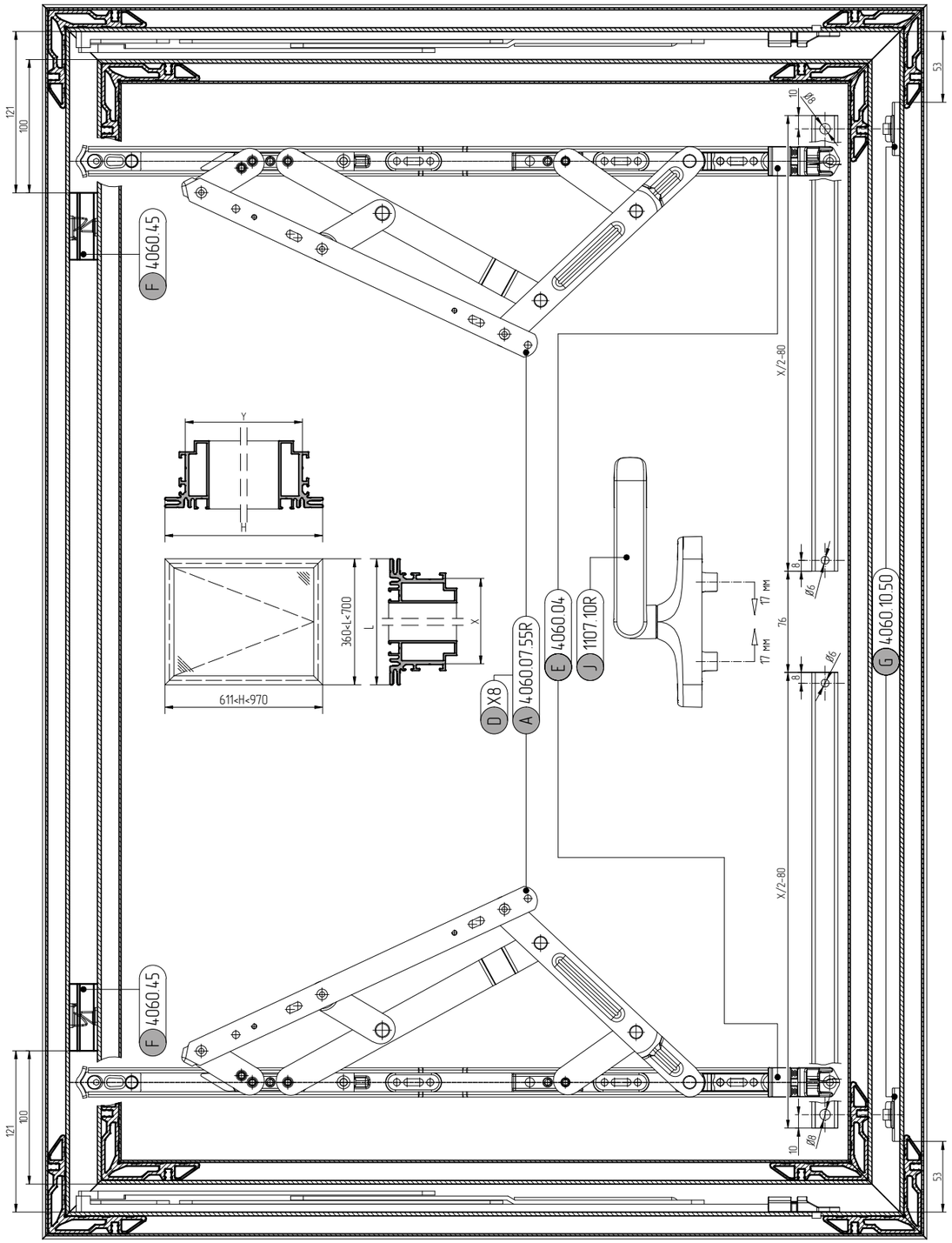
121
100
53
10
Ø8
F 4060.45
X/2-80
Y
H
360<L<700
L
X
611<H<970
D X8
A 4060.07.55R
E 4060.04
J 1107.10R
17 MM
76
8
Ø6
G 4060.10.50

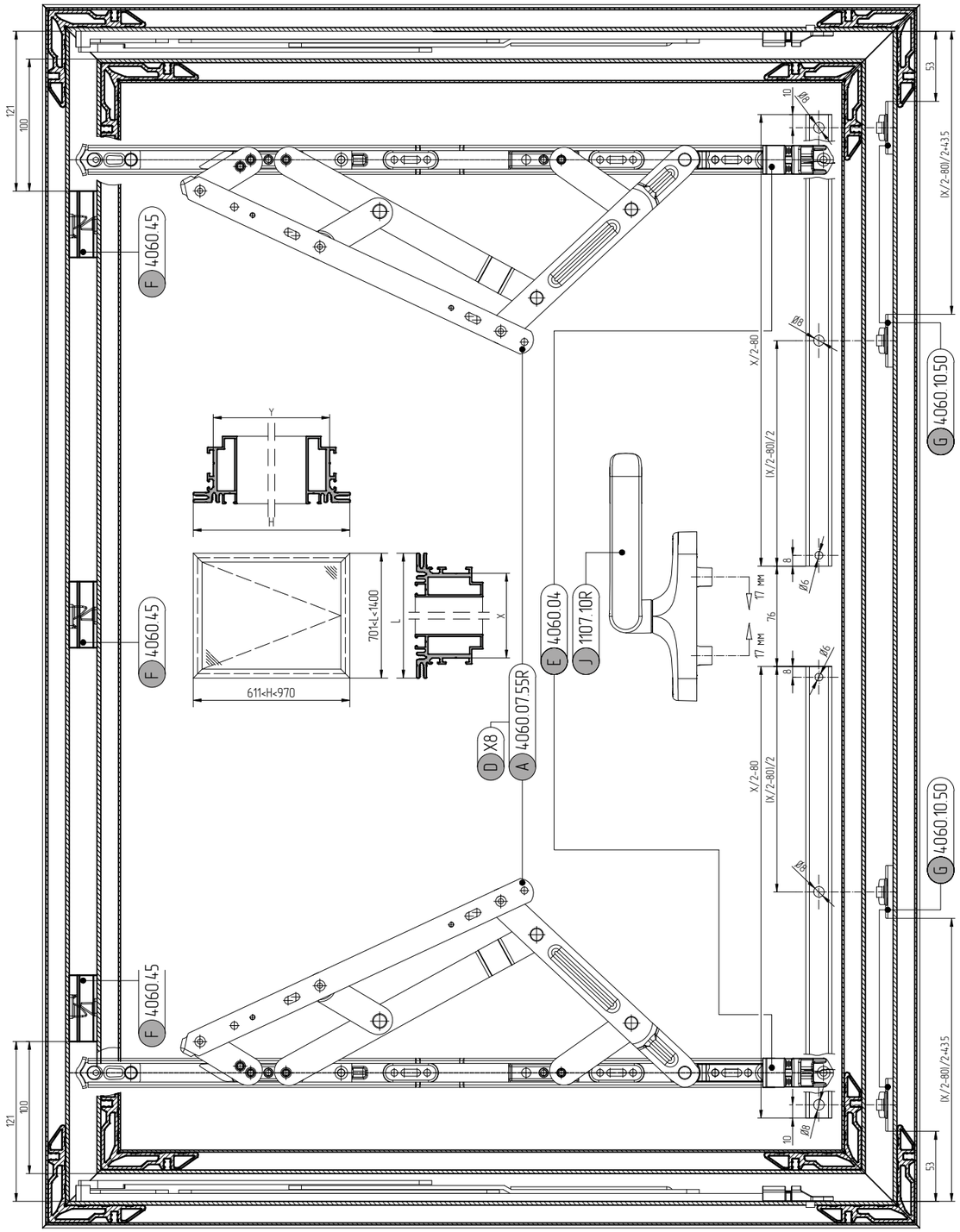
121
100
53
10
Ø8
F 4060.45
X/2-80
IX/2-80)/2+435
Y
H
701<L<1400
L
X
611<H<970
D X8
A 4060.07.55R
E 4060.04
J 1107.10R
17 MM
76
8
Ø6
G 4060.10.50
IX/2-80)/2
X/2-80
IX/2-80)/2+435

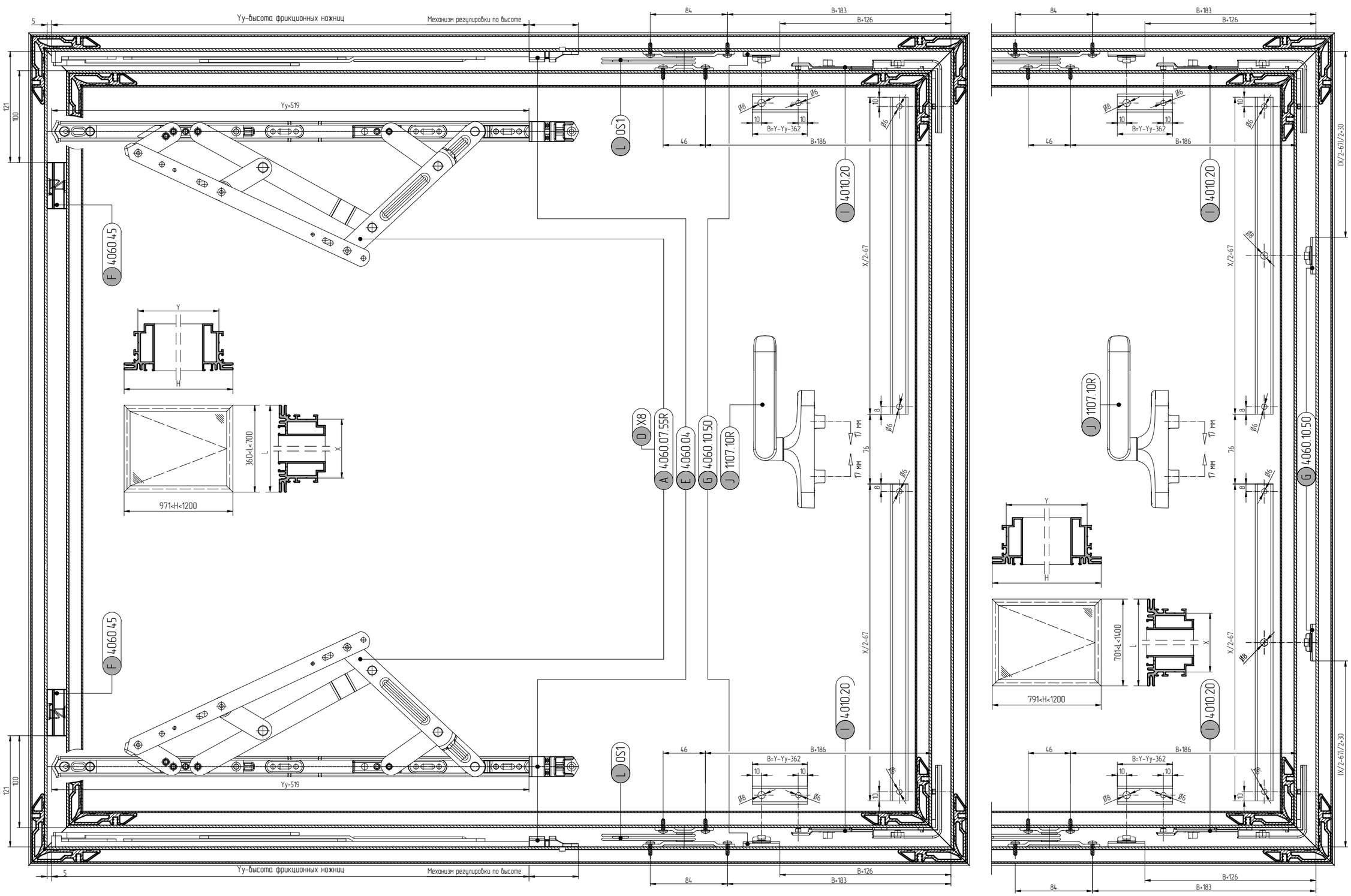
Yy-высота фрикционных ножниц
Механизм регулировки по высоте
5
121
100
Yy=519
84
B+183
B+126
46
B+186
B=Y-Yy-362
10
Ø8
Ø6
X/2-67
IX/2-671/2-30
F 4060 45
L OS1
I 4010 20
D X8
A 4060 07.55R
E 4060 04
G 4060 10.50
J 1107.10R
17 мм
76
8
Y
H
360<L<700
971<H<1200
701<L<1400
791<H<1200
L
X

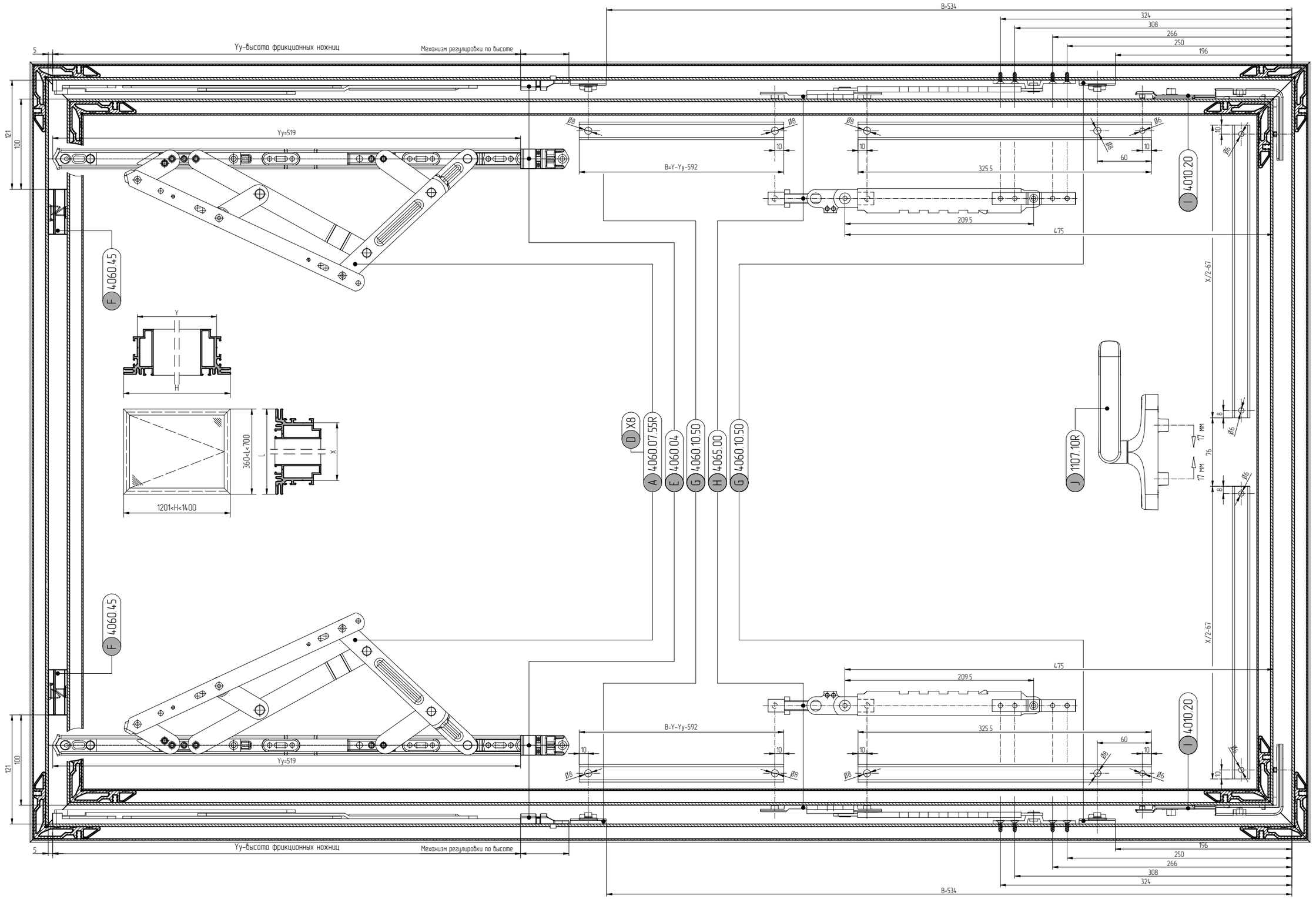
B+534
324
308
266
250
196
5
Yy-высота фрикционных ножниц
Механизм регулировки по высоте
121
100
Yy=519
B=Y-Yy-592
325.5
209.5
475
60
10
Ø8
Ø6
4010.20
4060.45
X/2-67
Y
H
L
X
360<L<700
1201<H<1400
D X8
A 4060.07.55R
E 4060.04
G 4060.10.50
H 4065.00
G 4060.10.50
J 1107.10R
17 мм
76
8

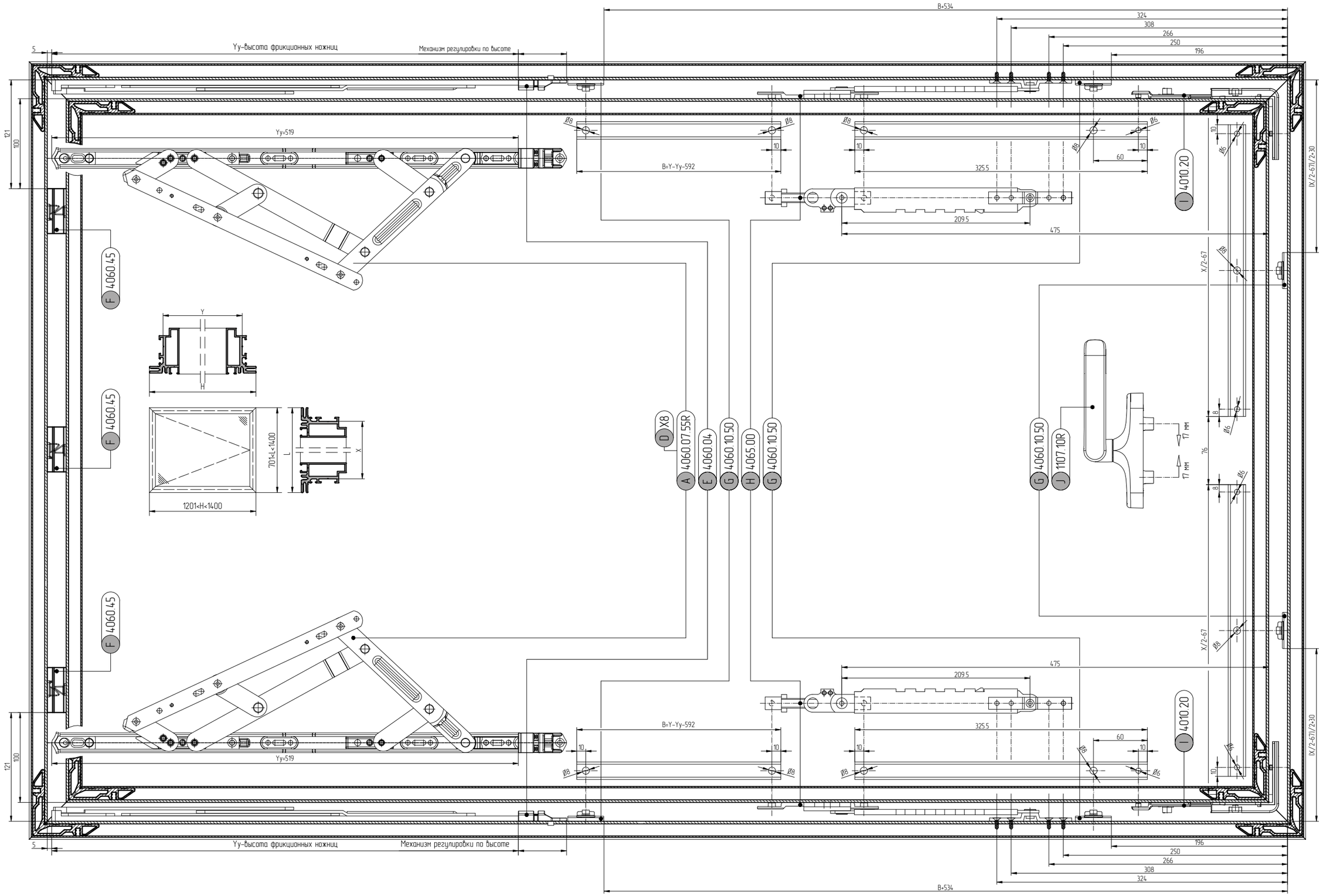
Yy-высота фрикционных ножниц
Механизм регулировки по высоте
5
121
100
Yy=519
B=Y-Yy-592
B+534
324
308
266
250
196
325.5
209.5
475
60
10
Ø8
Ø6
F 4060.45
I 4010.20
IX/2-671/2-30
X/2-67
Y
H
L
X
701<L<1400
1201<H<1400
D X8
A 4060.07.55R
E 4060.04
G 4060.10.50
H 4065.00
G 4060.10.50
G 4060.10.50
J 1107.10R
17 мм
76
8

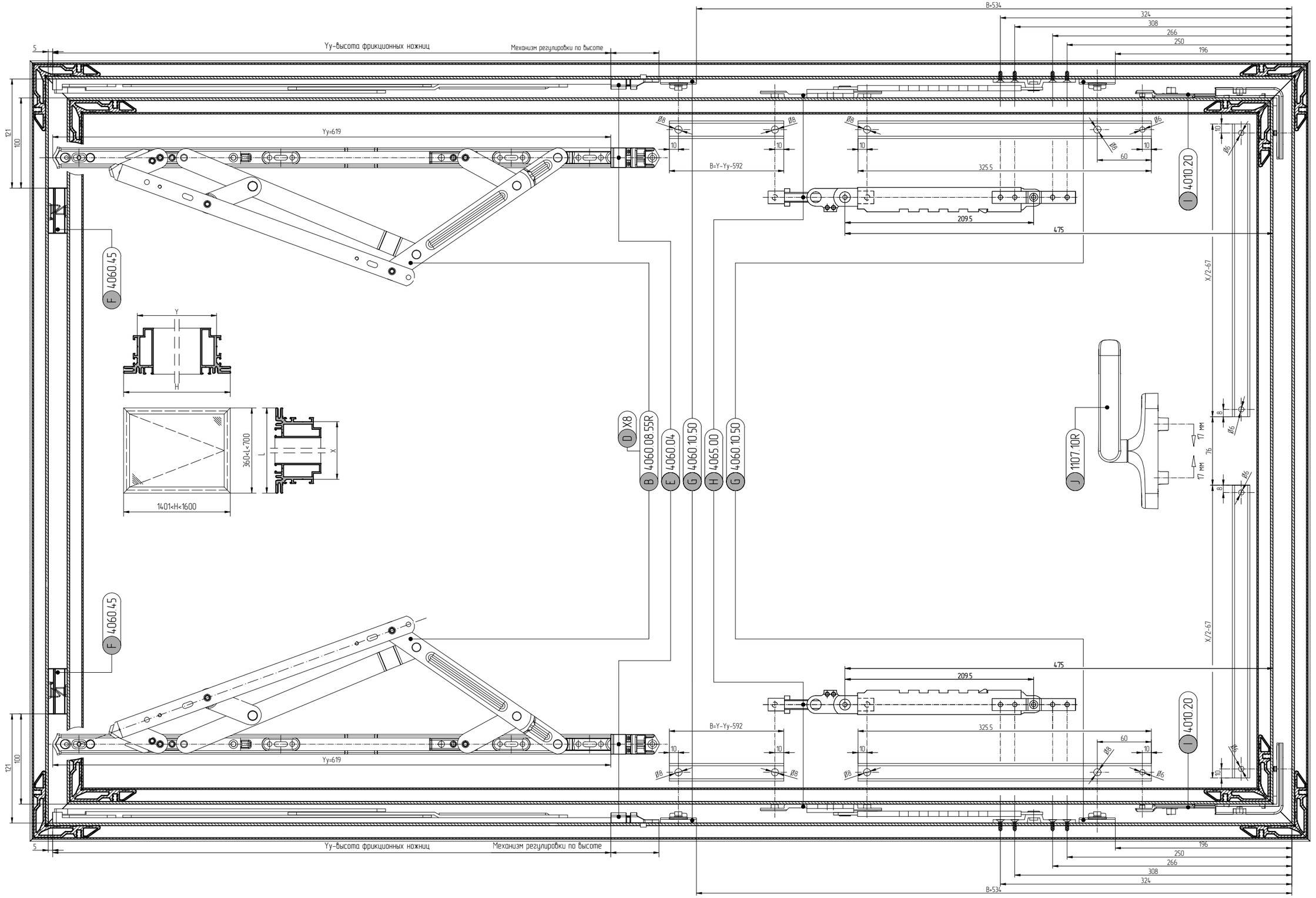
5
Yy-высота фрикционных ножниц
Механизм регулировки по высоте
B+534
324
308
266
250
196
121
100
Yy=619
B=Y-Yy-592
325.5
209.5
475
60
10
Ø8
Ø6
F 4060.45
I 4010.20
X/2-67
Y
H
360<L<700
1401<H<1600
D X8
B 4060.08.55R
E 4060.04
G 4060.10.50
H 4065.00
G 4060.10.50
J 1107.10R
17 MM
76
8

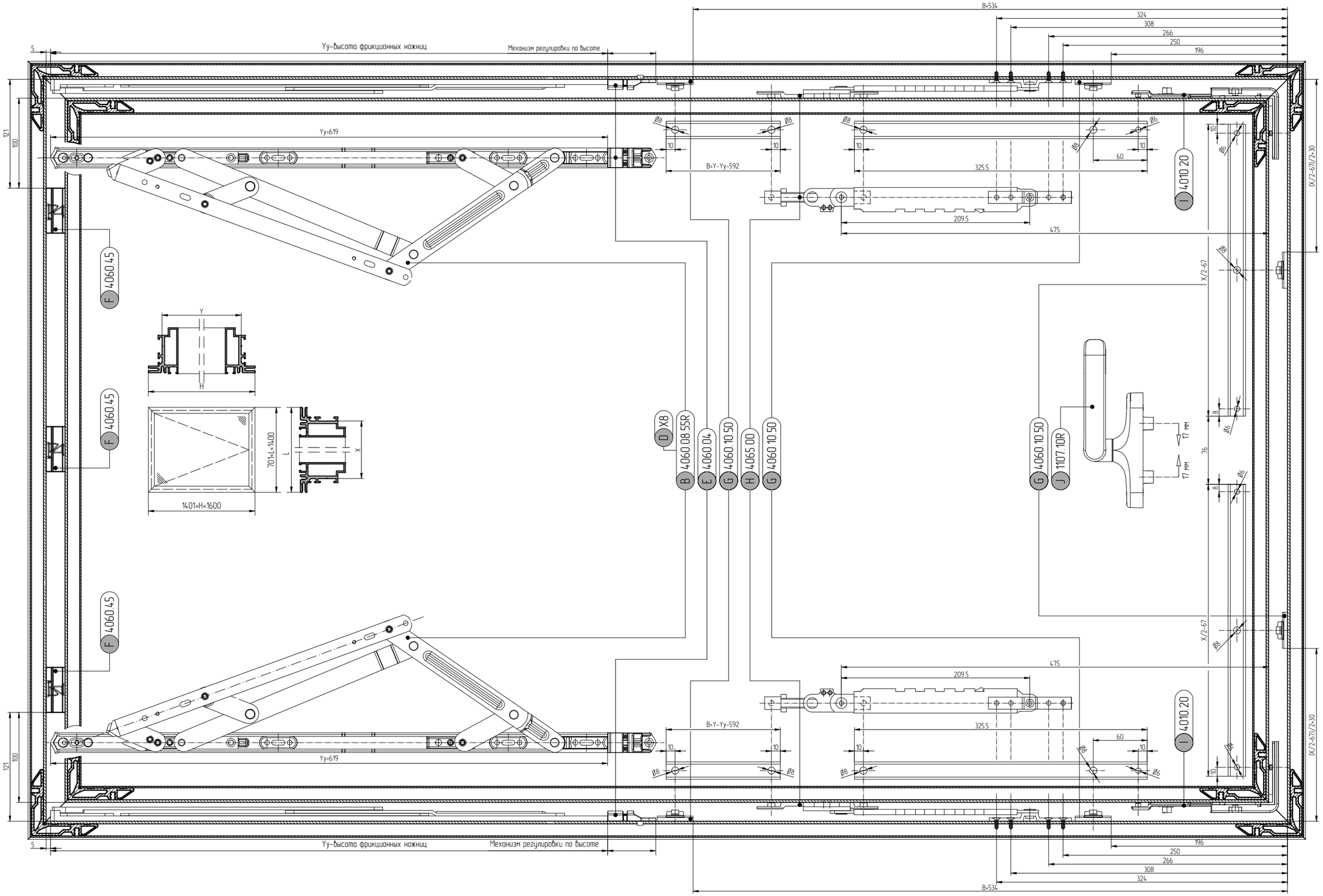
B+534
324
308
266
250
196
5
Yy-высота фрикционных ножниц
Механизм регулировки по высоте
121
100
Yy=619
B=Y-Yy-592
325.5
209.5
475
60
10
Ø8
Ø6
I 4010 20
IX/2-671/2+30
X/2-67
F 4060 45
Y
H
701<L<1400
1401<H<1600
L
X
D X8
B 4060 08 55R
E 4060 04
G 4060 10 50
H 4065 00
G 4060 10 50
G 4060 10 50
J 1107 10R
17 MM
76
8

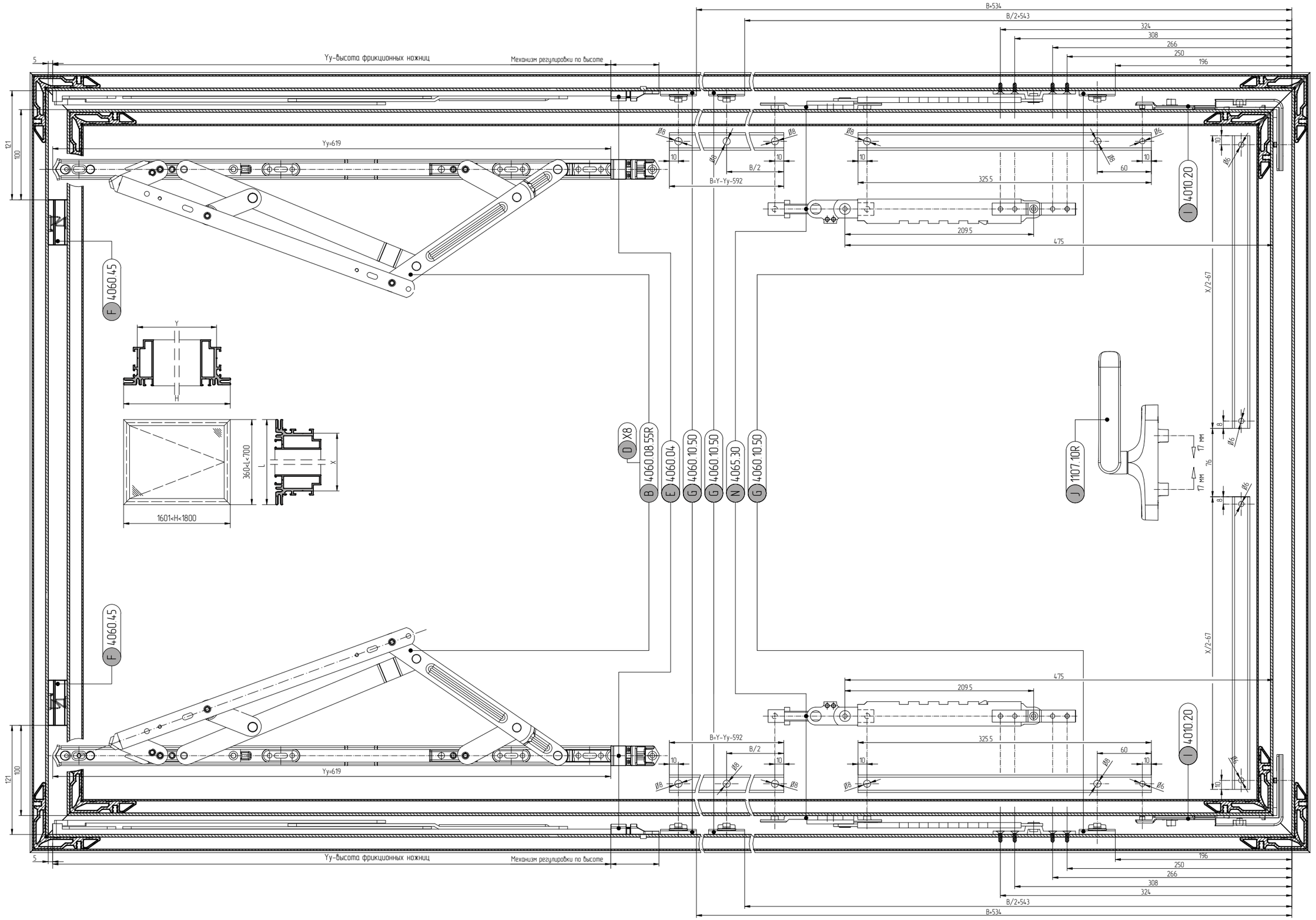
B+534
B/2+543
324
308
266
250
196
5
Yy-высота фрикционных ножниц
Механизм регулировки по высоте
121
100
Yy=619
Ø8
Ø6
10
B/2
B=Y-Yy-592
325.5
60
209.5
475
I 4010.20
F 4060.45
X/2-67
Y
H
360<L<700
L
X
1601<H<1800
D X8
B 4060.08.55R
E 4060.04
G 4060.10.50
G 4060.10.50
N 4065.30
G 4060.10.50
J 1107.10R
17 мм
76
8

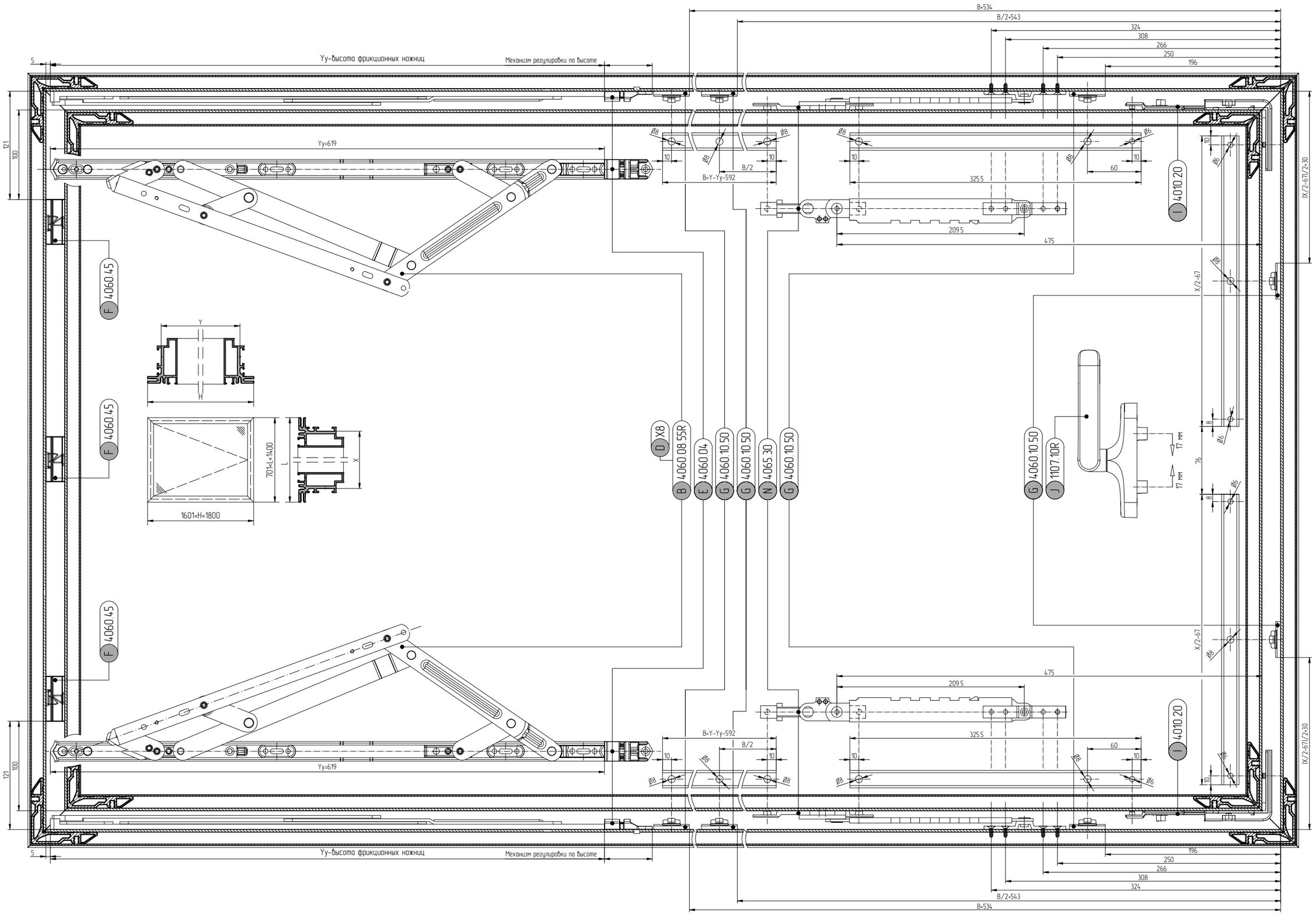
B+534
B/2+543
324
308
266
250
196
5
Уу-высота фрикционных ножниц
Механизм регулировки по высоте
121
100
Уу=619
Ø8
10
B/2
B=Y-Yy-592
Ø6
325.5
60
209.5
475
I 4010 20
IX/2-671/2+30
X/2-67
F 4060 45
Y
H
701<L<1400
1601<H<1800
L
X
D X8
B 4060 08 55R
E 4060 04
G 4060 10 50
N 4065 30
J 1107 10R
17 MM
76
8

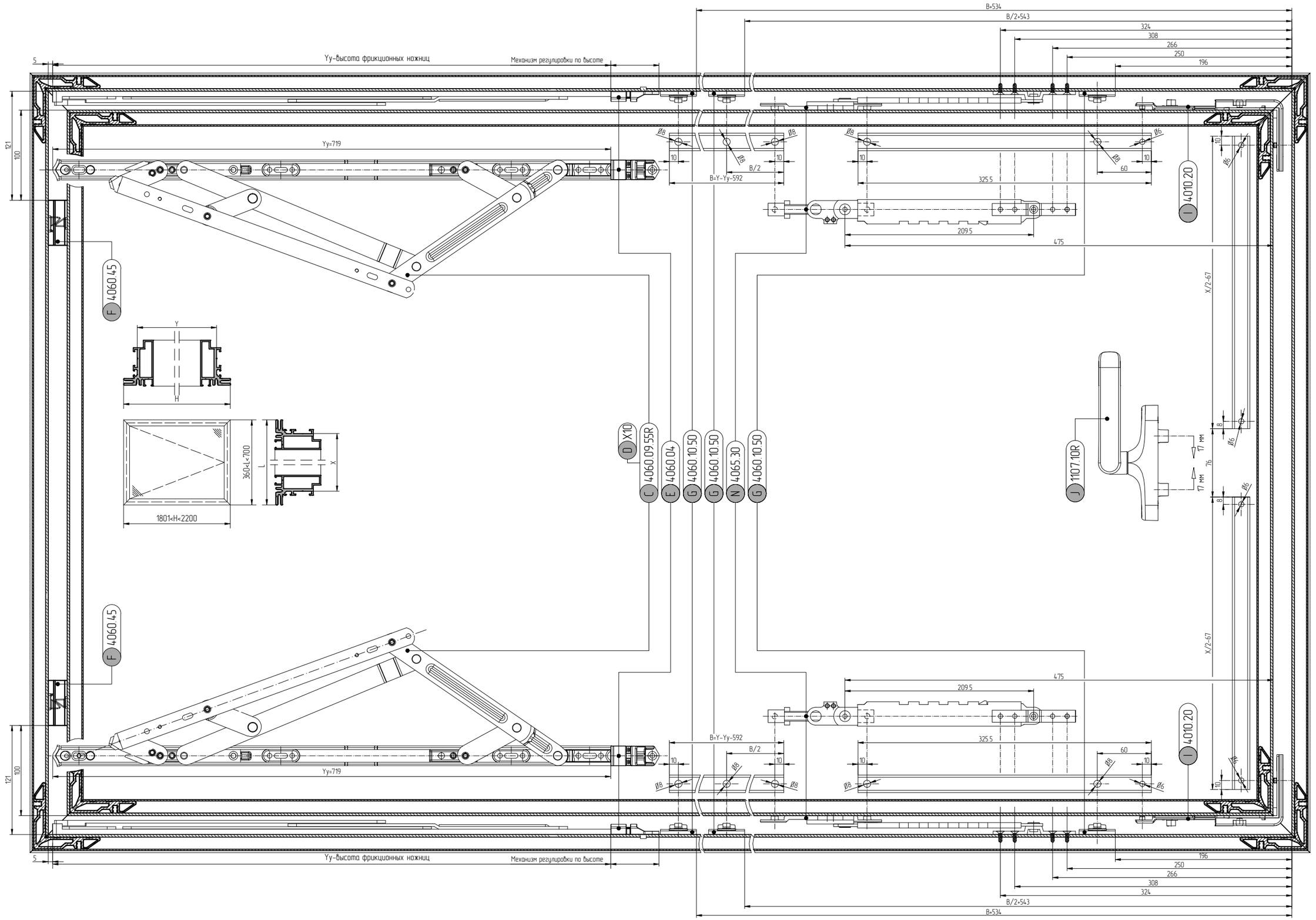
B+534
B/2+543
324
308
266
250
196
5
Yy-высота фрикционных ножниц
Механизм регулировки по высоте
121
100
Yy=719
Ø8
10
B/2
B=Y-Yy-592
325.5
209.5
475
60
Ø6
4010.20
X/2-67
F 4060.45
Y
H
360<L<700
1801<H<2200
D X10
C 4060.09.55R
E 4060.04
G 4060.10.50
G 4060.10.50
N 4065.30
G 4060.10.50
J 1107.10R
17 мм
76
8

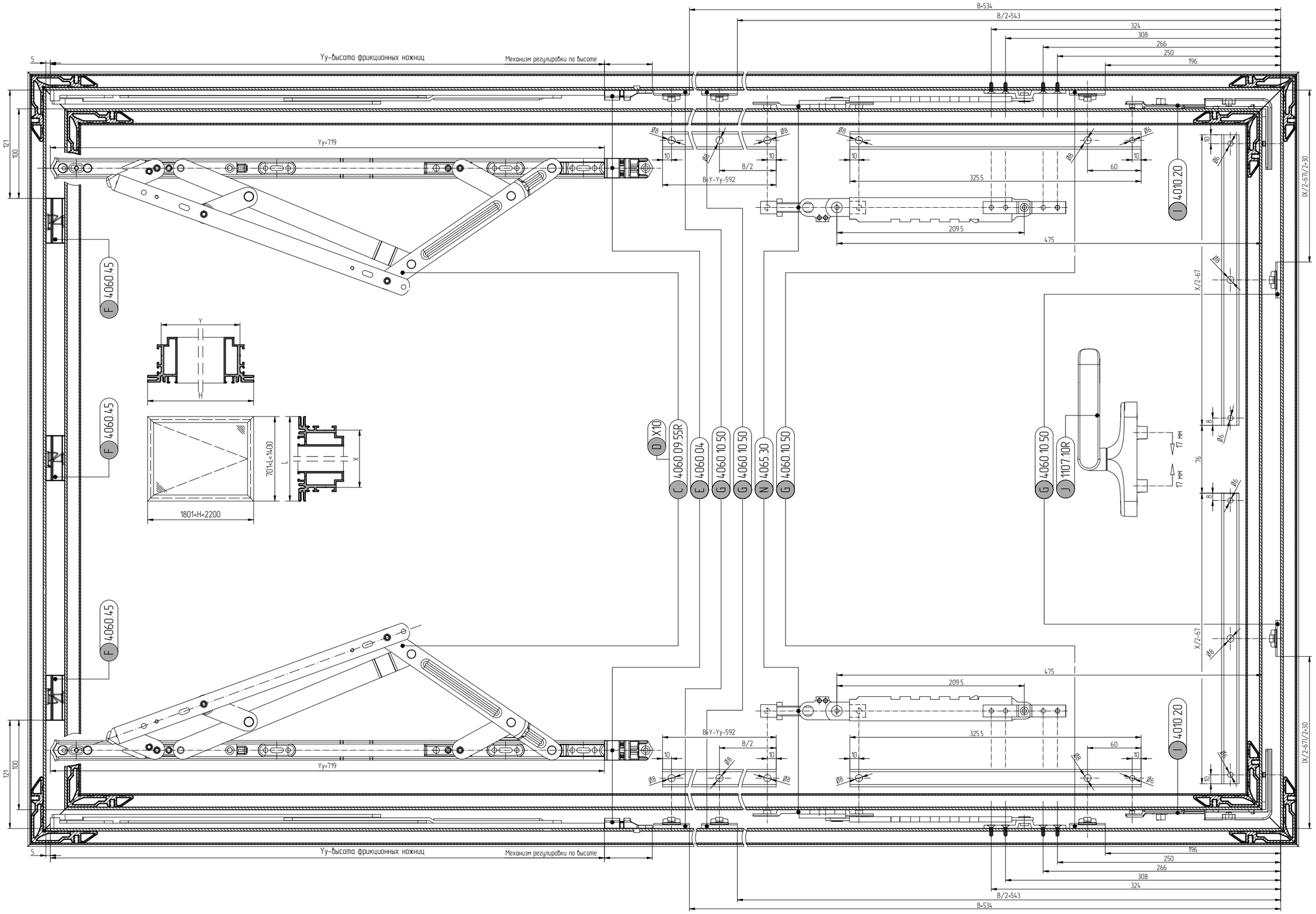
B+534
B/2+543
324
308
266
250
196
5
Yy-высота фрикционных ножниц
Механизм регулировки по высоте
121
100
Yy=719
Ø8
10
B/2
B+Y-Yy-592
Ø6
325.5
60
209.5
475
I 4010 20
IX/2-671/2+30
X/2-67
F 4060 45
Y
H
L
X
701<L<1400
1801<H<2200
D X10
C 4060 09 55R
E 4060 04
G 4060 10 50
G 4060 10 50
N 4065 30
G 4060 10 50
G 4060 10 50
J 1107 10R
17 MM
76
8

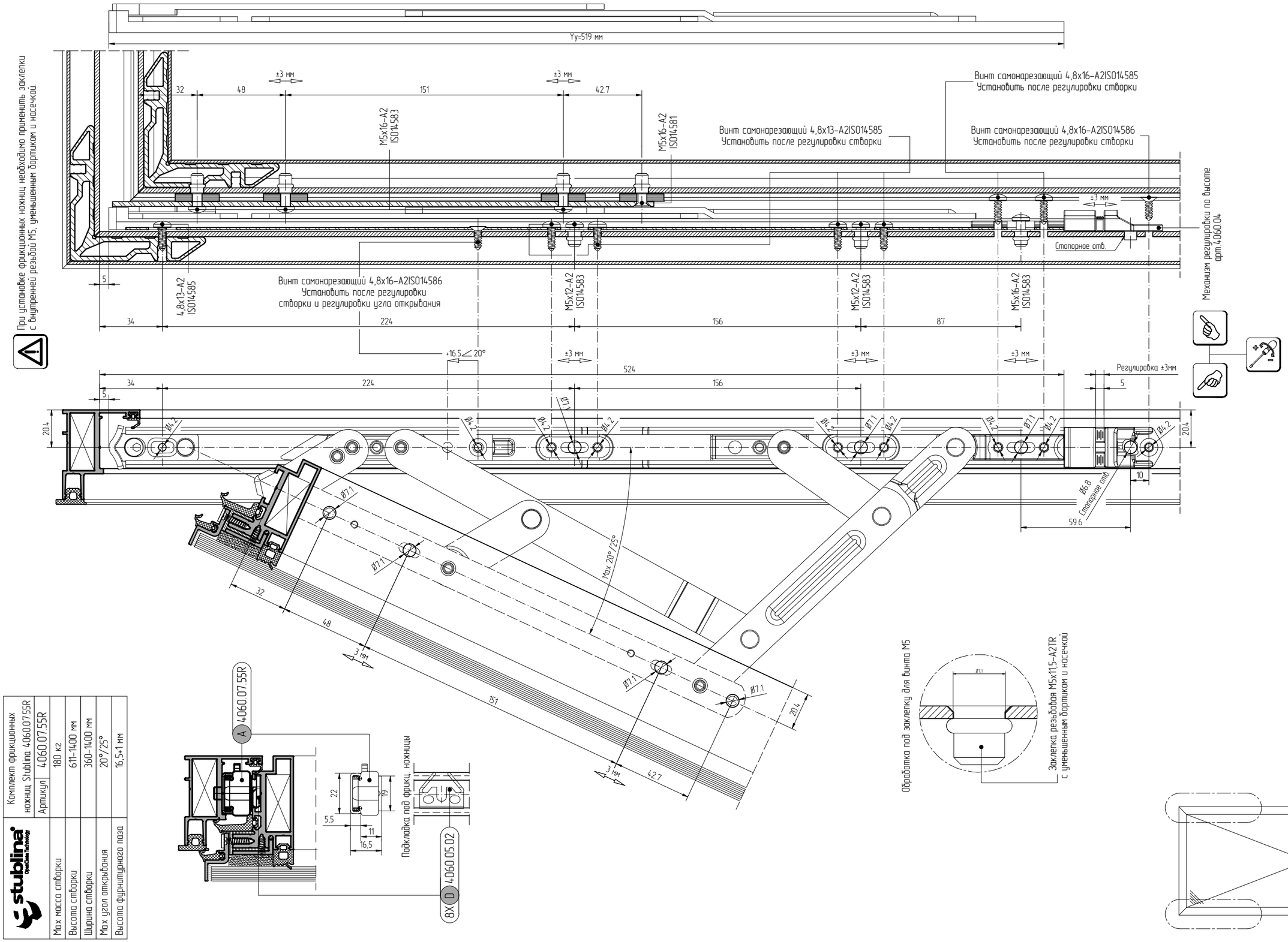

stublina	Комплект фрикционных ножниц Stublina 4.060.07.55R	
	Артикул	4.060.07.55R
Max масса створки		180 кг
Высота створки		611–1400 мм
Ширина створки		360–1400 мм
Max угол открывания		20°/25°
Высота фурнитурного паза		16,5+1 мм

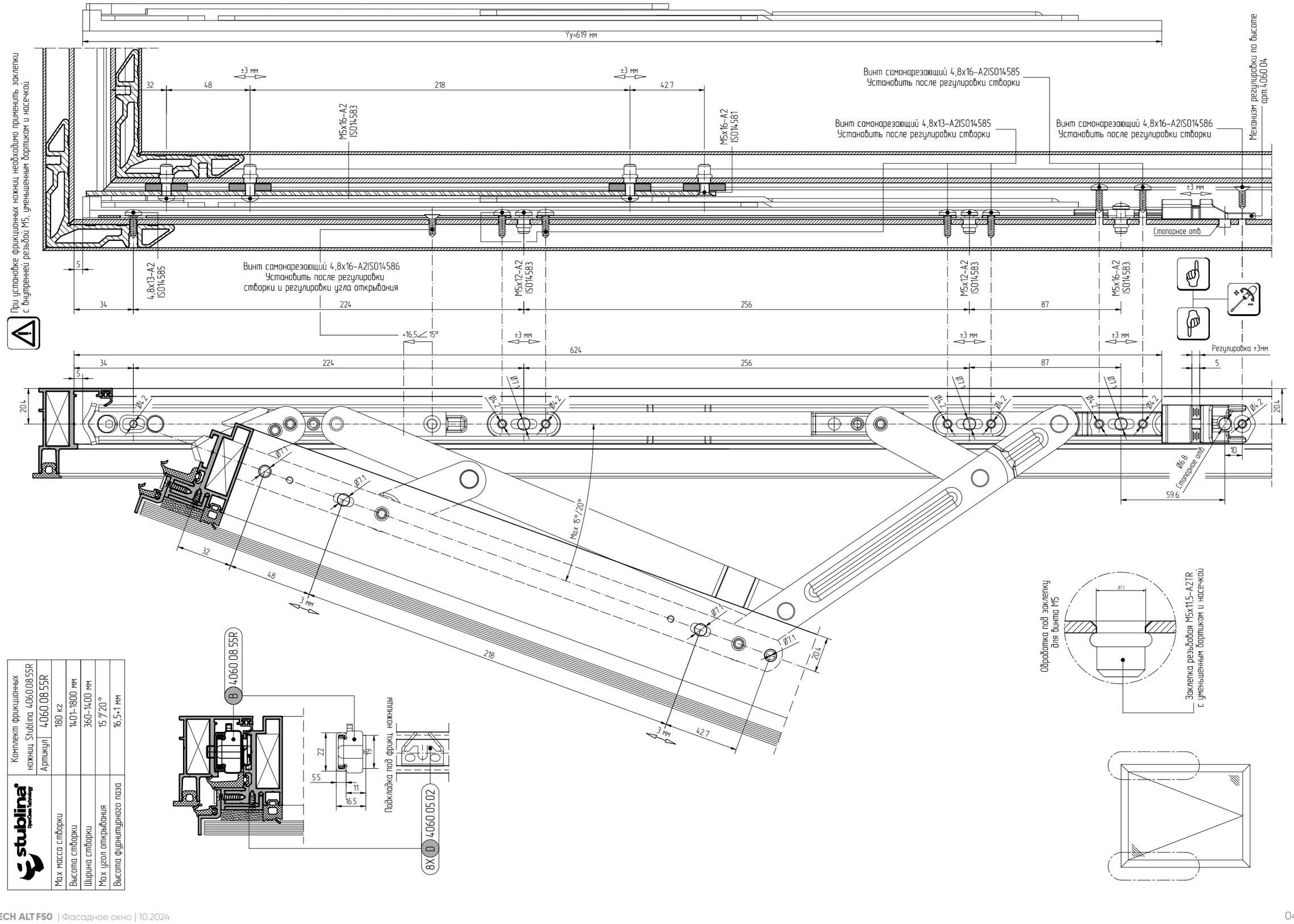

stublina	Комплект фрикционных ножниц Stublina 4.060.08.55R	
	Артикул	4.060.08.55R
Max масса створки		180 кг
Высота створки		1401-1800 мм
Ширина створки		360-1400 мм
Max угол открывания		15°/20°
Высота фурнитурного паза		16,5+1 мм

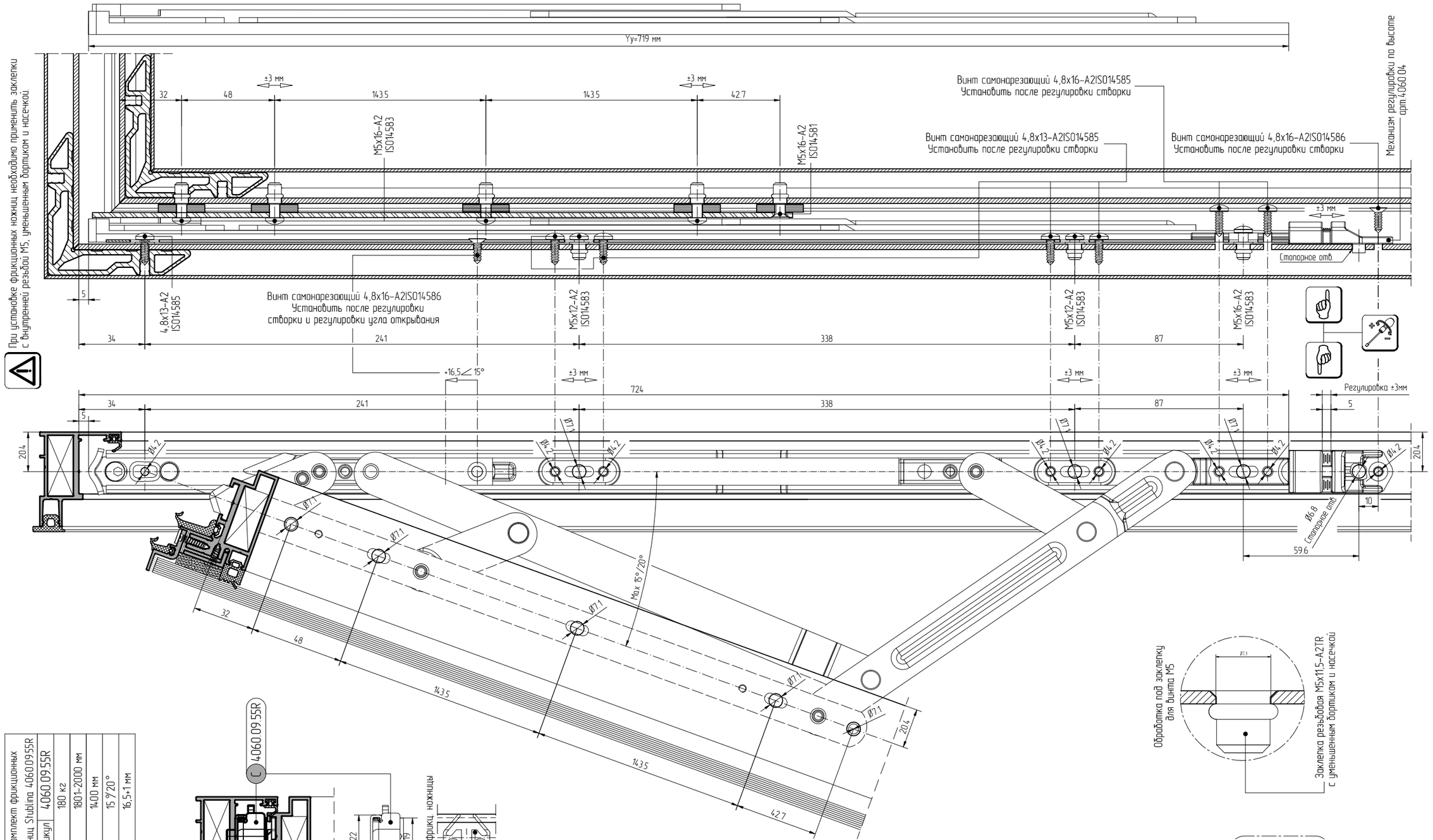

stublina	Комплект фрикционных ножниц Stublina 4060.09.55R	
	Артикул	4.060.09.55R
Max масса створки		180 кг
Высота створки		801–2000 мм
Ширина створки		1400 мм
Max угол открывания		15°/20°
Высота фурнитурного паза		16,5+1 мм

№	Изображение	Наименование	Артикул	Цвет	Доп. крепеж	Примечание
1.	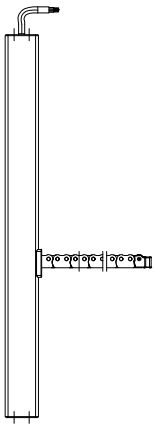	Привод цепной D+H CDC-0252-0350-1-ACB M1-R-VP	–	–	–	1 шт.
1.1.	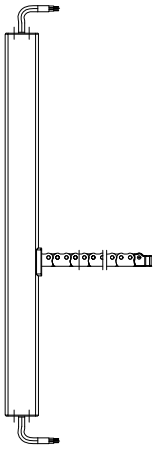	Привод цепной D+H CDC-0252-0350-1-ACB M2-R-VP	–	–	–	1 шт.
1.2.	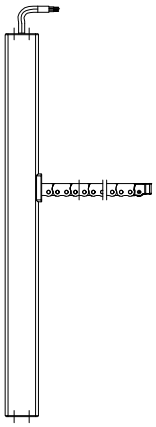	Привод цепной D+H CDC-0252-0350-1-ACB S1-L	–	–	–	1 шт.
2.	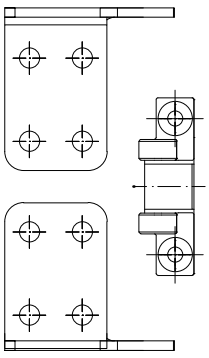	Кронштейн для привода CDC D+H CDC-BS021-VF0	–	–	3,9x9,5-A2ISO14586 4 шт. 3,9x13-A2ISO14585 4 шт. M5x12-A2ISO14583 4 шт. Заклепка резьбовая M5x11,5-A2TR с уменьшенным бортиком и насечкой, 4 шт.	1 шт.

№	Изображение	Наименование	Код	Цвет	Доп. крепеж	Примечание
3.		Привод оконной фурнитуры D+H VLD 51/038-BSY+	–	–	M5x12-A2ISO14583 2 шт. Заклепка резьбовая M5x11,5-A2TR с уменьшенным бортиком и насечкой, 2шт.	1шт.
4.	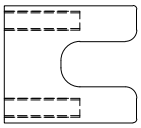	Комплект кронштейна D+H VLD-BS004-IM	–	–	–	1шт.
7.		Блок питания внешний D+H GVL 8304-K (24V/220V)	–	–	–	1шт.
7.1		Блок питания внешний D+H GVL 8304-K (UL) США (24V/110V)	–	–	–	1шт.
8.	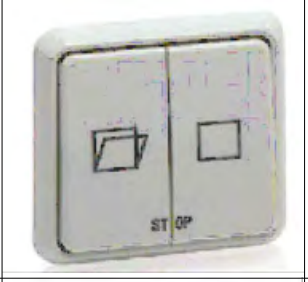	Кнопка управления D+H LT 84-U	–	–	–	1шт.
9.		Радиомодуль D+H RCM 024-11-U-RU	–	–	–	1шт.

№	Изображение	Наименование	Код	Цвет	Доп. крепеж	Примечание
10.		Пульт D+H RCR 11-2-RU	–	–	–	1шт

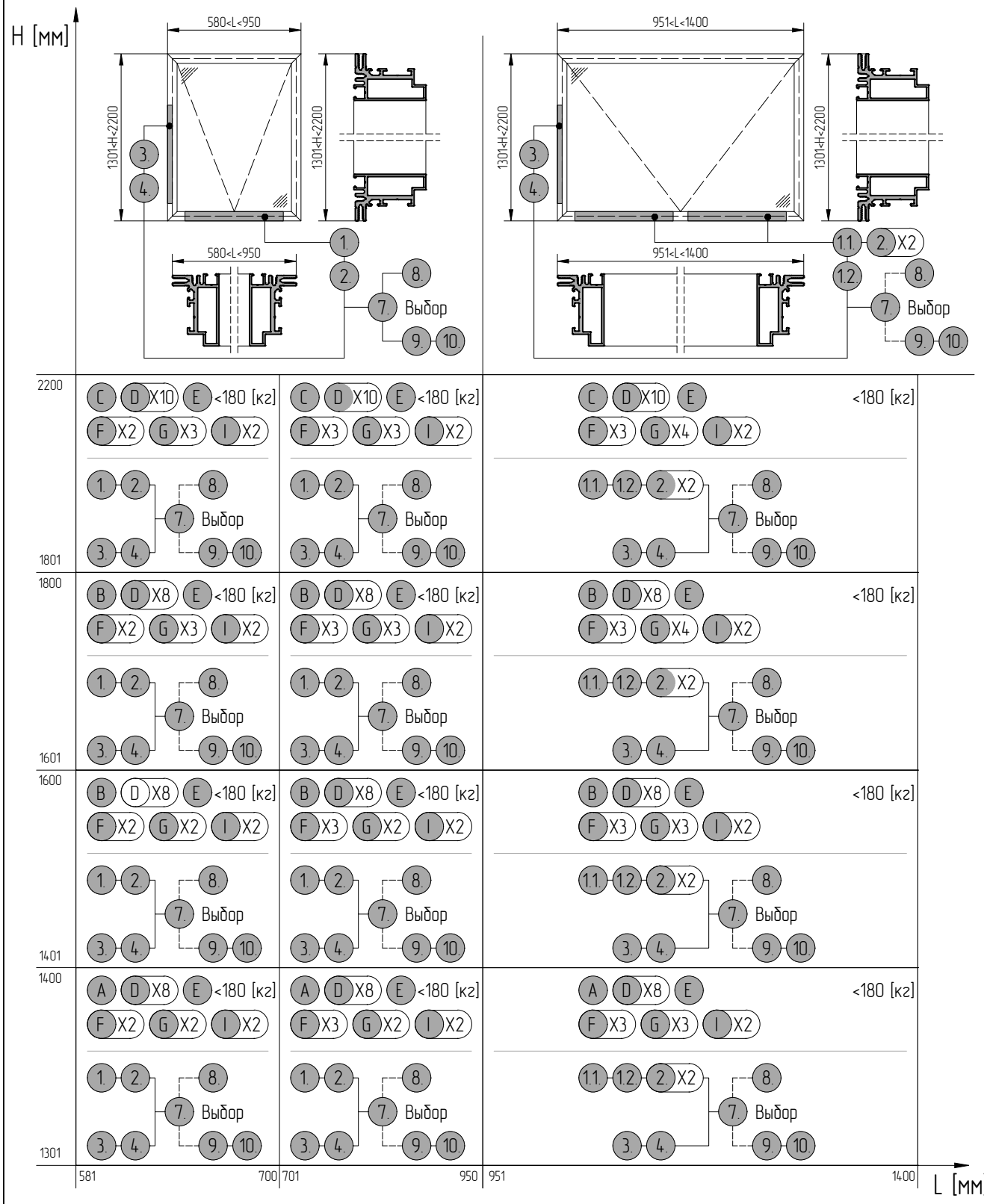

A 4060.07.55R | B 4060.08.55R | C 4060.09.55R | D 4060.05.02 | E 4060.04 | F 4060.45 | G 4060.10.50 | I 4010.20

1. CDC-0252-0350-1-ACB M1-R-VP | 1.1. CDC-0252-0350-1-ACB M2-R-VP | 1.2. CDC-0252-0350-1-ACB S1-L | 2. CDC-BS021-VFO
3. VLD 51/038-BSY+ | 4. VLD-BS004-IM | 7. GVL 8304-K | 7.1. GVL 8304-K (UL) | 8. LT 84-U | 9. RCM 024-11-V-RC
10. RCR 11-2-RU

Все варианты подбора автоматики изображены в виде общих рекомендуемых схем. В связи с конструктивными особенностями каждого проекта рекомендуется проконсультироваться с техническими специалистами о правильном подборе устройств автоматического открывания створки.

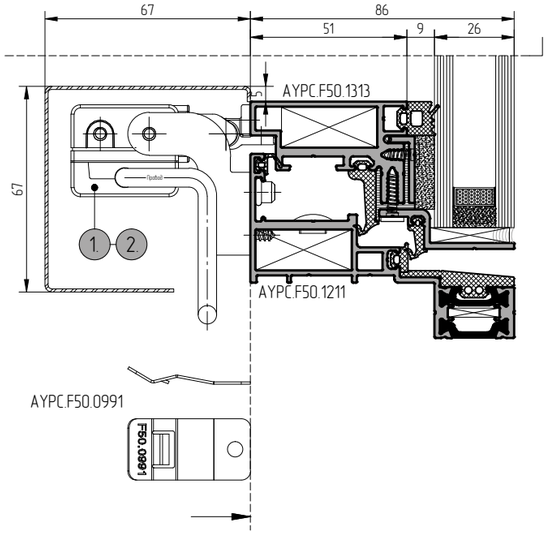

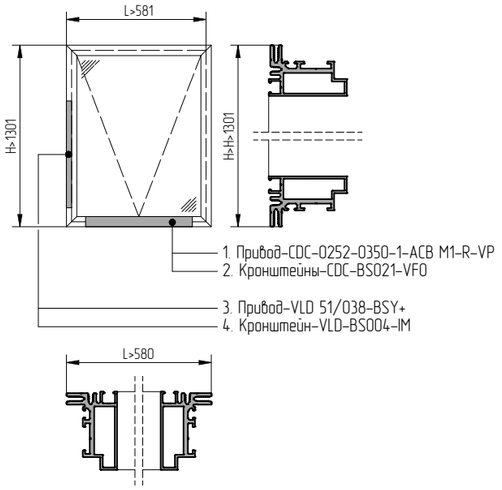

Технические данные	
Тип привода	CDC-0252-0350-1-ACB M1-VP R
Номинальное напряжение	24 VDC ±15%
Потребляемый ток	0.6 A
Сила давления	200 N
Сила тяги	150 N
Сила удерживания	1500 N
Время открытия	15 s/100 mm
Время закрытия	20 s/100 mm
Класс защиты	IP 50
Температурный диапазон	-5°C ... +75°C
Подключение	силиконовый кабель
Корпус	магниевый сплав
Цвет	серебристый (RAL 9006)

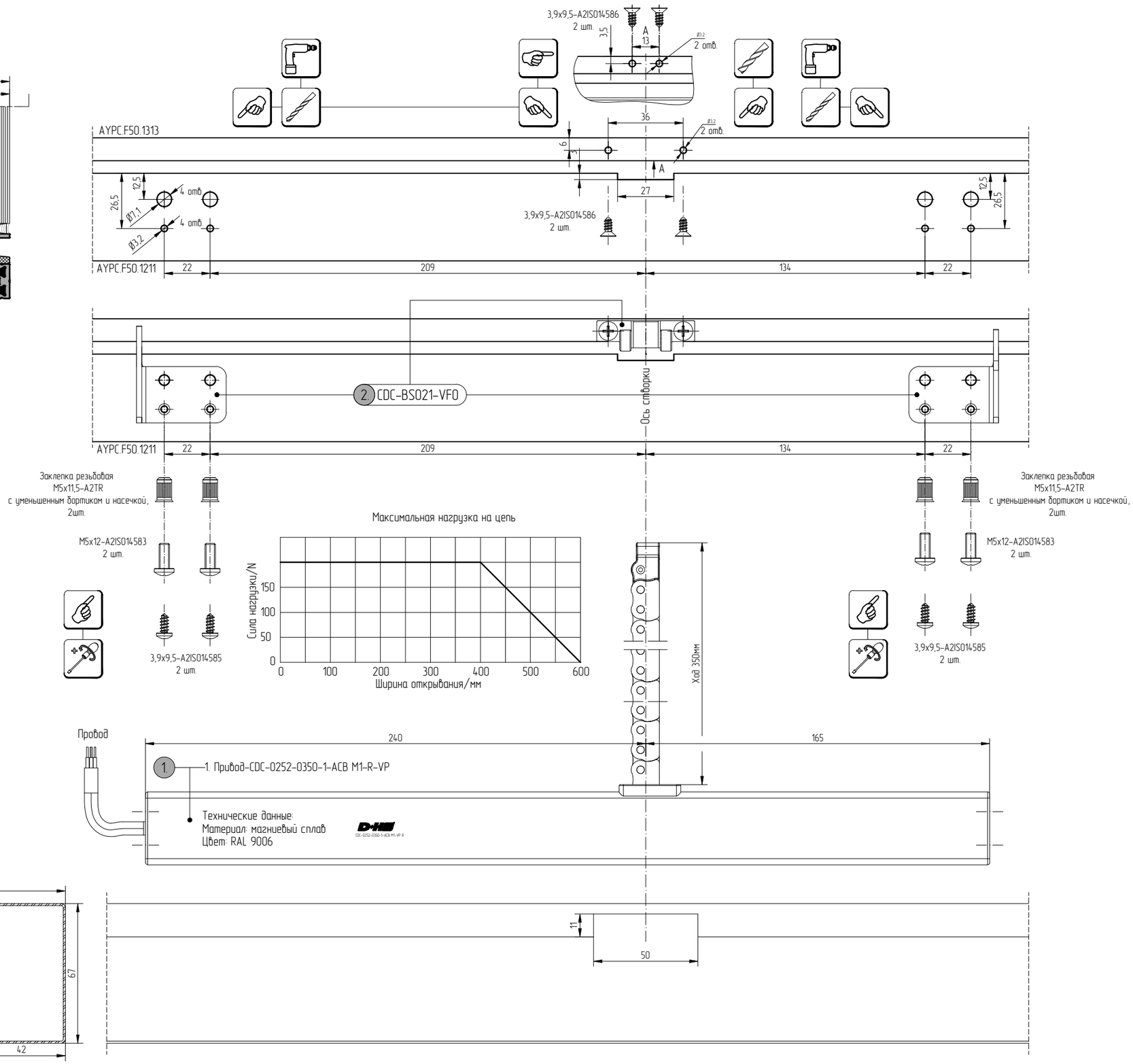

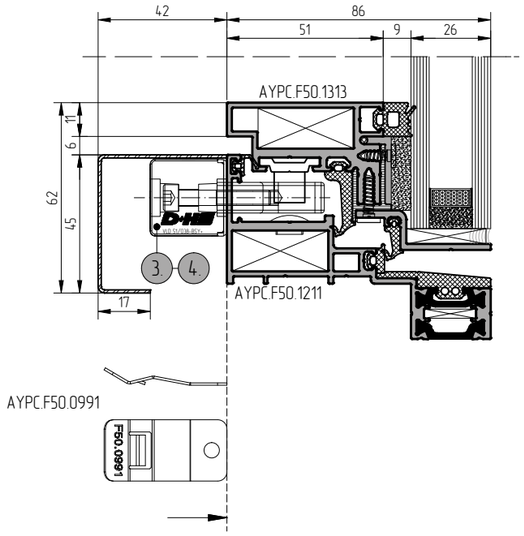
42
86
51
9
26
AYPC.F50.1313
11
6
62
45
17
AYPC.F50.1211
AYPC.F50.0991
F50.0991

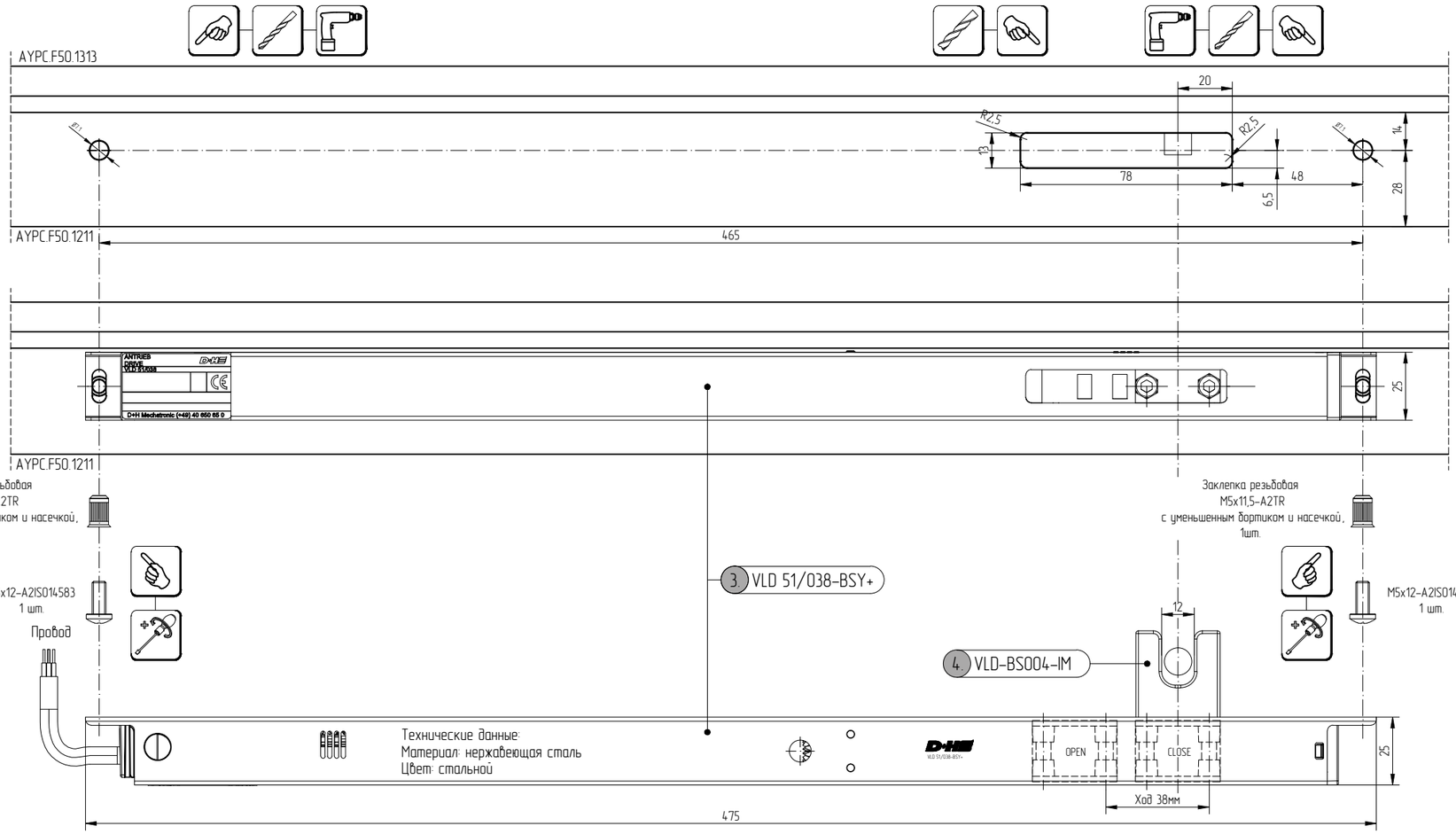
AYPC.F50.1313
20
R2.5
R2.5
13
78
48
6.5
14
28
AYPC.F50.1211
465
25
AYPC.F50.1211
Заклепка резьбовая
M5x11,5-A2TR
с уменьшенным бортиком и насечкой,
1шт.
M5x12-A2ISO14583
1 шт.
Провод
3. VLD 51/038-BSY+
4. VLD-BS004-IM
12
Заклепка резьбовая
M5x11,5-A2TR
с уменьшенным бортиком и насечкой,
1шт.
M5x12-A2ISO14583
1 шт.
Технические данные:
Материал: нержавеющая сталь
Цвет: стальной
OPEN
CLOSE
25
Ход 38мм
475

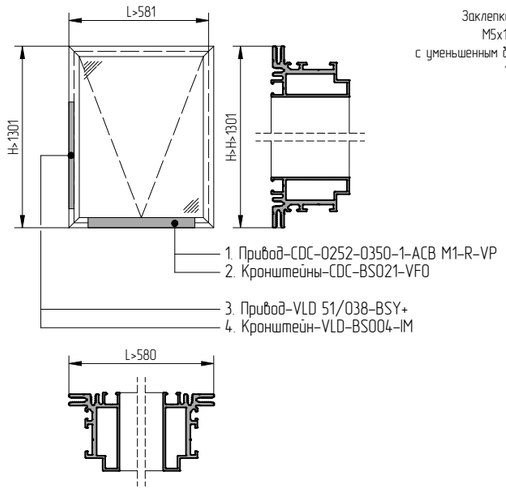
L>581
H-1301
H-H-1301
1. Привод-CDC-0252-0350-1-ACB M1-R-VP
2. Кронштейны-CDC-BS021-VF0
3. Привод-VLD 51/038-BSY+
4. Кронштейн-VLD-BS004-IM
L>580

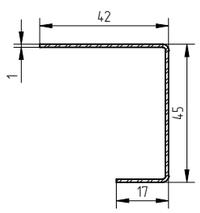
42
1
45
17

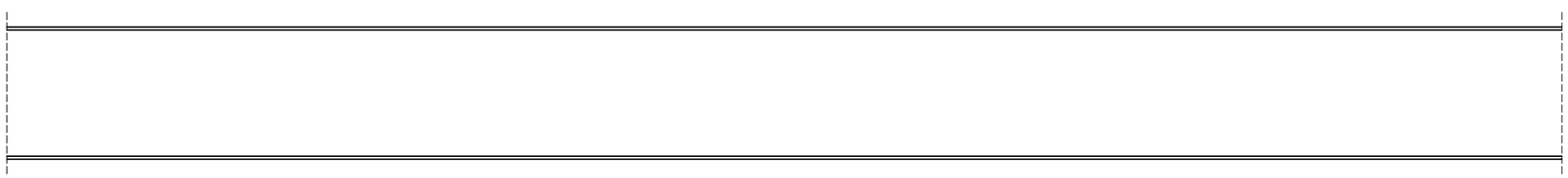

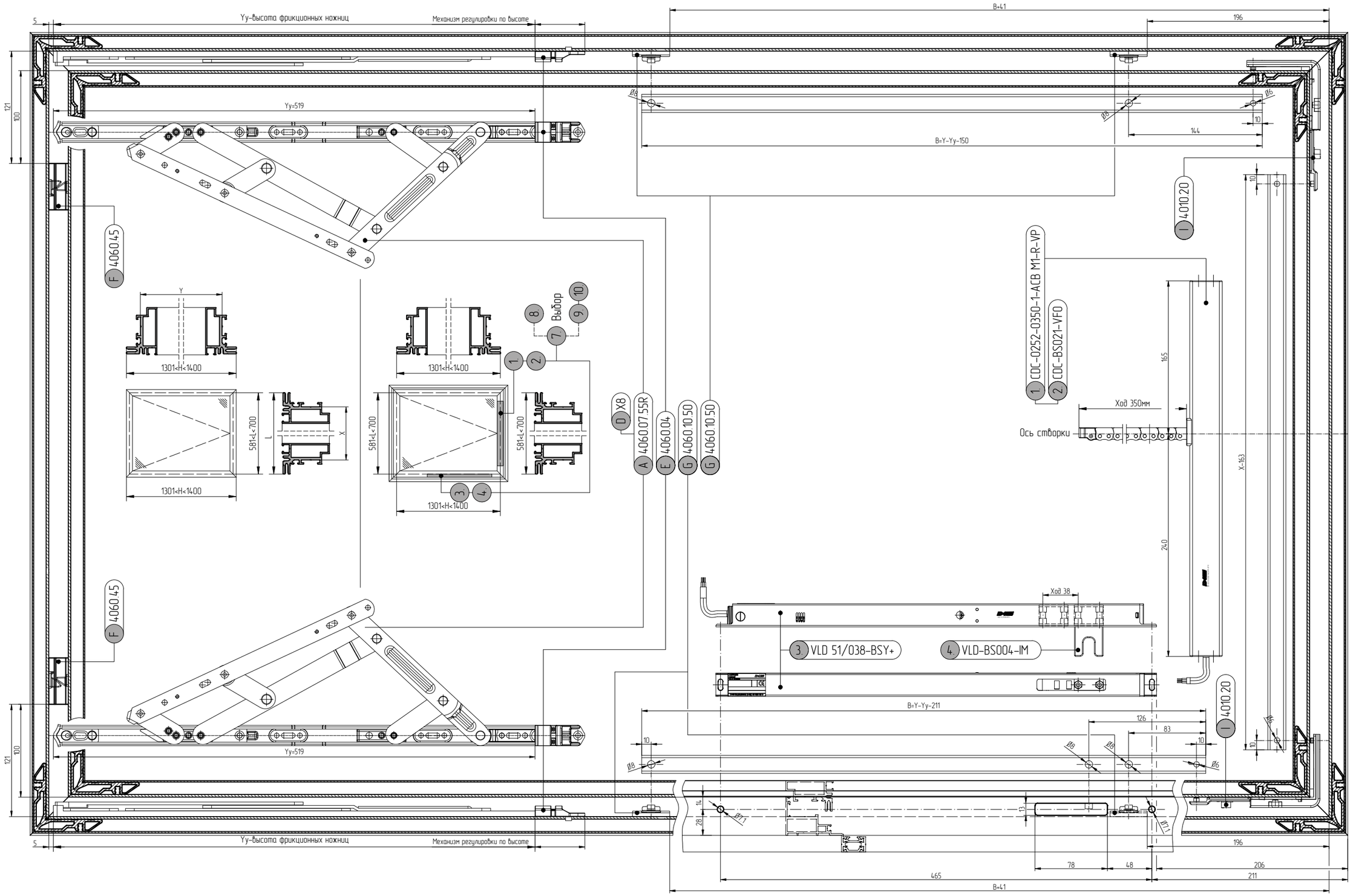
Yy-высота фрикционных ножниц
Механизм регулировки по высоте
B+41
196
Yy=519
B=Y-Yy-150
144
10
121
100
F 4060.45
I 4010.20
1 CDC-0252-0350-1-ACB M1-R-VP
2 CDC-BS021-VFO
Ход 350мм
Ось створки
165
240
X-163
Y
1301<H<1400
581<L<700
L
X
Выбор
1
2
3
4
7
8
9
10
D X8
A 4060.07.55R
E 4060.04
G 4060.10.50
G 4060.10.50
Ход 38
3 VLD 51/038-BSY+
4 VLD-BS004-IM
B=Y-Yy-211
126
83
Ø8
Ø6
Ø7.1
14
28
13
78
48
206
211
465
B+41

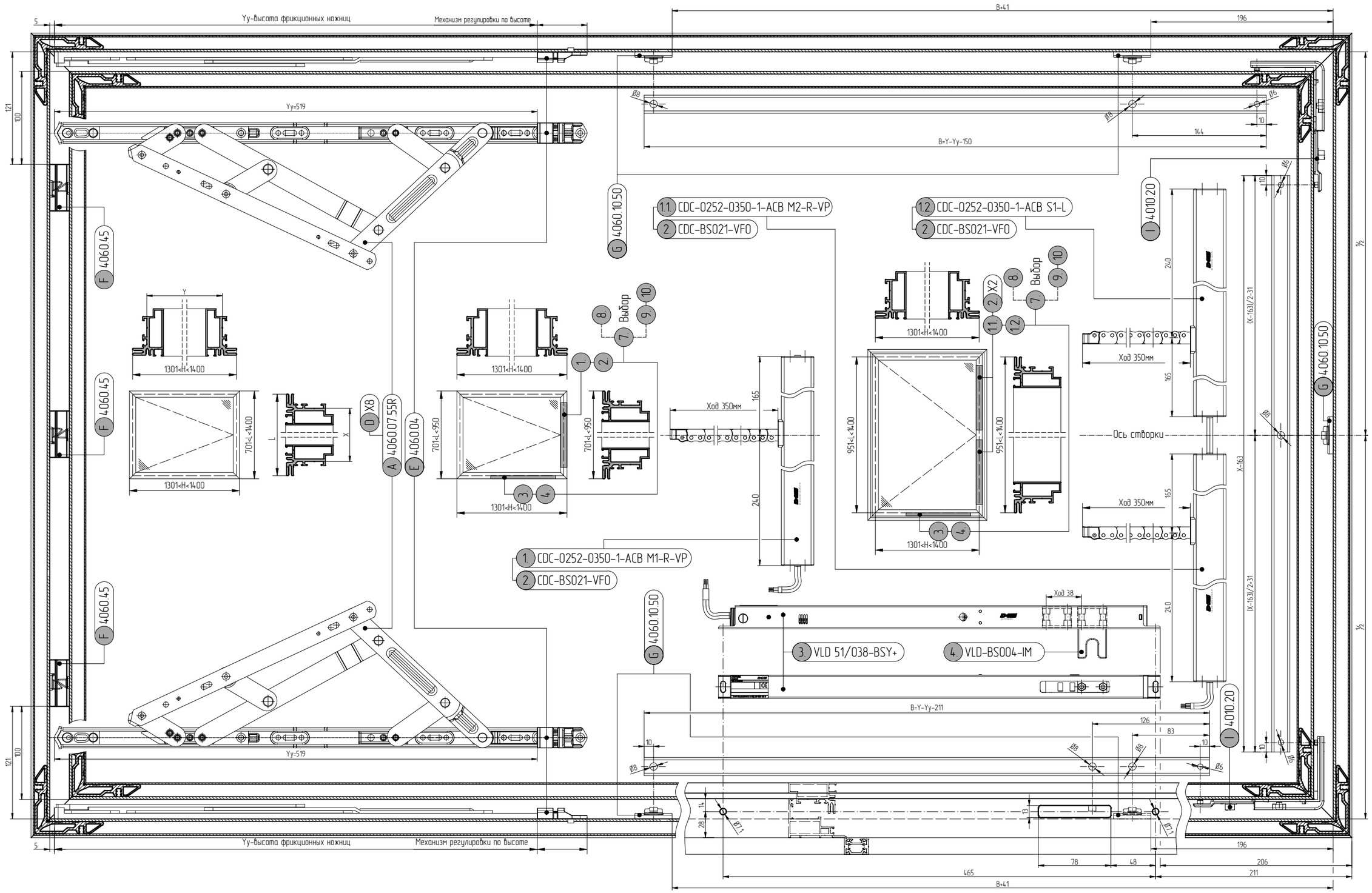
Yy-высота фрикционных ножниц
Механизм регулировки по высоте
B+41
196
Yy=519
B=Y-Yy-150
144
1.1. CDC-0252-0350-1-ACB M2-R-VP
2. CDC-BS021-VFO
1.2. CDC-0252-0350-1-ACB S1-L
2. CDC-BS021-VFO
1. CDC-0252-0350-1-ACB M1-R-VP
2. CDC-BS021-VFO
3. VLD 51/038-BSY+
4. VLD-BS004-IM
Выбор
Ход 350мм
Ось створки
Ход 38
1301<H<1400
701<L<1400
701<L<950
951<L<1400
B=Y-Yy-211
465
78
48
206
211
126
83
4060.45
4060.07.55R
4060.04
4060.10.50
4010.20
X8
X2
X-163
(X-163)/2-31
(X-163)/2+31

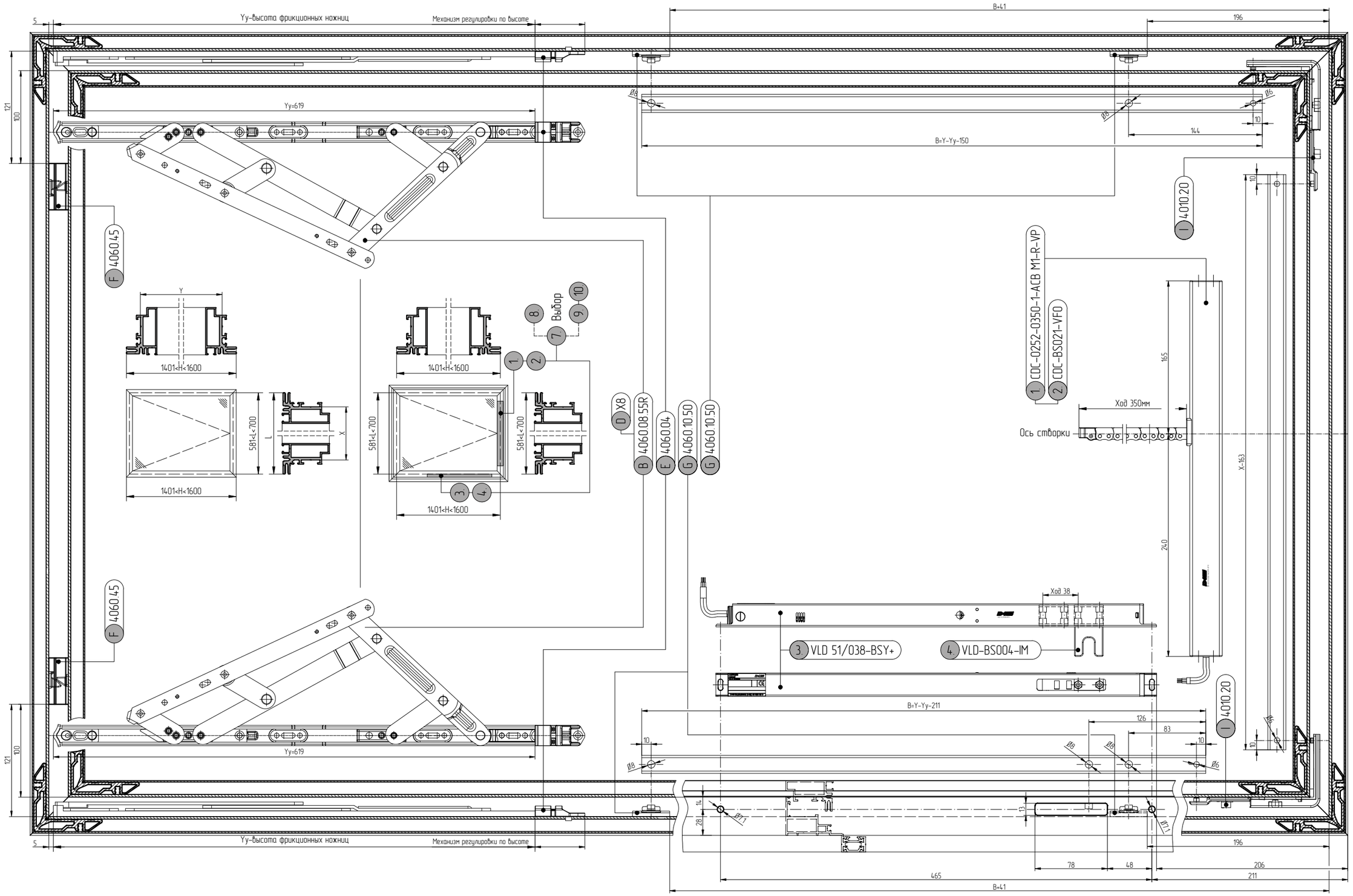
Yy-высота фрикционных ножниц
Механизм регулировки по высоте
B+41
196
Yy=619
B=Y-Yy-150
144
10
121
100
F 4060.45
I 4010.20
1 CDC-0252-0350-1-ACB M1-R-VP
2 CDC-BS021-VFO
Выбор
1401<H<1600
581<L<700
D X8
B 4060.08.55R
E 4060.04
G 4060.10.50
G 4060.10.50
Ось створки
Ход 350мм
165
240
X-163
Ход 38
3 VLD 51/038-BSY+
4 VLD-BS004-IM
B=Y-Yy-211
126
83
78
48
206
211
465

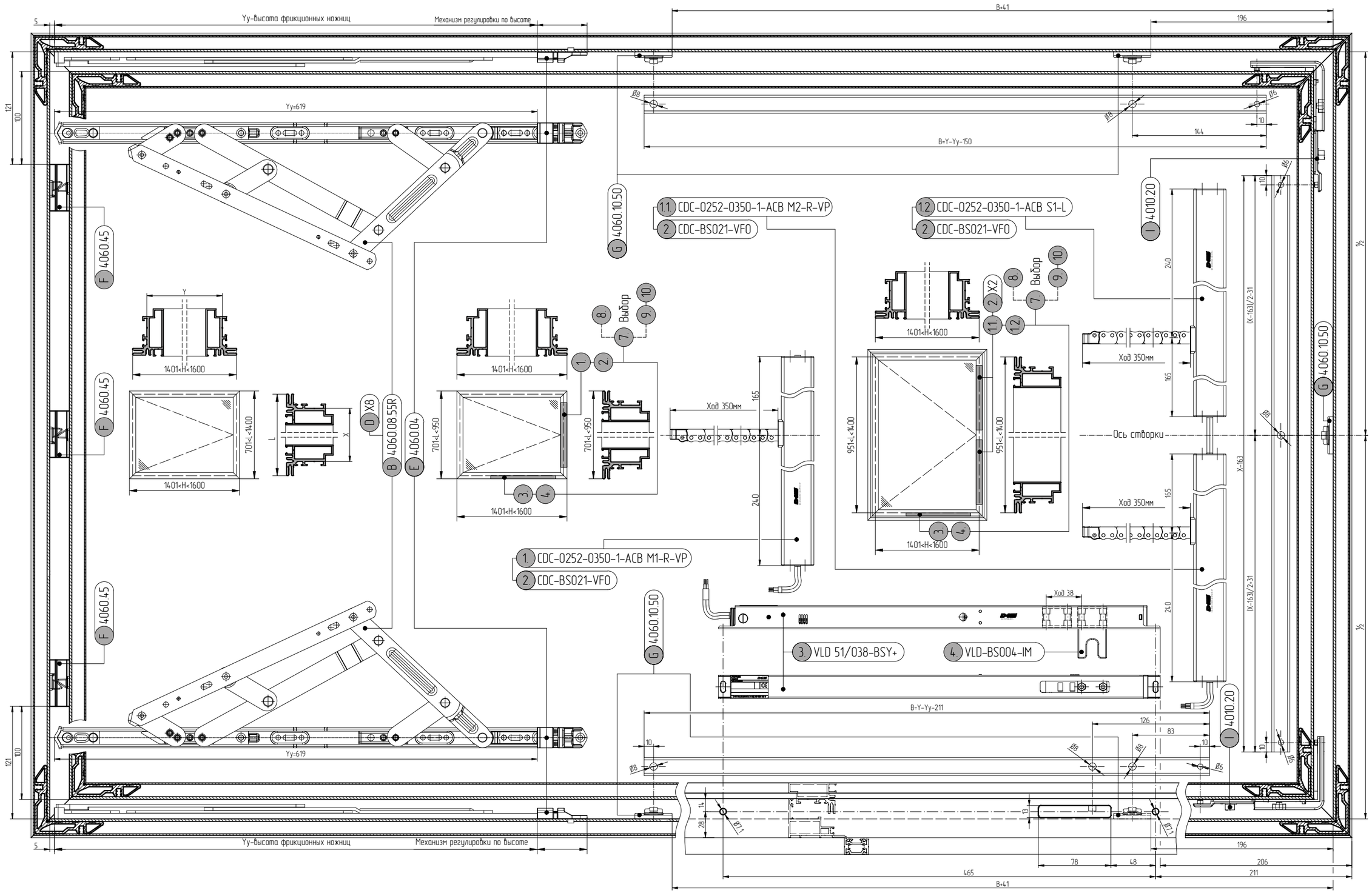
Yy-высота фрикционных ножниц
Механизм регулировки по высоте
B+41
196
Yy=619
B=Y-Yy-150
144
1.1. CDC-0252-0350-1-ACB M2-R-VP
2. CDC-BS021-VFO
1.2. CDC-0252-0350-1-ACB S1-L
2. CDC-BS021-VFO
1. CDC-0252-0350-1-ACB M1-R-VP
2. CDC-BS021-VFO
3. VLD 51/038-BSY+
4. VLD-BS004-IM
Выбор
Ход 350мм
Ось створки
1401<H<1600
701<L<1400
701<L<950
951<L<1400
Ход 38
B=Y-Yy-211
465
78
48
206
211
126
83
4060.45
4060.10.50
4060.08.55R
4060.04
4010.20
X8
X2
X-163
(X-163)/2-31
(X-163)/2+31

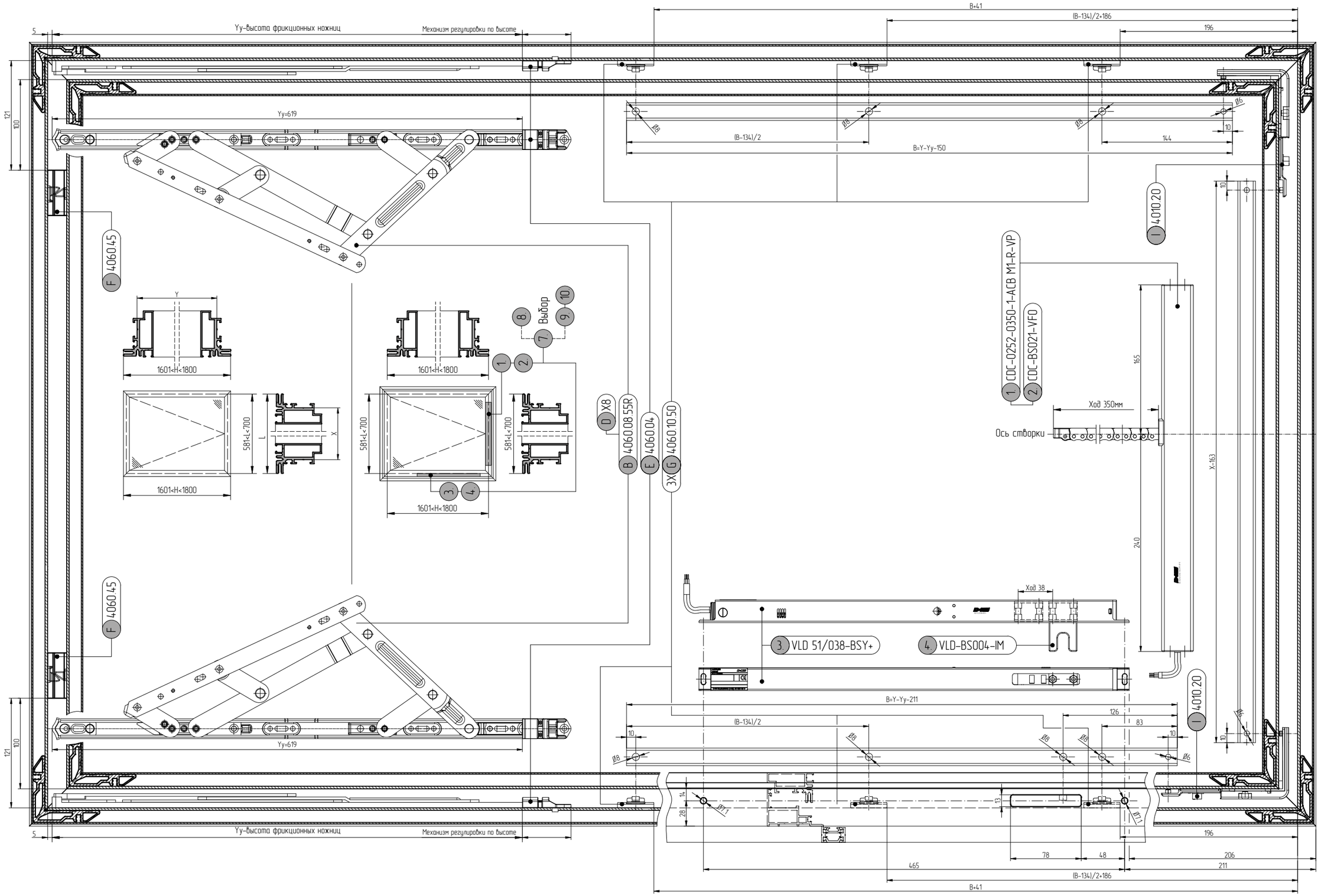
Yy-высота фрикционных ножниц
Механизм регулировки по высоте
B+41
(B-134)/2+186
196
Yy=619
(B-134)/2
B=Y-Yy-150
144
10
121
100
5
F 4060.45
I 4010.20
1 CDC-0252-0350-1-ACB M1-R-VP
2 CDC-BS021-VFO
Выбор
1601<H<1800
581<L<700
D X8
B 4060.08.55R
E 4060.04
3X G 4060.10.50
Ось створки
Ход 350мм
165
240
X-163
Ход 38
3. VLD 51/038-BSY+
4. VLD-BS004-IM
B=Y-Yy-211
126
83
78
48
206
211
465

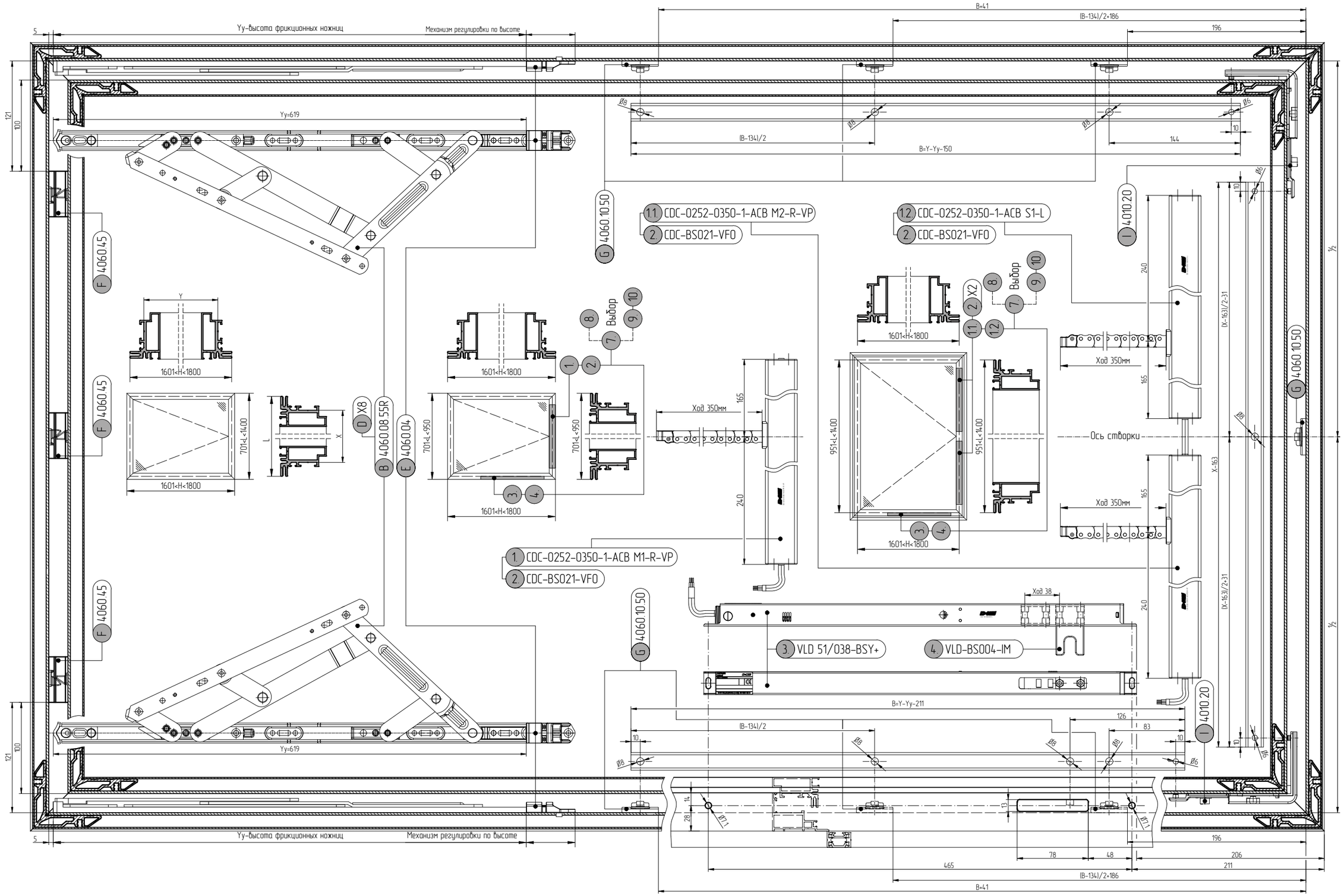
Yy-высота фрикционных ножниц
Механизм регулировки по высоте
B+41
(B-134)/2+186
196
Yy=619
(B-134)/2
B=Y-Yy-150
144
1.1. CDC-0252-0350-1-ACB M2-R-VP
2. CDC-BS021-VFO
1.2. CDC-0252-0350-1-ACB S1-L
2. CDC-BS021-VFO
G 4060.10.50
I 4010.20
F 4060.45
D X8
B 4060.08.55R
E 4060.04
Выбор
1601<H<1800
701<L<1400
701<L<950
951<L<1400
Ход 350мм
Ось створки
1. CDC-0252-0350-1-ACB M1-R-VP
2. CDC-BS021-VFO
3. VLD 51/038-BSY+
4. VLD-BS004-IM
Ход 38
B=Y-Yy-211
(B-134)/2
126
83
465
78
48
206
211
(B-134)/2+186
B+41

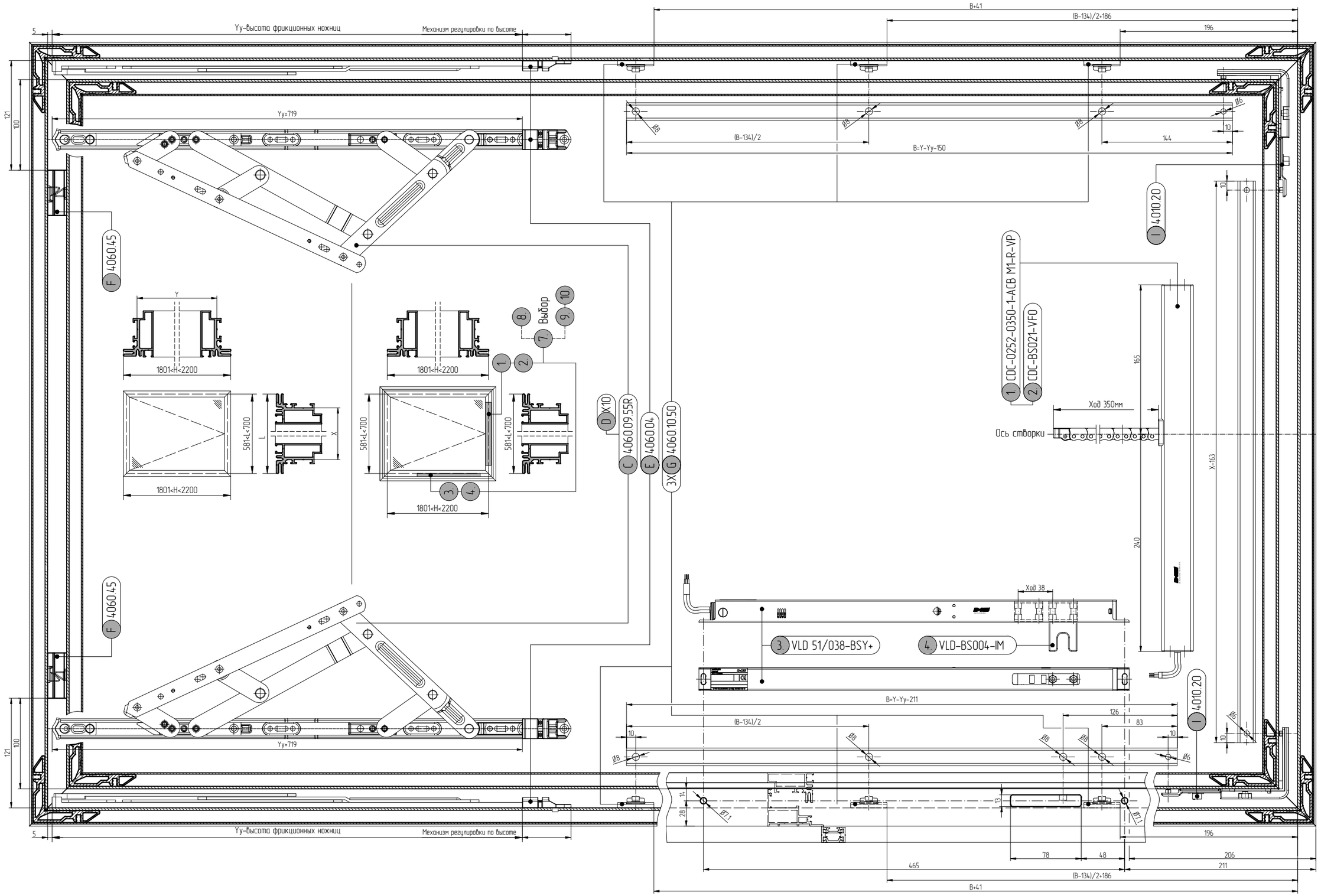
Yy-высота фрикционных ножниц
Механизм регулировки по высоте
B+41
(B-134)/2+186
196
Yy=719
(B-134)/2
B=Y-Yy-150
144
10
121
100
5
F 4060.45
I 4010.20
1801<H<2200
581<L<700
Выбор
D X10
C 4060.09.55R
E 4060.04
3X G 4060.10.50
1 CDC-0252-0350-1-ACB M1-R-VP
2 CDC-BS021-VFO
Ось створки
Ход 350мм
165
240
X-163
Ход 38
3 VLD 51/038-BSY+
4 VLD-BS004-IM
B=Y-Yy-211
126
83
Ø8
Ø6
Ø7.1
14
28
13
78
48
206
211
465

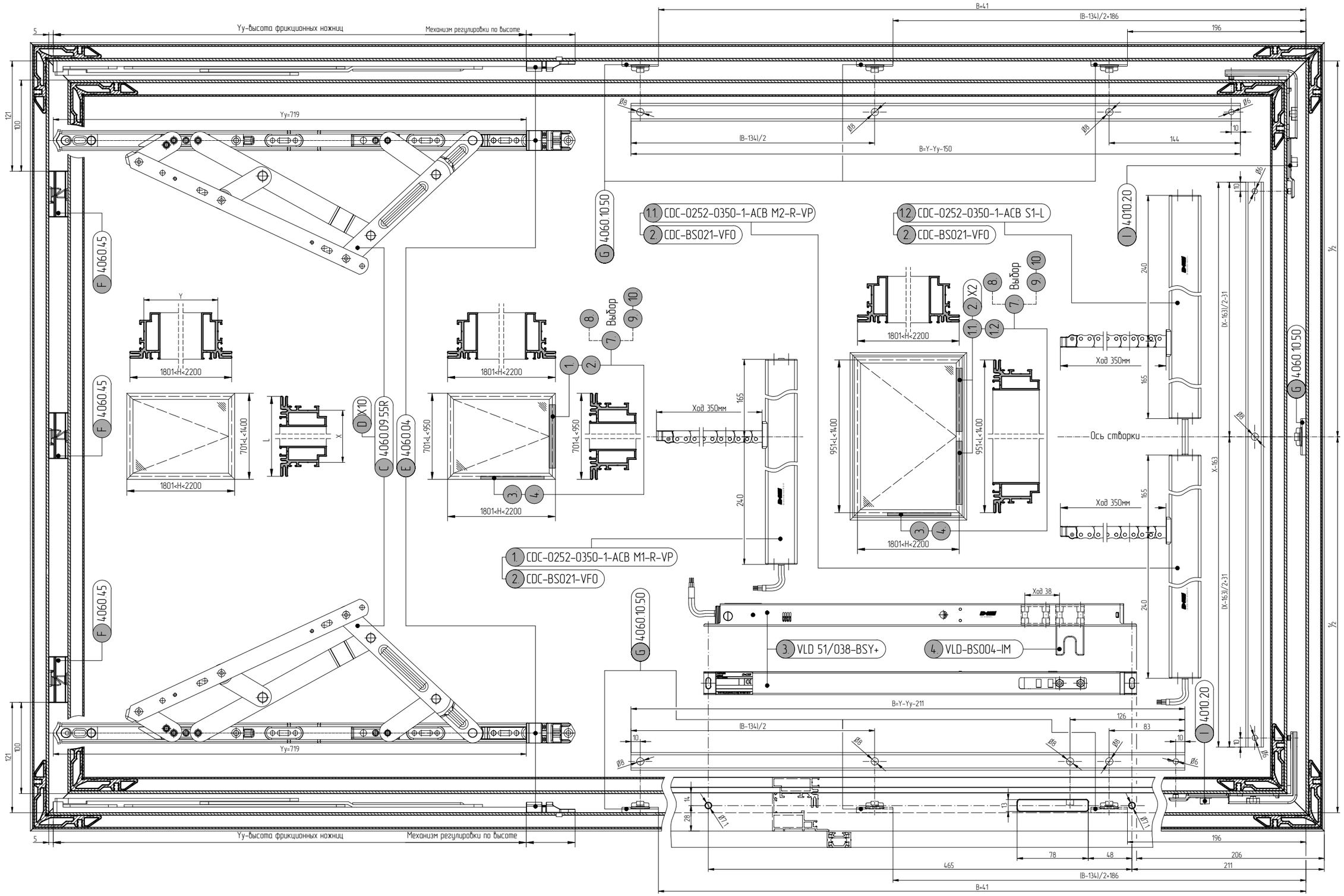
Yy-высота фрикционных ножниц
Механизм регулировки по высоте
Yy=719
B+41
(B-134)/2+186
196
(B-134)/2
B=Y-Yy-150
144
1.1 CDC-0252-0350-1-ACB M2-R-VP
2 CDC-BS021-VF0
1.2 CDC-0252-0350-1-ACB S1-L
2 CDC-BS021-VF0
1 CDC-0252-0350-1-ACB M1-R-VP
2 CDC-BS021-VF0
3 VLD 51/038-BSY+
4 VLD-BS004-IM
Выбор
Ход 350мм
Ход 38
Ось створки
1801<H<2200
701<L<1400
951<L<1400
701<L<950
B=Y-Yy-211
(B-134)/2
126
83
78
48
206
211
465
(B-134)/2+186
B+41

АЛЮТЕХ
АЛЮМИНИЕВЫЕ
ПРОФИЛЬНЫЕ СИСТЕМЫ

КРОВЕЛЬНЫЕ МАЛОЗАМЕТНЫЕ ЛЮЧКИ ДЫМОУДАЛЕНИЯ

Описание системы 05.01.01

Таблица остекления 05.02.01

Сечения и узловые решения 05.03.01

Обработка и сборка 05.04.01

Примера расчета типовых конструкций 05.05.01

Установка фурнитуры 05.06.01

Установка автоматики 05.07.01

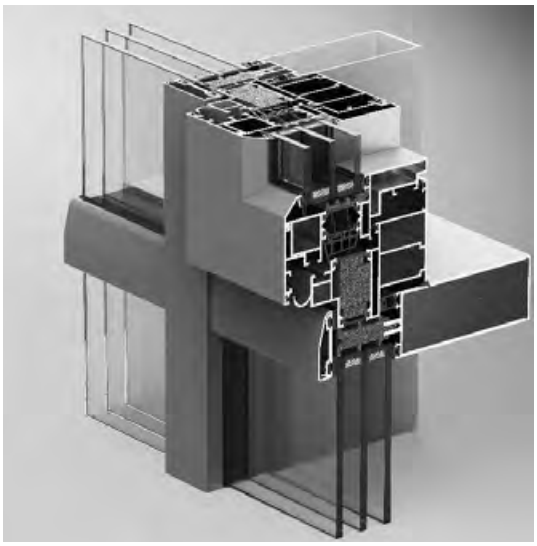

Конструкция лючков дымоудаления допускает установку стеклопакетов до 44 мм и имеет ряд конструктивных и эстетических преимуществ.

Улучшенная теплотехника

Для улучшения теплотехники в профилях рамы и створки используются полиамидные термомосты 34 мм. Ножки термомостов позволяют создать в изоляционной зоне створки многокамерное пространство, термоизоляционная камера рамы заполнена вспененными вкладышами из материала с низкой теплопроводностью. Средний уплотнитель FRK195 имеет массивное тело с несколькими камерами, что позволяет создать серьезный барьер в пространстве между рамой и створкой. Благодаря этому значительно увеличены теплофизические свойства лючка и достигнута теплопроводность профильного узла «фасадная стойка – рама и створка люка» на уровне U_f = 1,98 Вт/(м^2 · K).

В передней зоне лючка располагается фурнитурный паз и зона для установки петлевой группы. Данную зону удалось уменьшить до предельных размеров, в результате чего конструкция лючка относительно основного фасада выступает всего лишь на 31 мм, что практически незаметно на наклонных конструкциях.

Структура малозаметного лючка дымоудаления

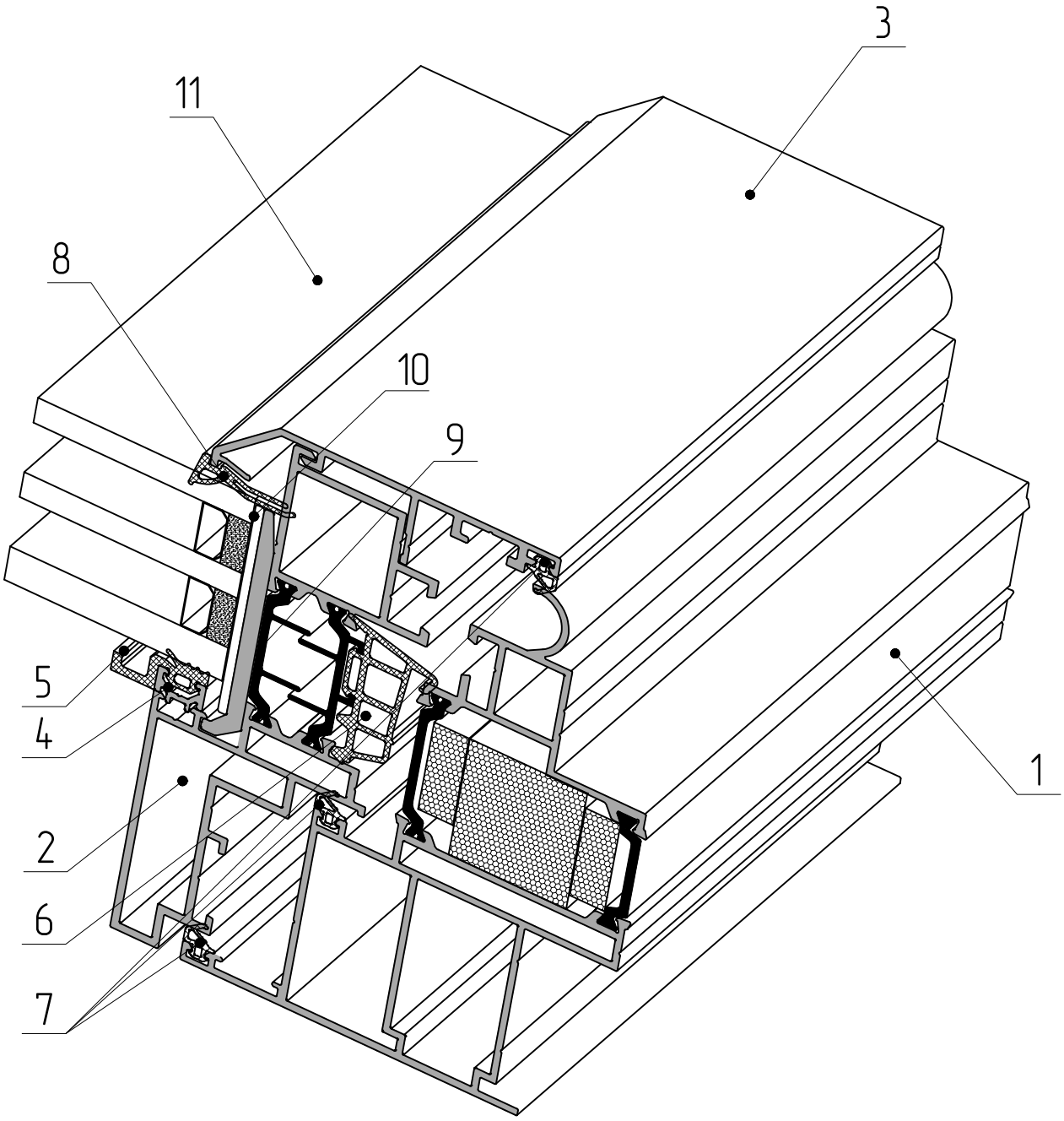

1 – профиль рамы AYPC.F50.1209
2 – профиль створки AYPC.F50.1309
3 – профиль прижимной планки AYPC.F50.1629
4 – профиль вспомогательный AYPC.F50.0701
5 – уплотнитель резиновый FRK22
6 – уплотнитель резиновый FRK195
7 – уплотнитель резиновый FRK198
8 – уплотнитель резиновый FRK69
9 – опорная подкладка AYPC.F50.0952-01
10 – набор рихтовочных подкладок
11 – заполнение

Таблица остекления для кровельных малозаметных лючков дымоудаления

Сечение через стойку

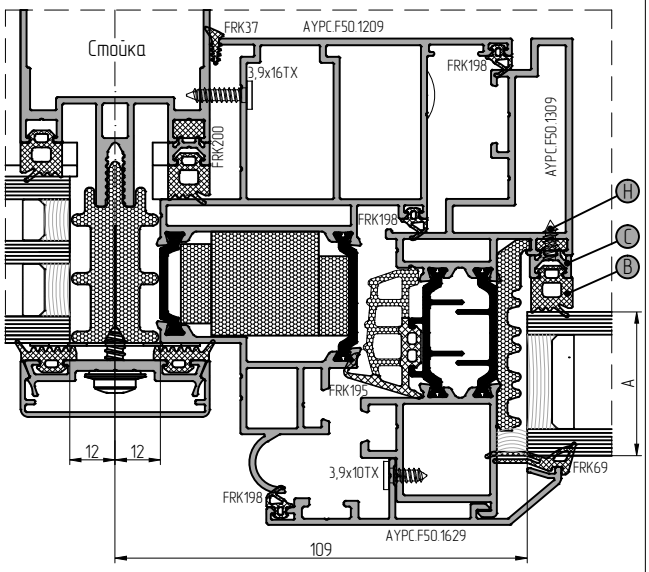

Сечение через ригель

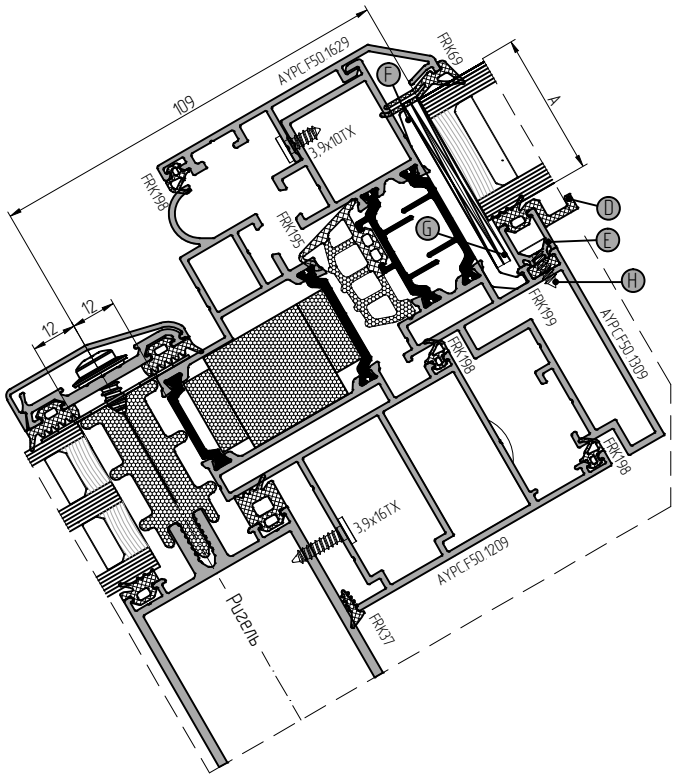

Толщина заполнения	Уплотнитель	Профиль вспомогательный	Уплотнитель	Профиль вспомогательный	Подкладка под стеклопакет		Винт самонарез. Ø3,9–A2ISO14586 шаг 300 мм
					опорная	рихтовочная	
A	B	C	D	E	F	G	H
34 мм	FRK19	AYPC.F50.0701	FRK22	AYPC.F50.0702	AYPC.F50.0952–01	100x50x2	3,9x13
36 мм	FRK18	AYPC.F50.0701	FRK21	AYPC.F50.0702	AYPC.F50.0952–01	100x50x2	3,9x13
38 мм	FRK17	AYPC.F50.0701	FRK20	AYPC.F50.0702	AYPC.F50.0952–01	100x50x2	3,9x13
40 мм	FRK19	–	FRK22	AYPC.F50.0701	AYPC.F50.0952–01	100x50x2	3,9x13
42 мм	FRK18	–	FRK21	AYPC.F50.0701	AYPC.F50.0952–01	100x50x2	3,9x13
44 мм	FRK17	–	FRK20	AYPC.F50.0701	AYPC.F50.0952–01	100x50x2	3,9x13

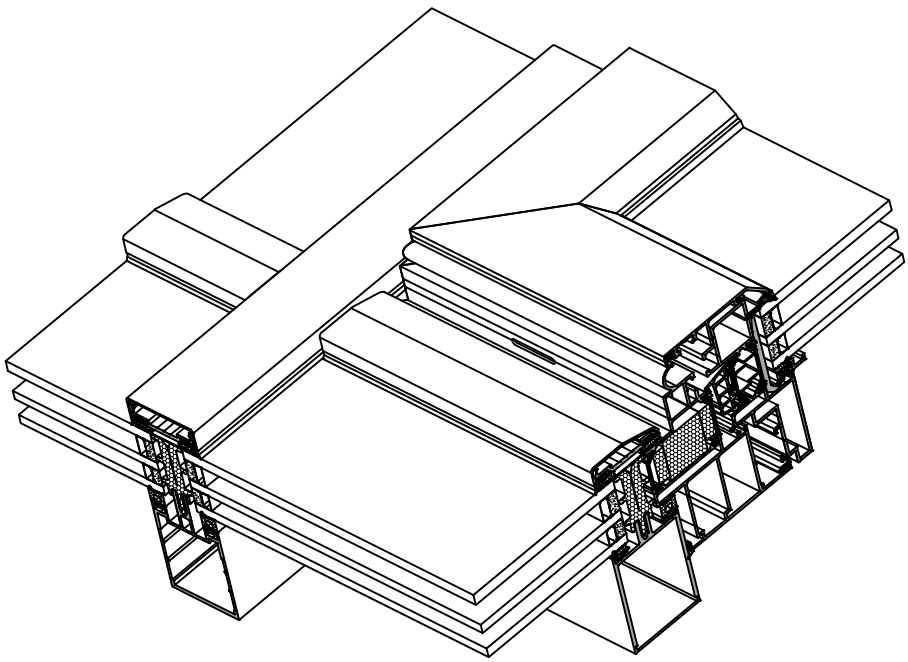

Таблица остекления для кровельных малозаметных лючков дымоудаления при встраивании в фасад ALT F50

Сечение через стойку

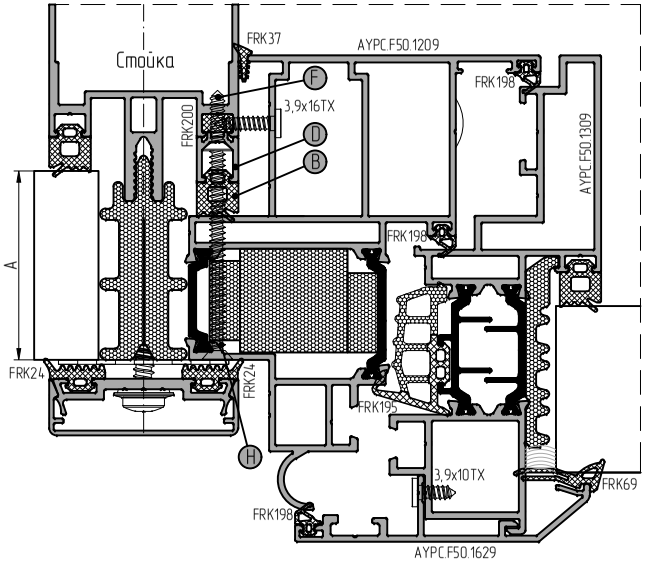

Сечение через ригель

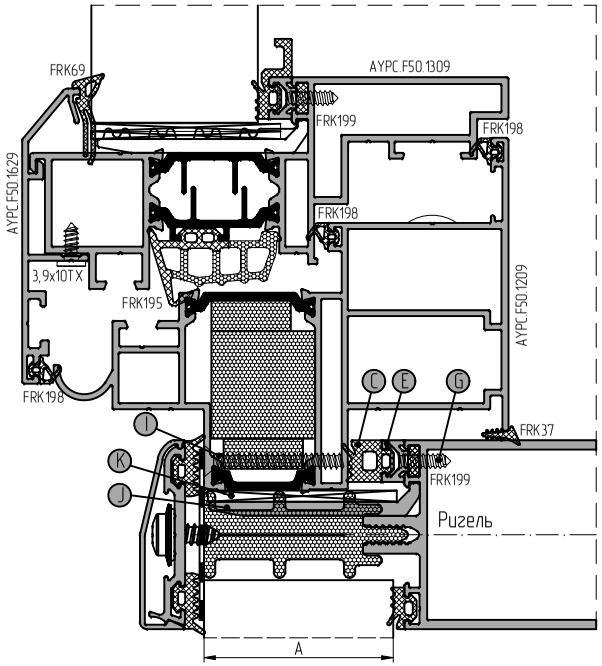

Толщина заполнения, мм	Уплотнитель		Профиль вспомогательный		Винт самонарезающий				Подкладка под стеклопакет	
	на стойке	на ригеле внахлест	на стойке	на ригеле внахлест	для профиля вспомогательного на стойке, шаг 450 мм	для профиля вспомогательного на ригеле внахлест, шаг 450 мм	для рамы на стойке, шаг 450 мм	для рамы на ригеле внахлест, шаг 450 мм	опорная	рихтовочная
A	B	C	D	E	F	G	H	I	J	K
34	FRK17	FRK14	–	–	–	–	4,8x70-A2ISO14586		AYPC.F50.0941-02 AYPC.F50.9972	100x38x3
36										
38										
40	FRK17	FRK17	AYPC.F50.0701 / FRK200	–	3,9x16-A2ISO14586	–	4,8x70-A2ISO14586		AYPC.F50.0952 AYPC.F50.9973	100x44x3
42										
44										
46	FRK17	FRK17	AYPC.F50.0702 / FRK200	AYPC.F50.0701 / FRK199	3,9x16-A2ISO14586	3,9x16-A2ISO14586	4,8x80-A2ISO14586		AYPC.F50.0952-01 AYPC.F50.9974	100x50x3
48										
50										
52	FRK17	FRK17	AYPC.F50.0703 / FRK200	AYPC.F50.0702 / FRK199	3,9x16-A2ISO14586	3,9x16-A2ISO14586	4,8x80-A2ISO14586		AYPC.F50.0952-02 AYPC.F50.9975	100x56x3
54										
56										
58	FRK17	FRK17	AYPC.F50.0704 / FRK200	AYPC.F50.0703 / FRK199	3,9x16-A2ISO14586	3,9x16-A2ISO14586	4,8x90-A2ISO14586		AYPC.F50.0952-03 AYPC.F50.9976	100x62x3
60										
62										

Таблица остекления для кровельных малозаметных лючков дымоудаления при встраивании в фасад ALT F50

Сечение через стойку

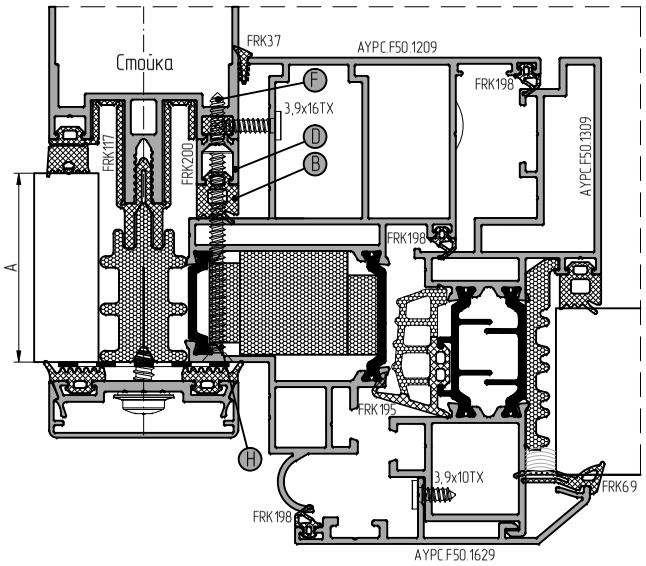

Сечение через ригель

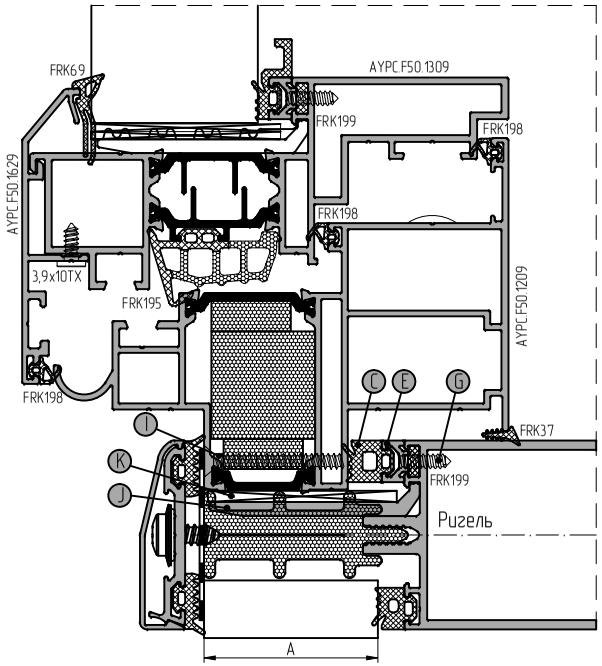

Толщина заполнения, мм	Уплотнитель		Профиль вспомогательный		Винт самонарезающий				Подкладка под стеклопакет	
	на стойке	на ригеле внахлест	на стойке	на ригеле внахлест	для профиля вспомогательного на стойке, шаг 450 мм	для профиля вспомогательного на ригеле внахлест, шаг 450 мм	для рамы на стойке, шаг 450 мм	для рамы на ригеле внахлест, шаг 450 мм	опорная	рихтовочная
A	B	C	D	E	F	G	H	I	J	K
34	FRK17	FRK14	–	–	–	–	4,8x70-A2ISO14586		AYPC.F50.0941-02 AYPC.F50.9972	100x38x3
36										
38										
40	FRK17	FRK17	AYPC.F50.0701 / FRK200	–	3,9x16-A2ISO14586	–	4,8x70-A2ISO14586		AYPC.F50.0952 AYPC.F50.9973	100x44x3
42										
44										
46	FRK17	FRK17	AYPC.F50.0702 / FRK200	AYPC.F50.0701 / FRK199	3,9x16-A2ISO14586	3,9x16-A2ISO14586	4,8x80-A2ISO14586		AYPC.F50.0952-01 AYPC.F50.9974	100x50x3
48										
50										
52	FRK17	FRK17	AYPC.F50.0703 / FRK200	AYPC.F50.0702 / FRK199	3,9x16-A2ISO14586	3,9x26-A2ISO14586	4,8x80-A2ISO14586		AYPC.F50.0952-02 AYPC.F50.9975	100x56x3
54										
56										
58	FRK17	FRK17	AYPC.F50.0704 / FRK200	AYPC.F50.0703 / FRK199	3,9x16-A2ISO14586	3,9x36-A2ISO14586	4,8x90-A2ISO14586		AYPC.F50.0952-03 AYPC.F50.9976	100x62x3
60										
62										

Таблица остекления для кровельных малозаметных лючков дымоудаления при встраивании в фасад ALT F60

Сечение через стойку

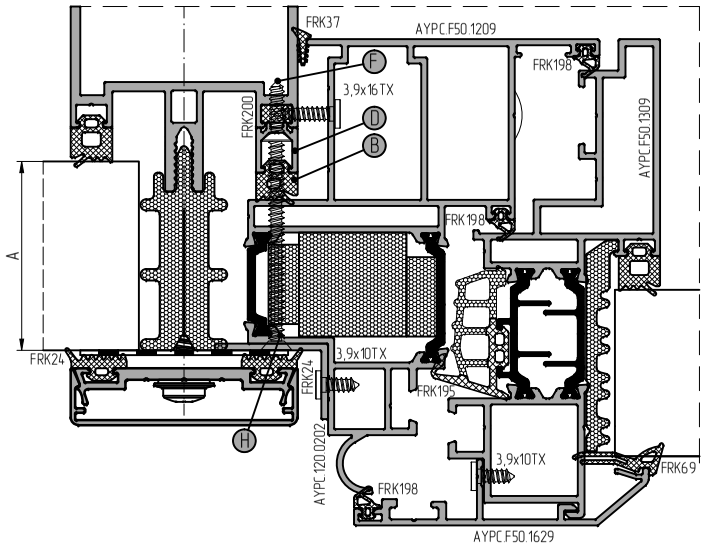

Сечение через ригель

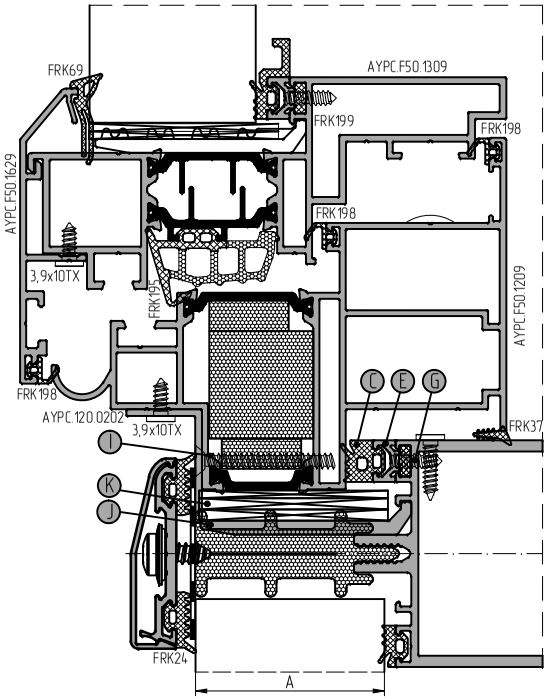

Толщина заполнения, мм	Уплотнитель		Профиль вспомогательный		Винт самонарезающий				Подкладка под стеклопакет	
	на стойке	на ригеле внахлест	на стойке	на ригеле внахлест	для профиля вспомогательного на стойке, шаг 450 мм	для профиля вспомогательного на ригеле внахлест, шаг 450 мм	для рамы на стойке, шаг 450 мм	для рамы на ригеле внахлест, шаг 450 мм	опорная	рихтовочная
A	B	C	D	E	F	G	H	I	J	K
40	FRK16	FRK16	AYPC.F50.0701 / FRK200	–	3,9x16-A2ISO14586	–	4,8x70-A2ISO14586		AYPC.F50.0952 AYPC.F50.9973	100x44x3
42										
44										
46	FRK16	FRK16	AYPC.F50.0702 / FRK200	AYPC.F50.0701 / FRK199	3,9x16-A2ISO14586	3,9x16-A2ISO14586	4,8x80-A2ISO14586		AYPC.F50.0952-01 AYPC.F50.9974	100x50x3
48										
50										
52	FRK16	FRK16	AYPC.F50.0703 / FRK200	AYPC.F50.0702 / FRK199	3,9x16-A2ISO14586	3,9x26-A2ISO14586	4,8x80-A2ISO14586		AYPC.F50.0952-02 AYPC.F50.9975	100x56x3
54										
56										
58	FRK16	FRK16	AYPC.F50.0704 / FRK200	AYPC.F50.0703 / FRK199	3,9x16-A2ISO14586	3,9x36-A2ISO14586	4,8x90-A2ISO14586		AYPC.F50.0952-03 AYPC.F50.9976	100x62x3
60										
62										

Таблица остекления для кровельных малозаметных лючков дымоудаления при встраивании в фасад ALT F60

Сечение через стойку

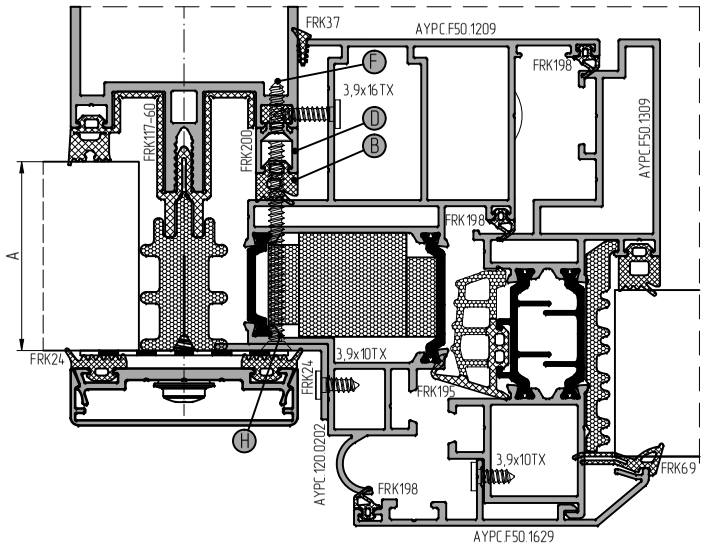

Сечение через ригель

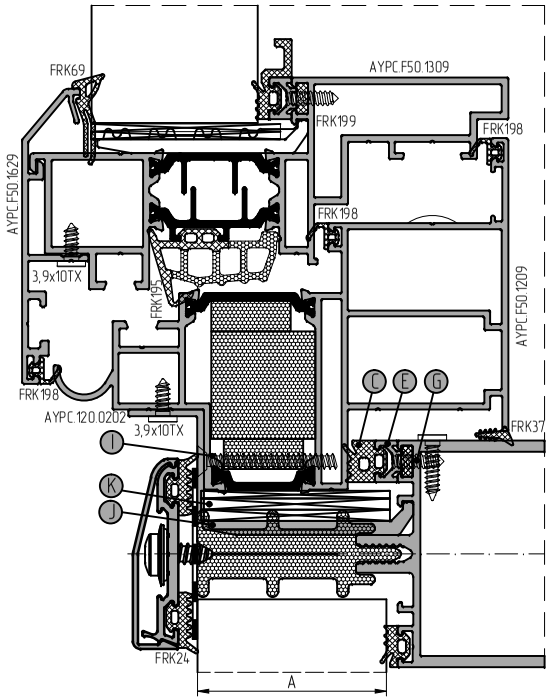

Толщина заполнения, мм	Уплотнитель		Профиль вспомогательный		Винт самонарезающий				Подкладка под стеклопакет	
	на стойке	на ригеле внахлест	на стойке	на ригеле внахлест	для профиля вспомогательного на стойке, шаг 450 мм	для профиля вспомогательного на ригеле внахлест, шаг 450 мм	для рамы на стойке, шаг 450 мм	для рамы на ригеле внахлест, шаг 450 мм	опорная	рихтовочная
A	B	C	D	E	F	G	H	I	J	K
40	FRK16	FRK16	AYPC.F50.0701 / FRK200	–	3,9x16-A2ISO14586	–	4,8x70-A2ISO14586		AYPC.F50.0952 AYPC.F50.9973	100x44x3
42										
44										
46	FRK16	FRK16	AYPC.F50.0702 / FRK200	AYPC.F50.0701 / FRK199	3,9x16-A2ISO14586	3,9x16-A2ISO14586	4,8x80-A2ISO14586		AYPC.F50.0952-01 AYPC.F50.9974	100x50x3
48										
50										
52	FRK16	FRK16	AYPC.F50.0703 / FRK200	AYPC.F50.0702 / FRK199	3,9x16-A2ISO14586	3,9x26-A2ISO14586	4,8x80-A2ISO14586		AYPC.F50.0952-02 AYPC.F50.9975	100x56x3
54										
56										
58	FRK16	FRK16	AYPC.F50.0704 / FRK200	AYPC.F50.0703 / FRK199	3,9x16-A2ISO14586	3,9x36-A2ISO14586	4,8x90-A2ISO14586		AYPC.F50.0952-03 AYPC.F50.9976	100x62x3
60										
62										

Масштаб 1:1

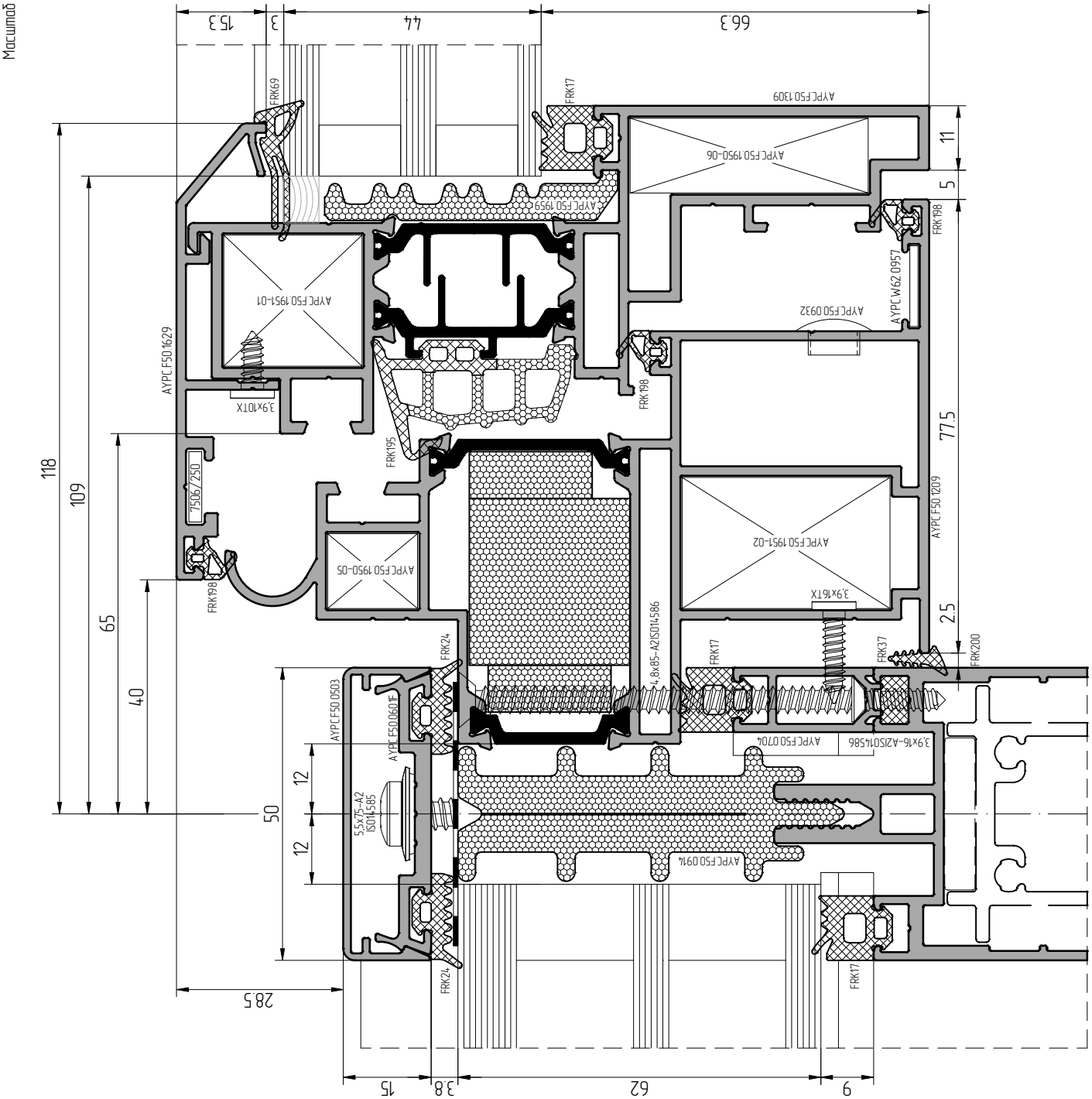
15.3
3
44
66.3
FRK69
FRK17
AYPC F50 1309
AYPC F50 1950-06
AYPC F50 1959
11
5
FRK198
AYPC F50 1951-01
AYPC W62 0957
AYPC F50 0932
AYPC F50 1629
3,9x10TX
FRK198
FRK195
118
109
65
40
7506/250
AYPC F50 1950-05
FRK198
AYPC F50 1951-02
AYPC F50 1209
77.5
3,9x16TX
2.5
FRK200
FRK24
4,8x85-A2 ISO14586
FRK17
FRK37
AYPC F50 0503
AYPC F50 060 IE
AYPC F50 070A
3,9x16-A2 ISO14586
12
12
50
5,5x75-A2 ISO14585
AYPC F50 0914
28.5
FRK24
FRK17
15
3.8
62
9

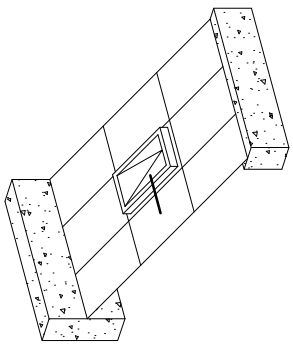

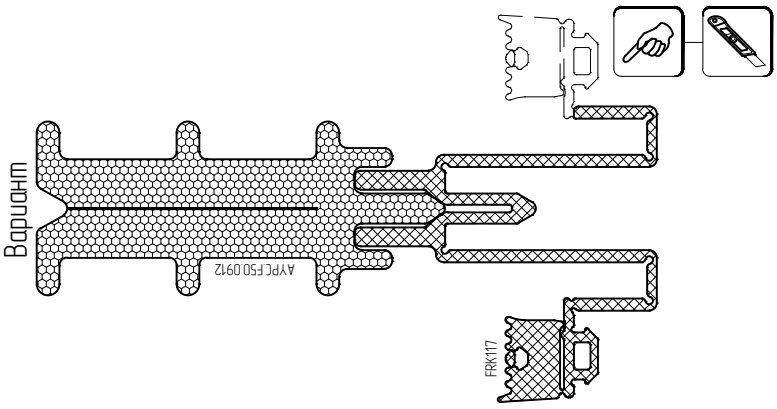
Вариант
AYPC F50 0912
FRK117

Масштаб 1:1

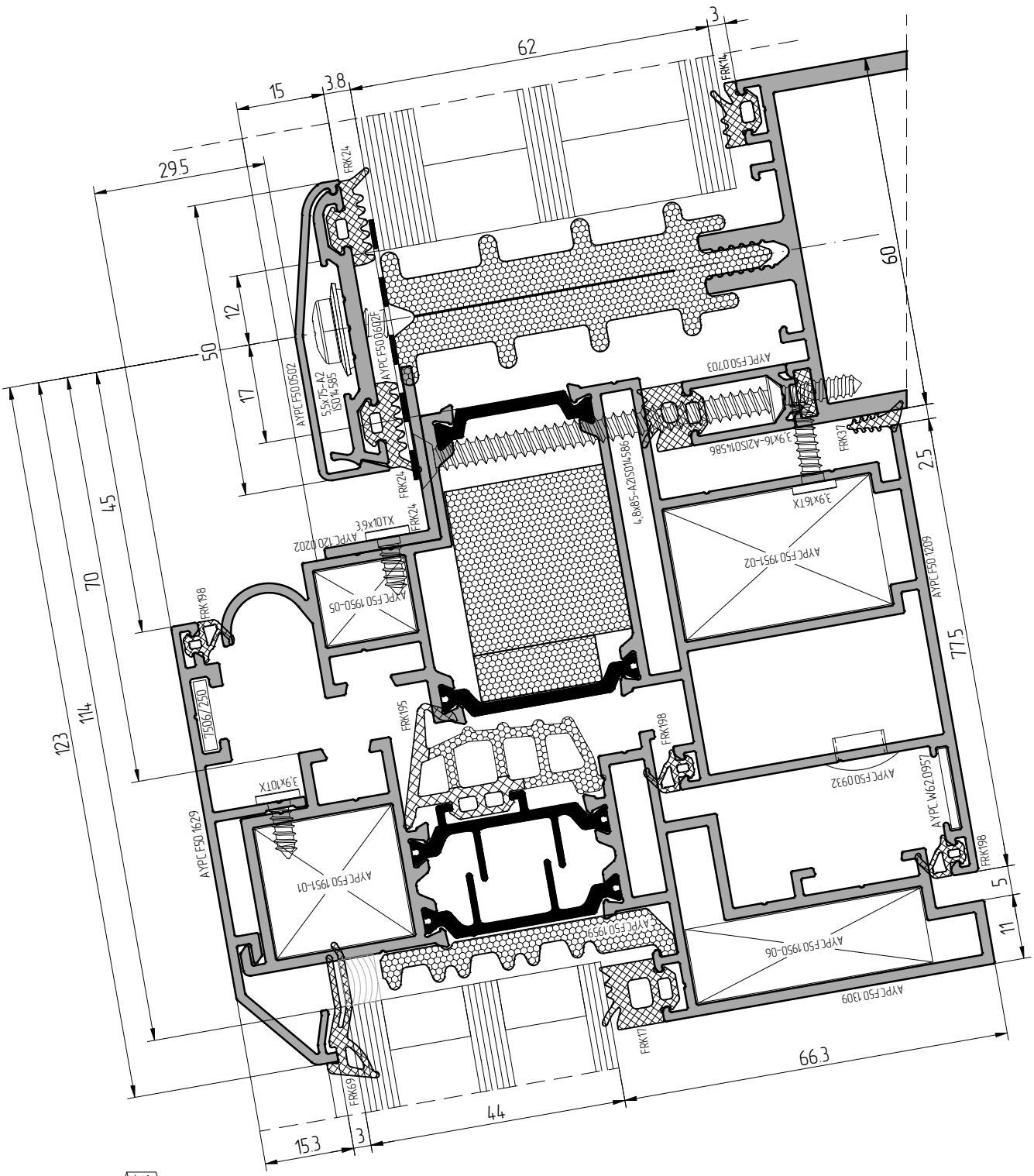
62
3
15
3.8
29.5
FRK14
FRK24
60
12
50
17
AYPC.F50.0502
5,5x75-A2
ISO14585
AYPC.F50.0602F
AYPC.F50.0703
3,9x16-A2ISO14586
FRK37
2.5
4,8x85-A2ISO14586
3,9x16TX
AYPC.F50.1951-02
AYPC.F50.1209
45
70
114
123
FRK198
7506/250
FRK195
3,9x10TX
AYPC.F50.1629
AYPC.F50.1951-01
AYPC.F50.0932
AYPC.W62.0957
5
11
AYPC.F50.1959
AYPC.F50.1950-06
AYPC.F50.1309
FRK17
FRK69
66.3
44
15.3
3

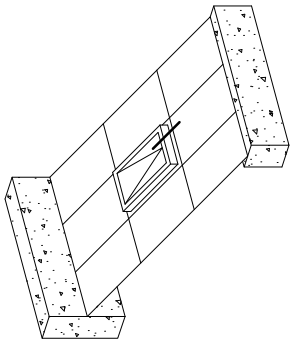

Масштаб 1:1

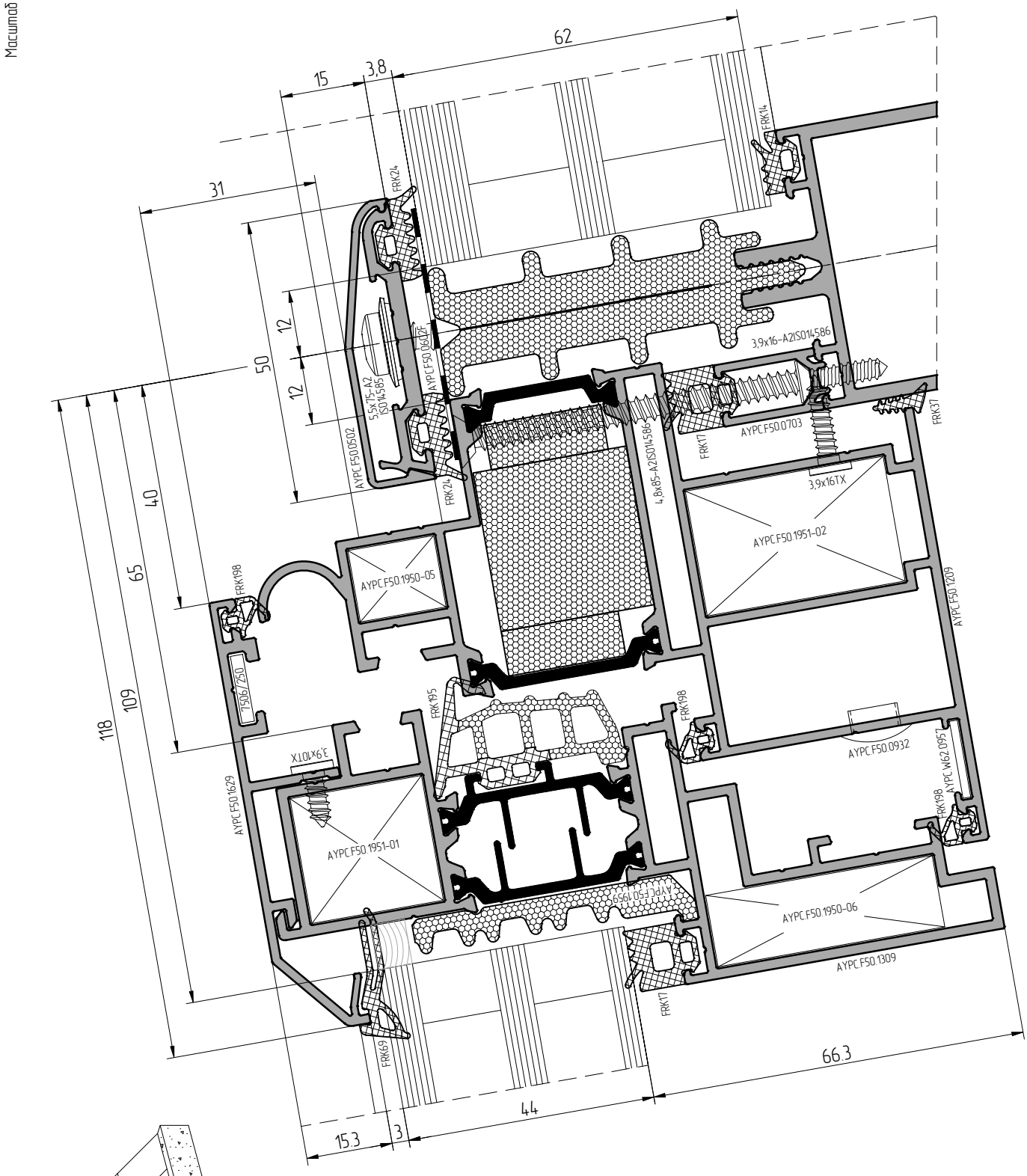
62
15
3,8
31
50
12
12
40
65
109
118
44
15,3
3
66,3
FRK24
FRK14
FRK37
FRK17
FRK198
FRK195
FRK69
AYPC.F50.0502
AYPC.F50.0602F
AYPC.F50.0703
AYPC.F50.1951-02
AYPC.F50.1950-05
AYPC.F50.1209
AYPC.F50.1629
AYPC.F50.1951-01
AYPC.F50.0932
AYPC.w62.0957
AYPC.F50.1950-06
AYPC.F50.1309
3,9x16-A2ISO14586
4,8x85-A2ISO14586
5,5x75-A2 ISO14585
3,9x16TX
3,9x10TX
7506/7250

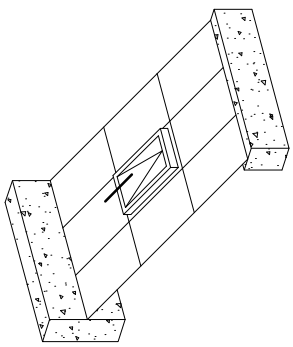

Масштаб 1:1

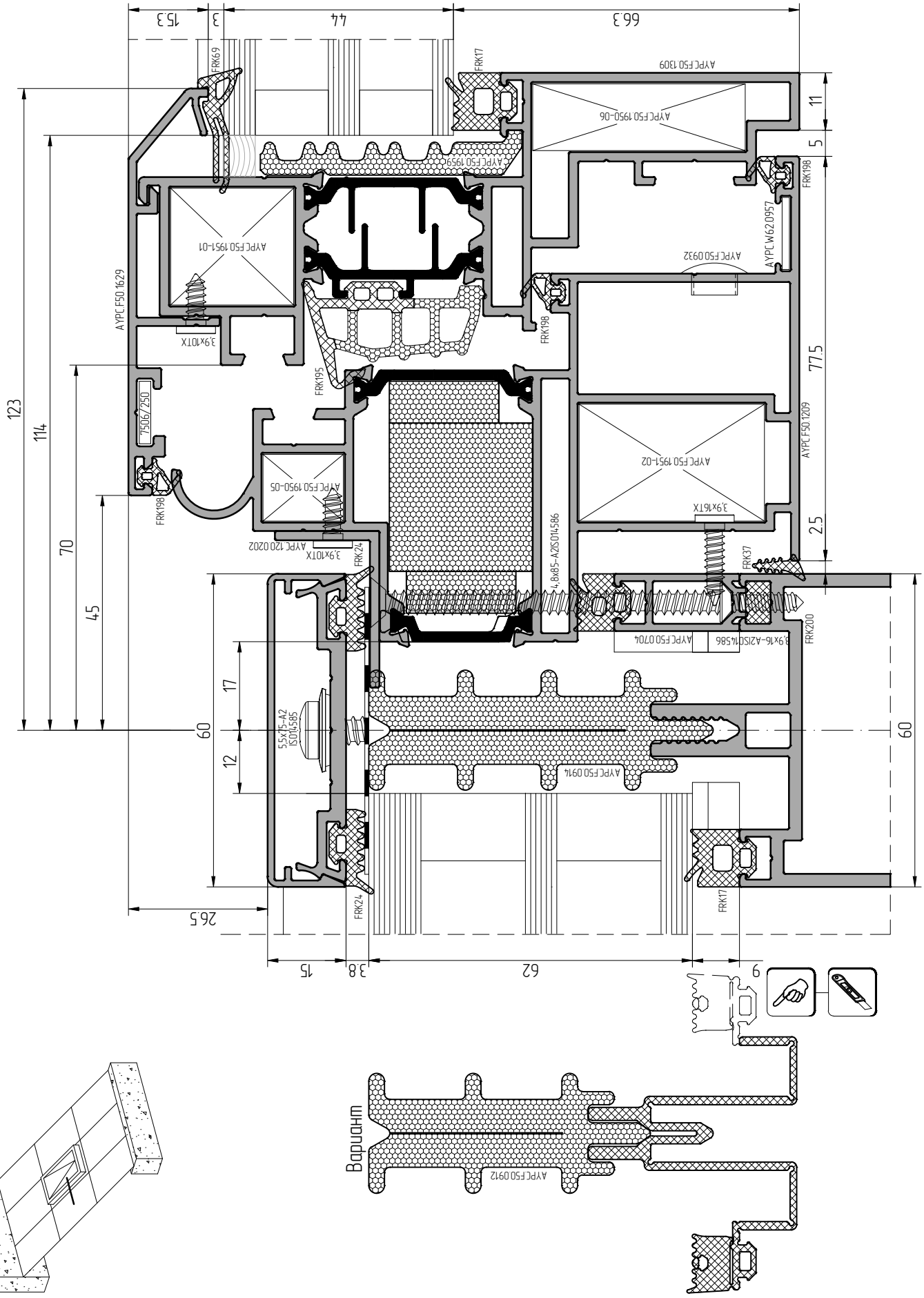
15.3
3
44
66.3
FRK69
FRK17
AYPC.F50.1309
AYPC.F50.1950-06
AYPC.F50.1959
AYPC.F50.1951-01
AYPC.F50.1629
AYPC.F50.0932
AYPC.W62.0957
FRK198
FRK195
7506/250
AYPC.F50.1951-02
AYPC.F50.1209
AYPC.F50.1950-05
AYPC.120.0202
3,9x10TX
3,9x16TX
FRK24
FRK37
FRK200
4,8x85-A2ISO14586
AYPC.F50.0704
3,9x16-A2ISO14586
5,5x75-A2 ISO14585
AYPC.F50.0914
AYPC.F50.0912
123
114
70
45
60
17
12
11
5
77.5
2.5
26.5
15
3.8
62
9
Вариант

Масштаб 1:1

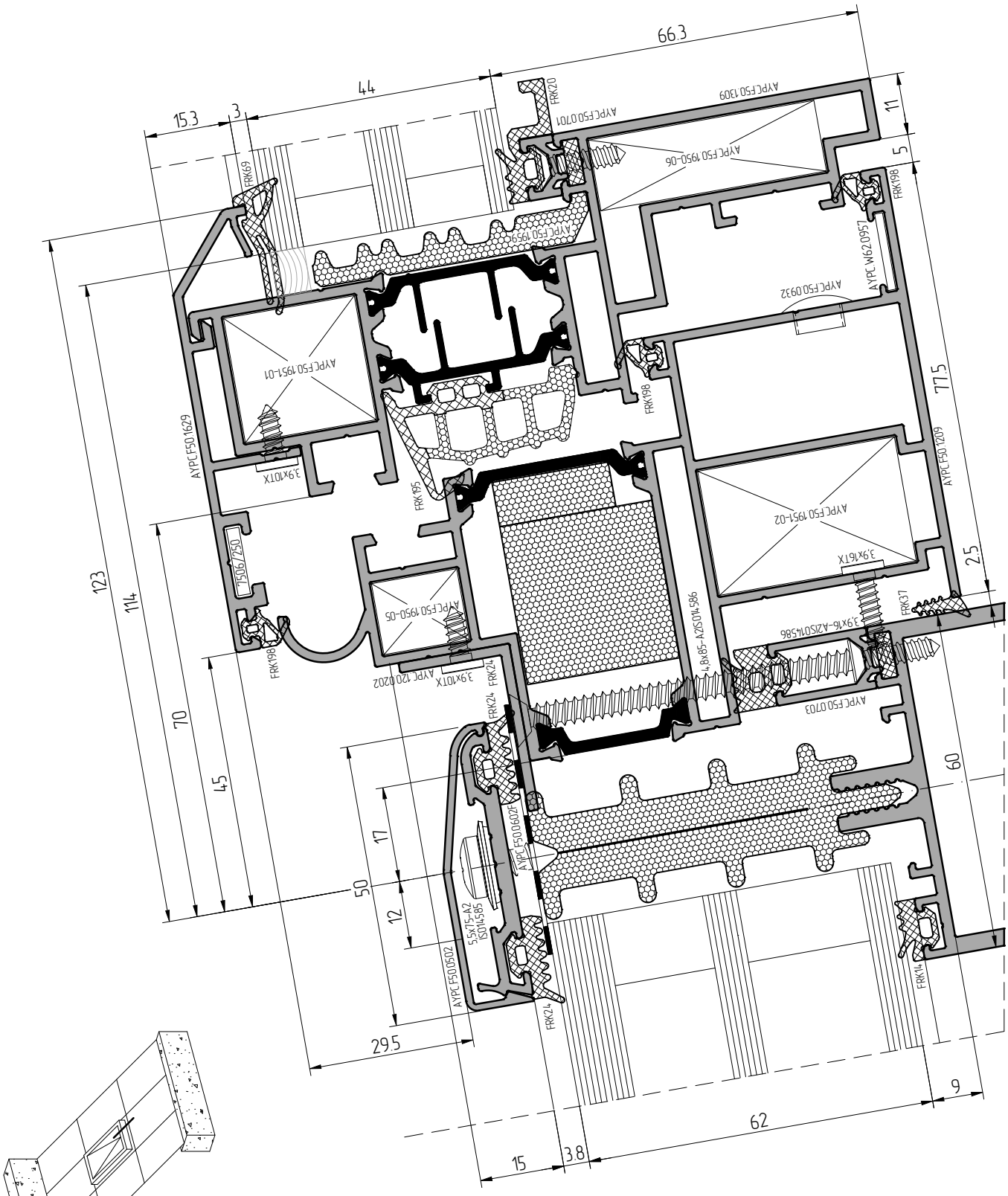
66.3
44
15.3
3
11
5
77.5
2.5
60
9
62
3.8
15
29.5
50
17
12
45
70
114
123
FRK20
FRK69
FRK198
FRK195
FRK37
FRK24
FRK14
AYPC.F50.1309
AYPC.F50.0701
AYPC.F50.1950-06
AYPC.F50.1959
AYPC.W62.0957
AYPC.F50.0932
AYPC.F50.1951-01
AYPC.F50.1629
AYPC.F50.1209
AYPC.F50.1951-02
AYPC.F50.1950-05
AYPC.F50.0703
AYPC.F50.0602F
AYPC.F50.0502
3,9x10TX
3,9x16TX
7506/250
4,8x85-A2ISO14586
3,9x16-A2ISO14586
5,5x75-A2 ISO14585

Масштаб 1:1

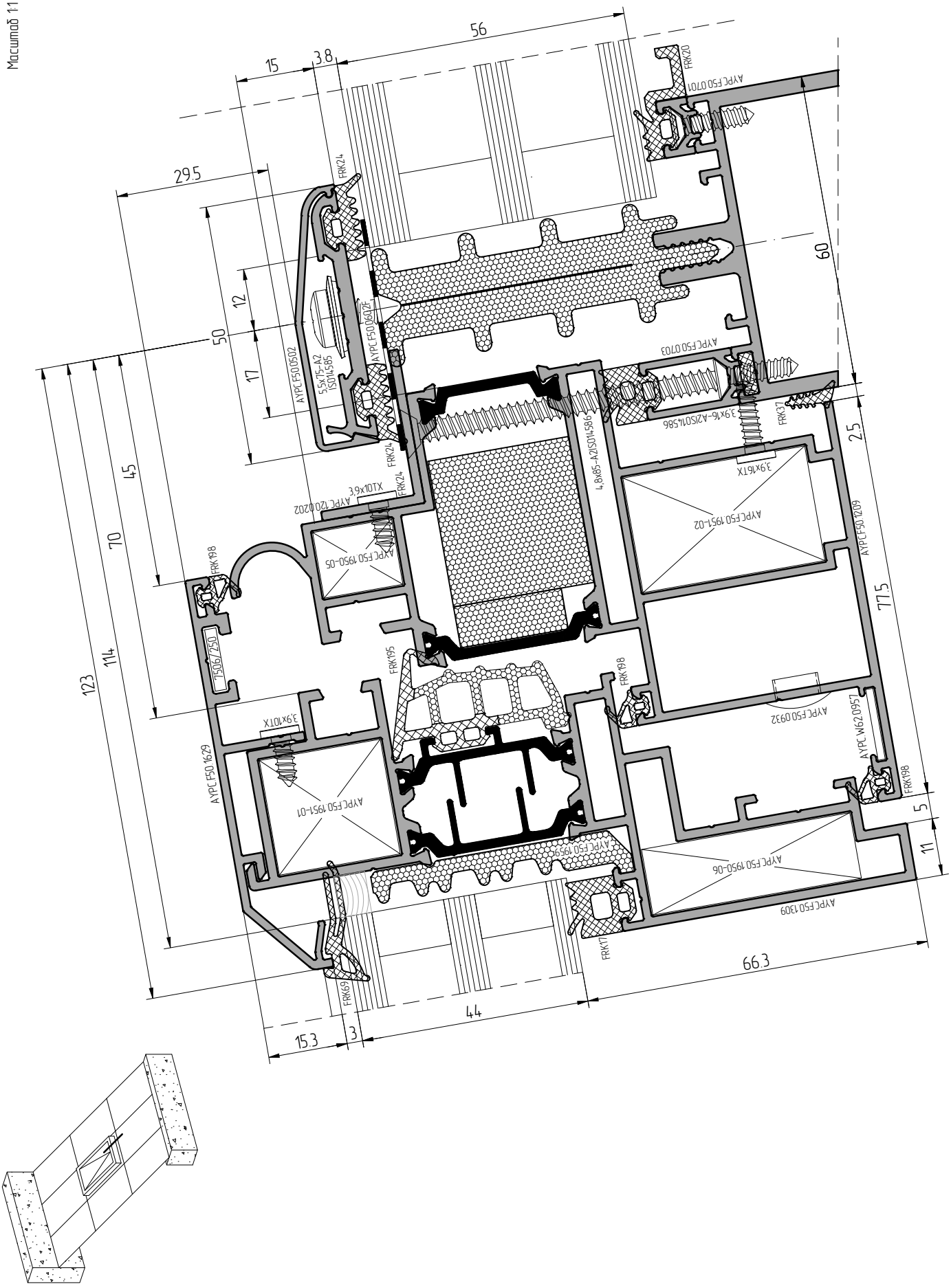
56
15
3.8
29.5
12
50
17
45
70
114
123
60
2.5
77.5
5
11
66.3
44
15.3
3
FRK20
AYPC.F50.0701
FRK24
AYPC.F50.0502
5,5x75-A2
ISO14585
AYPC.F50.0602F
AYPC.F50.0703
3,9x16-A2ISO14586
FRK37
4,8x85-A2ISO14586
3,9x16TX
AYPC.F50.1951-02
AYPC.F50.1209
AYPC.F50.1950-05
AYPC.120.0202
3,9x10TX
FRK198
7506/250
FRK195
AYPC.F50.1629
AYPC.F50.1951-01
AYPC.F50.0932
AYPC.W62.0957
AYPC.F50.1959
AYPC.F50.1950-06
AYPC.F50.1309
FRK17
FRK69

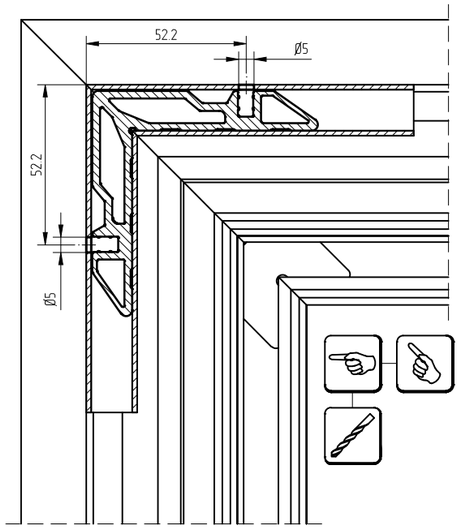

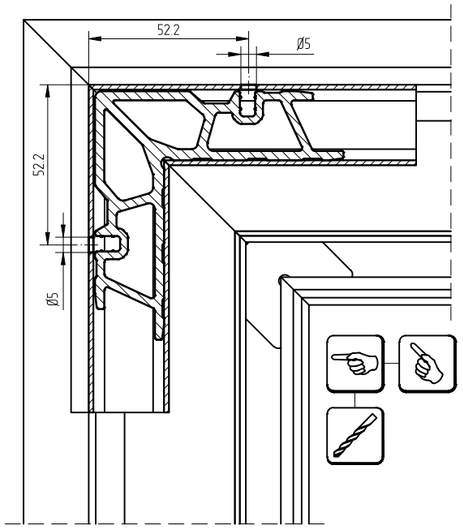

Закладная угловая		Сечение	Размер, мм
Арт. профиля AYPC.C48.0702	AYPC.F50.1950-05		15,5
Арт. профиля AYPC.W50.0703	AYPC.F50.1951-02		35,6

Перед установкой угловых закладных:
- в камеру профиля нанести клей
- на угловые торцы профиля нанести клей герметик
- все рекомендации указаны на странице 04.04.03

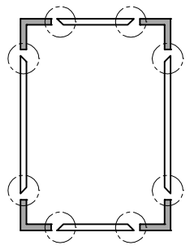

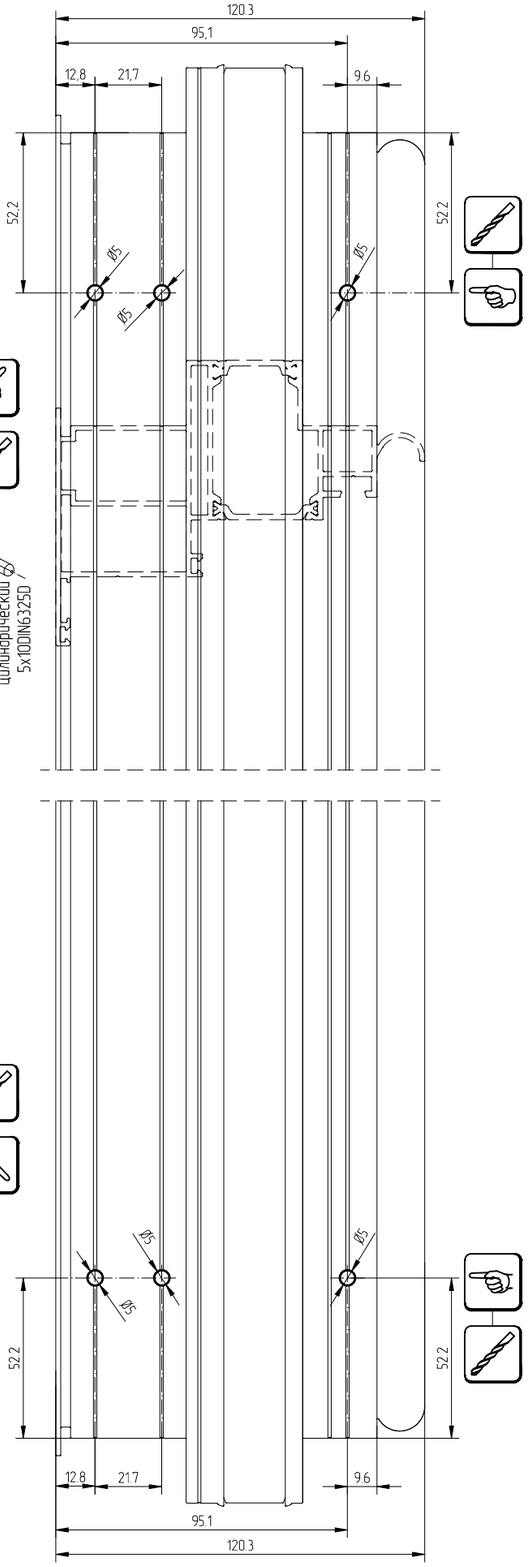

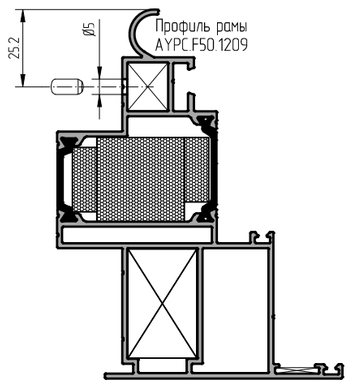

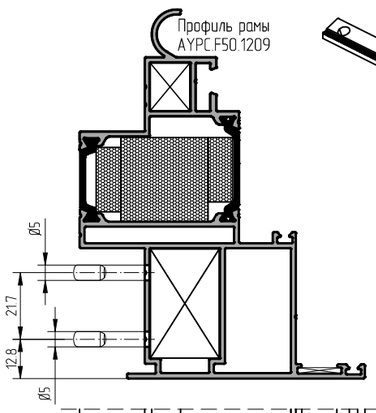

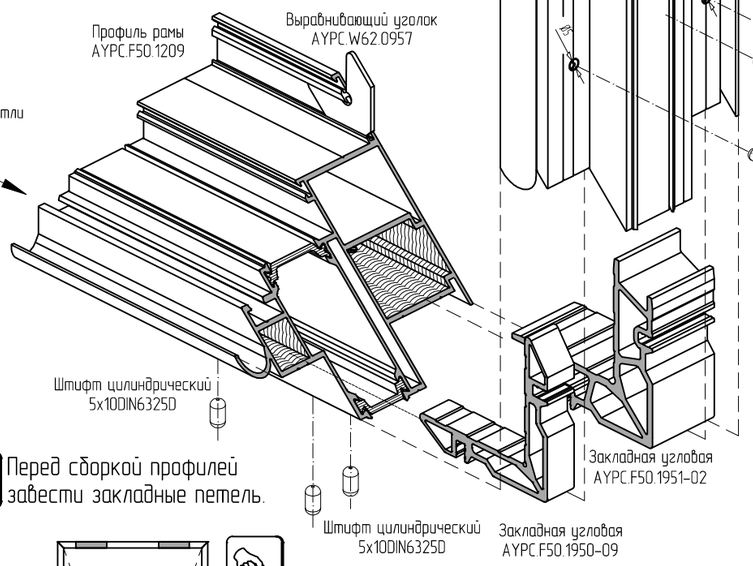

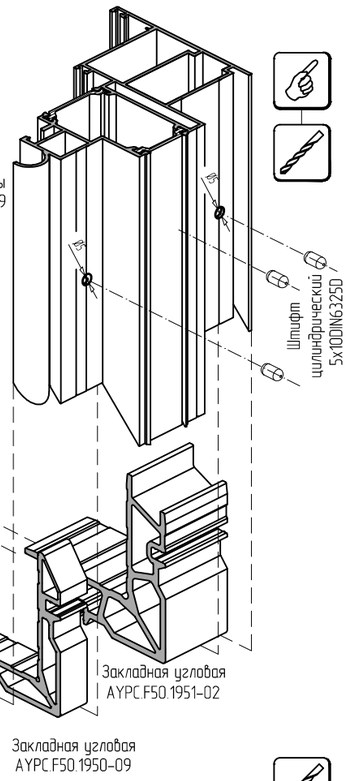

Перед сборкой профилей завести закладные петель.

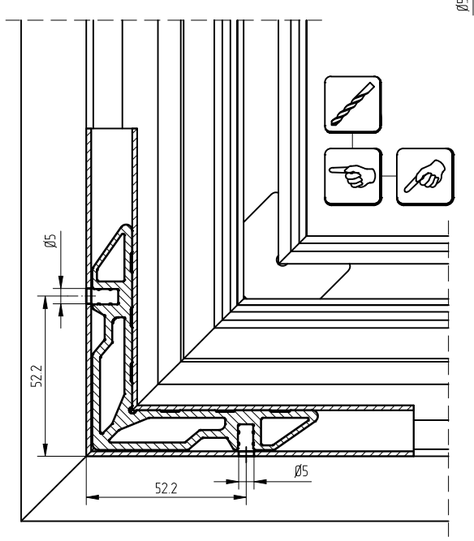

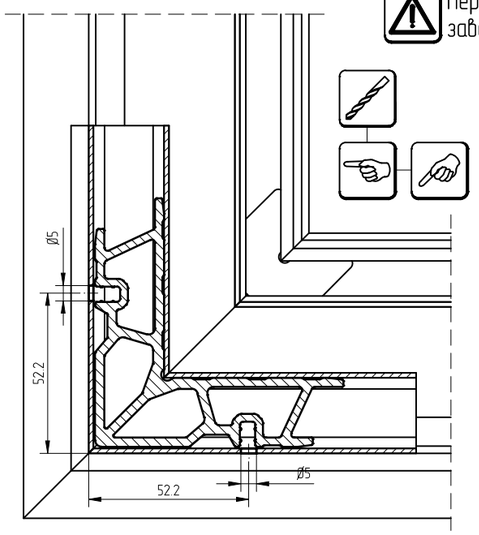

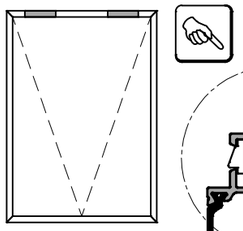

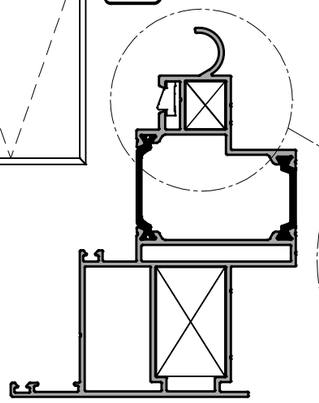

Расположение закладной относительно профиля

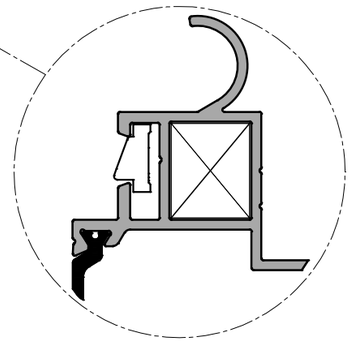

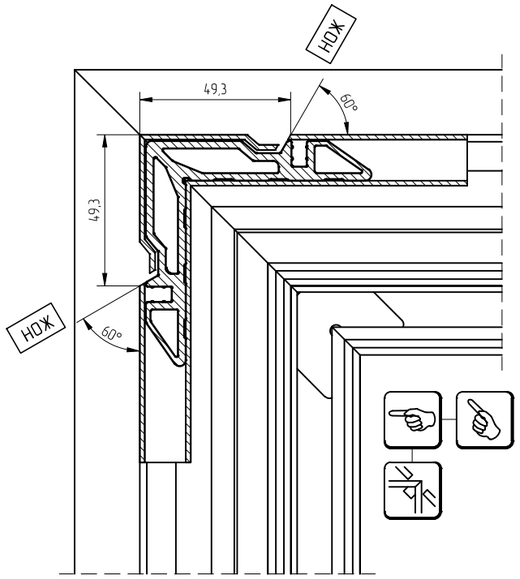

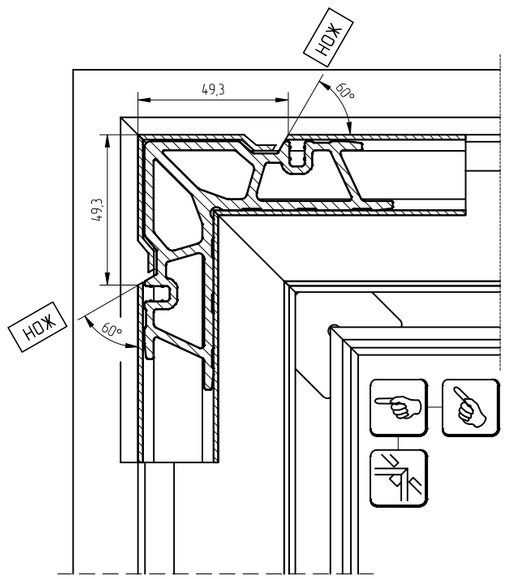

Закладная угловая		Сечение	Размер, мм
Арт. профиля AYPC.L48.0702	AYPC.F50.1950-05		15,5
Арт. профиля AYPC.W50.0703	AYPC.F50.1951-02		35,6

Перед установкой угловых закладных:
- в камеру профиля нанести клей
- на угловые торцы профиля нанести клей герметик
- все рекомендации указаны на странице 04.04.03

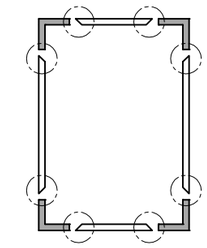

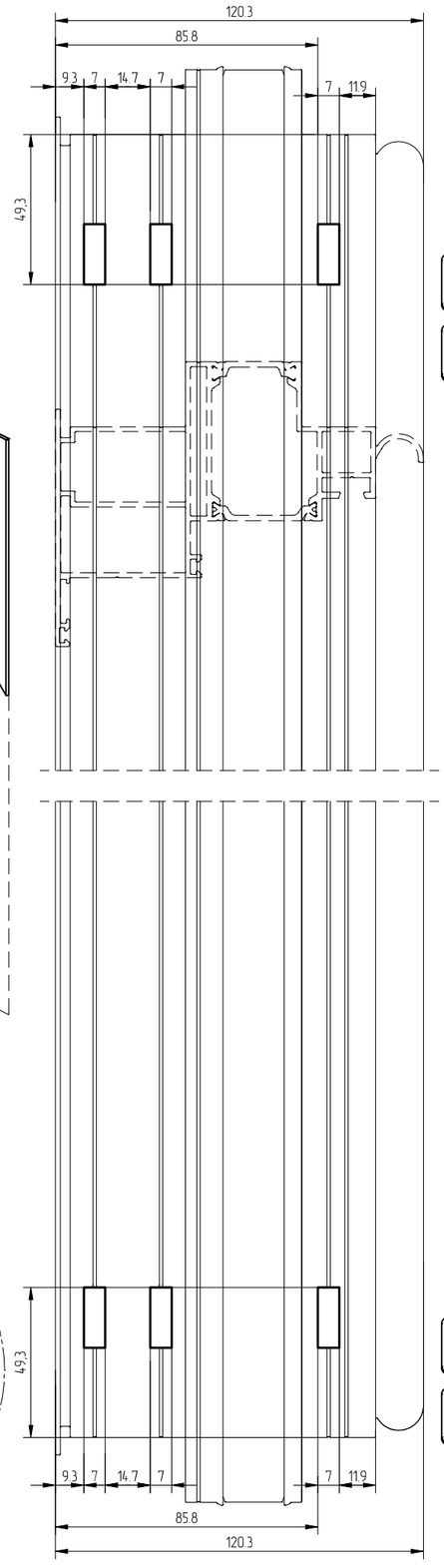

Профиль рамы
AYPC.F50.1209

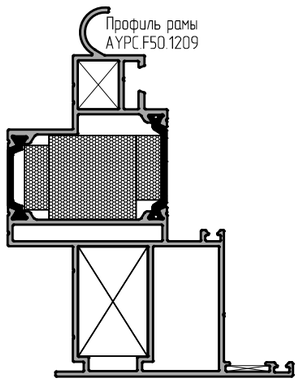

Профиль рамы
AYPC.F50.1209

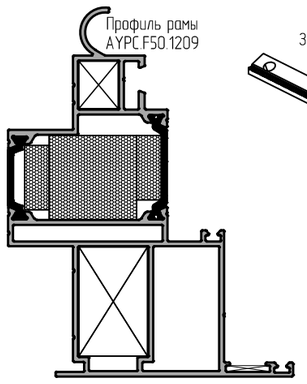

Закладная петли

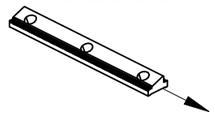

Профиль рамы
AYPC.F50.1209

Выравнивающий уголок
AYPC.W62.0957

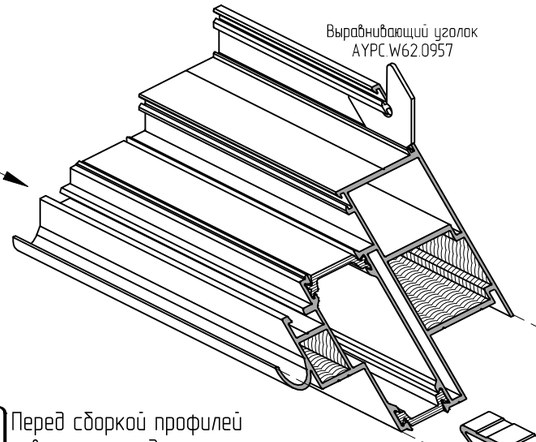

Профиль рамы
AYPC.F50.1209

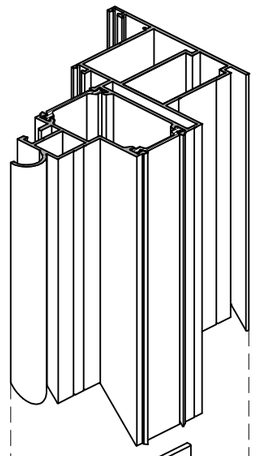

Закладная угловая
AYPC.F50.1950-09

Закладная угловая
AYPC.F50.1951-02

Перед сборкой профилей
завести закладные петель.

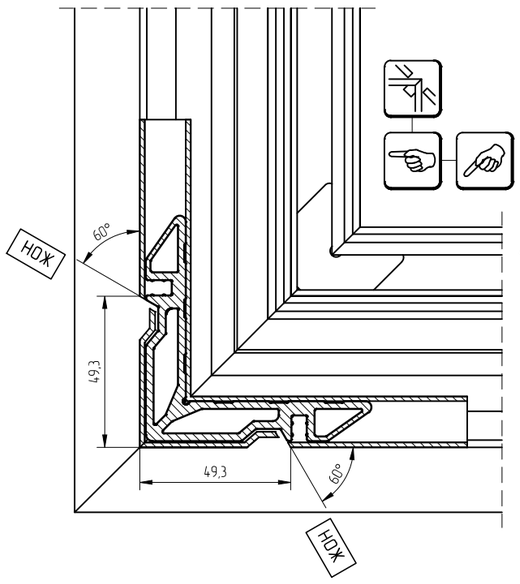

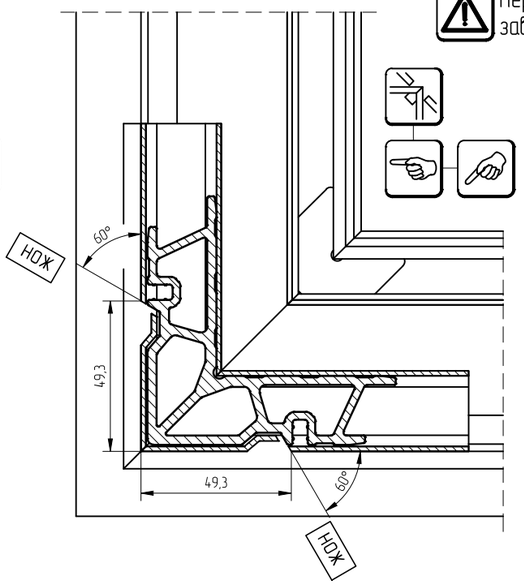

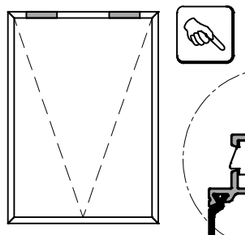

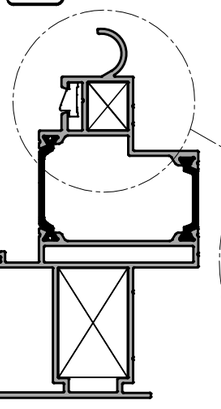

Расположение закладной
относительно профиля

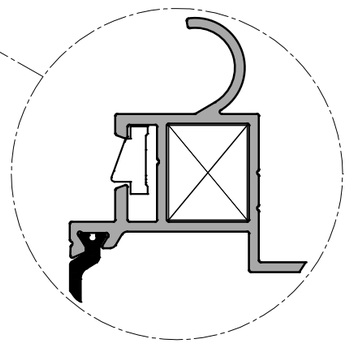

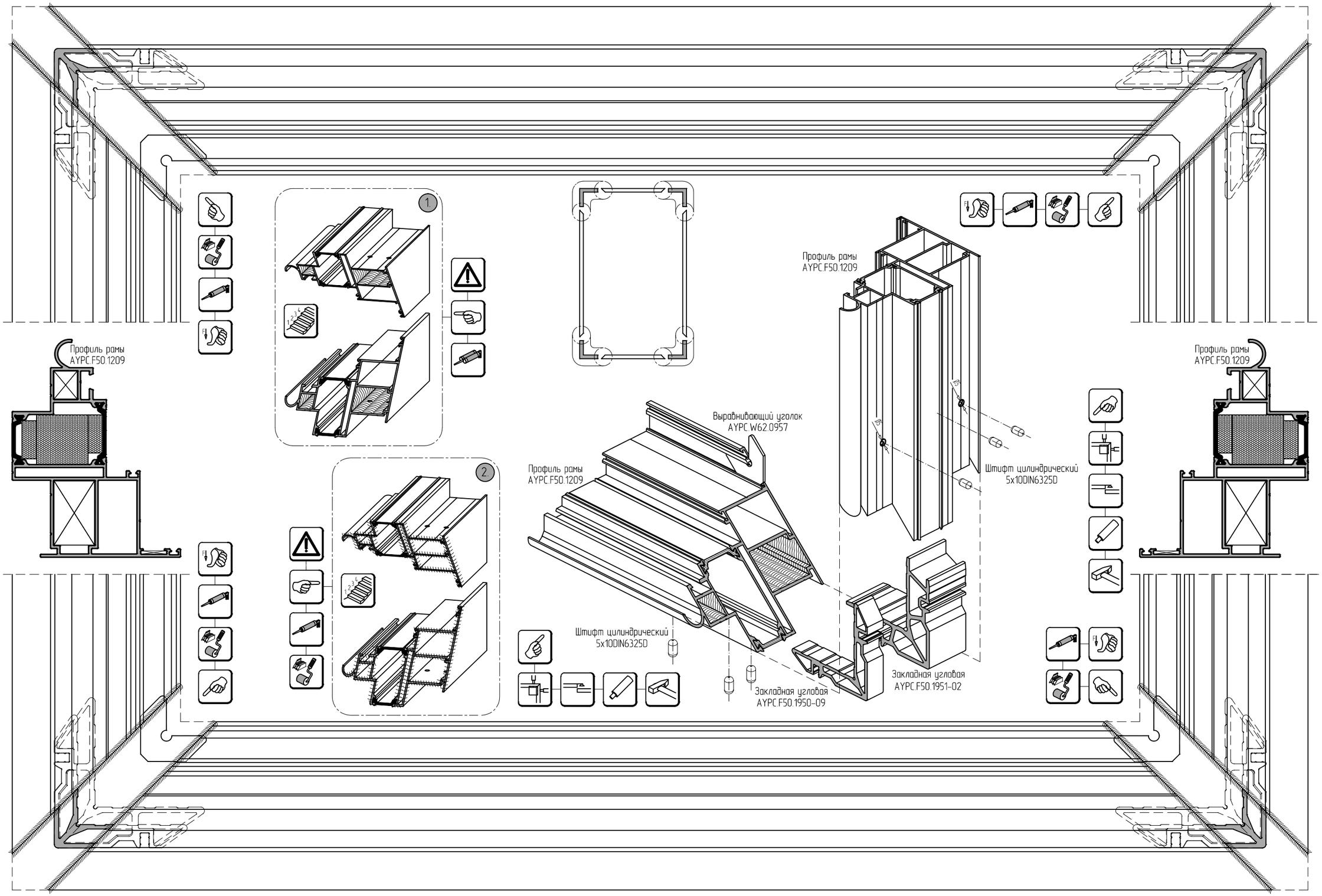
Профиль рамы
AYPC.F50.1209
1
Профиль рамы
AYPC.F50.1209
Профиль рамы
AYPC.F50.1209
Выравнивающий уголок
AYPC.W62.0957
Профиль рамы
AYPC.F50.1209
Штифт цилиндрический
5x10DIN6325D
2
Штифт цилиндрический
5x10DIN6325D
Закладная угловая
AYPC.F50.1951-02
Закладная угловая
AYPC.F50.1950-09

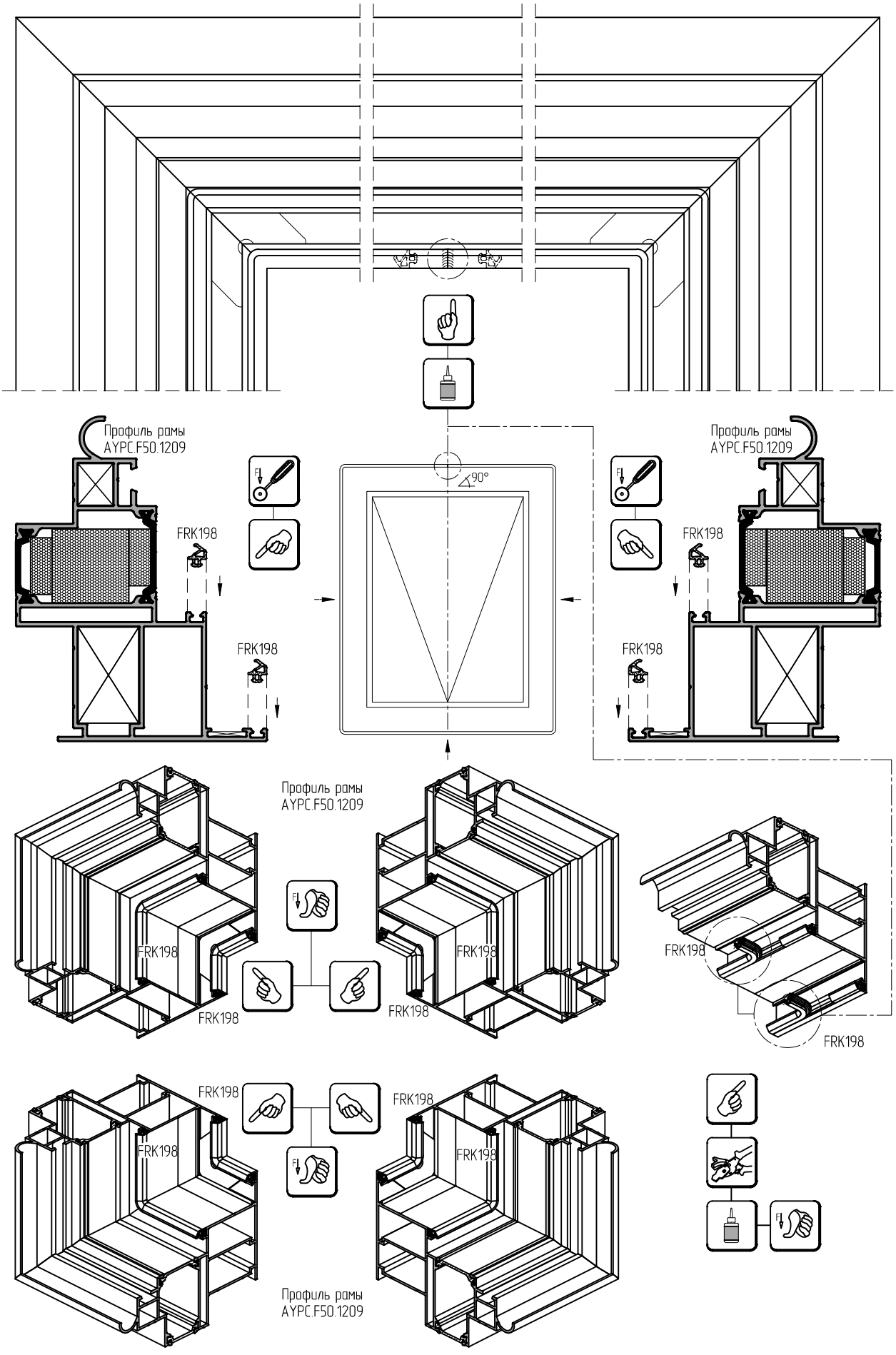
Профиль рамы
AYPC.F50.1209
FRK198
FRK198
90°
Профиль рамы
AYPC.F50.1209
FRK198
FRK198
Профиль рамы
AYPC.F50.1209
FRK198
FRK198
FRK198
FRK198
FRK198
FRK198
FRK198
FRK198
Профиль рамы
AYPC.F50.1209

АЛЮТЕХ
ПРОФИЛЬНЫЕ СИСТЕМЫ

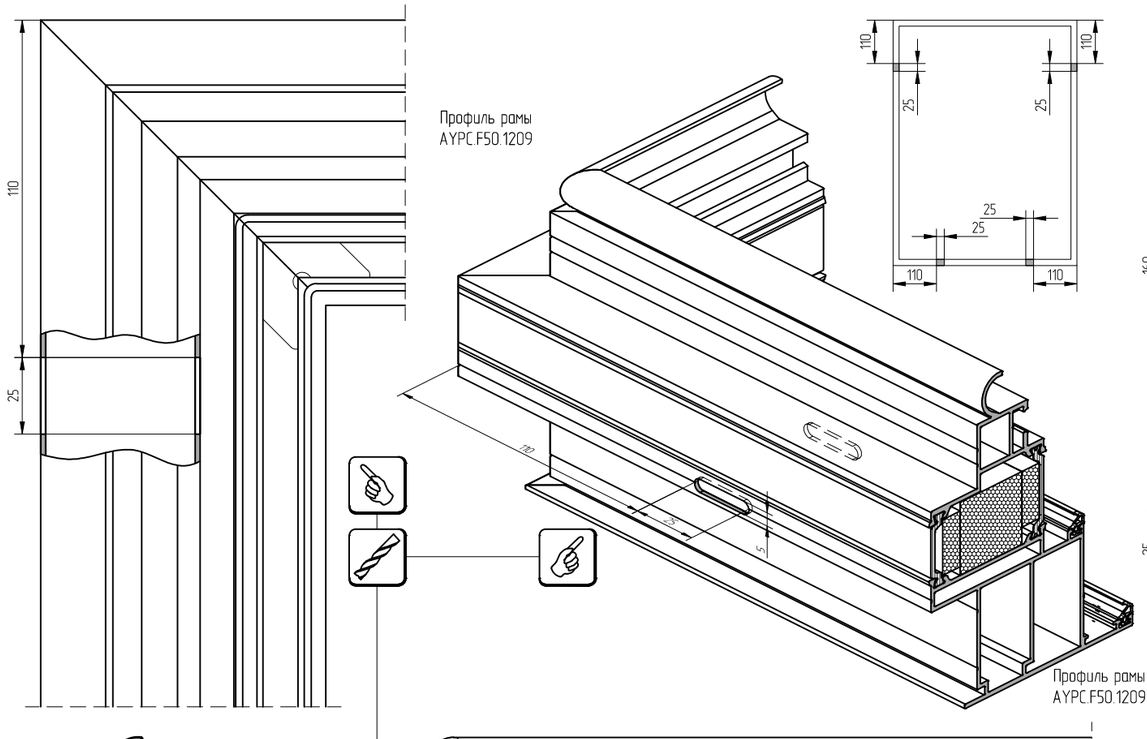

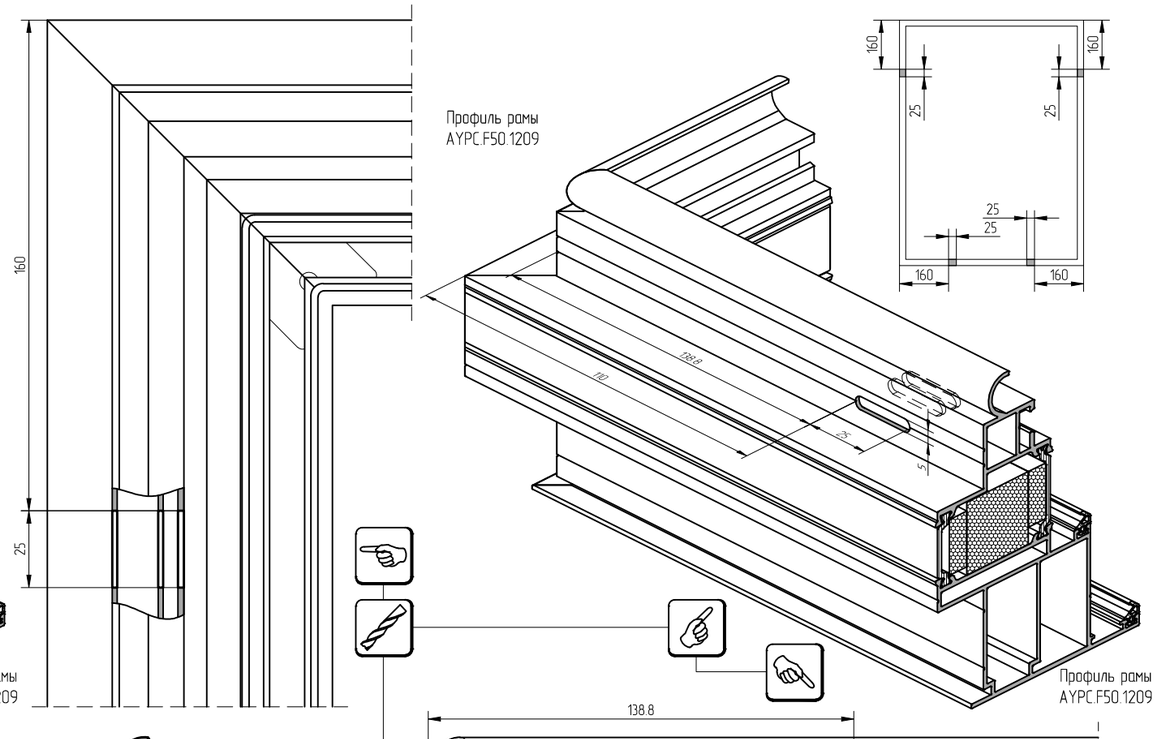

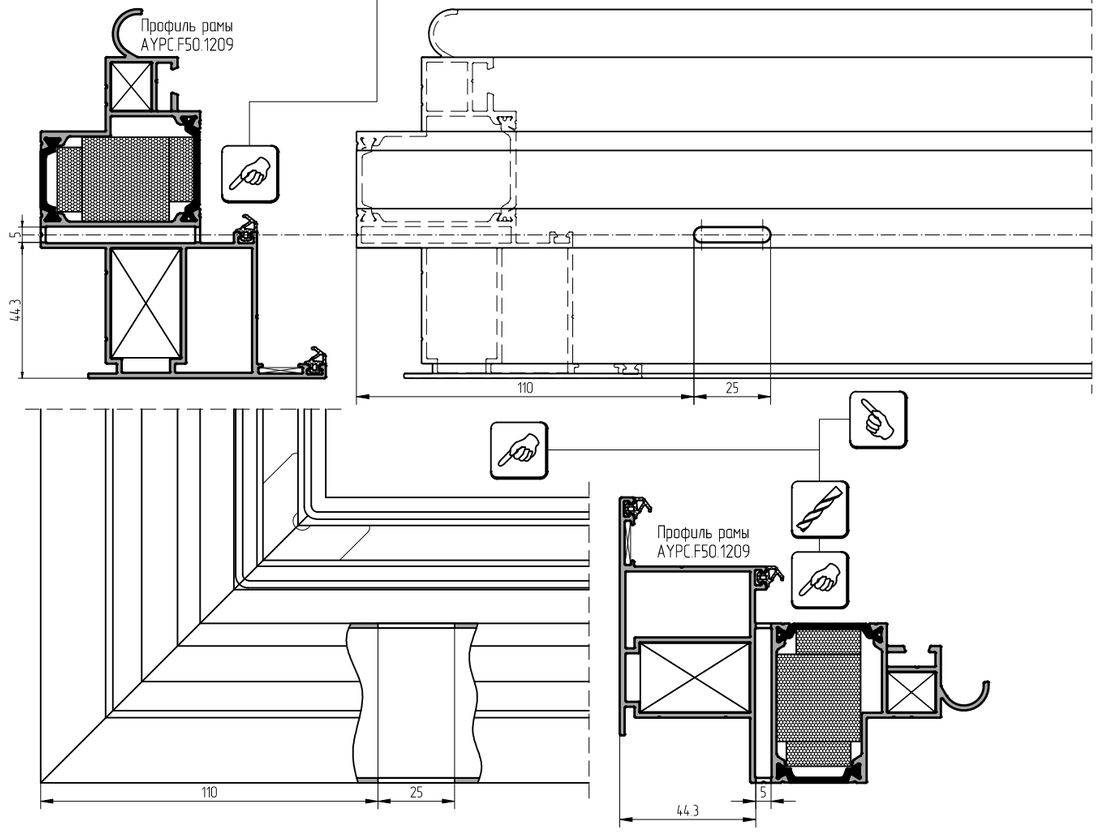

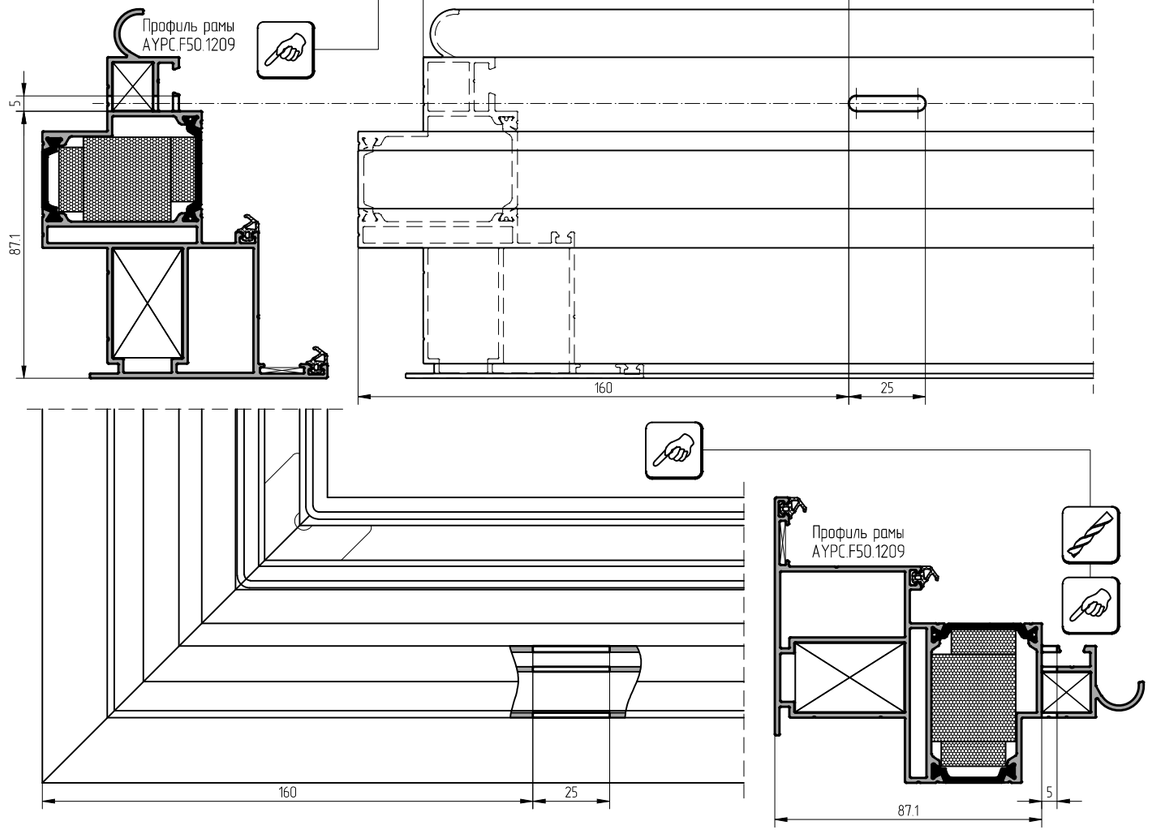

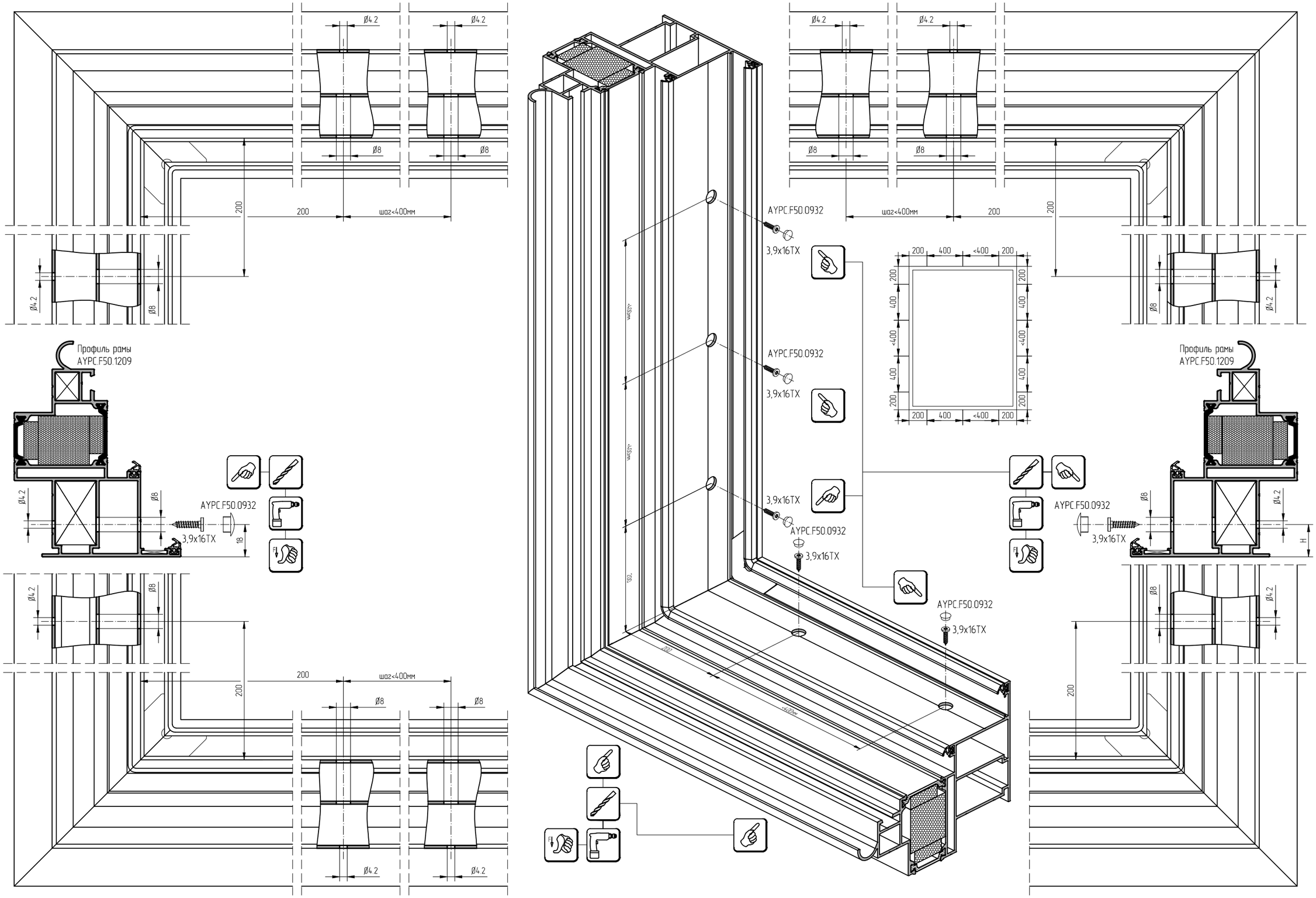
Ø4.2
Ø8
200
шаг<400мм
AYPC.F50.0932
3,9x16TX
Профиль рамы
AYPC.F50.1209
18
H
400
<400

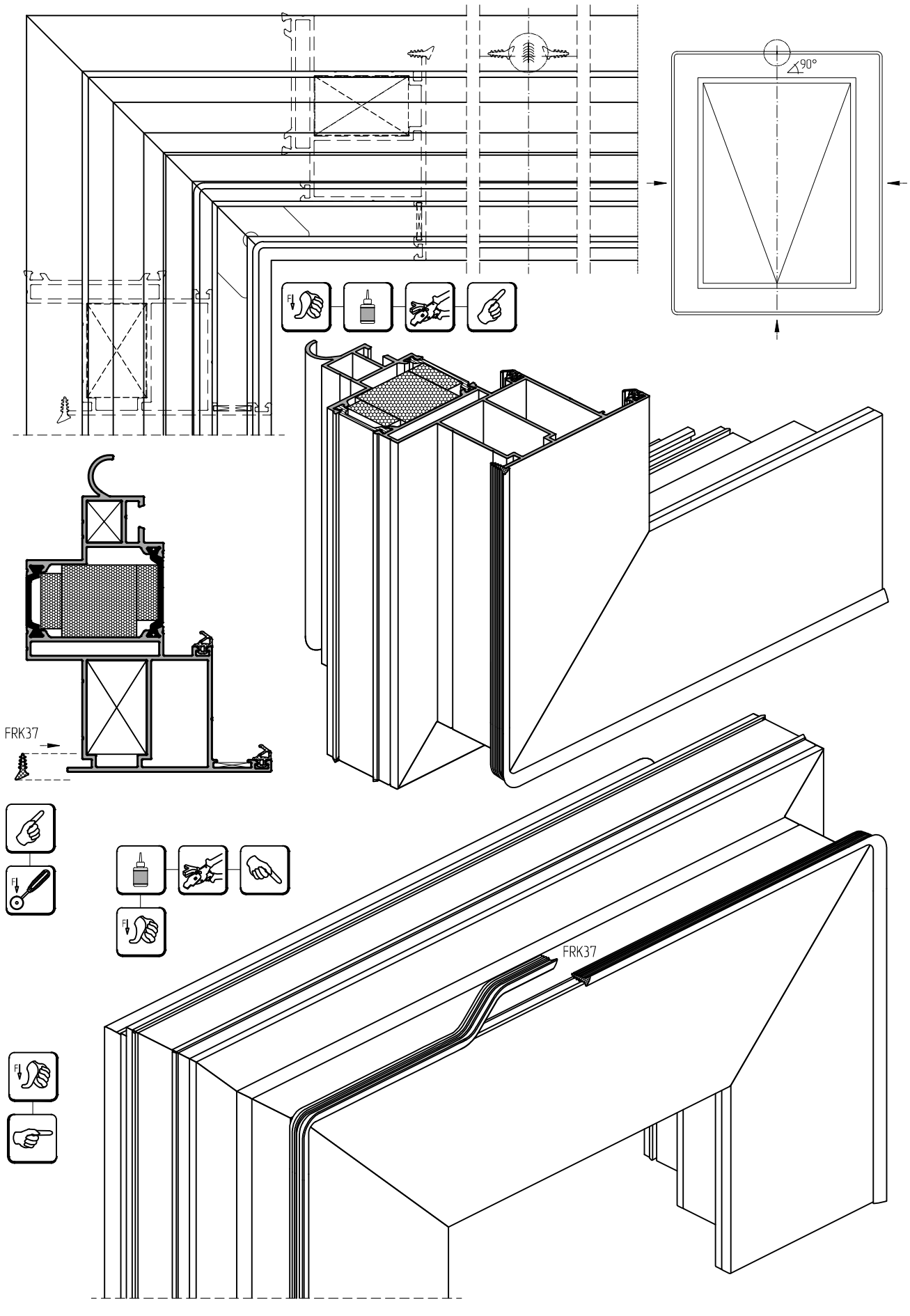
90°
FRK37
FRK37

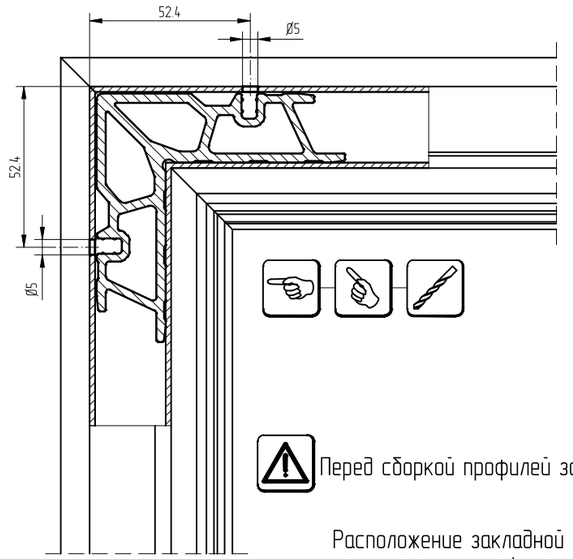

Закладная угловая		Сечение	Размер, мм
Арт. профиля AYPC.W50.0703	AYPC.F50.1951-01		23,7

Перед установкой угловых закладных:
- в камеру профиля нанести клей
- на угловые торцы профиля нанести клей герметик
- все рекомендации указаны на странице 02.04.11

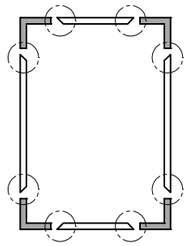

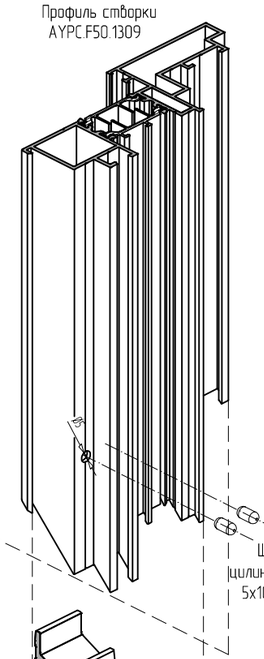

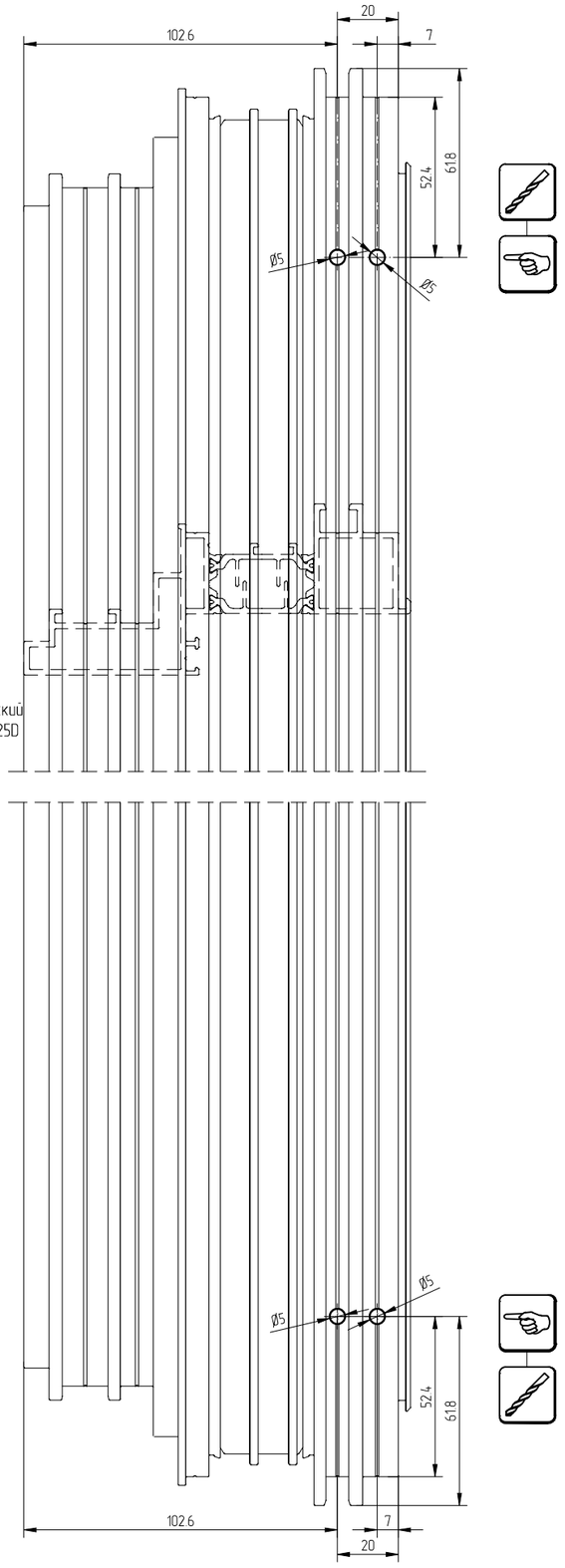

Перед сборкой профилей завести закладные петель.

Расположение закладной относительно профиля

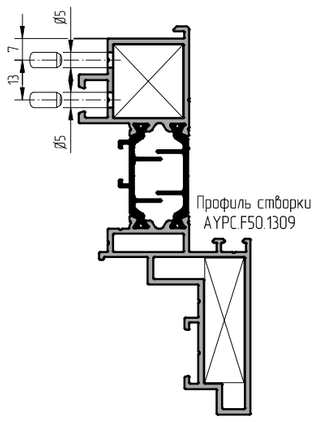

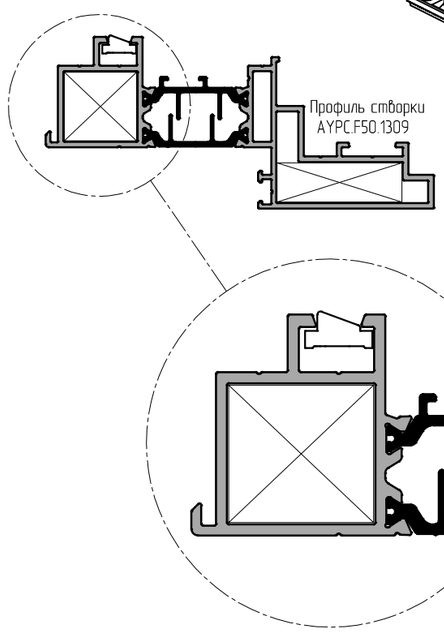

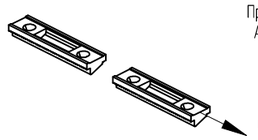

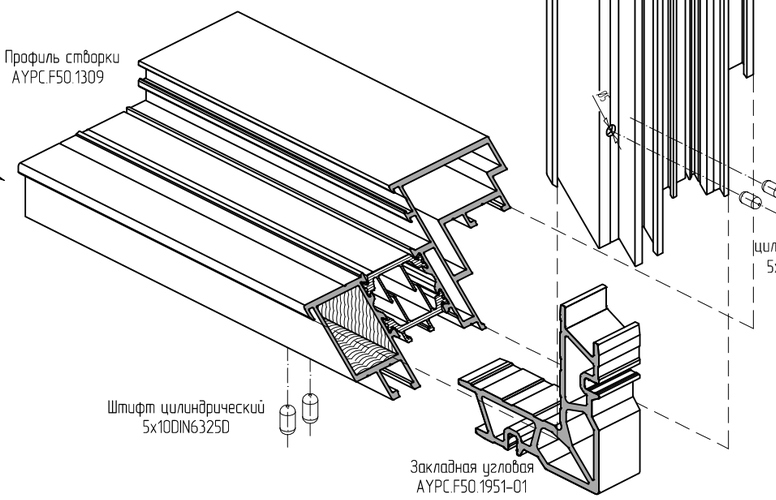

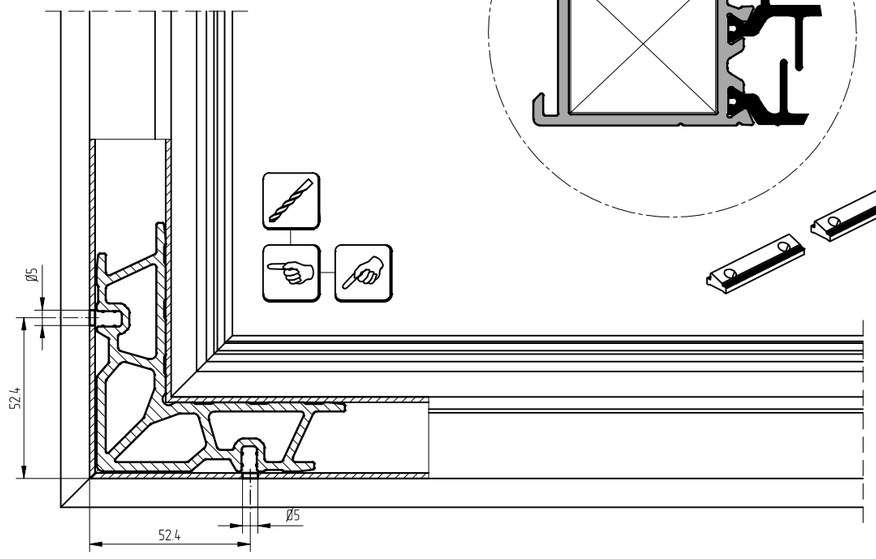

Вариант установки закладных петель после обработки паза

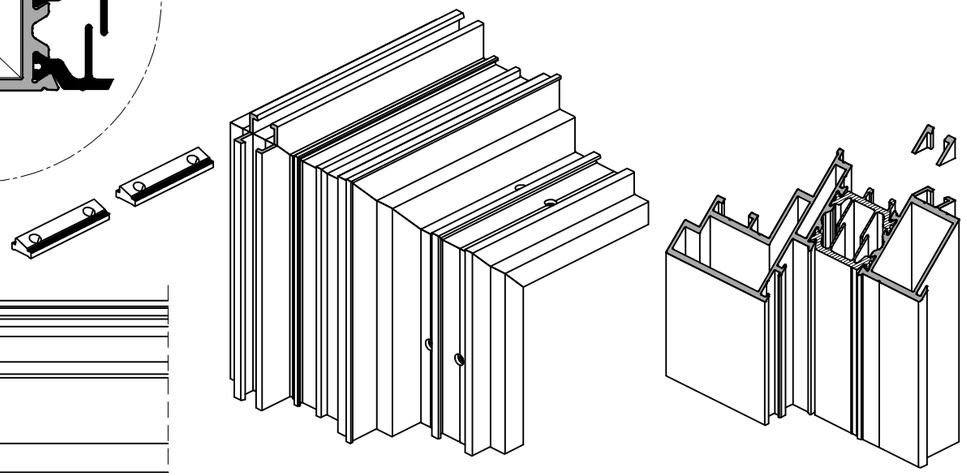

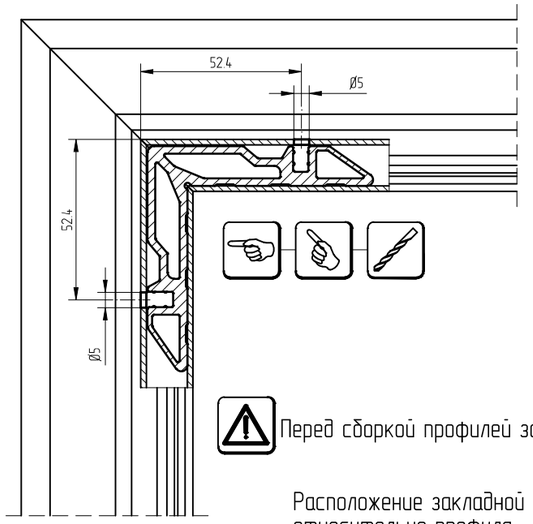

Закладная угловая		Сечение	Размер, мм
Арт. профиля AYPC.C48.0702	AYPC.F50.1950-06		40,8

Перед установкой угловых закладных:
- в камеру профиля нанести клей
- на угловые торцы профиля нанести клей герметик
- все рекомендации указаны на странице 04.04.11

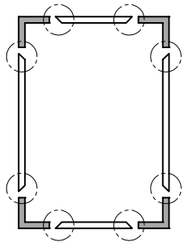

Профиль створки AYPC.F50.1309

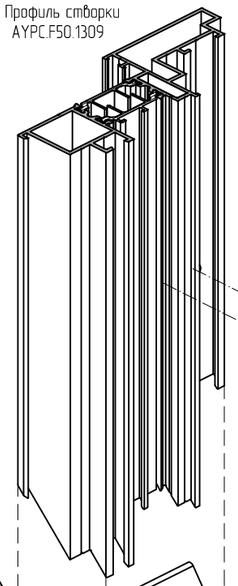

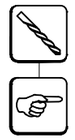

Штифт цилиндрический 5x10DIN6325D

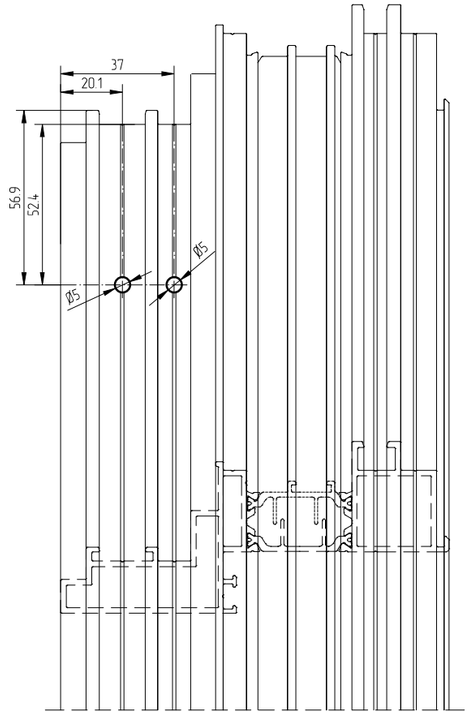

Перед сборкой профилей завести закладные петель.

Расположение закладной относительно профиля

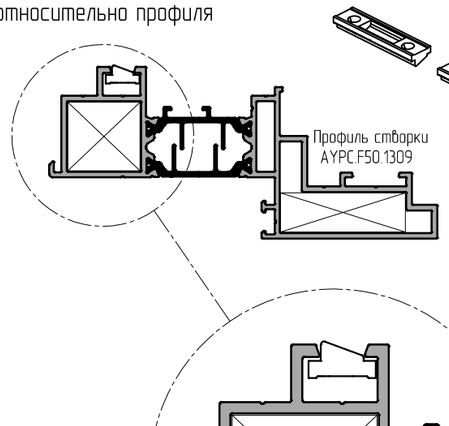

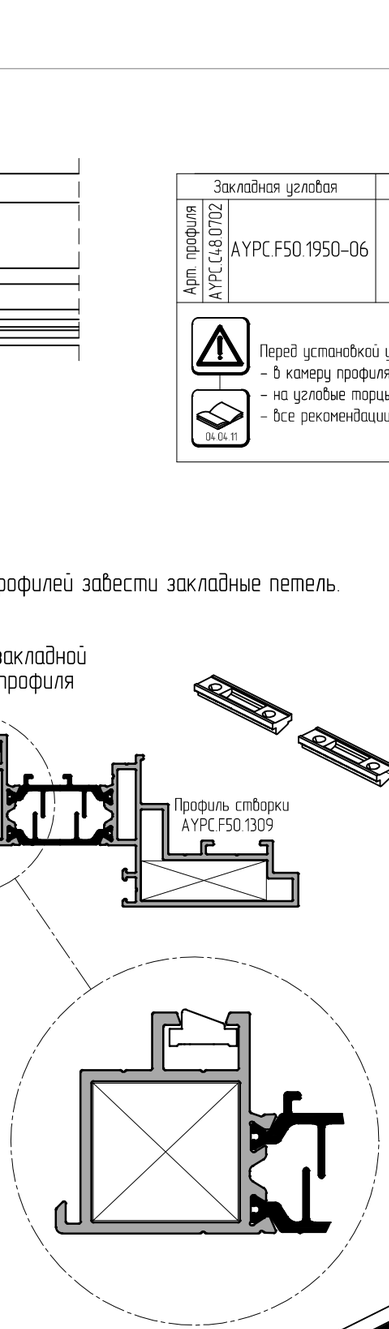

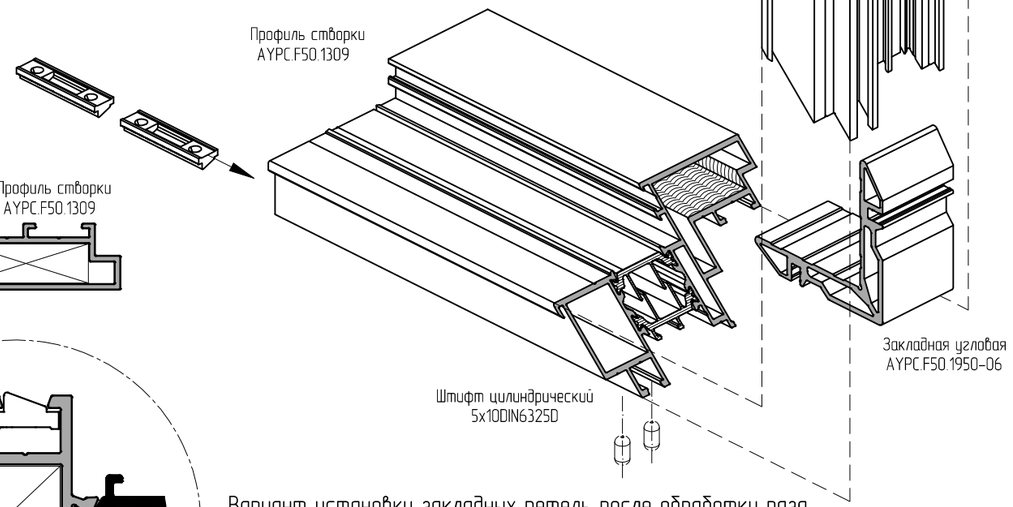

Вариант установки закладных петель после обработки паза

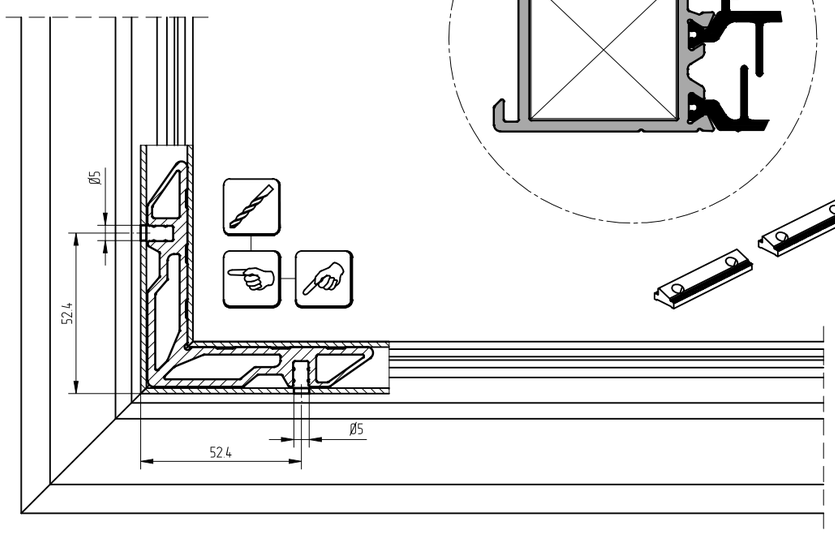

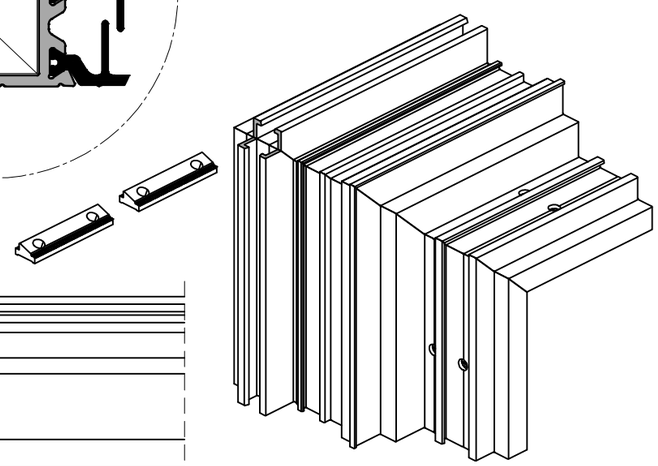

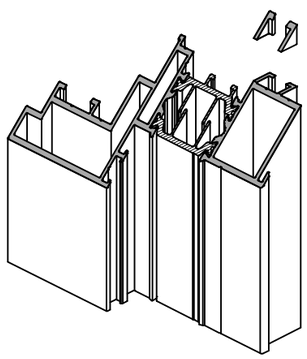

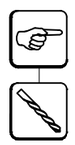

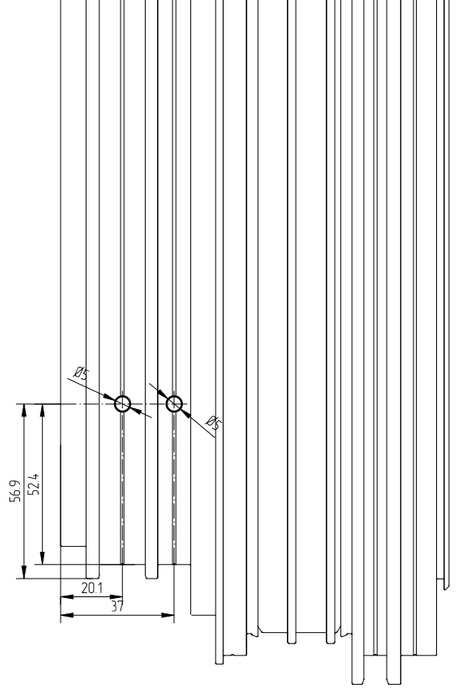

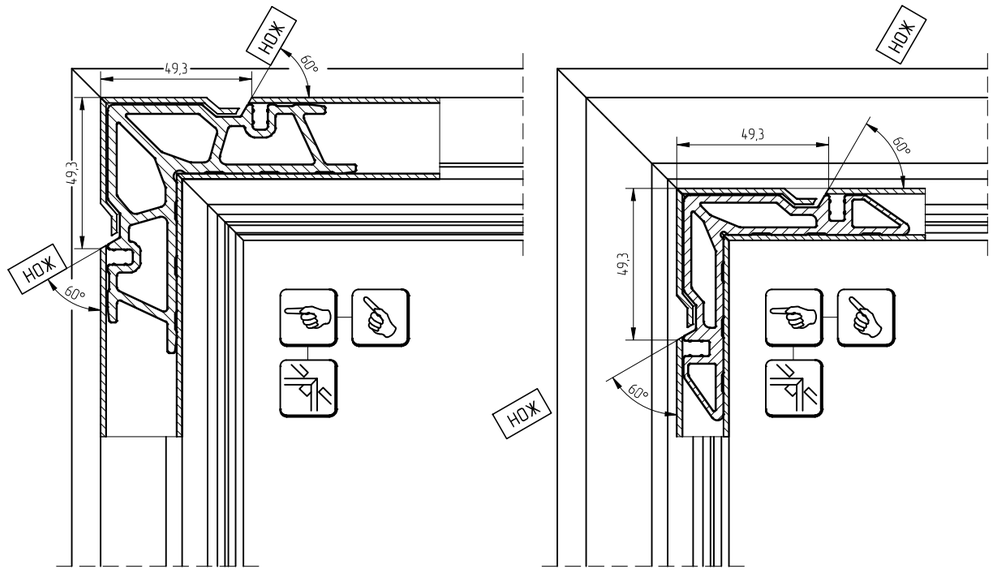

Закладная угловая		Сечение	Размер, мм
Арм. профиля	AYPC.F50.1951-01		23,7
Арм. профиля AYPC.w50.0703	AYPC.C48.0702 AYPC.F50.1950-06		40,8

Перед установкой угловых закладных:
- в камеру профиля нанести клей
- на угловые торцы профиля нанести клей герметик
- все рекомендации указаны на странице 04.04.11

02.04.04

Перед сборкой профилей завести закладные петель.

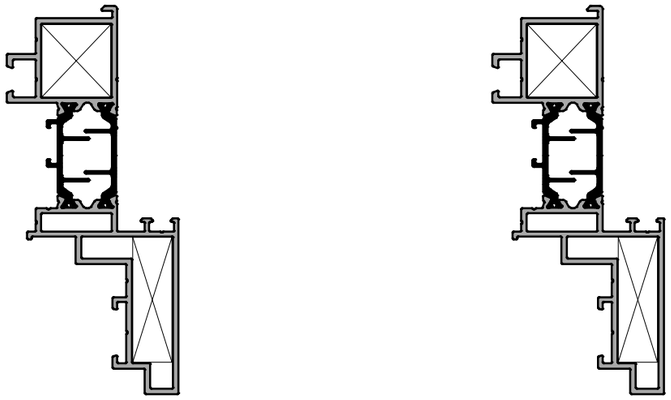

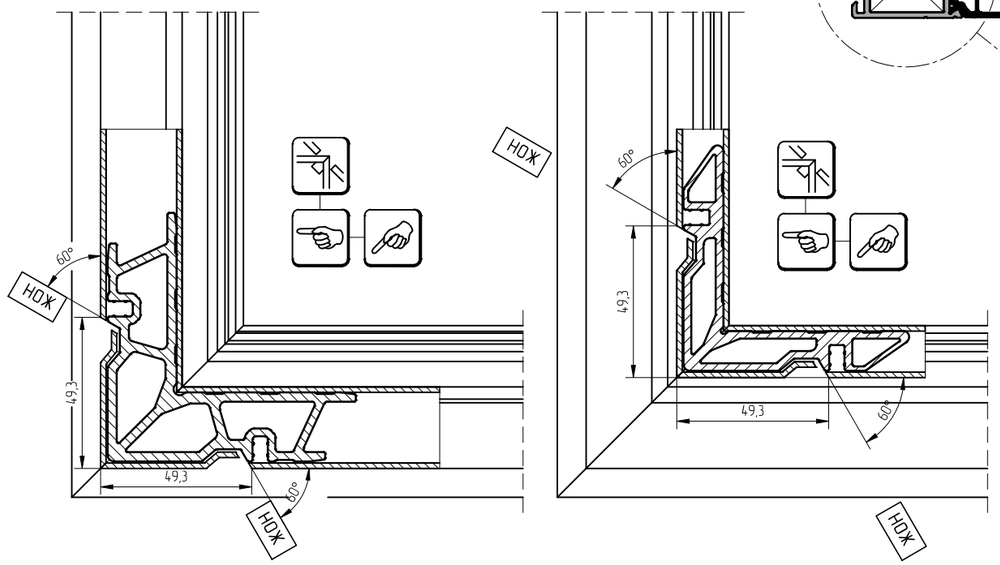

Расположение закладной относительно профиля

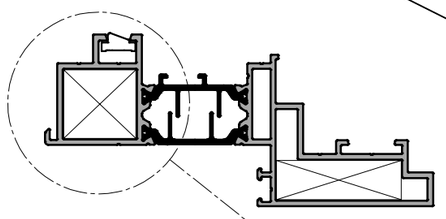

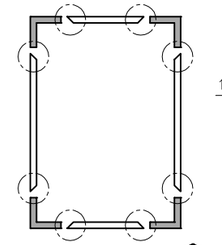

Профиль створки AYPC.F50.1309

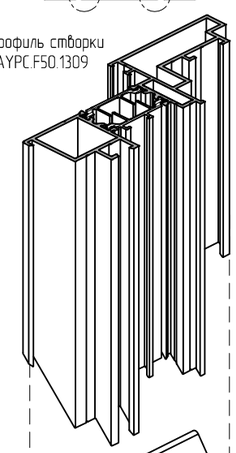

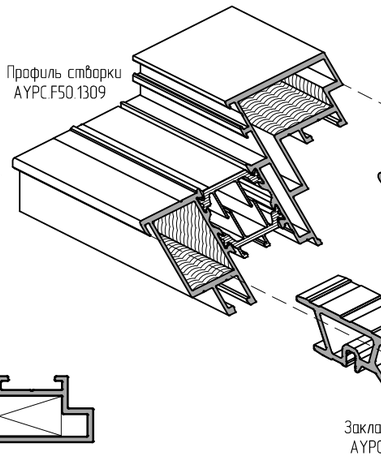

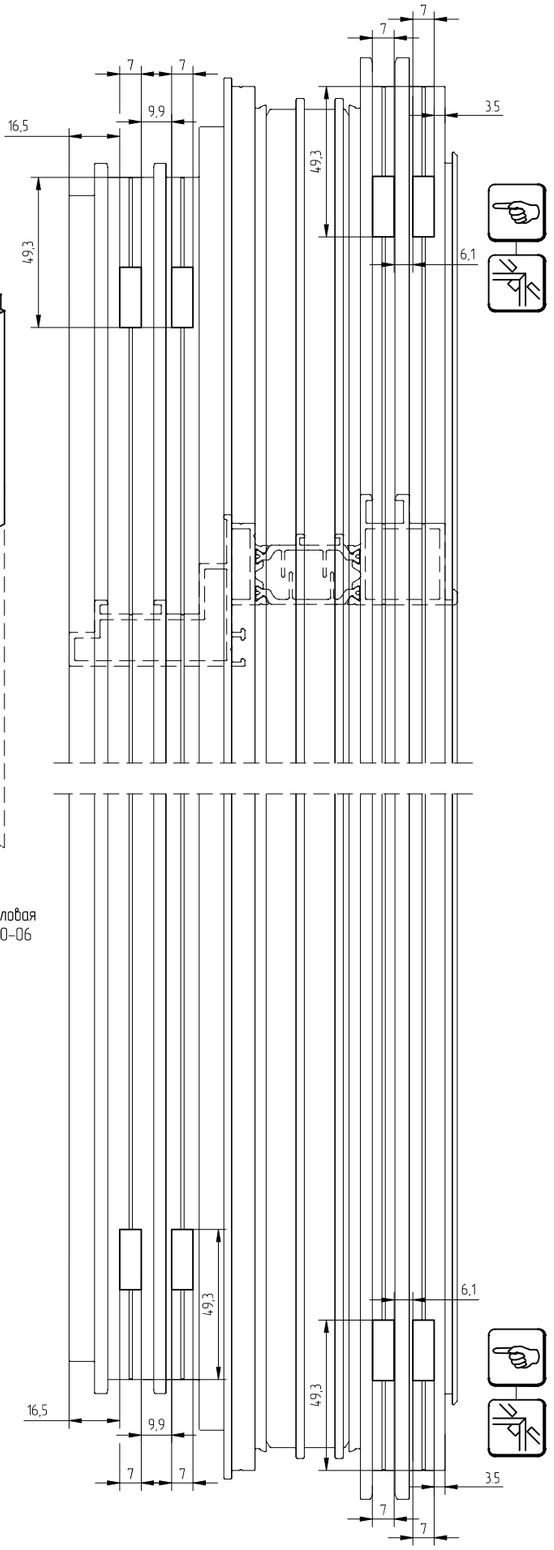

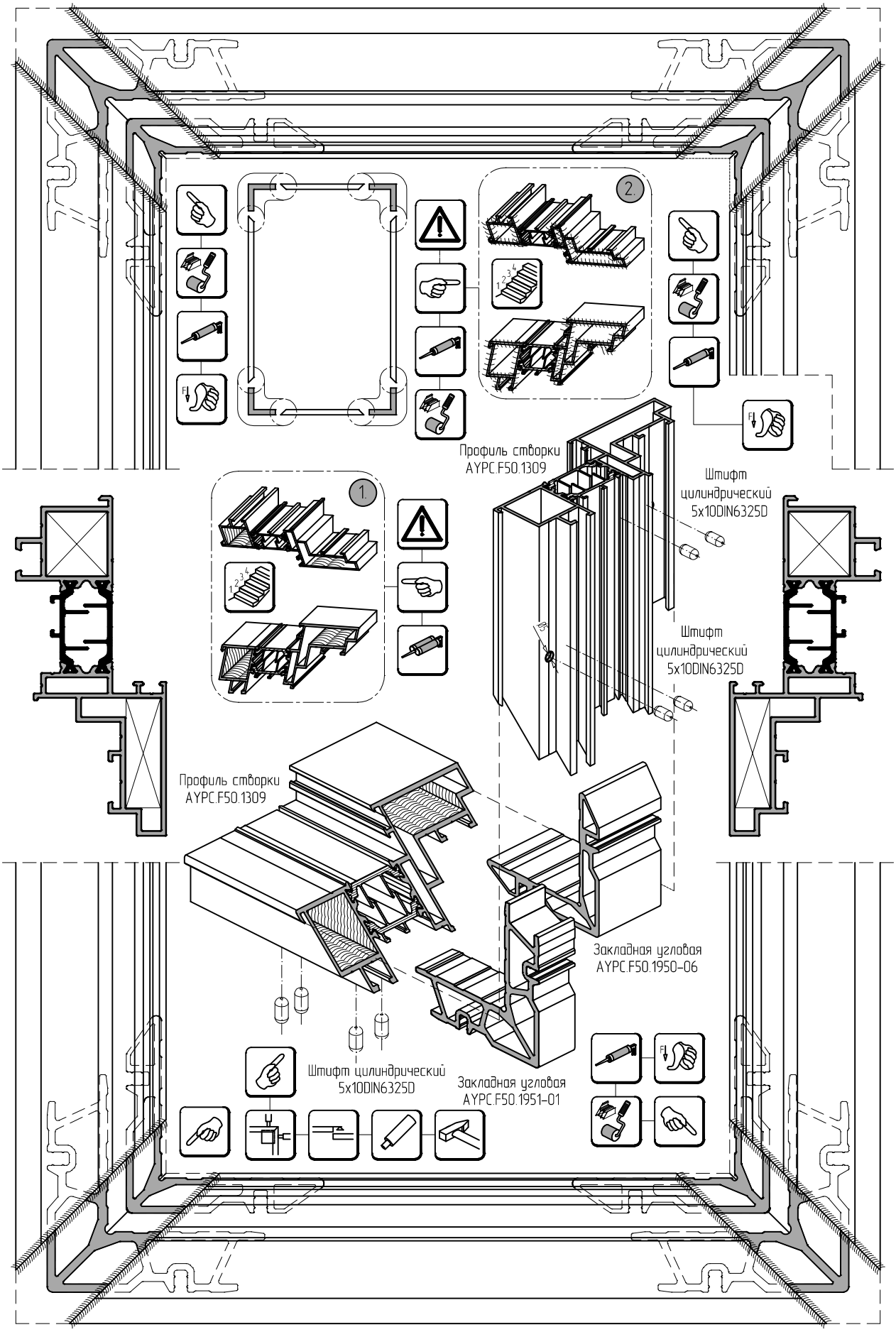
2.
1.
Профиль створки
AYPC.F50.1309
Штифт
цилиндрический
5x10DIN6325D
Штифт
цилиндрический
5x10DIN6325D
Профиль створки
AYPC.F50.1309
Закладная угловая
AYPC.F50.1950-06
Штифт цилиндрический
5x10DIN6325D
Закладная угловая
AYPC.F50.1951-01

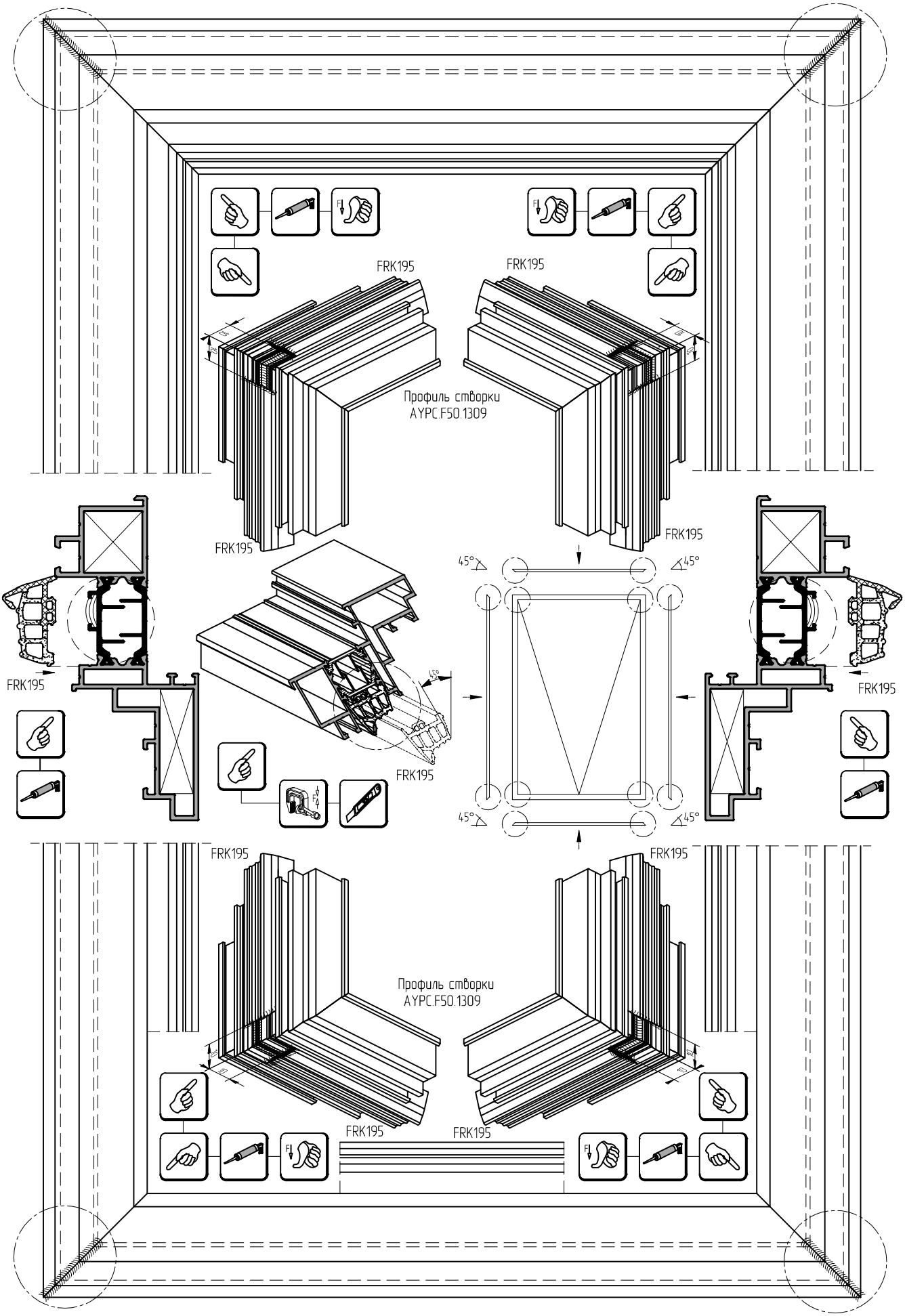
FRK195
FRK195
Профиль створки
AYPC.F50.1309
FRK195
FRK195
45°
45°
FRK195
FRK195
45°
45°
FRK195
FRK195
Профиль створки
AYPC.F50.1309
FRK195
FRK195

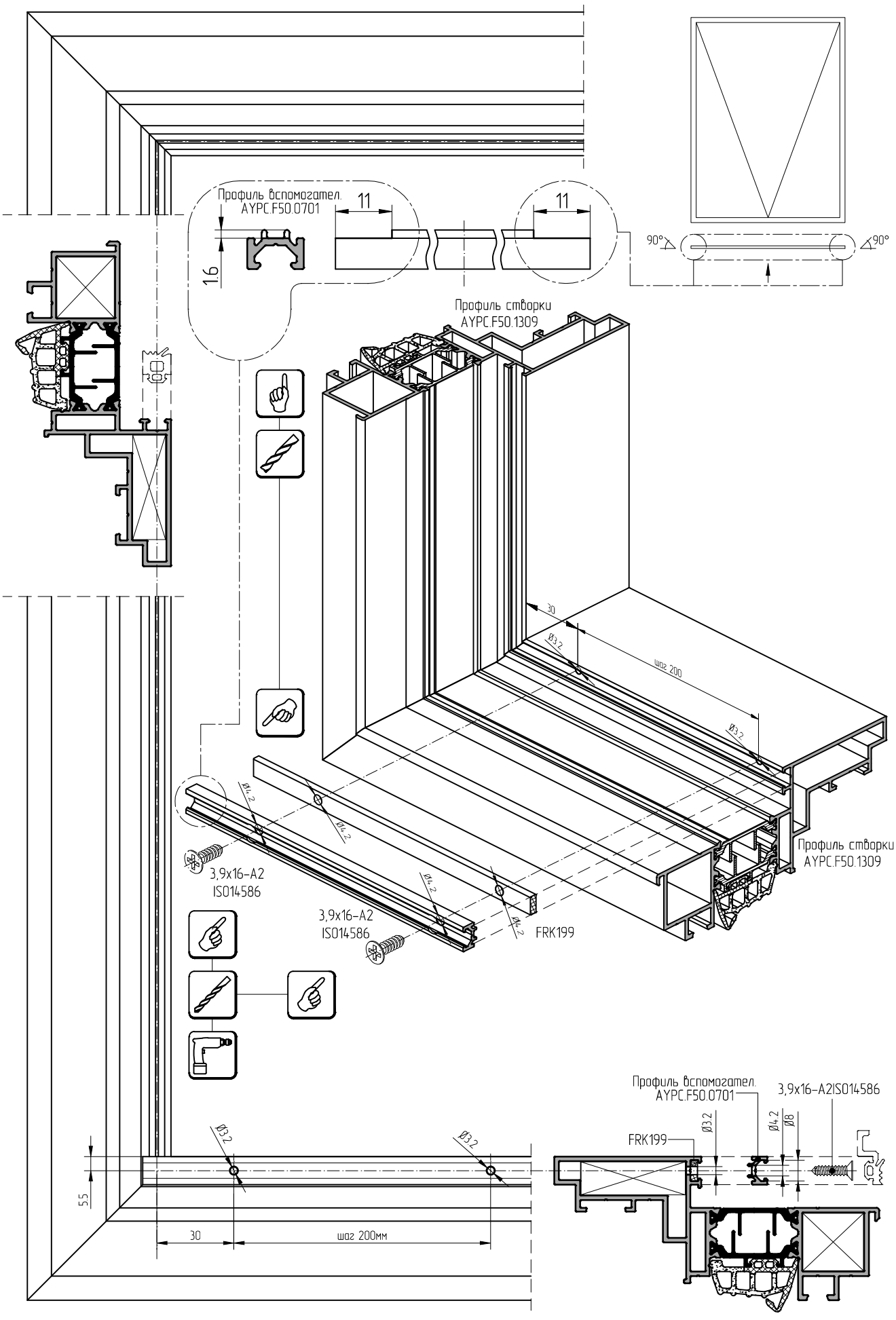
Профиль вспомогател.
AYPC.F50.0701
11
11
1.6
90°
90°
Профиль створки
AYPC.F50.1309
30
Ø3.2
шаг 200
Ø3.2
Ø4.2
Ø4.2
3,9x16-A2
ISO14586
3,9x16-A2
ISO14586
Ø4.2
Ø4.2
FRK199
Профиль створки
AYPC.F50.1309
Ø3.2
Ø3.2
55
30
шаг 200мм
Профиль вспомогател.
AYPC.F50.0701
3,9x16-A2ISO14586
FRK199
Ø3.2
Ø4.2
Ø8

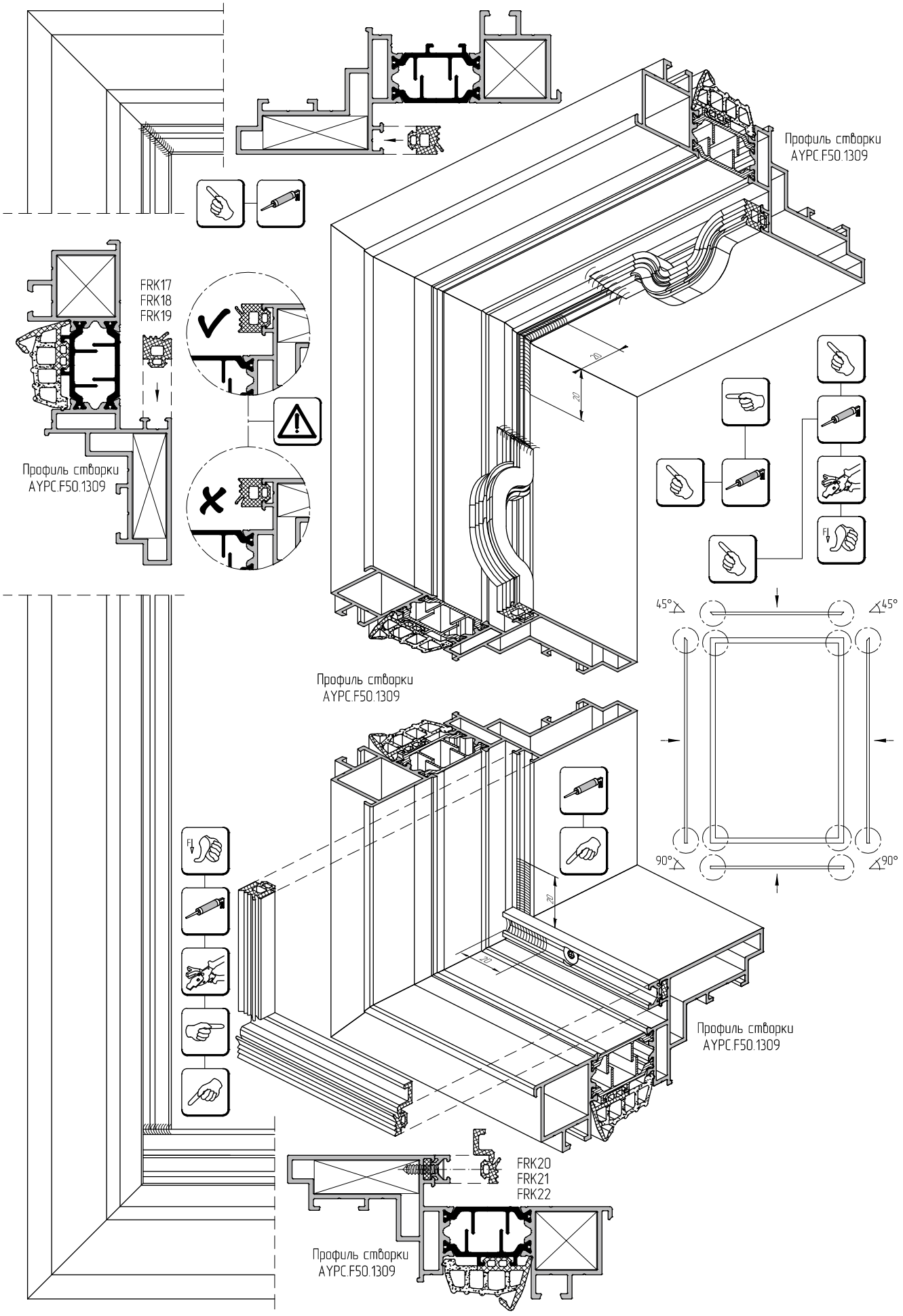
Профиль створки
AYPC.F50.1309
FRK17
FRK18
FRK19
Профиль створки
AYPC.F50.1309
45°
45°
90°
90°
Профиль створки
AYPC.F50.1309
Профиль створки
AYPC.F50.1309
FRK20
FRK21
FRK22
Профиль створки
AYPC.F50.1309

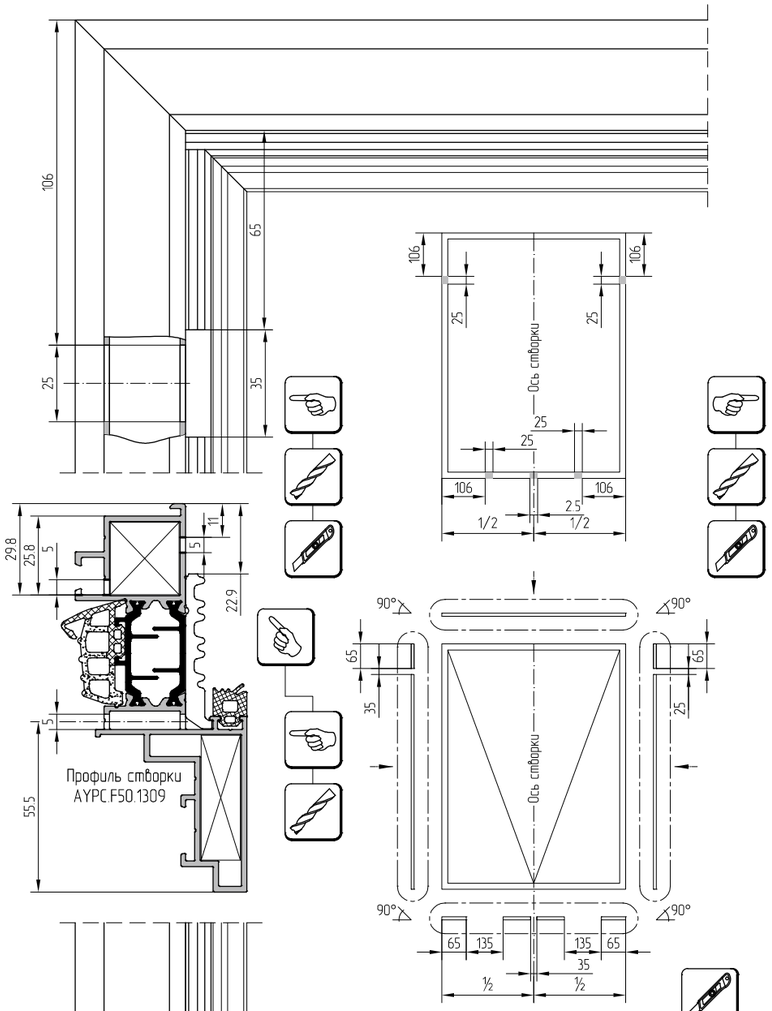
106
65
25
35
106
25
Ось створки
25
25
106
106
2.5
1/2
1/2
29.8
25.8
5
11
5
22.9
55.5
Профиль створки
AYPC.F50.1309
90°
90°
65
65
35
25
Ось створки
90°
90°
65
135
135
65
35
½
½

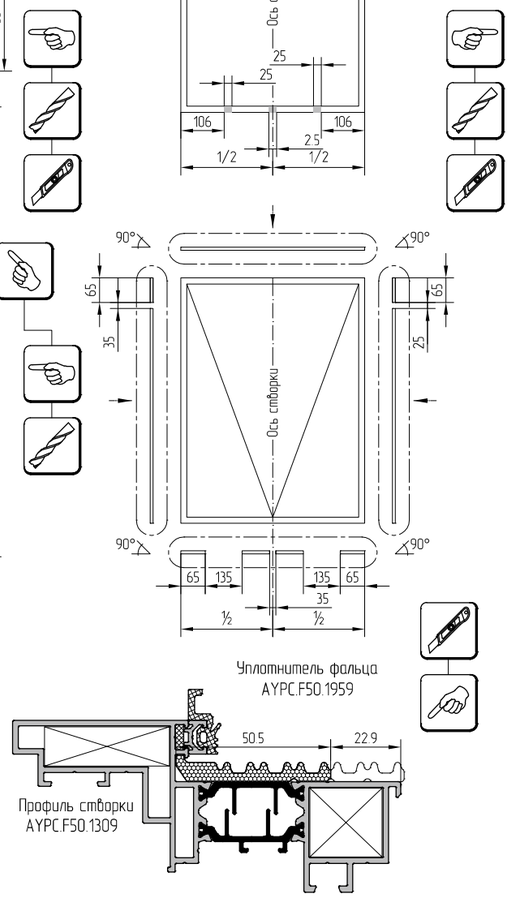
Уплотнитель фальца
AYPC.F50.1959
50.5
22.9
Профиль створки
AYPC.F50.1309

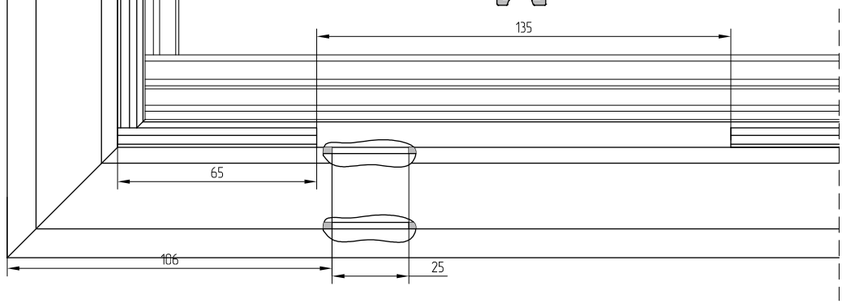
135
65
106
25

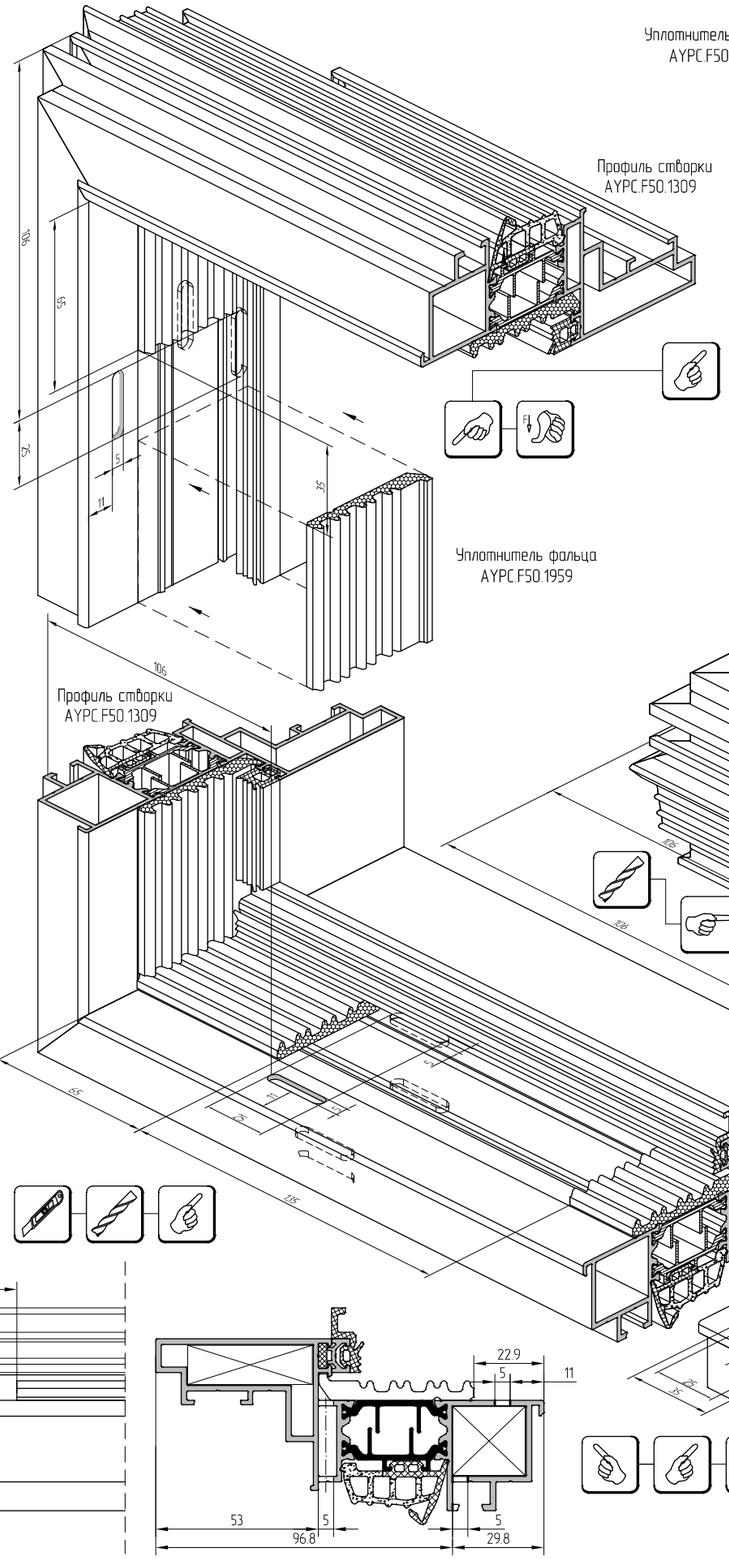
90°
65
106
11
35
Профиль створки
AYPC.F50.1309
Уплотнитель фальца
AYPC.F50.1959
106
Профиль створки
AYPC.F50.1309
65
25
25
25
25
25
25

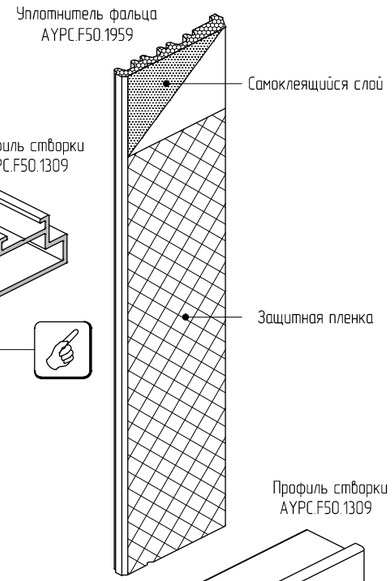
Уплотнитель фальца
AYPC.F50.1959
Самоклеящийся слой
Защитная пленка

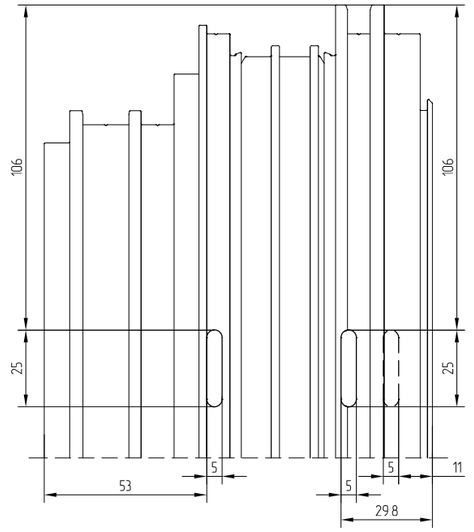
106
106
25
25
53
5
5
5
5
11
29.8

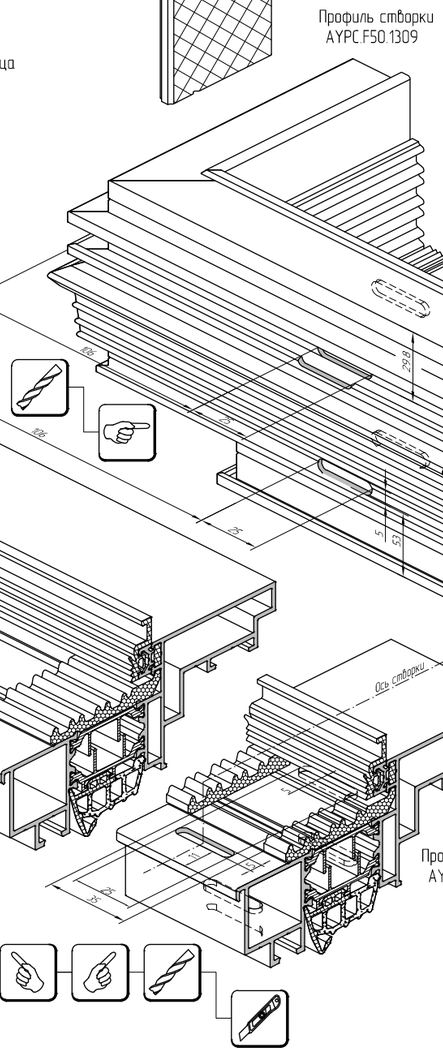
Профиль створки
AYPC.F50.1309
106
29.8
25
53
5
25
25
25
25

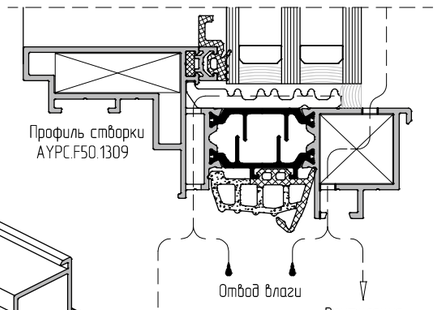
Профиль створки
AYPC.F50.1309
Отвод влаги
Вентиляция

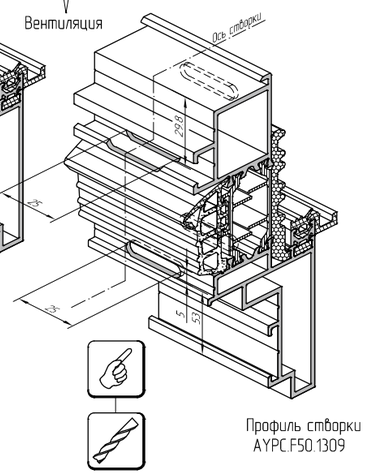
Вентиляция
Ось створки
29.8
25
53
5
Профиль створки
AYPC.F50.1309

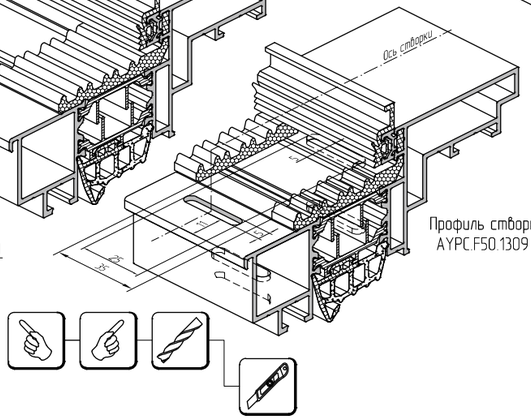
Ось створки
Профиль створки
AYPC.F50.1309
25
55°
5
53

22.9
5
11
53
5
96.8
5
29.8

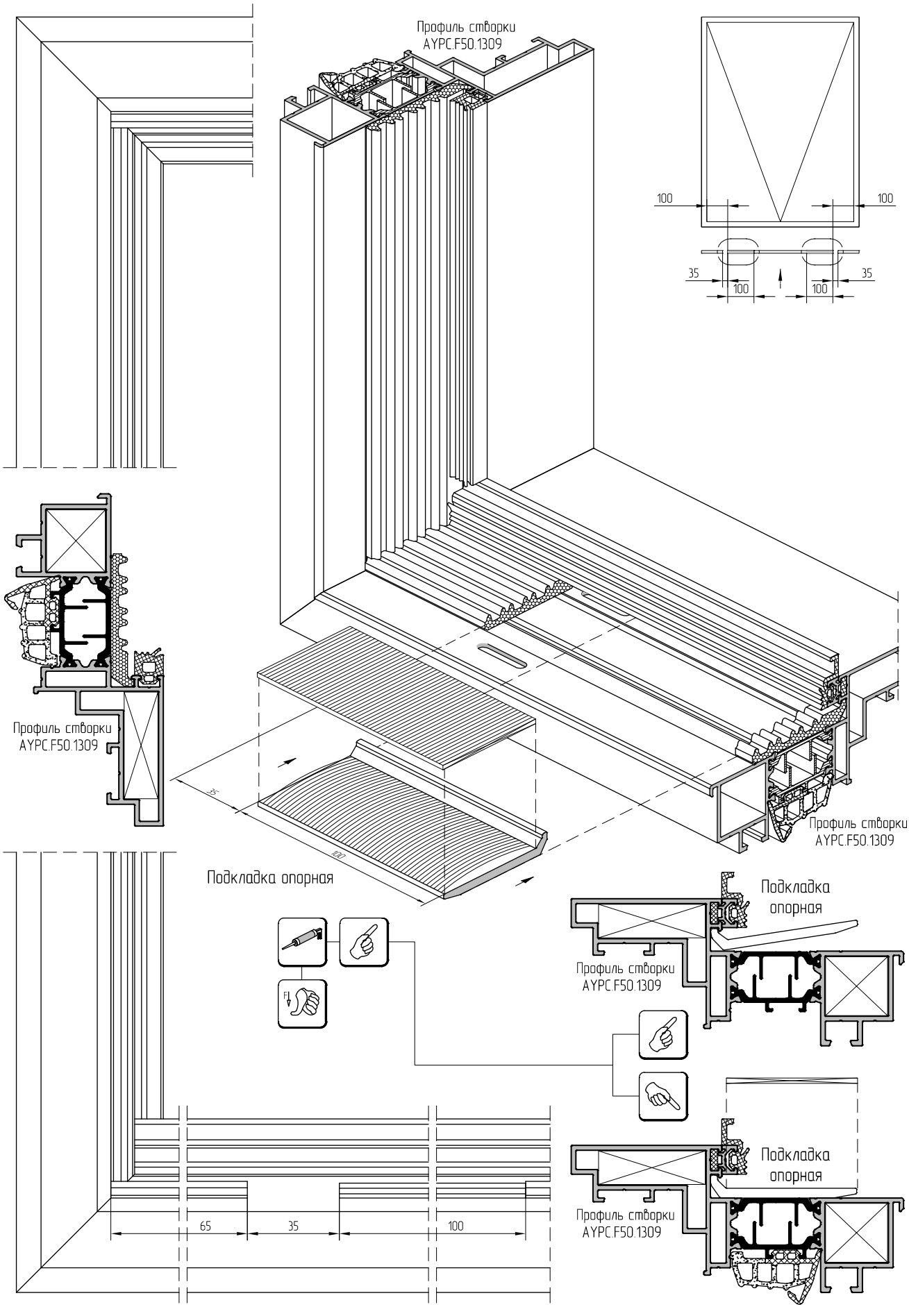
Профиль створки
AYPC.F50.1309
100
100
35
100
100
35
Профиль створки
AYPC.F50.1309
Профиль створки
AYPC.F50.1309
Подкладка опорная
Подкладка
опорная
Профиль створки
AYPC.F50.1309
Подкладка
опорная
Профиль створки
AYPC.F50.1309
65
35
100

Силконовый герметик для выполнения вторичней герметизации стеклопакета.
Производитель:
- Dow Silicones – DOWSIL3362, DOWSIL3362 HD
- Sica – SicaSil IG-25, Sicasil IG-25HM
- General Electric – IGS3763, IGS3703E
- KOMMERLING – GD 920

SG-Атмосферостойкий герметик (шовный герметик) для выполнения швов между элементами конструкции окна
Производители:
- Dow Silicones – DOWSIL791
- Sica – SicaSil WS-305, Sicasil WS-605 S
- General Electric – SCS2000E silpruf, SCS9100 Silpruf
- KOMMERLING – GD 826 N

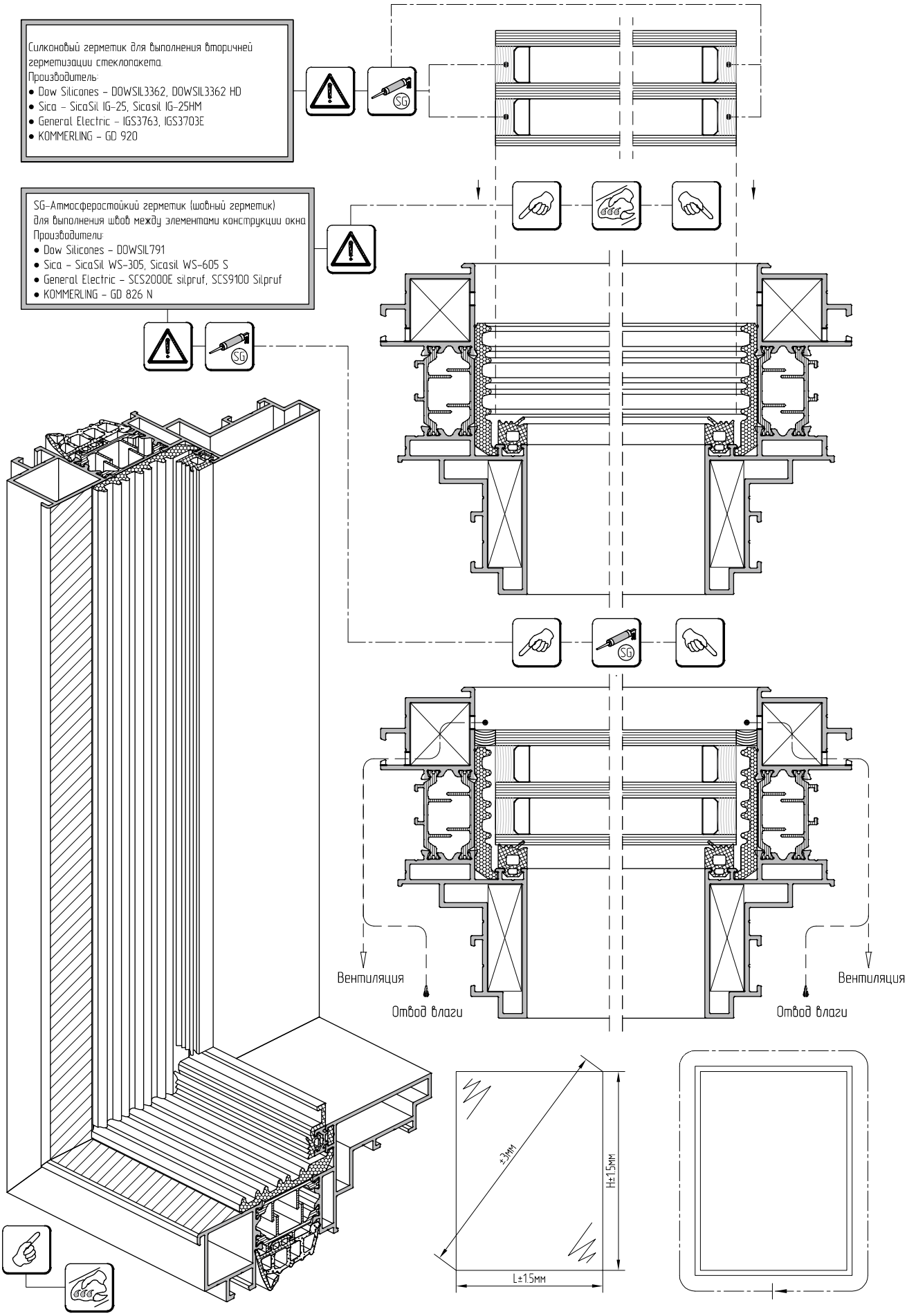

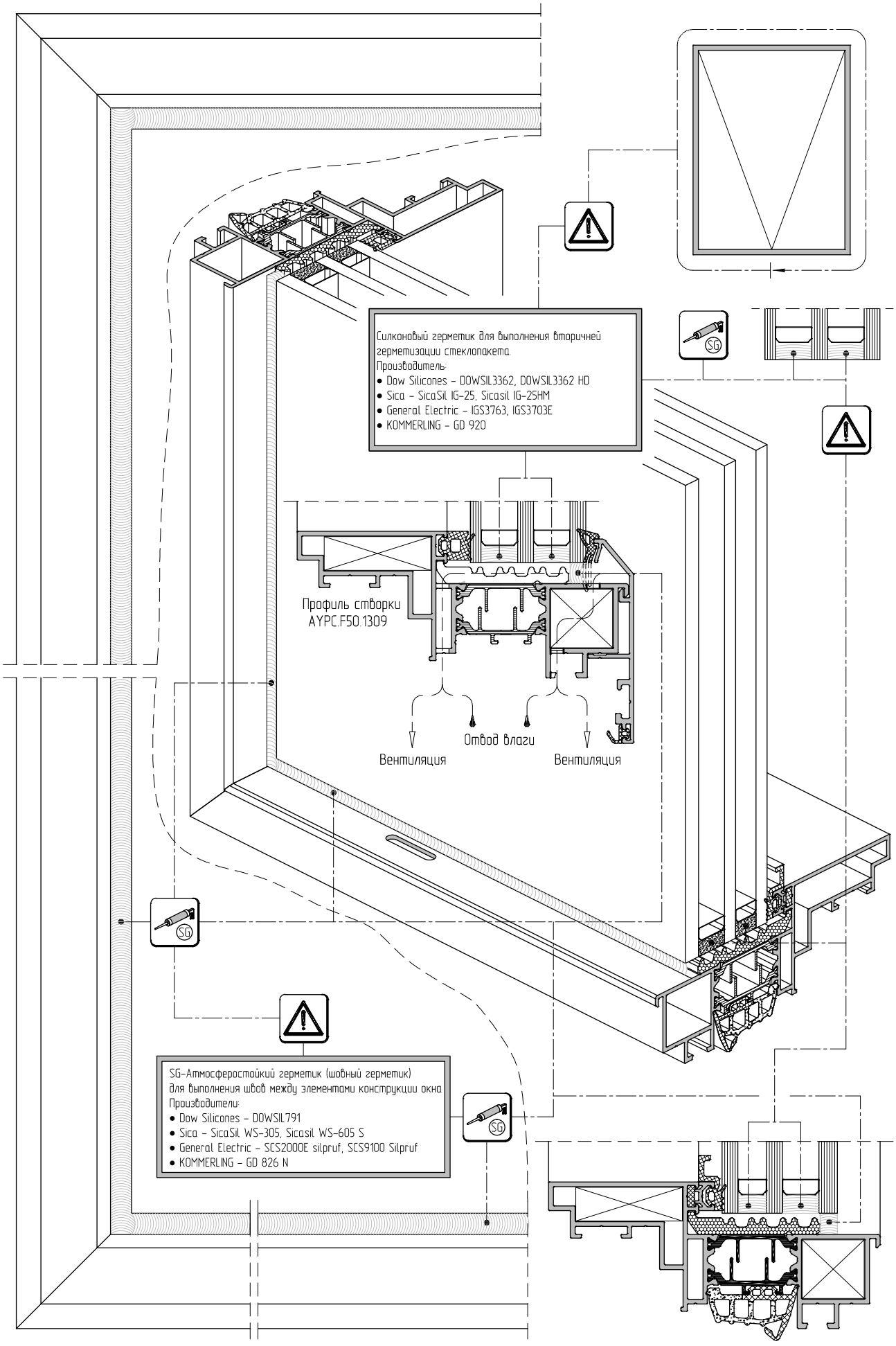
Силиконовый герметик для выполнения вторичней герметизации стеклопакета.
Производитель:
• Dow Silicones – DOWSIL3362, DOWSIL3362 HD
• Sica – SicaSil IG-25, Sicasil IG-25HM
• General Electric – IGS3763, IGS3703E
• KOMMERLING – GD 920
Профиль створки
AYPC.F50.1309
Вентиляция
Отвод влаги
Вентиляция
SG-Атмосферостойкий герметик (шовный герметик)
для выполнения швов между элементами конструкции окна
Производители:
• Dow Silicones – DOWSIL791
• Sica – SicaSil WS-305, Sicasil WS-605 S
• General Electric – SCS2000E silpruf, SCS9100 Silpruf
• KOMMERLING – GD 826 N

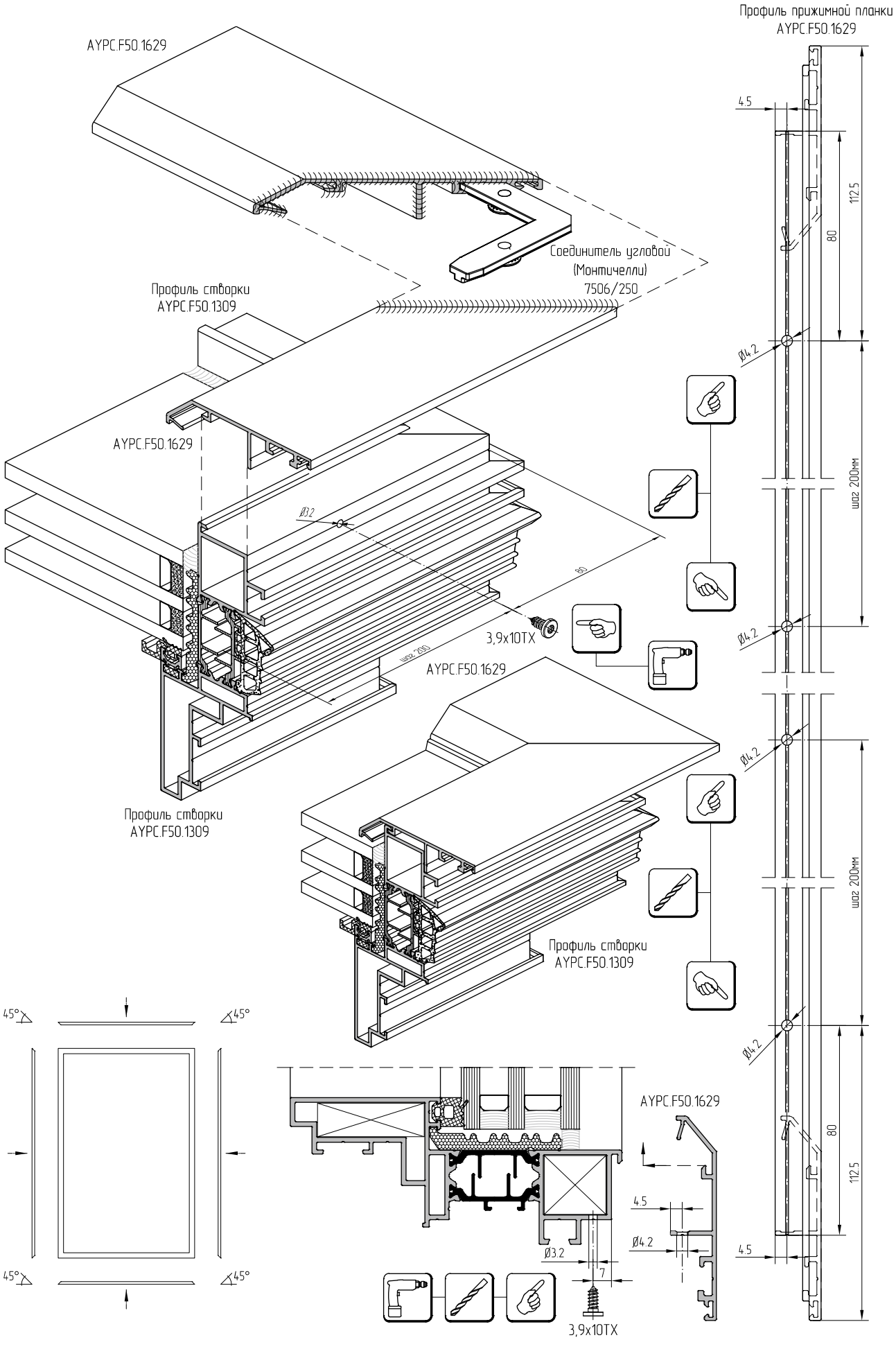
Профиль прижимной планки
AYPC.F50.1629
AYPC.F50.1629
Соединитель угловой
(Монтичелли)
7506/250
Профиль створки
AYPC.F50.1309
AYPC.F50.1629
Ø3.2
80
3,9x10TX
шаг 200
AYPC.F50.1629
Профиль створки
AYPC.F50.1309
Профиль створки
AYPC.F50.1309
45°
45°
45°
45°
AYPC.F50.1629
4.5
Ø4.2
Ø3.2
7
3,9x10TX
4.5
Ø4.2
80
112.5
шаг 200мм
4.5

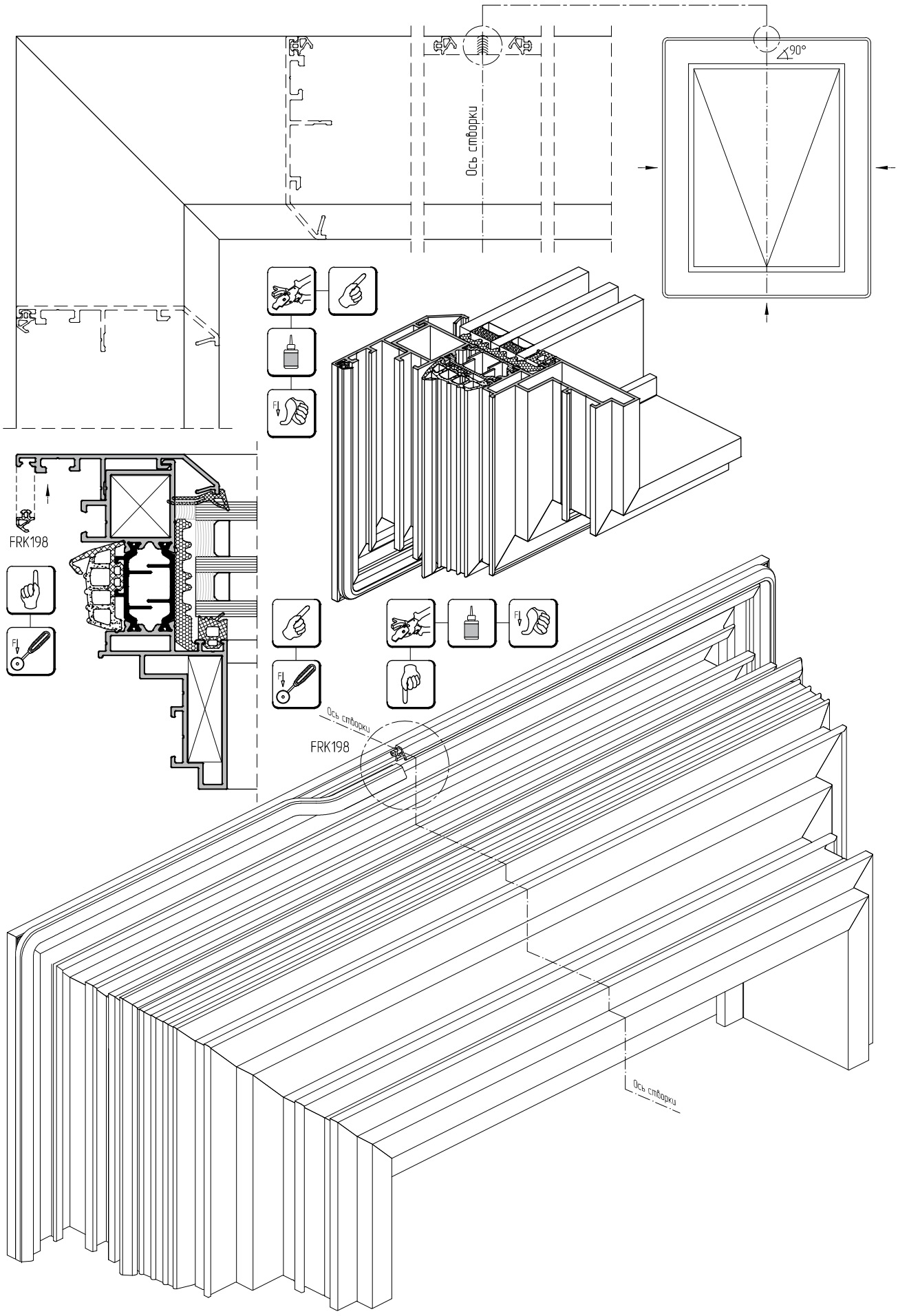
Ось створки
90°
FRK198
Ось створки
FRK198
Ось створки

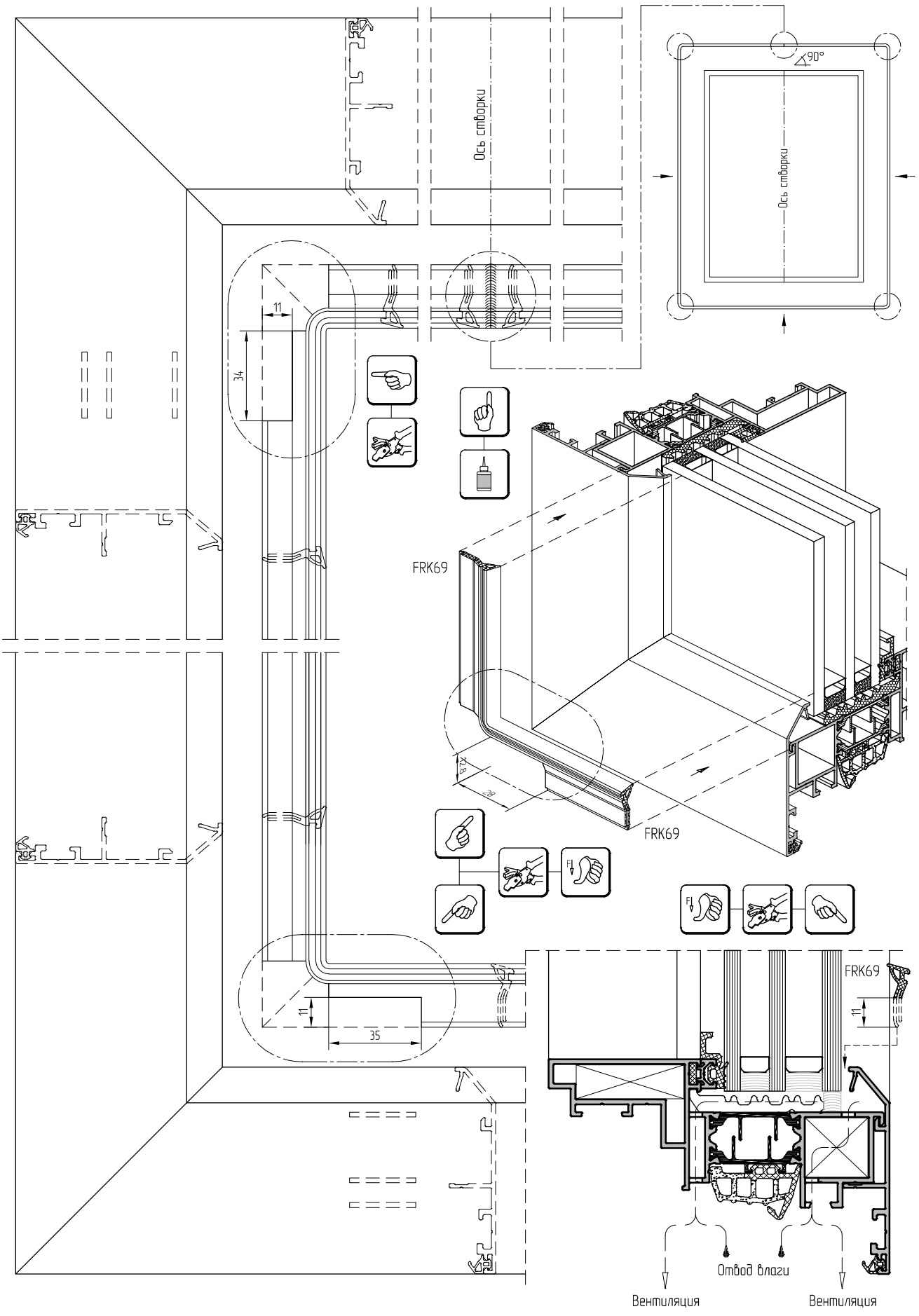
Ось створки
90°
Ось створки
11
34
FRK69
FRK69
11
35
FRK69
11
Отвод влаги
Вентиляция
Вентиляция

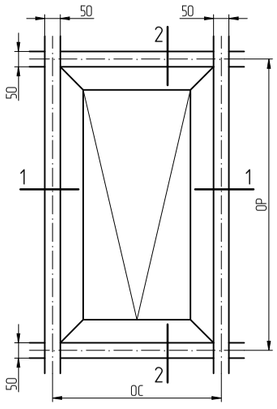

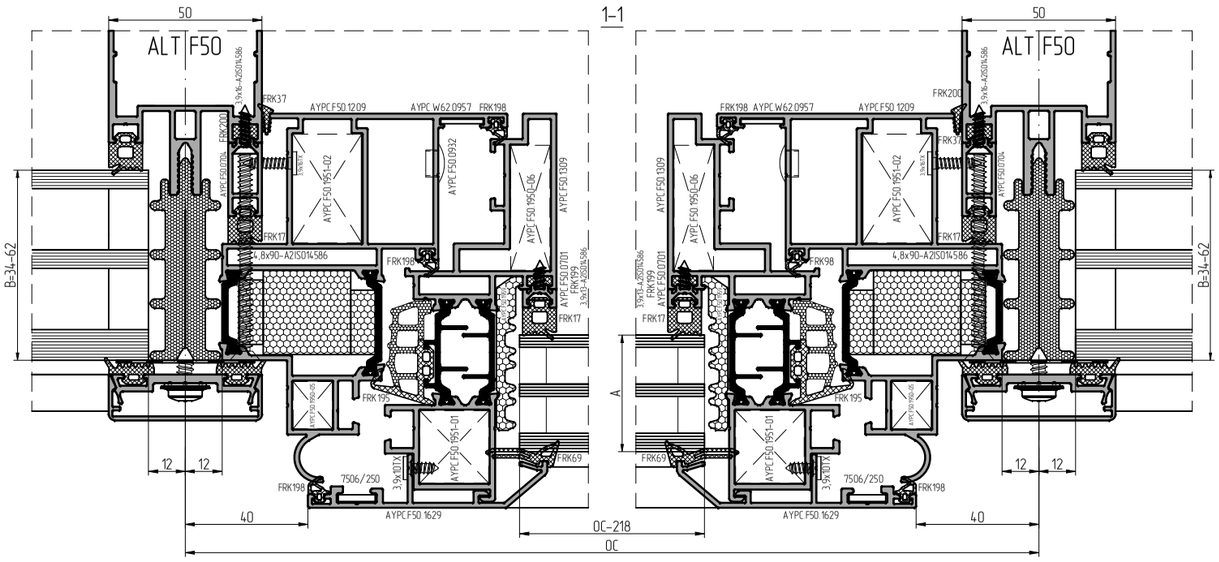

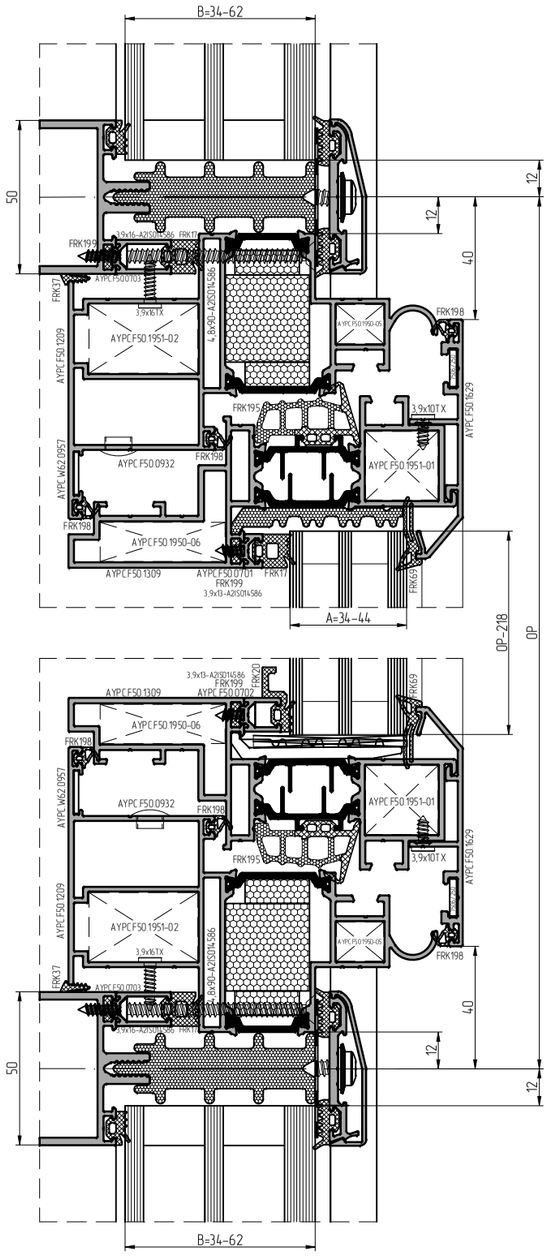

				Артикул	Сечение	Угол зарезки	Размер, мм	Кол-во, шт.
Профили	створки			AYPC.F50.1309			OC–130	2
							OP–130	2
				AYPC.F50.1629			OC–80	2
							OP–80	2
				AYPC.F50.0701 (A=34–38 мм)			OC–220	1
							OP–241	1 | 1
				AYPC.F50.0702 (A=34–38 мм)			OC–220	1
				AYPC.F50.0701 (A=40–44 мм)			OC–220	1
	рамы			AYPC.F50.1209			OC–24	2
							OP–24	2
	в фасад	для выбора см. табл. остекления		AYPC.F50.0701 AYPC.F50.0702 / AYPC.F50.0703 AYPC.F50.0704 *	/ /...		OC–20	2*
							OP–50	2*
Уплотнители	створки	толщина заполнения, мм	A=34; 40	FRK19			(OC–220)+1%	1
							(OP–240)+1%	2
			A=36; 42	FRK18			(OC–220)+1%	1
							(OP–240)+1%	2
			A=38; 44	FRK17			(OC–220)+1%	1
							(OP–240)+1%	2
			A=34; 40	FRK22			(OC–220)+1%	1
			A=36; 42	FRK21			(OC–220)+1%	1
			A=38; 44	FRK20			(OC–220)+1%	1
				FRK195			(OC–121)+1%	2
							(OP–121)+1%	2
				FRK69			2(OC+OP–400)+1%	1
				AYPC.F50.1959			2(OC+OP–404)+1%	1
	рамы			FRK198			(OC–80)+1%	2
							(OP–80)+1%	2
				FRK199 (A=34–38 мм)			(OP–241)+1%	2
				FRK199 (A=34–38 мм)			(OC–220)+1%	2
				FRK199 (A=40–44 мм)			(OC–220)+1%	1
				FRK198			(OC–150)+1%	2
							(OP–150)+1%	2
							(OC–195)+1%	2
							(OP–195)+1%	2
				FRK37			2(OC+OP–100)+1%	1
	в фасад	смотри таблицу остекления		FRK14**			(OC–20)+1%	2
				FRK17			(OC–20)+1%	2
							(OP–50)+1%	2
				FRK199* (на ригель)			(OC–20)+1%	2
				FRK200* (на стойку)			(OP–50)+1%	2
Комплектация	створки	Артикул профиля	W50.0703 C48.0702	AYPC.F50.1950–06			15.5	4
			W50.0703	AYPC.F50.1951–01			23.7	4
				AYPC.F50.0952–01		–	100	2
				Подкладка рихтовочная		–	100x50x2	4
				AYPC.W62.0957		–	36x36	4
	рамы	Артикул профиля	W50.0703 C48.0702	AYPC.F50.1950–05			40.8	4
			W50.0703	AYPC.F50.1951–02			35.6	4
				7506/250		Соединитель угловой		4
				Винт самонарезающий 3,9x10TX		–	3.9x10	4+(OC+OP–300)/100
				Винт самонарезающий 3,9x16TX		–	3.9x16	4+(OC+OP–140)/200
				Штифт 5x10DIN6325D		–	5x10	56
				AYPC.F50.0932		–	3.9x16	4+(OC+OP–140)/200
				Винт самонарезающий 3,9x13–A2ISO14586 (A=34–38 мм)		–	3.9x13	2+(OC–220)/300
				Винт самонарезающий 3,9x13–A2ISO14586 (A=40–44 мм)		–	3.9x13	4+(OC+OP–460)/150
				Винт самонарезающий 3,9x16–A2ISO14586		–	3.9x16	4+(OC+OP–70)/225
				Винт самонарезающий 4,8x70 (B=40–44 мм) / 4,8x80 (B=46–56 мм) / 4,8x90 (B=58–62 мм) A2ISO14586		–	4.8x70/80/90	4+(OC+OP–48) /225

* при B=34–38 мм не устанавливаются, при B=40–44 мм устанавливаются только на стойку, при B=46–62 мм см. таблицу остекления

** устанавливается только при B=34–38 мм на ригель (см. таблицу остекления)

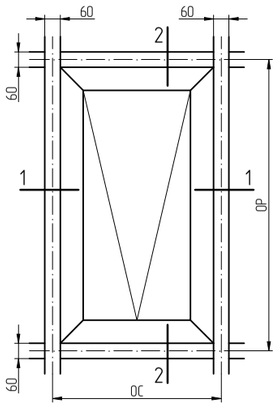

1–1

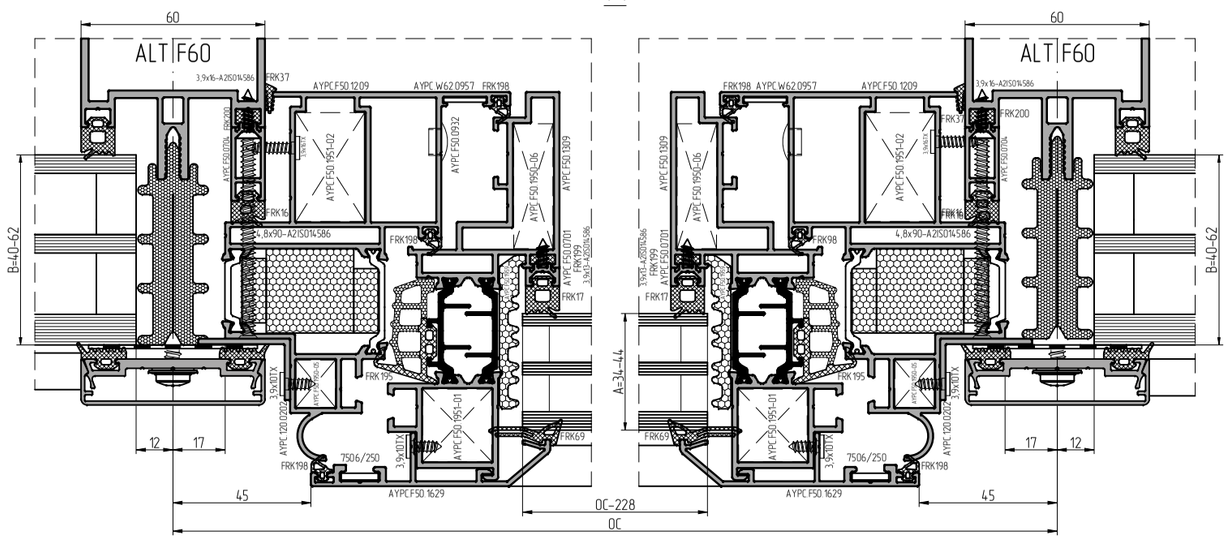

2–2

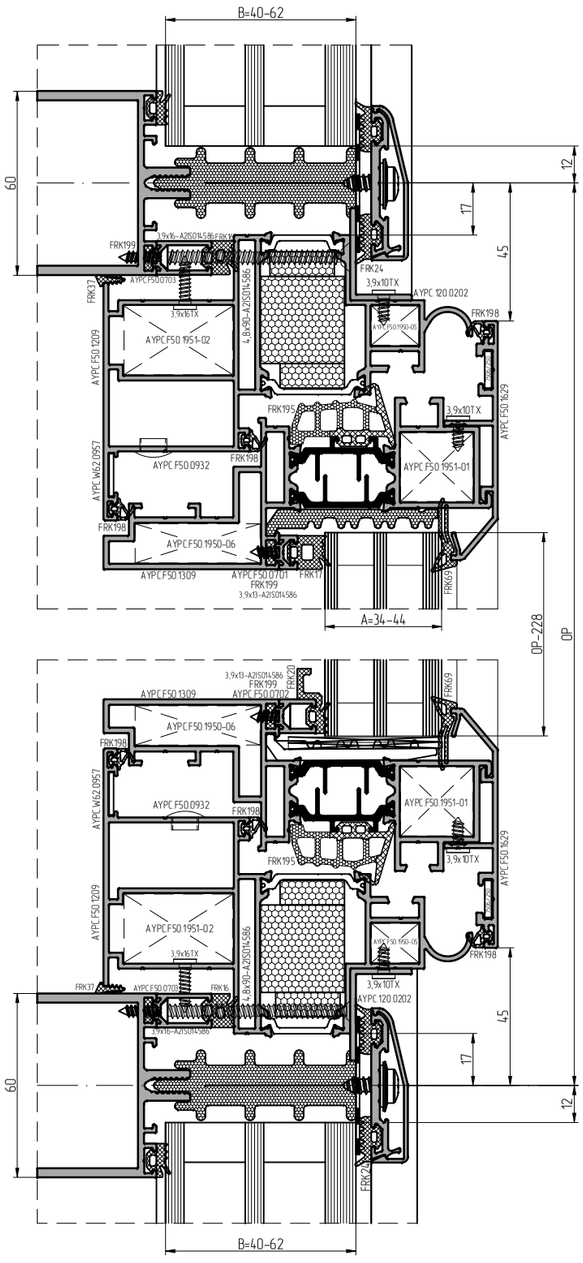

			Артикул	Сечение	Угол зарезки	Размер, мм	Кол-во, шт.
Профили	створки		AYPC.F50.1309			0C–140	2
						0P–140	2
			AYPC.F50.1629			0C–90	2
						0P–90	2
			AYPC.F50.0701 (A=34–38 мм)			0C–230	1
						0P–251	1 | 1
			AYPC.F50.0702 (A=34–38 мм)			0C–230	1
			AYPC.F50.0701 (A=40–44 мм)			0C–230	1
	рамы		AYPC.120.0202			0C–16	2
						0P–16	2
			AYPC.F50.1209			0C–34	2
						0P–34	2
	в фасад	для выбора см. табл. остекления	AYPC.F50.0701 AYPC.F50.0702 / AYPC.F50.0703 AYPC.F50.0704 *	/ /...		0C–30	2*
						0P–60	2
Уплотнители	створки	толщина заполнения, мм	A=34; 40 FRK19			(0C–230)+1%	1
						(0P–250)+1%	2
			A=36; 42 FRK18			(0C–230)+1%	1
						(0P–250)+1%	2
			A=38; 44 FRK17			(0C–230)+1%	1
						(0P–250)+1%	2
			A=34; 40 FRK22			(0C–230)+1%	1
			A=36; 42 FRK21			(0C–230)+1%	1
			A=38; 44 FRK20			(0C–230)+1%	1
			FRK195			(0C–131)+1%	2
						(0P–131)+1%	2
			FRK69			2(0C+0P–420)+1%	1
			AYPC.F50.1959			2(0C+0P–424)+1%	1
	рамы		FRK198			(0C–90)+1%	2
						(0P–90)+1%	2
			FRK199 (A=34–38 мм)			(0P–251)+1%	2
			FRK199 (A=34–38 мм)			(0C–230)+1%	2
			FRK199 (A=40–44 мм)			(0C–230)+1%	1
			FRK198			(0C–160)+1%	2
						(0P–160)+1%	2
						(0C–205)+1%	2
						(0P–205)+1%	2
			FRK37			2(0C+0P–120)+1%	1
	в фасад	смотри таблицу остекления	FRK16			(0C–30)+1%	2
						(0P–60)+1%	2
			FRK199* (на ригель)			(0C–30)+1%	2
			FRK200 (на стойку)			(0P–60)+1%	2
Комплектация	створки	Артикул профиля W50.0703 C48.0702	AYPC.F50.1950-06			15.5	4
			AYPC.F50.1951-01			23.7	4
			AYPC.F50.0952-01		–	100	2
			Подкладка рихтовочная		–	100x50x2	4
			AYPC.W62.0957		–	36x36	4
	рамы	Артикул профиля W50.0703 C48.0702	AYPC.F50.1950-05			40.8	4
			AYPC.F50.1951-02			35.6	4
			7506/250		Соединитель угловой		4
			Винт самонарезающий 3,9x10TX		–	3.9x10	4+(0C+0P–320)/100
			Винт самонарезающий 3,9x16TX		–	3.9x10	4+(0C+0P–64)/100
			Винт самонарезающий 3,9x16TX		–	3.9x16	4+(0C+0P–160)/200
			Штифт 5x10DIN6325D		–	5x10	56
			AYPC.F50.0932		–	3.9x16	4+(0C+0P–140)/200
			Винт самонарезающий 3,9x13–A2ISO14586 (A=34–38 мм)		–	3.9x13	2+(0C–220)/300
			Винт самонарезающий 3,9x13–A2ISO14586 (A=40–44 мм)		–	3.9x13	4+(0C+0P–460)/150
			Винт самонарезающий 3,9x16–A2ISO14586		–	3.9x16	4+(0C+0P–70)/225
			Винт самонарезающий 4,8x70 (B=40–44 мм) / 4,8x80 (B=46–56 мм) / 4,8x90 (B=58–62 мм) A2ISO14586		–	4.8x70/80/90	4+(0C+0P–48) /225

* при B=40–44 мм не устанавливается на ригель, при B=46–62 мм см. таблицу остекления

№	Изображение	Наименование	Артикул	Цвет	Доп. крепеж	Примечание
G	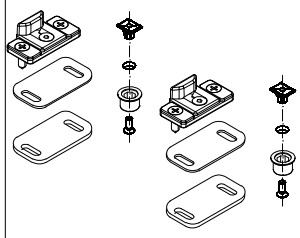	Комплект запорный Stublina	4060.10.50	–	–	Комплект
H	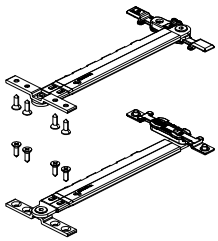	Комплект ограничителей Stublina	4065.00	–	–	Комплект
I	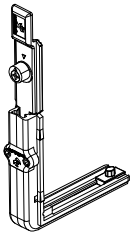	Переключатель угловой Stublina	4010.20	–	–	1 шт.
J	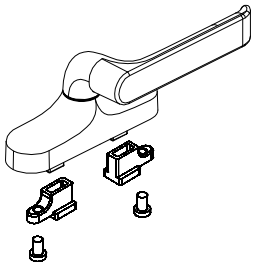	Ручка Stublina	1107.10R	RAL9016 RAL9005 RAL9006	–	Комплект
K	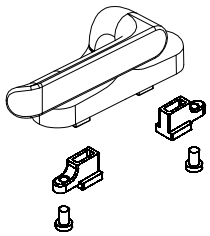	Ручка Stublina	1107.10L	RAL9016 RAL9005 RAL9006	–	Комплект
U	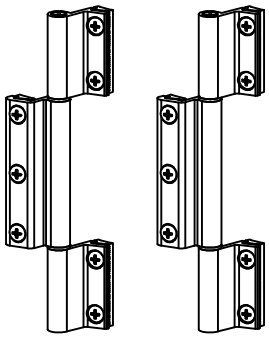	Комплект петель для лючков Fapim	71-412244	–	–	Комплект

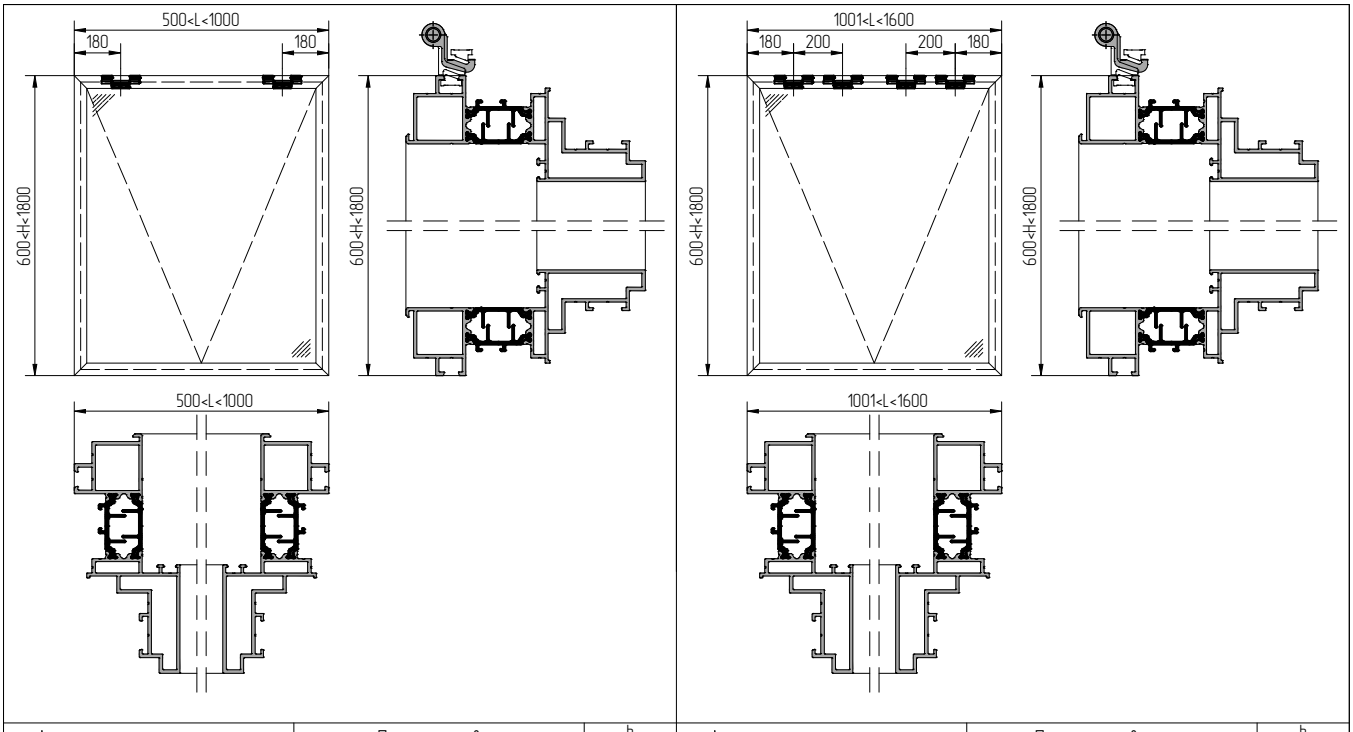

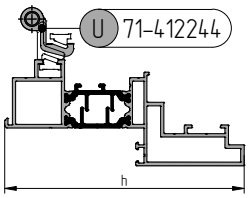

Профиль створки	h
AYPC.F50.1309	126.6

	Комплект петель для лючков	кол-во
	U 71-412244	1 шт.

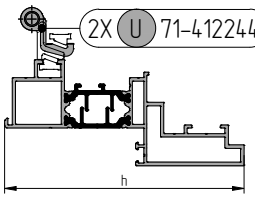

Профиль створки	h
AYPC.F50.1309	126.6

	Комплект петель для лючков	кол-во
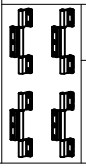	2X U 71-412244	2 шт.

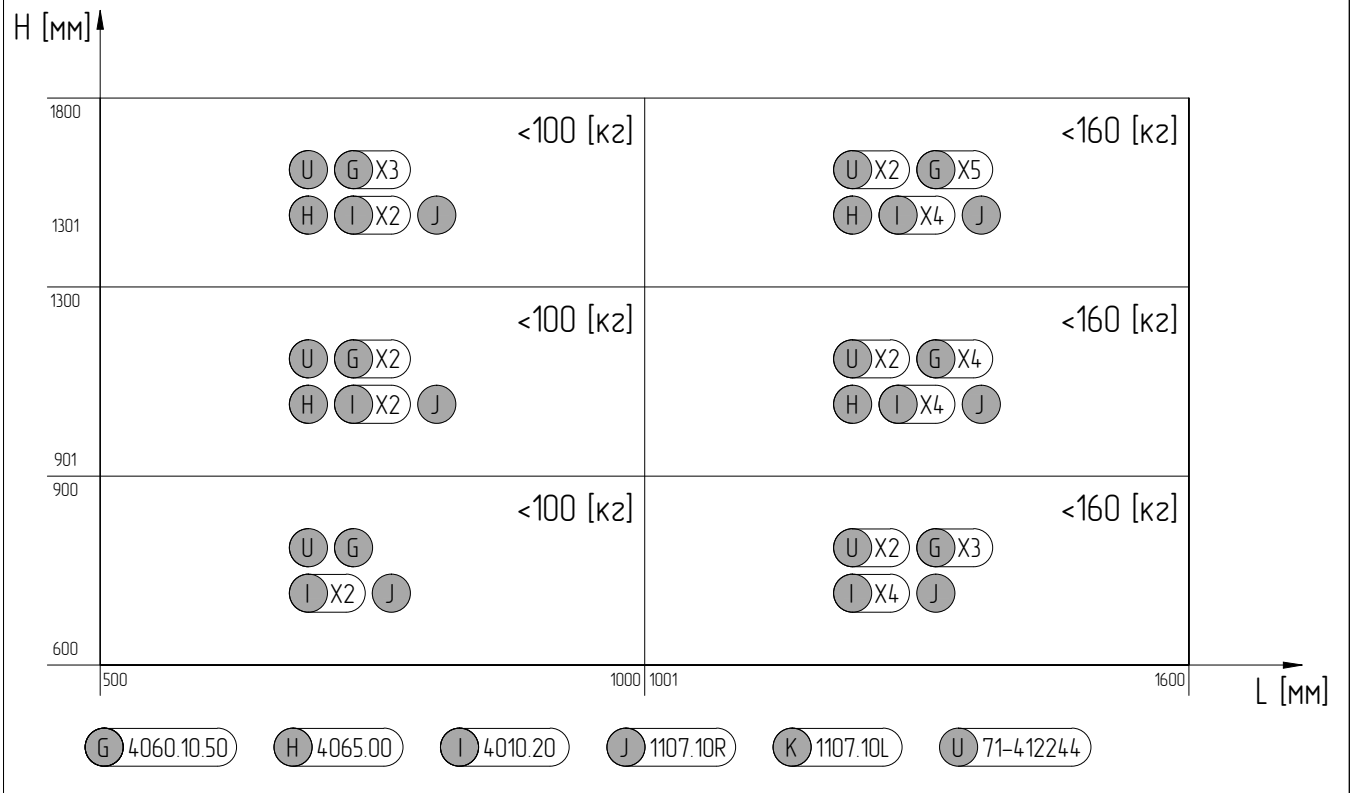

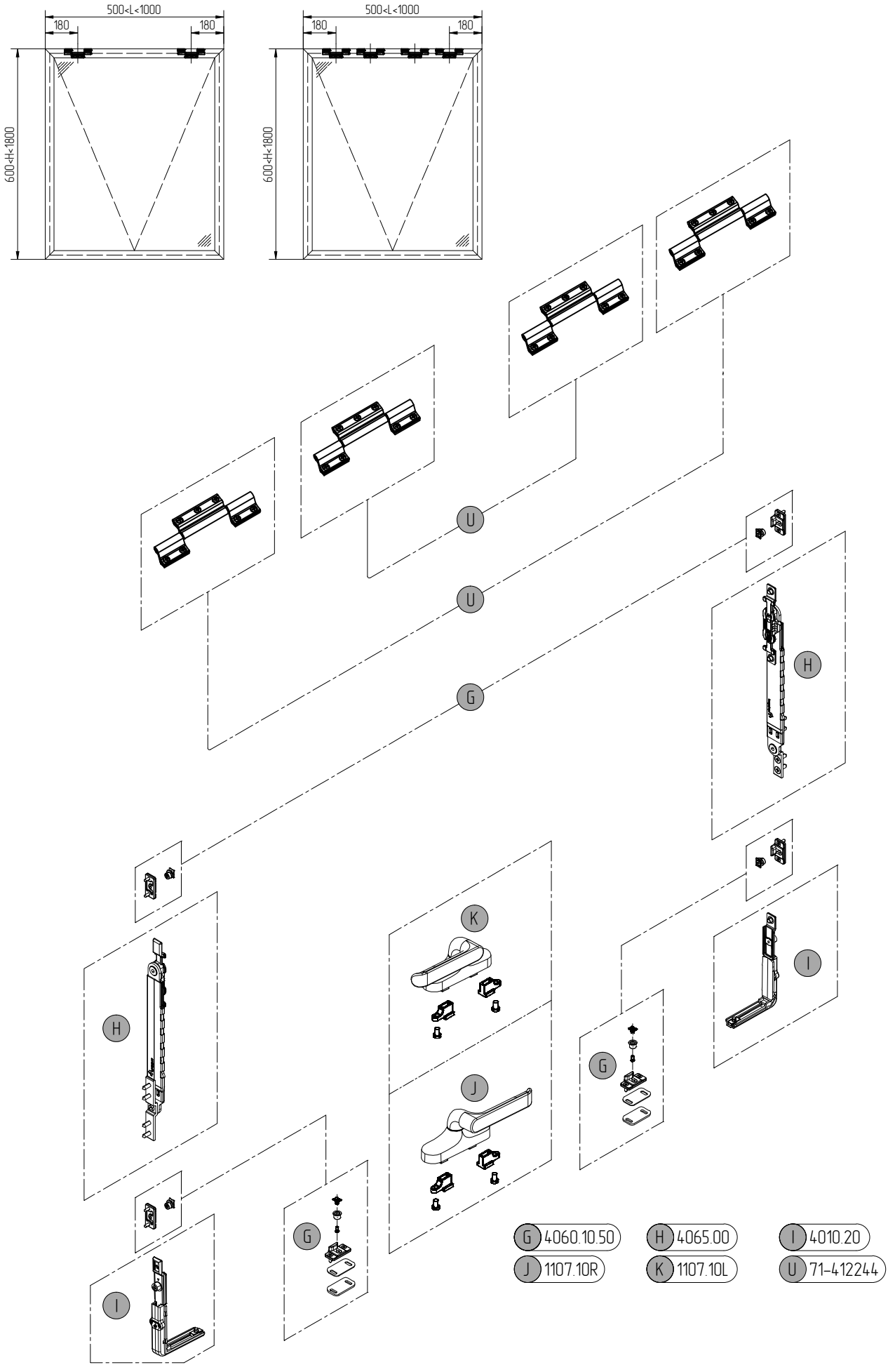
500<L<1000
180
180
600<H<1800
500<L<1000
180
180
600<H<1800
U
U
G
H
H
K
J
G
I
G
I
G 4060.10.50
H 4065.00
I 4010.20
J 1107.10R
K 1107.10L
U 71-412244

stublina
OpenClose Technology

Фурнитура для верхнеподвесного окна

Установка ответной планки
арт. 4060.10.50

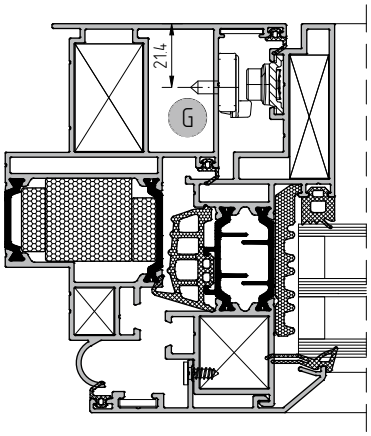

Комплект
петель для лючков
арт. 71-412244

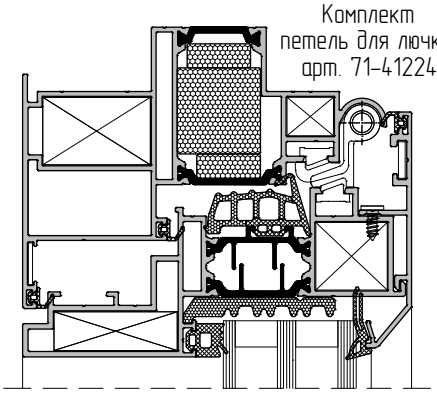

Установка ответной планки
арт. 4060.10.50

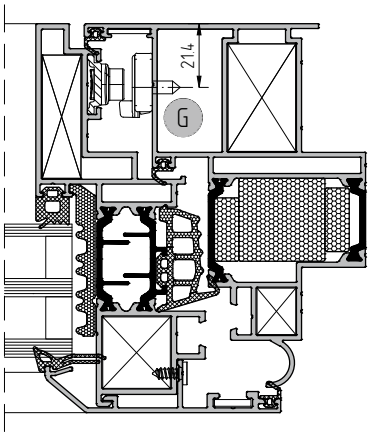

Установка
ограничителя открывания
арт. 4065.00

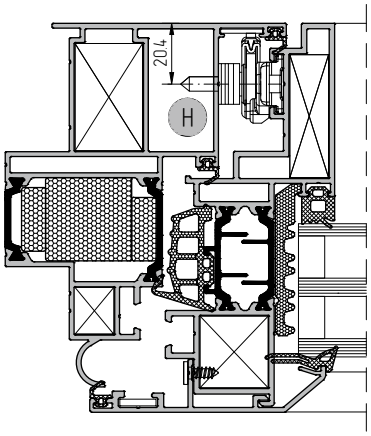

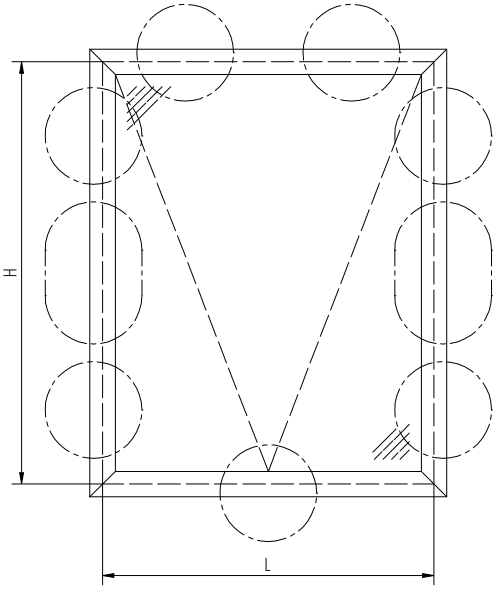

Установка
ограничителя открывания
арт. 4065.00

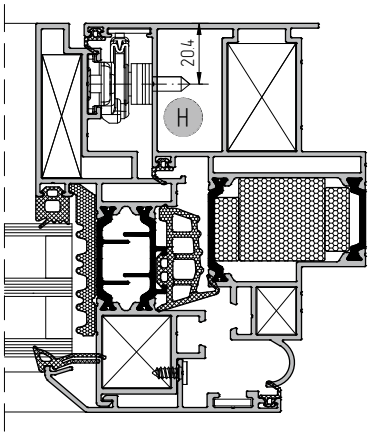

Установка поводковой ручки
арт.1107.10R и арт.1107.10L

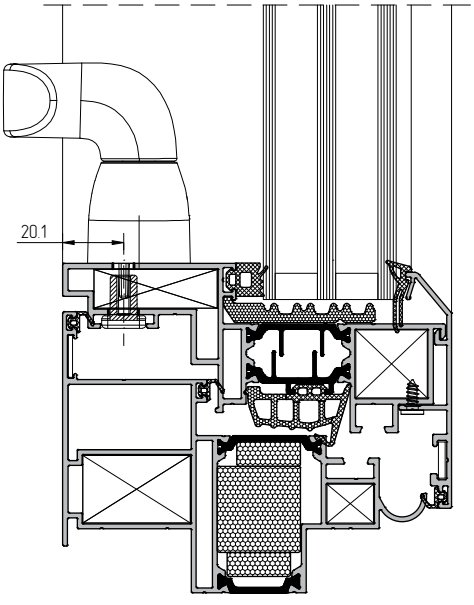

Установка ответной планки
арт. 4060.10.50

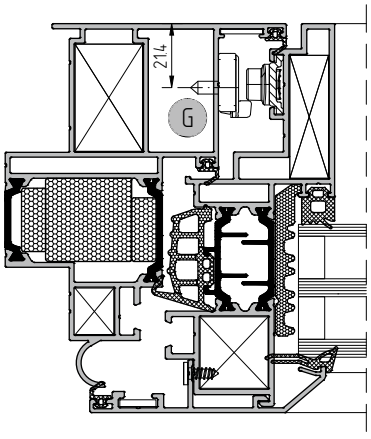

Установка ответной планки
арт. 4060.10.50

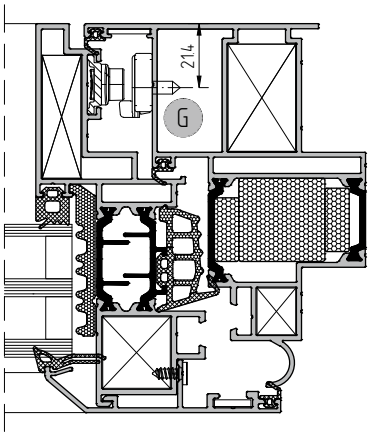

stublina® OpenClose Technology	Ручка
	J Ручка правая – 1107.10R Stublina
	K Ручка левая – 1107.10L Stublina

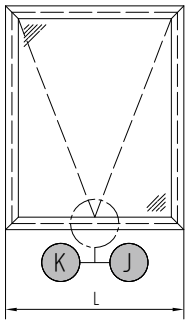

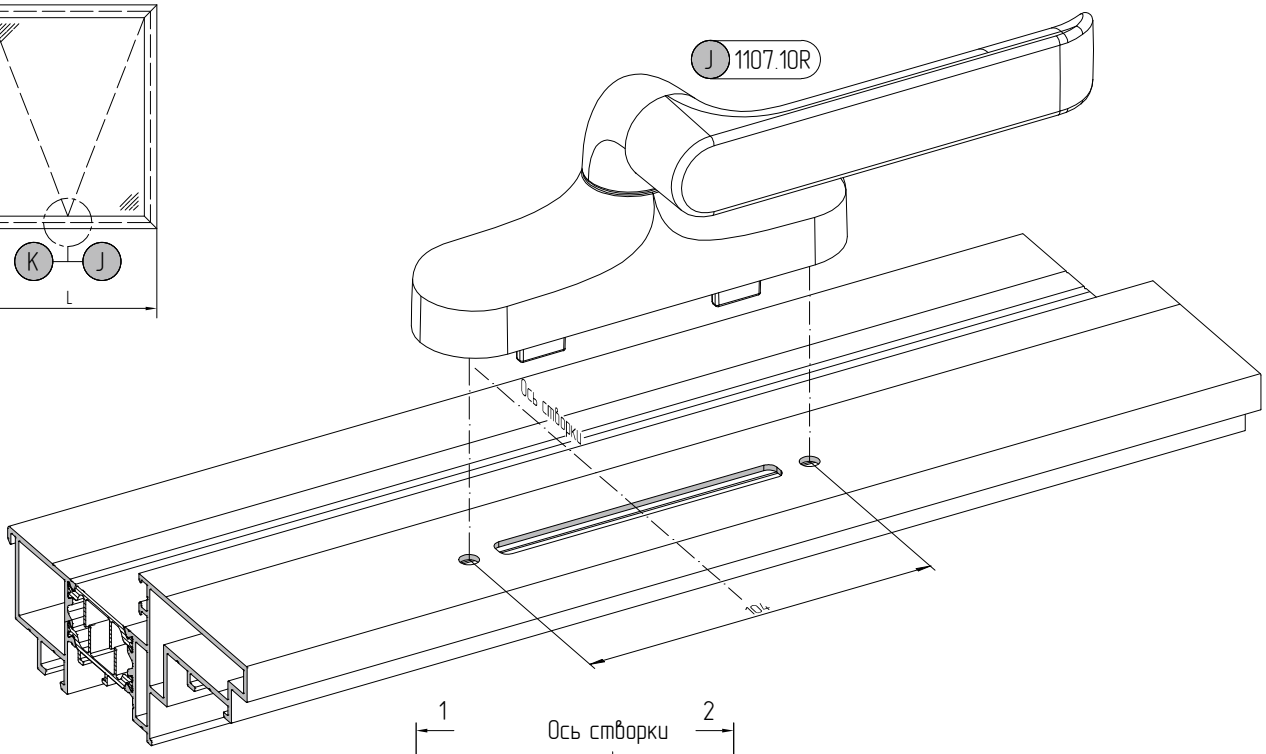

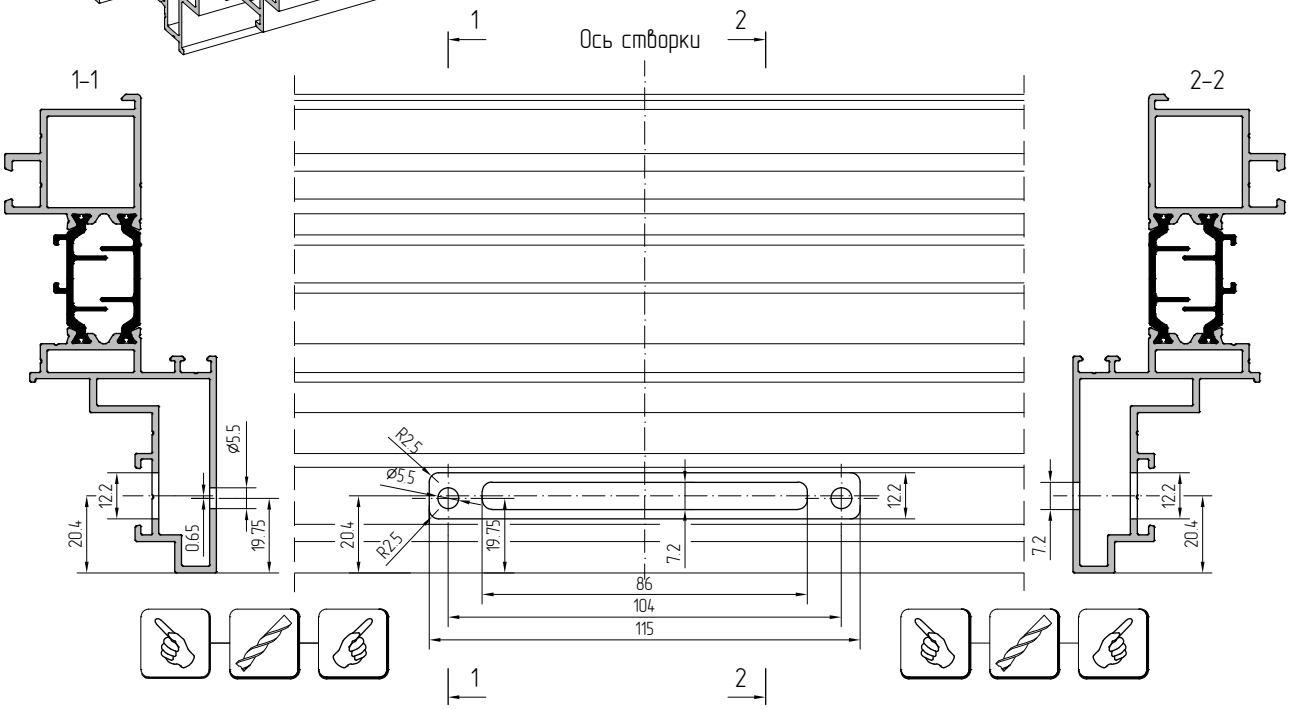

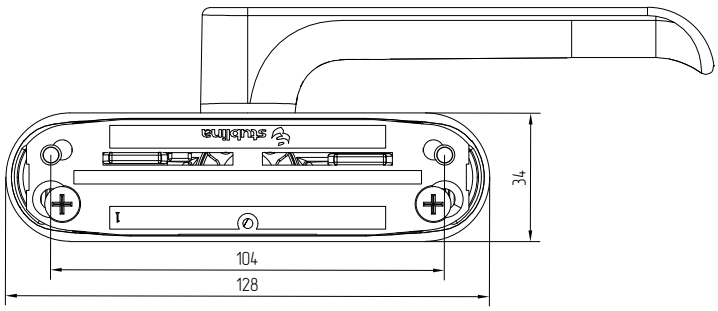

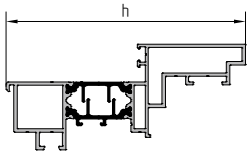

Профиль створки	h
AYPC.F50.1309	126.6

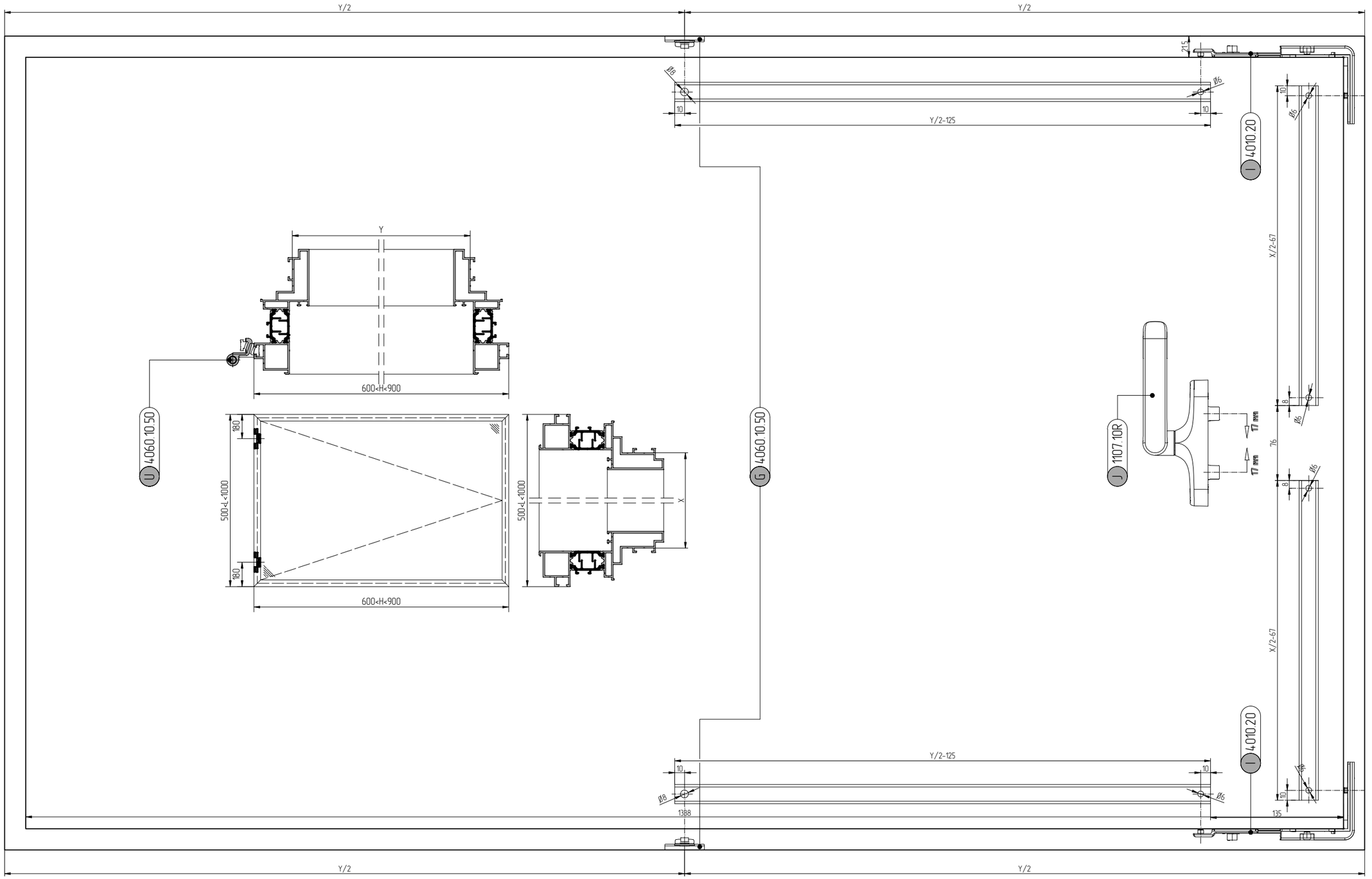
Y/2
Y/2
Y/2-125
Y/2-125
Y
600<H<900
600<H<900
500<L<1000
500<L<1000
180
180
U 4060.10.50
G 4060.10.50
J 1107.10R
I 4010.20
I 4010.20
X/2-67
X/2-67
76
135
1388
Ø8
Ø6
10
21.5
8

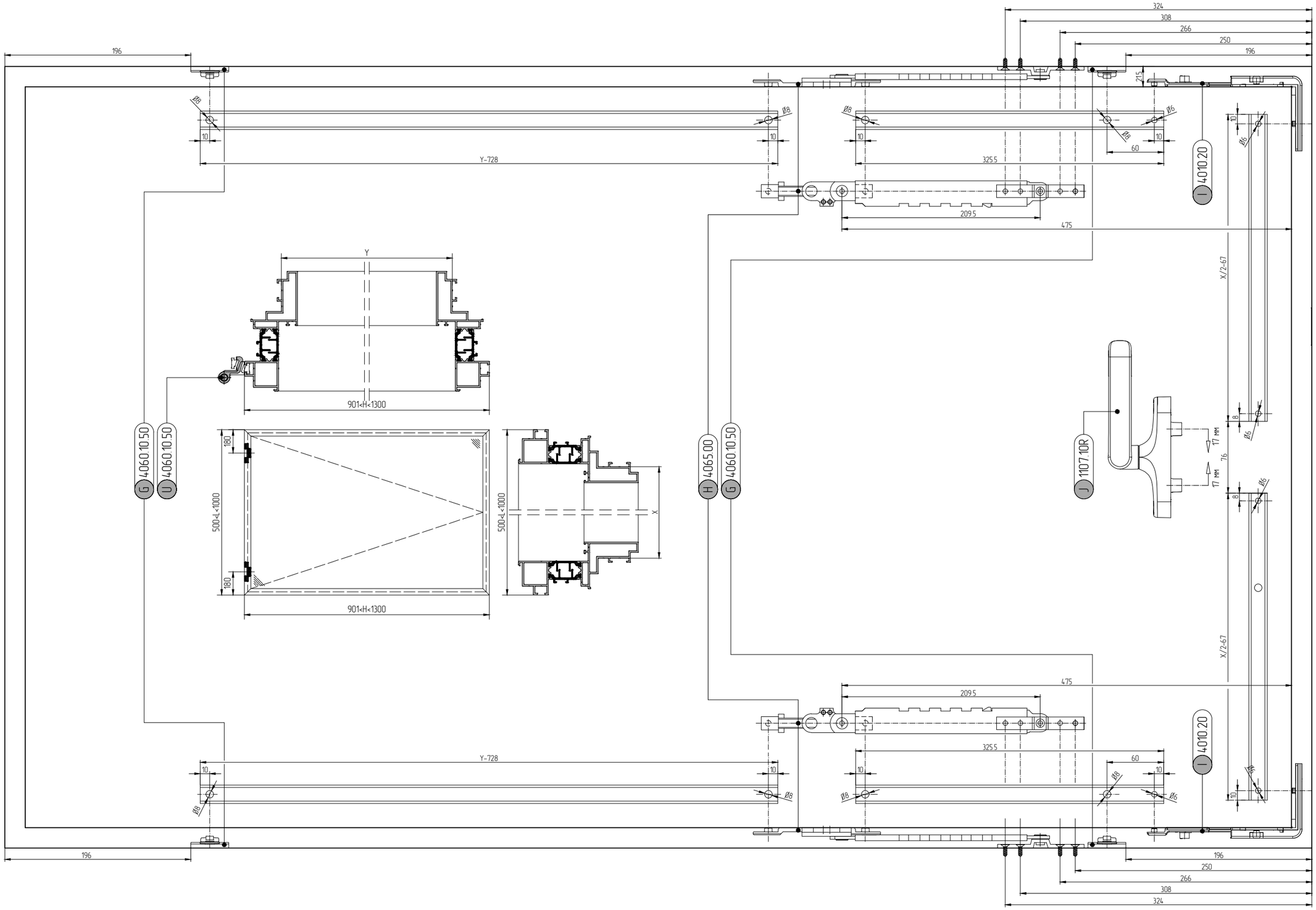

196
324
308
266
250
196
Y-728
325.5
209.5
475
60
4010.20
Y
901<H<1300
500<L<1000
180
4060.10.50
4065.00
1107.10R
X/2-67
17 мм
76
8

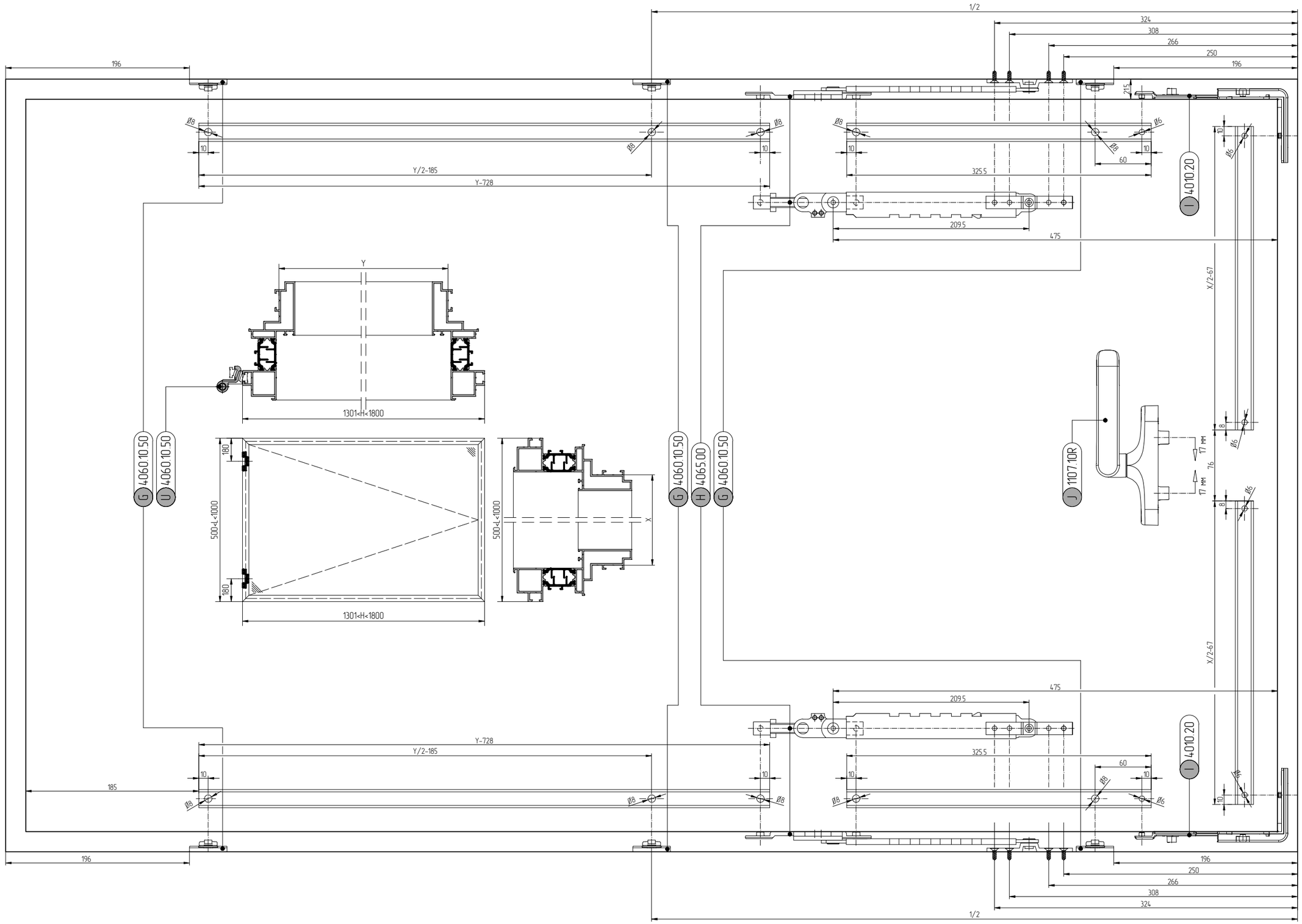
1/2
324
308
266
250
196
196
Ø8
Ø6
10
Y/2-185
Y-728
325.5
60
209.5
475
4010.20
Y
1301<H<1800
G 4060.10.50
U 4060.10.50
500<L<1000
180
X
G 4060.10.50
H 4065.00
G 4060.10.50
J 1107.10R
17 мм
76
X/2-67
185
196
250
266
308
324
1/2

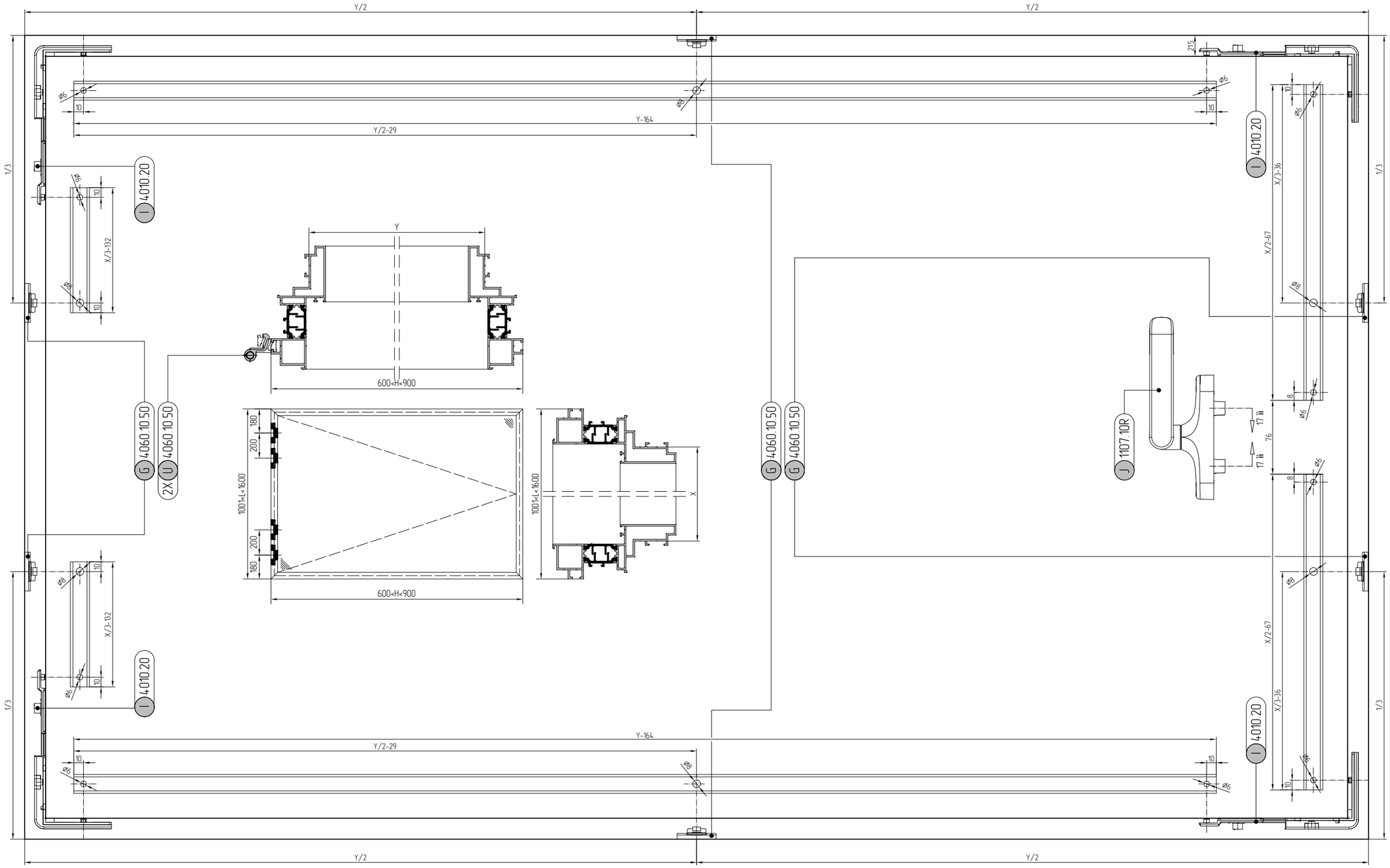
Y/2
Y/2
Y-164
Y/2-29
1/3
4010.20
X/3-132
X/3-36
X/2-67
Y
600<H<900
1001<L<1600
4060.10.50
2X
1107.10R
17 ii
76
Ø6
Ø8
10
215

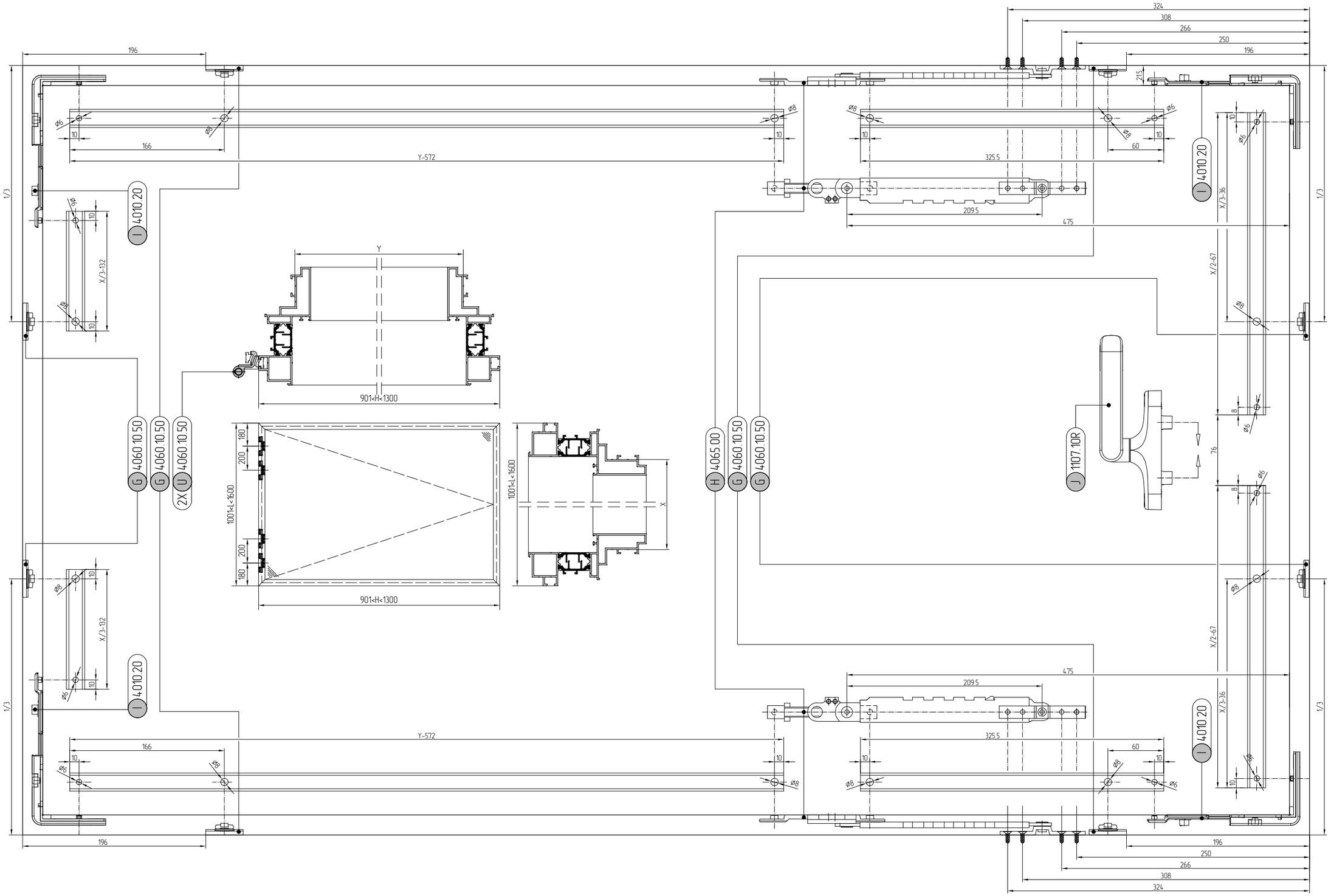
196
166
Y-572
325.5
209.5
475
60
324
308
266
250
215
1/3
X/3-132
X/3-36
X/2-67
Y
901<H<1300
1001<L<1600
180
200
G 4060.10.50
G 4060.10.50
2X U 4060.10.50
H 4065.00
G 4060.10.50
G 4060.10.50
J 1107.10R
I 4010.20
I 4010.20
I 4010.20
I 4010.20
Ø6
Ø8
10
8
76

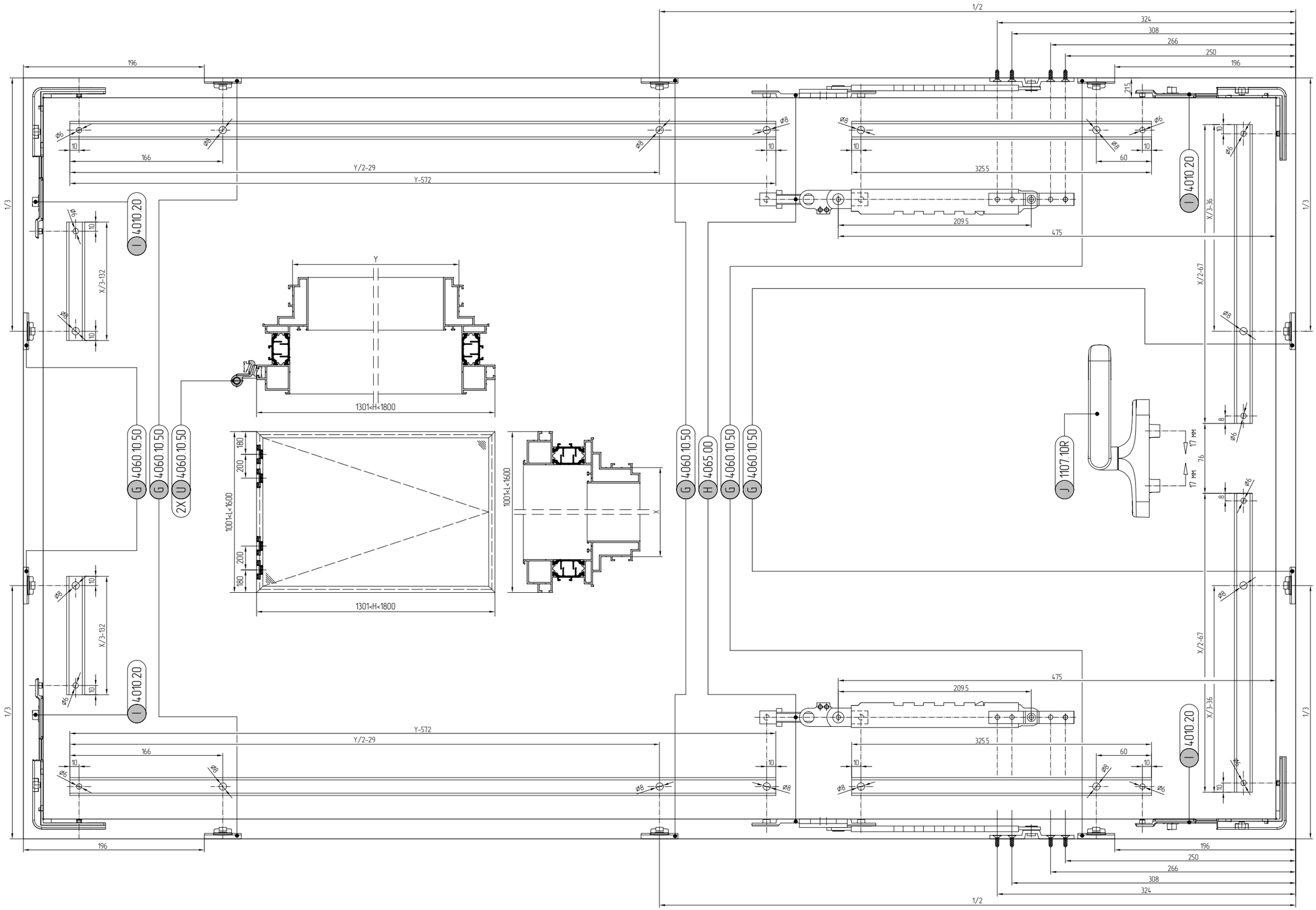
1/2
324
308
266
250
196
196
215
166
Y/2-29
Y-572
325.5
60
209.5
475
1/3
4010.20
X/3-132
X/3-36
X/2-67
Y
1301<H<1800
1001<L<1600
4060.10.50
4065.00
1107.10R
17 мм
76
8
10
Ø6
Ø8

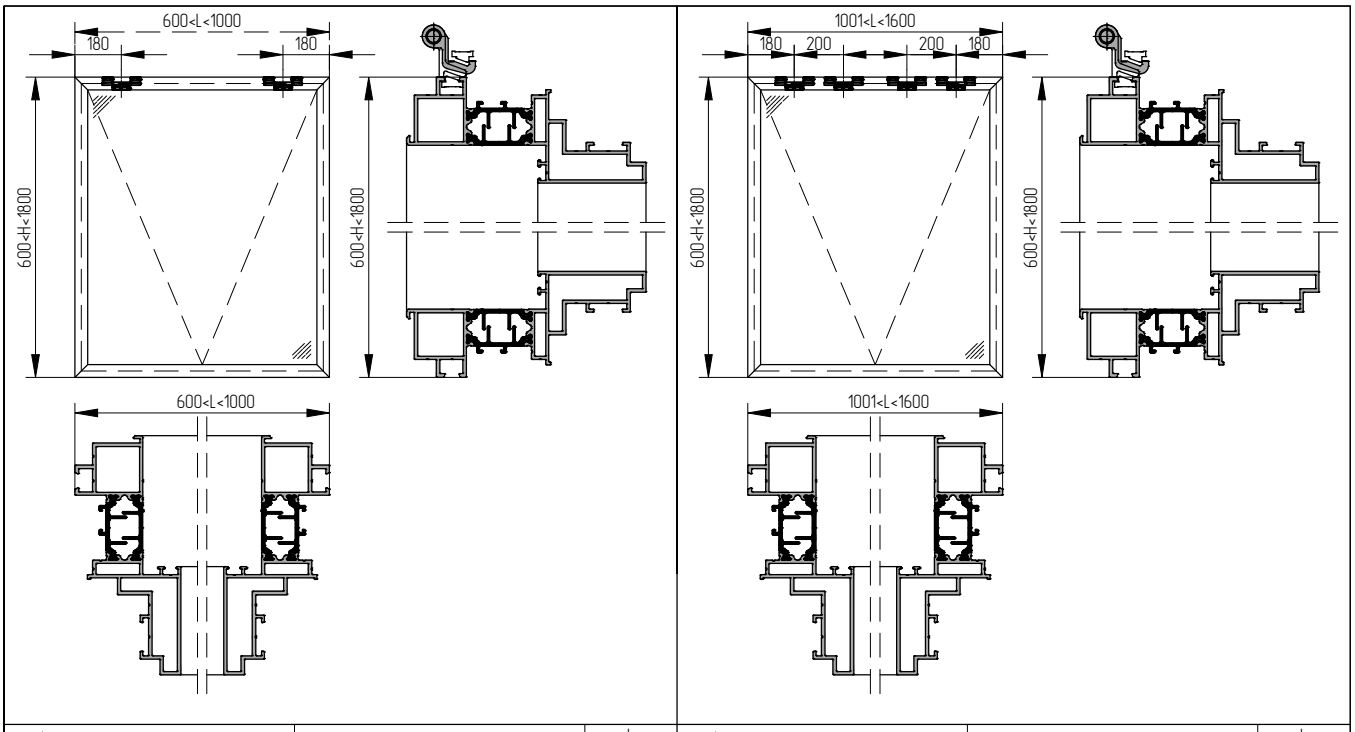

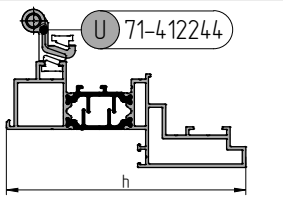

Профиль створки	h
AYPC.F50.1309	126.6
Комплект петель для лючков	кол-во
U 71-412244	1 шт.

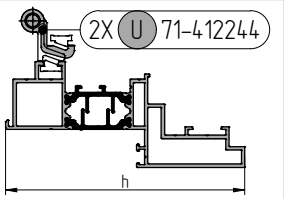

Профиль створки	h
AYPC.F50.1309	126.6
Комплект петель для лючков	кол-во
2X U 71-412244	2 шт.

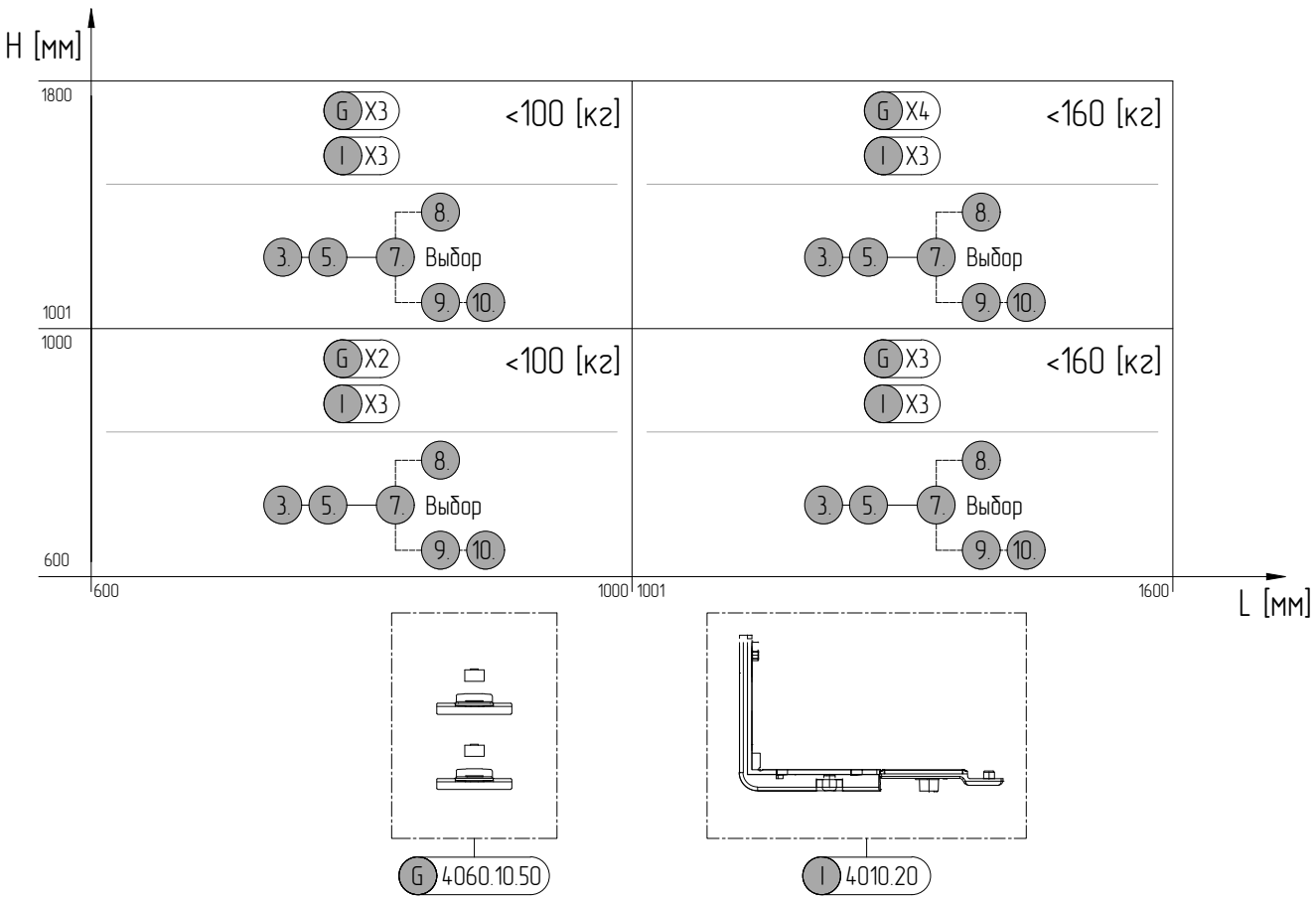

3. VLD 51/038-BSY+ | 5. PI-VLD | 7. GVL 8304-K | 8. LT 84-U | 9. RCM 024-11-U-RU | 10. RCR 11-2-RU

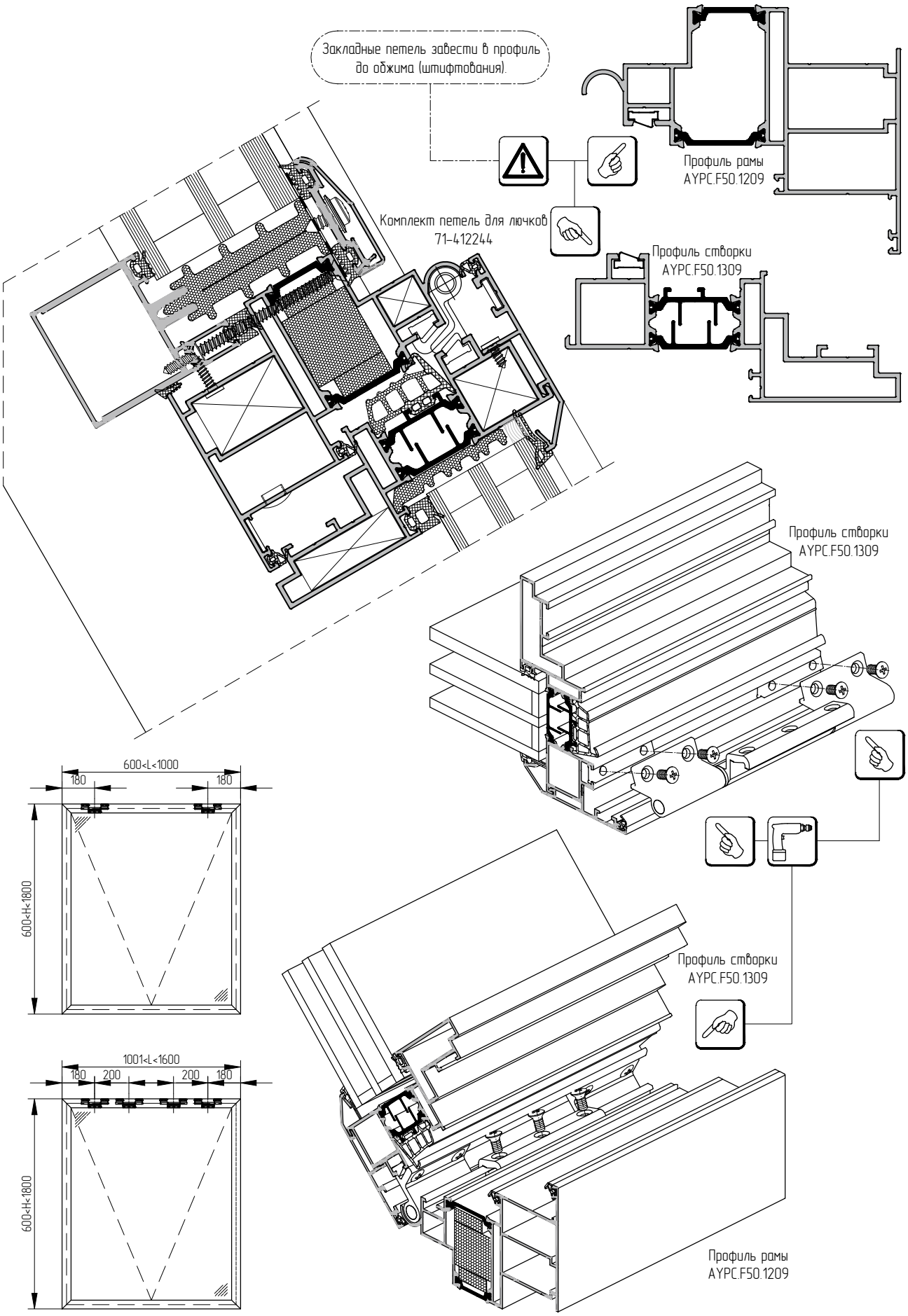
Закладные петель завести в профиль до обжима (штифтования).
Профиль рамы
АУРС.F50.1209
Комплект петель для лючков
71-412244
Профиль створки
АУРС.F50.1309
Профиль створки
АУРС.F50.1309
600<L<1000
180
180
600<H<1800
Профиль створки
АУРС.F50.1309
1001<L<1600
180
200
200
180
600<H<1800
Профиль рамы
АУРС.F50.1209

Примеры установки электрических приводов с кронштейном

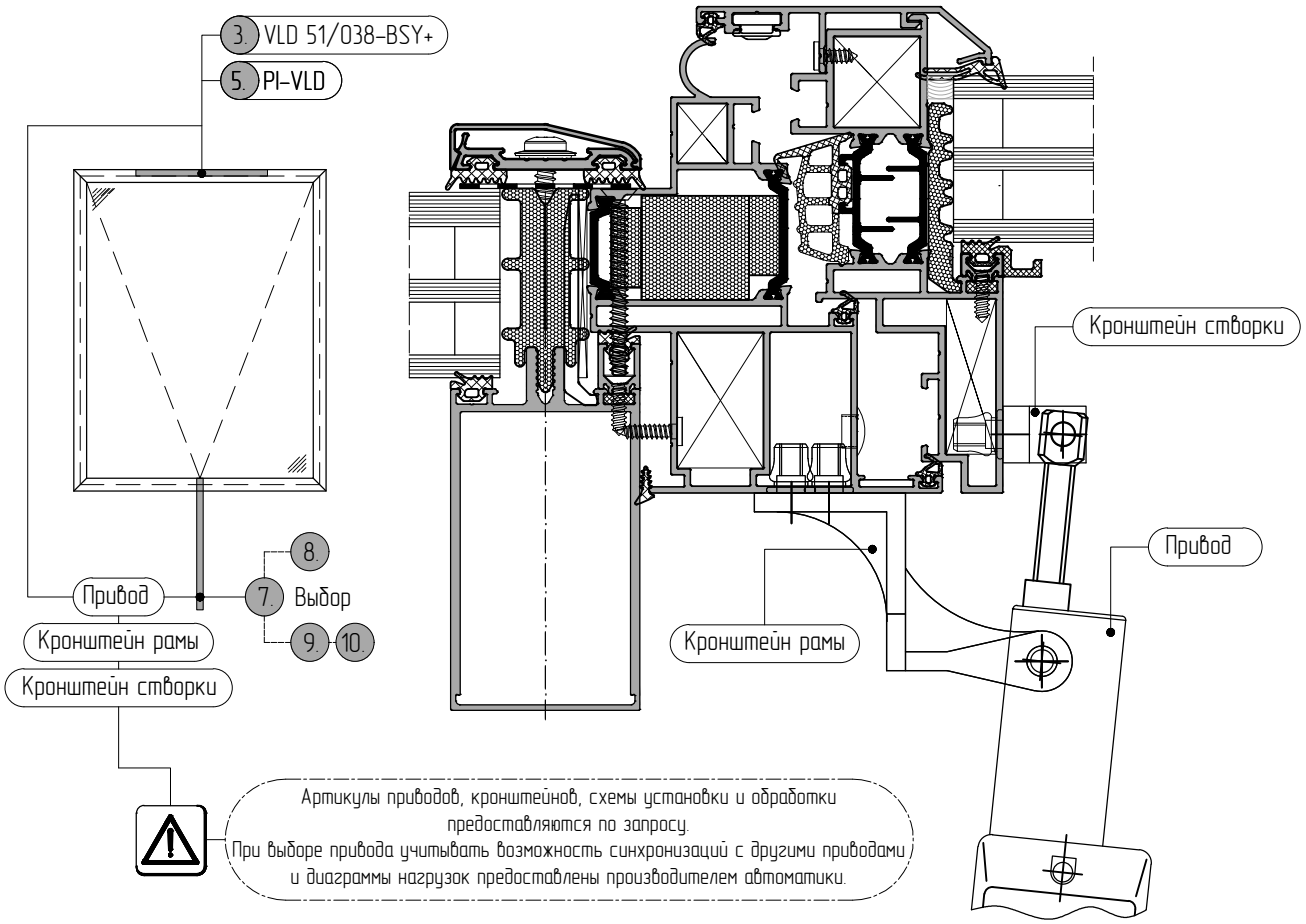

Артикулы приводов, кронштейнов, схемы установки и обработки предоставляются по запросу.
При выборе привода учитывать возможность синхронизаций с другими приводами и диаграммы нагрузок предоставлены производителем автоматики.

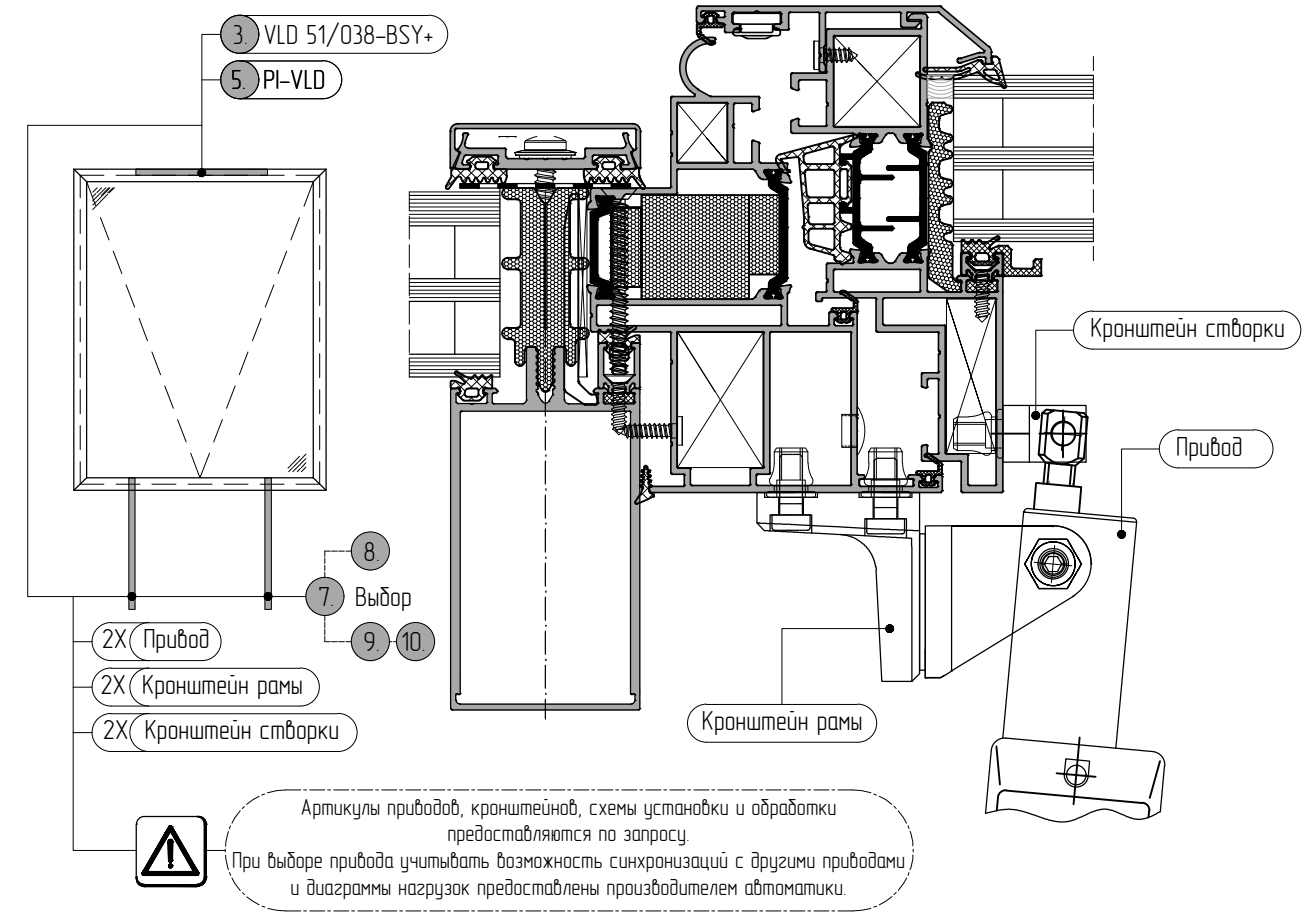

Артикулы приводов, кронштейнов, схемы установки и обработки предоставляются по запросу.
При выборе привода учитывать возможность синхронизаций с другими приводами и диаграммы нагрузок предоставлены производителем автоматики.

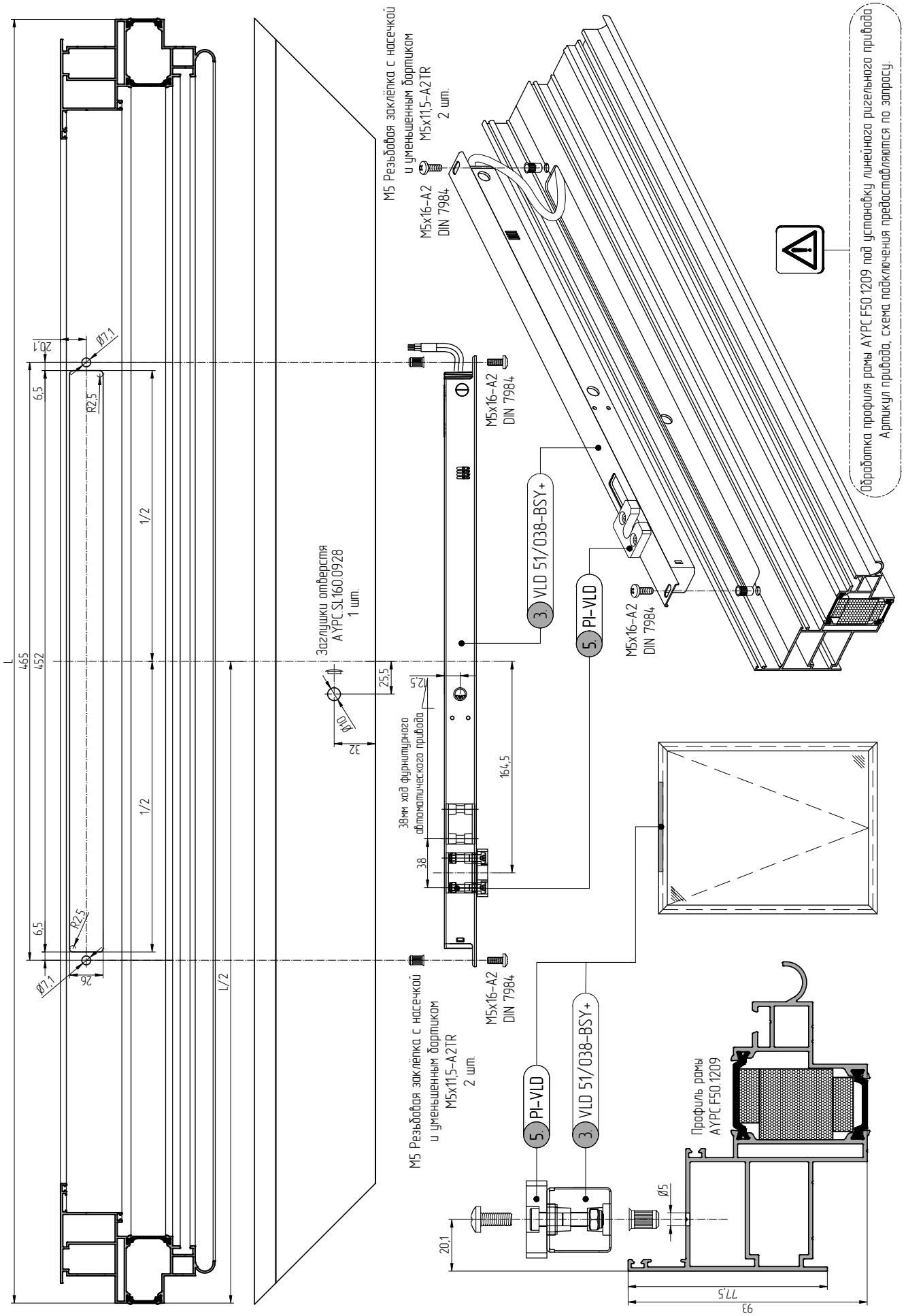
M5 Резьбовая заклёпка с насечкой и уменьшенным бортиком M5x11,5-A2TR 2 шт.
M5x16-A2 DIN 7984
Обработка профиля рамы AYPC.F50.1209 под установку линейного ригельного привода
Артикул привода, схема подключения предоставляются по запросу.
Заглушки отверстя AYPC.SL160.0928 1 шт.
3. VLD 51/038-BSY+
5. PI-VLD
38мм ход фурнитурного автоматического привода
Профиль рамы AYPC.F50.1209
L
L/2
465
452
1/2
6,5
20,1
R2,5
Ø7,1
26
25,5
32
12,5
164,5
38
Ø10
Ø5
77,5
93

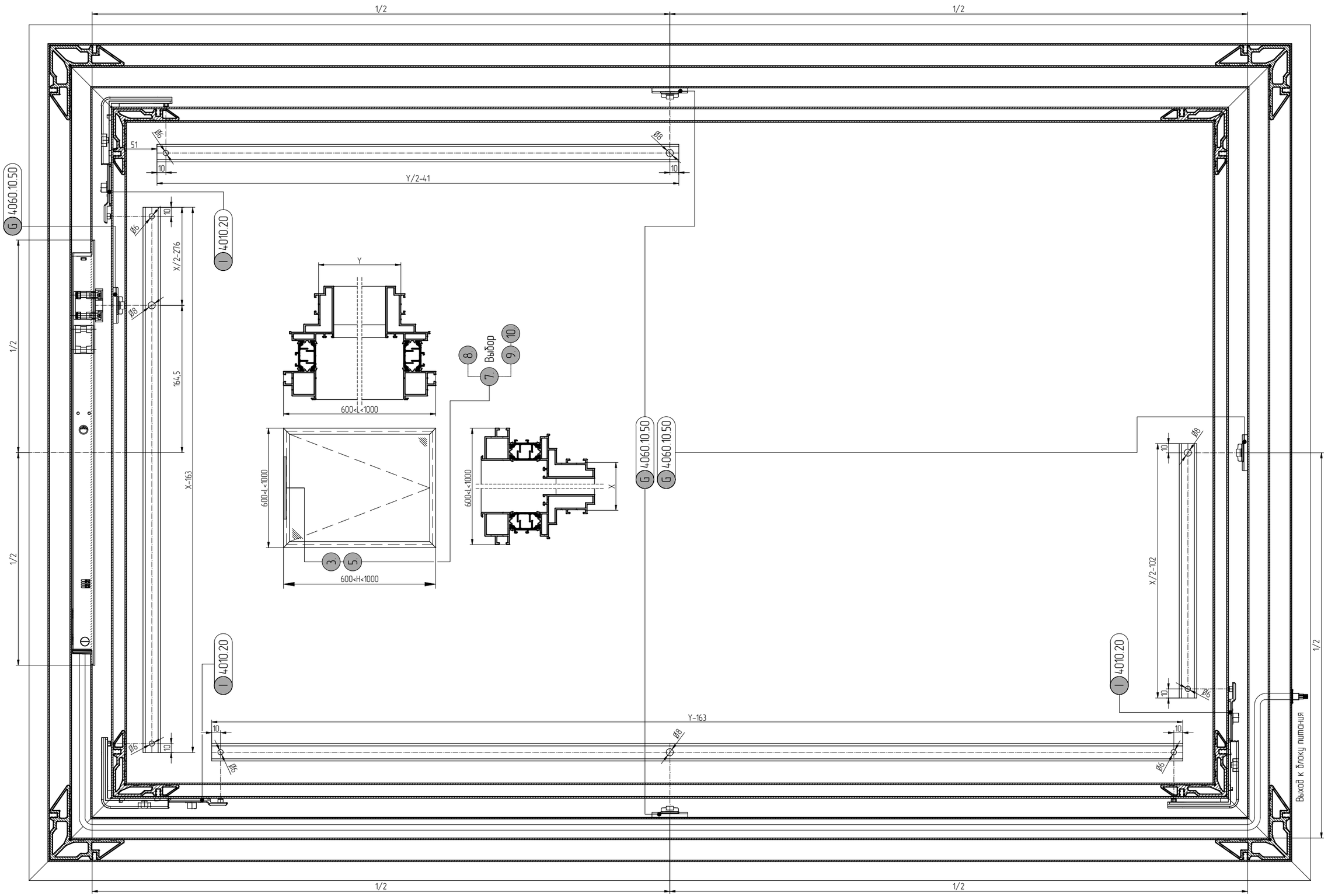
1/2
1/2
51
Ø15
10
Y/2-41
Ø8
10
G 4060.10.50
I 4010.20
Ø15
10
X/2-276
Ø8
164.5
X-163
1/2
Y
600<L<1000
8
Выбор
7
9
10
600<L<1000
600<L<1000
X
3
5
600<H<1000
G 4060.10.50
G 4060.10.50
Ø8
10
X/2-102
I 4010.20
I 4010.20
Y-163
10
Ø8
Ø16
10
Ø16
10
Ø8
10
Ø16
Выход к блоку питания
1/2
1/2
1/2
1/2

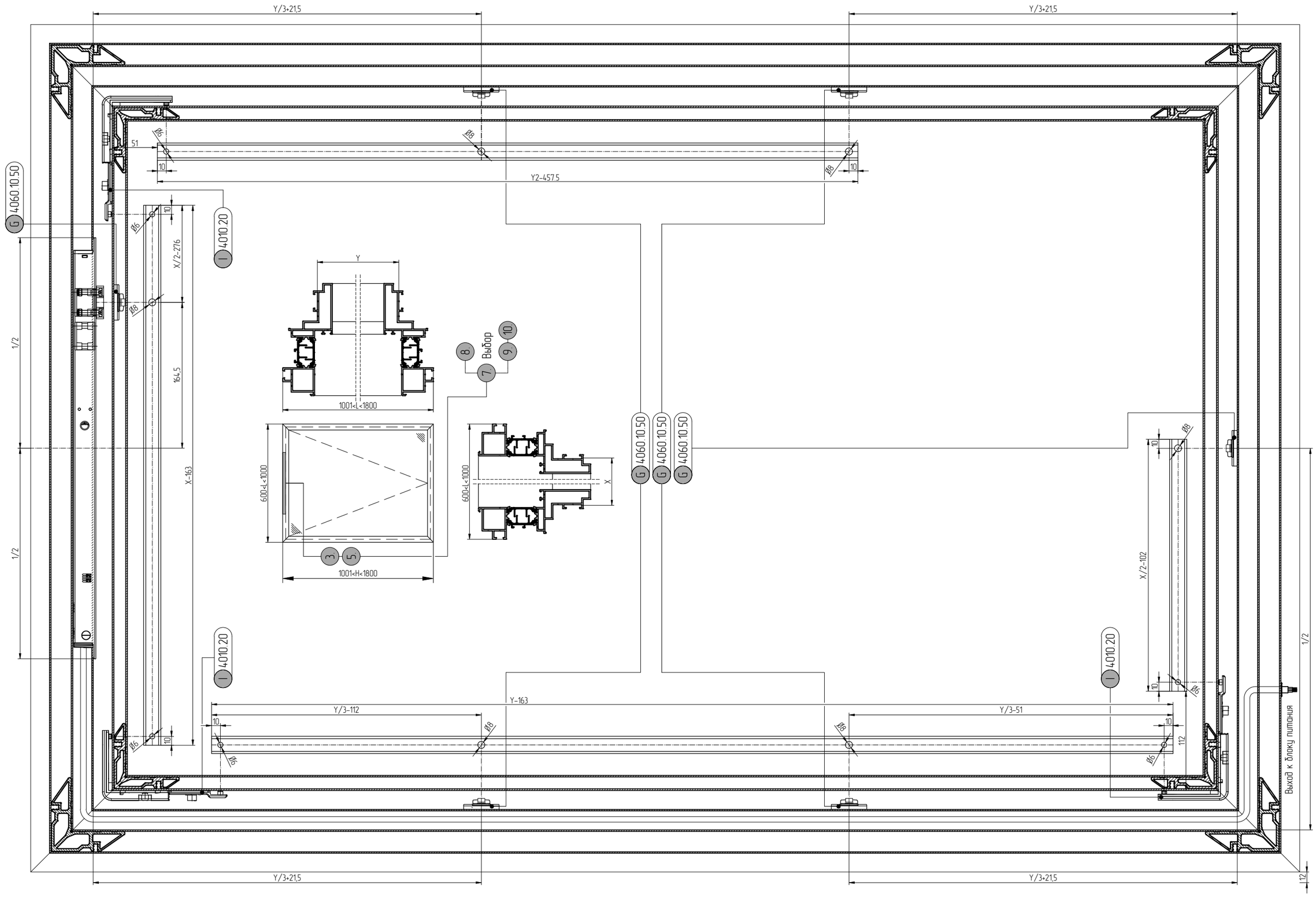
Y/3+21,5
Y/3+21,5
Y2-457,5
51
10
Ø6
Ø8
4060.10.50
4010.20
X/2-276
164,5
X-163
1/2
1/2
Y
1001<L<1800
600<L<1000
1001<H<1800
Выбор
4060.10.50
4060.10.50
4060.10.50
X/2-102
Y-163
Y/3-112
Y/3-51
112
Выход к блоку питания
Y/3+21,5
Y/3+21,5

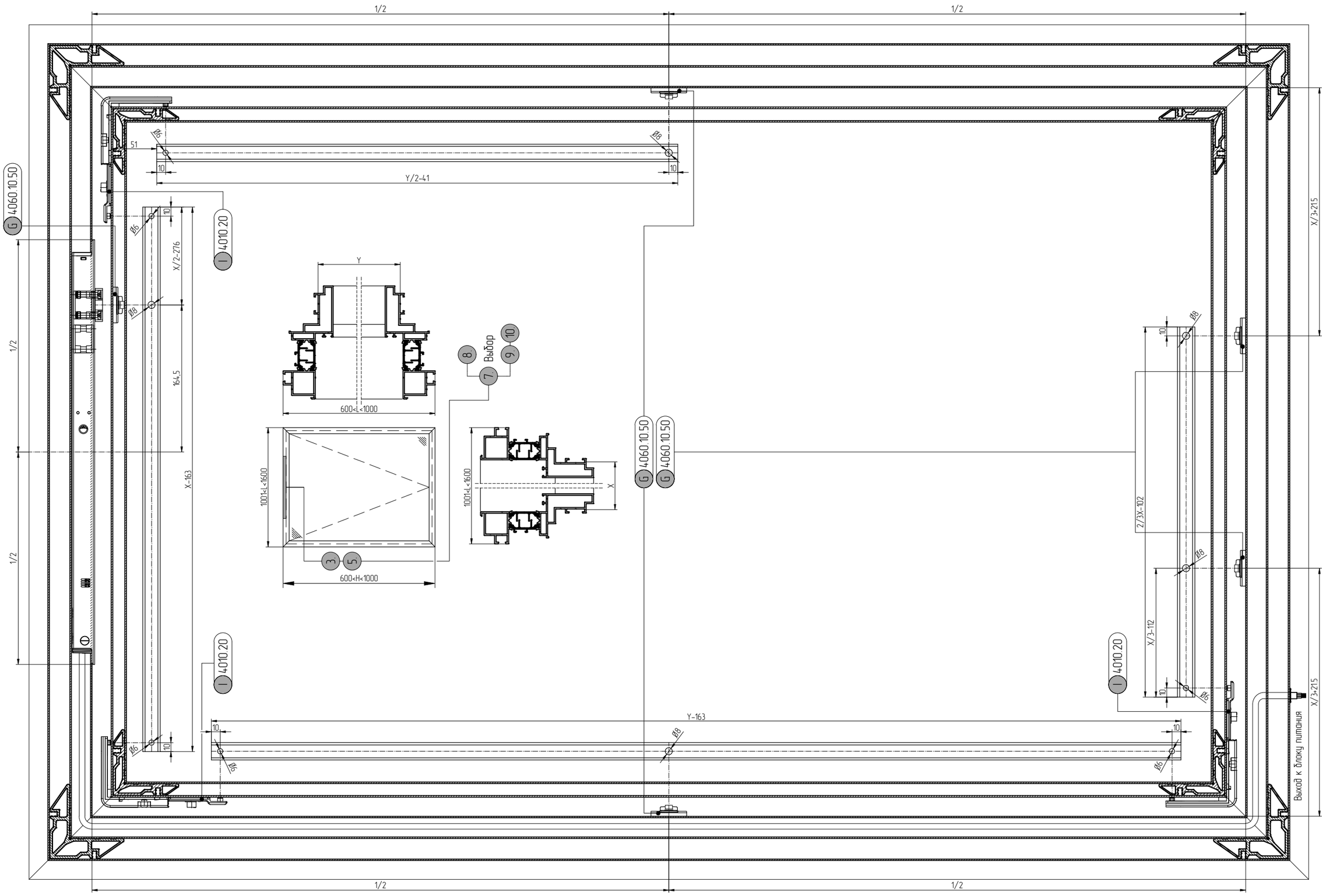
1/2
1/2
Ø16
51
10
Ø8
10
Y/2-41
G 4060.10.50
I 4010.20
Ø16
10
X/2-276
Ø8
164.5
X-163
1/2
1/2
Y
600<L<1000
8
Выбор
7
9
10
100<L<1600
3
5
600<H<1000
G 4060.10.50
G 4060.10.50
100<L<1600
X
Ø8
10
2/3X-102
Ø8
X/3-112
10
Ø16
I 4010.20
X/3+215
I 4010.20
Y-163
10
Ø8
10
Ø16
Ø16
10
Ø8
10
Ø16
Выход к блоку питания
X/3+215
1/2
1/2

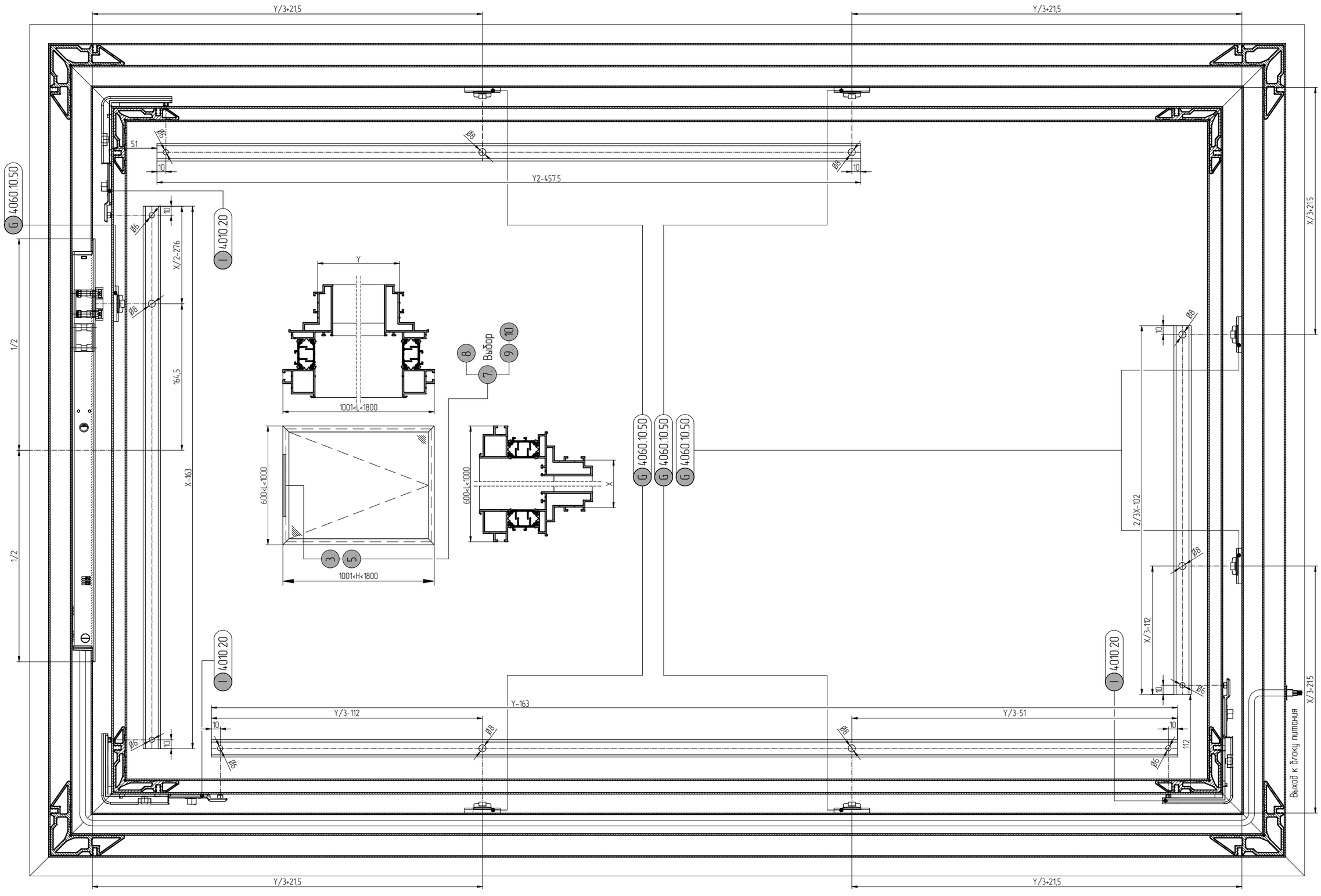
Y/3+21,5
Y/3+21,5
51
Ø8
10
Y2-457,5
G 4060.10.50
I 4010.20
Ø6
X/2-276
164,5
X-163
1/2
Y
1001<L<1800
600<L<1000
3
5
1001<H<1800
8
Выбор
9
10
G 4060.10.50
G 4060.10.50
G 4060.10.50
X
600<L<1000
X/3+21,5
2/3X-102
X/3-112
I 4010.20
I 4010.20
Y-163
Y/3-112
Y/3-51
112
Выход к блоку питания
X/3+21,5
Y/3+21,5
Y/3+21,5

СООО «АлюминТехно» — современное высокотехнологичное предприятие по производству экструдированных алюминиевых профилей, полимерной окраске и анодированию, входящее в Группу компаний «АЛЮТЕХ».

Завод оснащен оборудованием ведущих производителей США, Германии, Италии. У ряда технологических процессов и элементов производственного оборудования нет аналогов в СНГ.

На «АлюминТехно» реализован полный цикл производства: от плавки первичного алюминия до окраски прессованных профилей. Главными составляющими производства являются современные литейные комплексы, высокотехнологичные прессовые линии, передовое окрасочное производство и анодирование.

Общие производственные мощности предприятия составляют:
- литейный цех — свыше 55 000 тонн в год;
- прессовые линии — свыше 50 000 тонн в год;
- покрасочные линии — свыше 45 000 тонн в год;
- комплекс анодирования — свыше 10 000 тонн в год.

В настоящее время СООО «АлюминТехно» выпускает более 1000 различных конфигураций алюминиевых профилей, которые применяются в автомобиле- и станкостроении, авиации, строительстве, энергетике, мебельной и легкой промышленности.

Система менеджмента качества и система менеджмента окружающей среды отвечают требованиям международных стандартов (ISO 9001:2015 и ISO 14001:2015) и сертифицированы в системе TUV INTERNATIONAL CERTIFICATION. Сертификаты TÜV являются одними из самых престижных и признаваемых документов в области качества в мире.

«АлюминТехно» — единственный экструзионный завод в СНГ, качество покрытия профилей которого подтверждено сразу несколькими международными сертификатами: Qualicoat/Seaside и Qualanod.

На алюминиевые профили с анодно-окисным покрытием, используемые в архитектурном строительстве, также получен сертификат Cradle to Cradle Certified® Silver. Это зарегистрированная торговая марка Инновационного Института Cradle to Cradle Products Innovation Institute, подтверждающая экологичность жизненного цикла продукции.

Арт. R17110103
10.2024