Соединение профилей "теплой" и "холодной" области фасада под углом в плане до ±7,5° с помощью элемента сухарного AYPC.F50.0435

Наименование	Угол в плане +7,5°	Угол в плане −7,5°
"Теплая" область в сборе	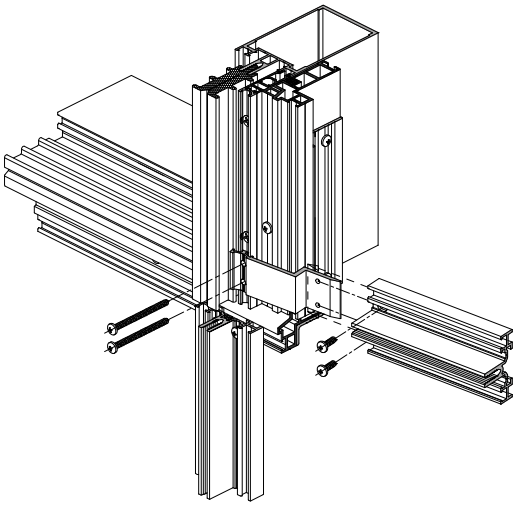	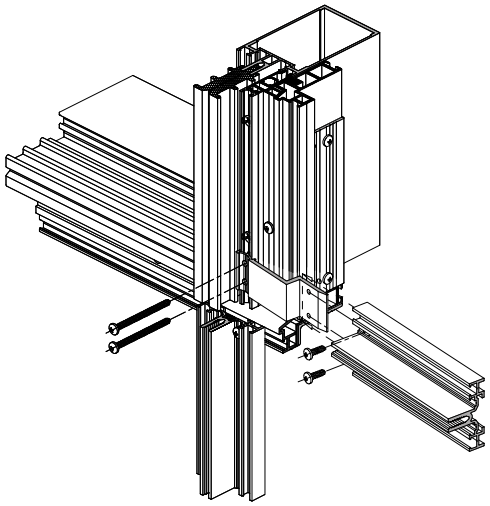
Элемент сухарный из профиля AYPC.F50.0435	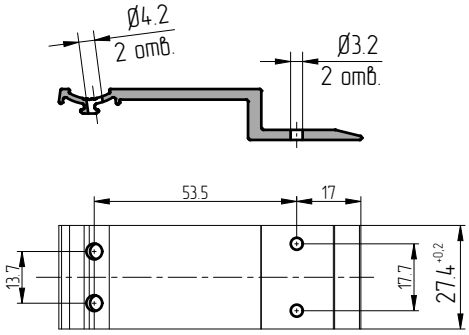 Примечание: отверстия Ø4,2 сверлятся по месту	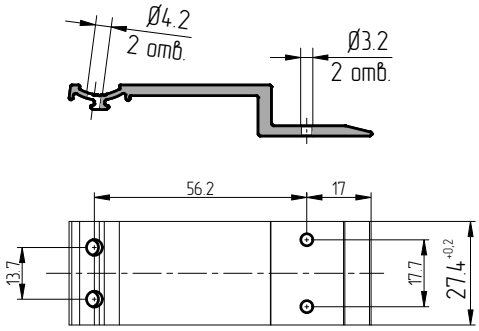 Примечание: отверстия Ø4,2 сверлятся по месту

Обработка стойки "теплой" области фасада в сборе

Ригель "холодной" зоны устанавливается внахлест

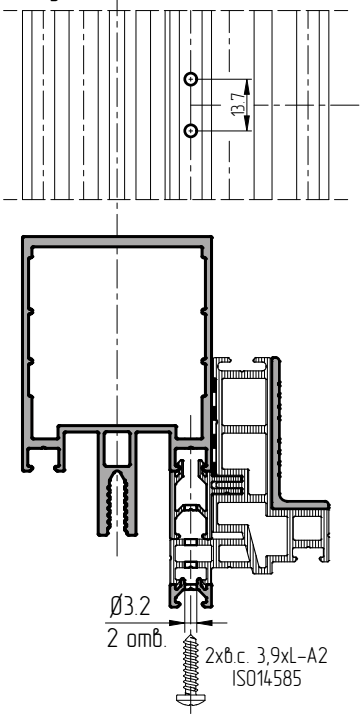

Ригель "холодной" зоны устанавливается встык

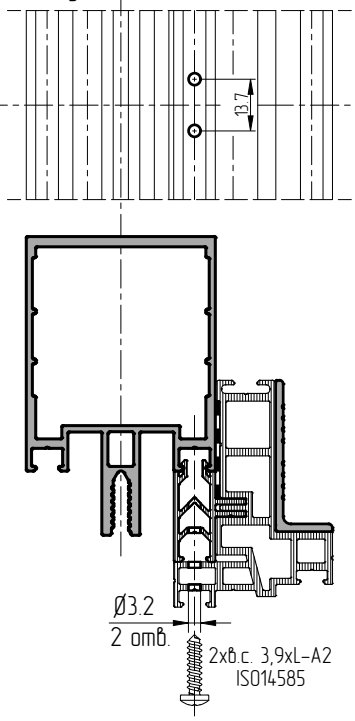

Обработка ригеля AYPC.F50.0231

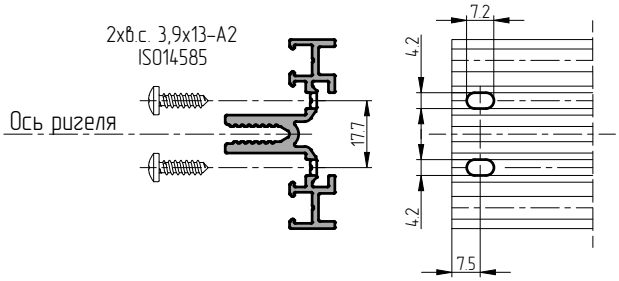

ПРИМЕЧАНИЕ:
L – длина самонарезающего винта, мм. Она выбирается согласно таблице остекления