Соединение профилей стоек и профилей ригелей внахлест

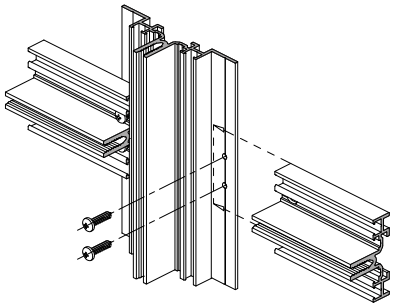

Профиль стойки
AYPC.F50.0131

Профиль стойки
AYPC.F50.0131

Профиль ригеля
AYPC.F50.0231

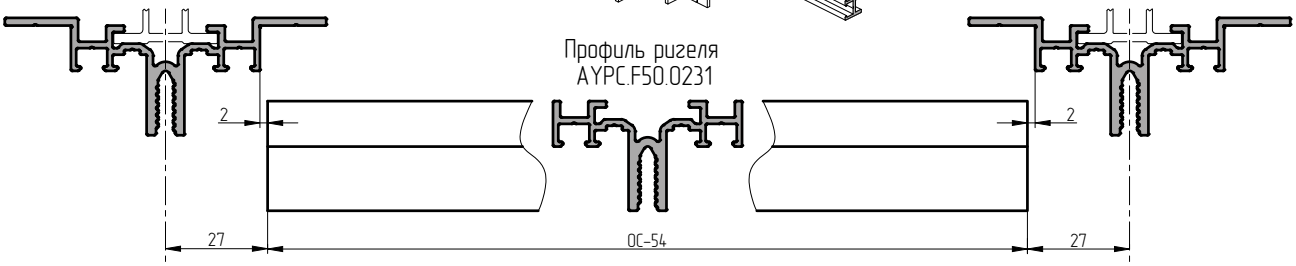

Уплотнитель резиновый FRK15...FRK19

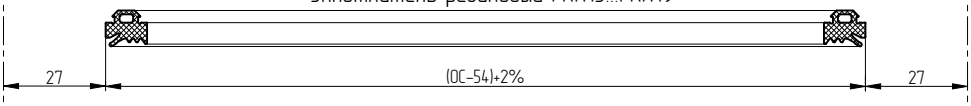

Стекло

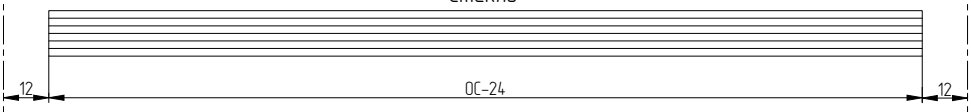

Уплотнитель резиновый FRK24

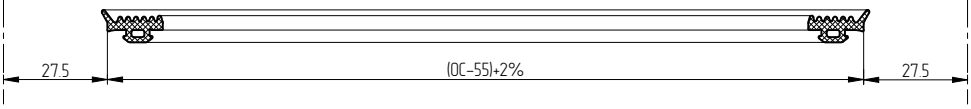

Профиль прижимной планки
AYPC.F50.0601F

Профиль прижимной планки
AYPC.F50.0601F

Профиль прижимной планки
AYPC.F50.0601F

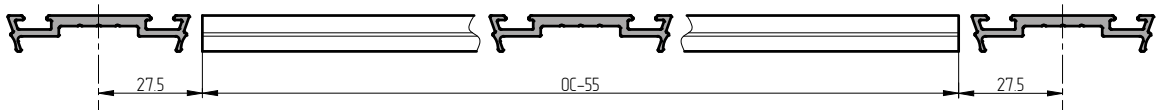

Профиль крышки декоративной
AYPC.F50.0503

Профиль крышки декоративной
AYPC.F50.0504

Профиль крышки декоративной
AYPC.F50.0503

ОС – расстояние между осями стоек

Обработка стойки AYPC.F50.0131

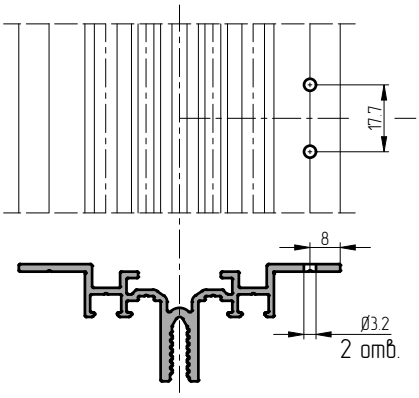
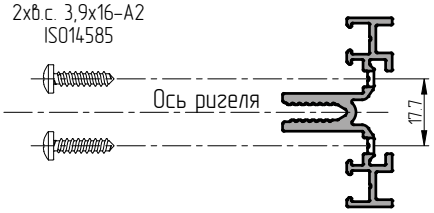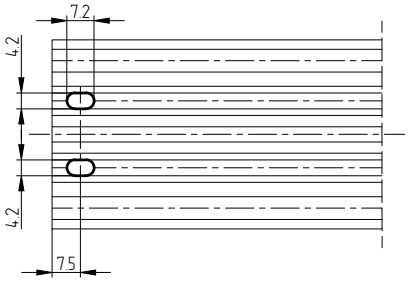
Обработка ригеля AYPC.F50.0231