АЛЮТЕХ
ПРОФИЛЬНЫЕ СИСТЕМЫ

Схема вентиляции и отвода влаги из области фальца стеклопакета для прямой прозрачной части "теплой" области фасада

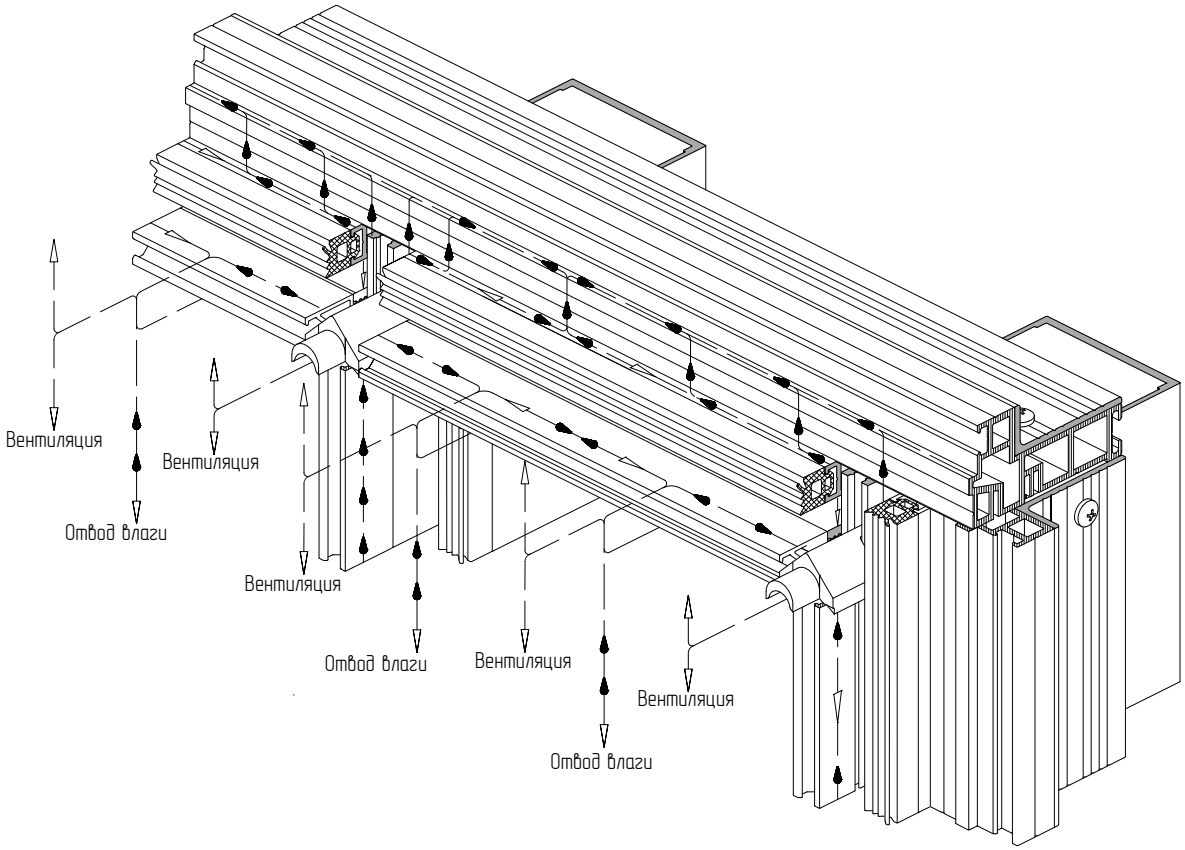

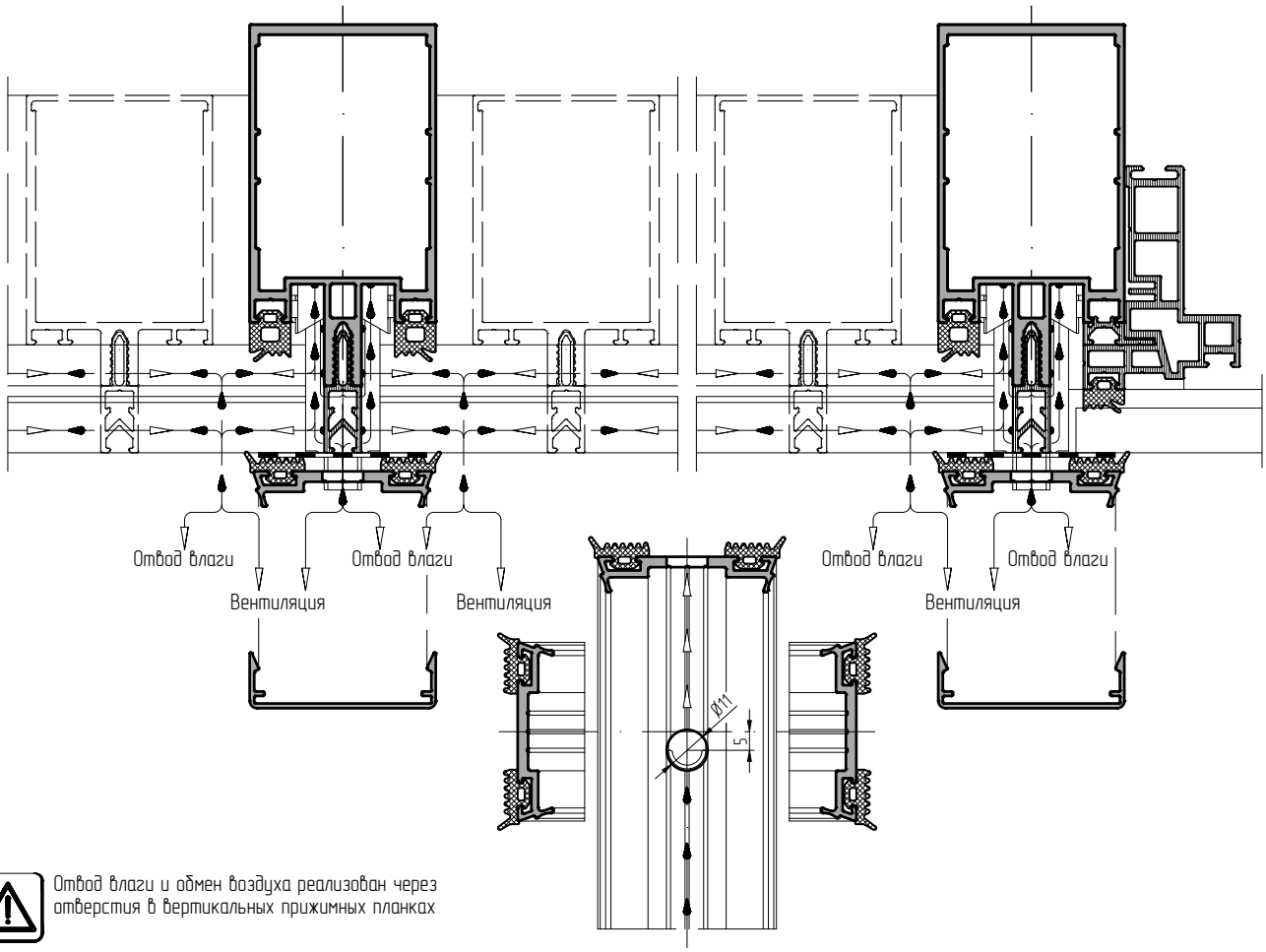

Отвод влаги и обмен воздуха реализован через отверстия в вертикальных прижимных планках