Узел несущий раздельный, выполненный по шарнирно-рамной схеме сопряжения на кронштейне -60 (НРШР-60)

Схема узла

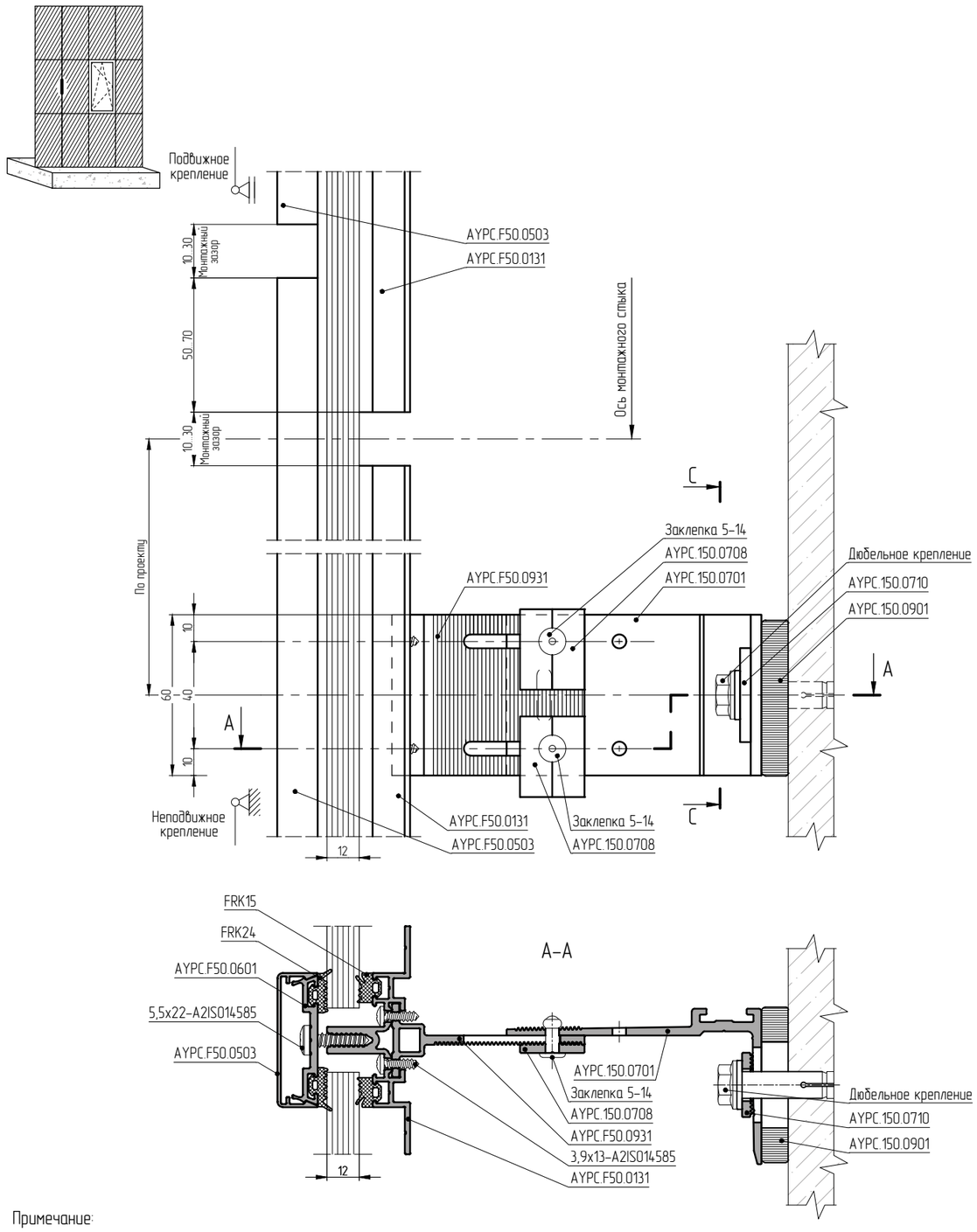

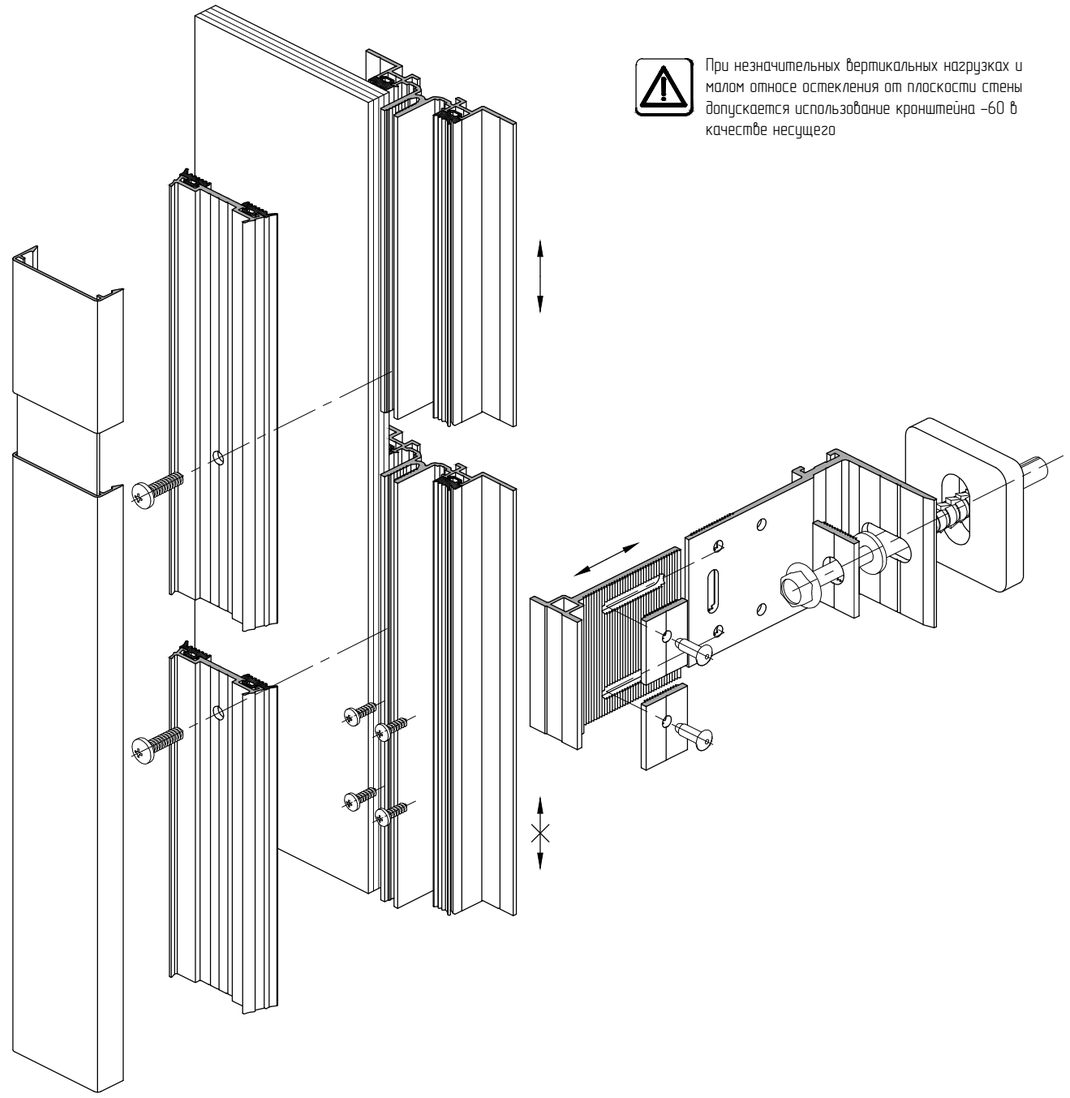

При незначительных вертикальных нагрузках и малом относе остекления от плоскости стены допускается использование кронштейна -60 в качестве несущего

Примечание:

1. Разрез C-C для узла НРШР-60 см. л. 04.03.09