Узел несущий раздельный, выполненный по шарнирно-рамной схеме сопряжения на кронштейне -100 совместно с кронштейном дополнительным (НРШР-100Д)

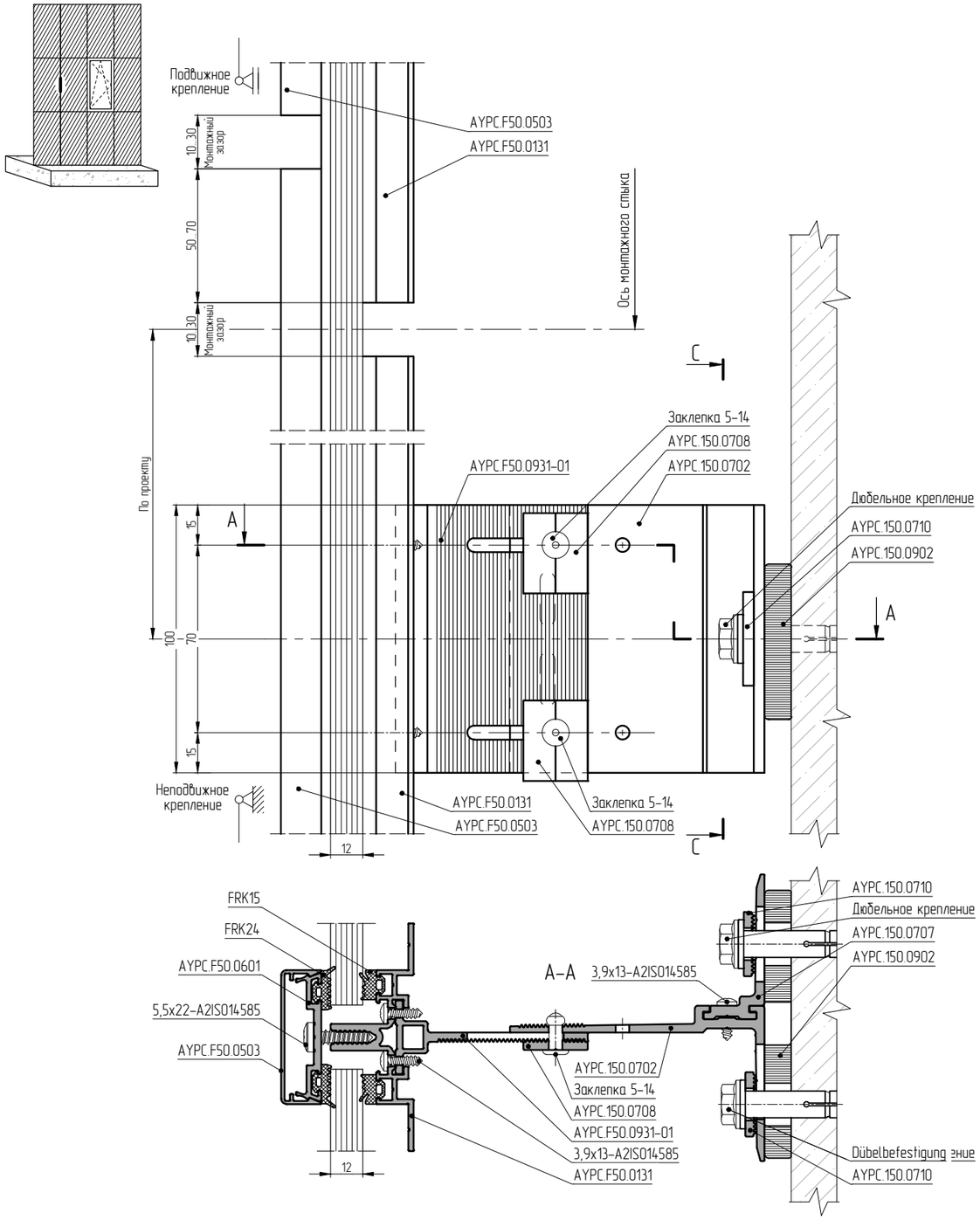

Схема узла

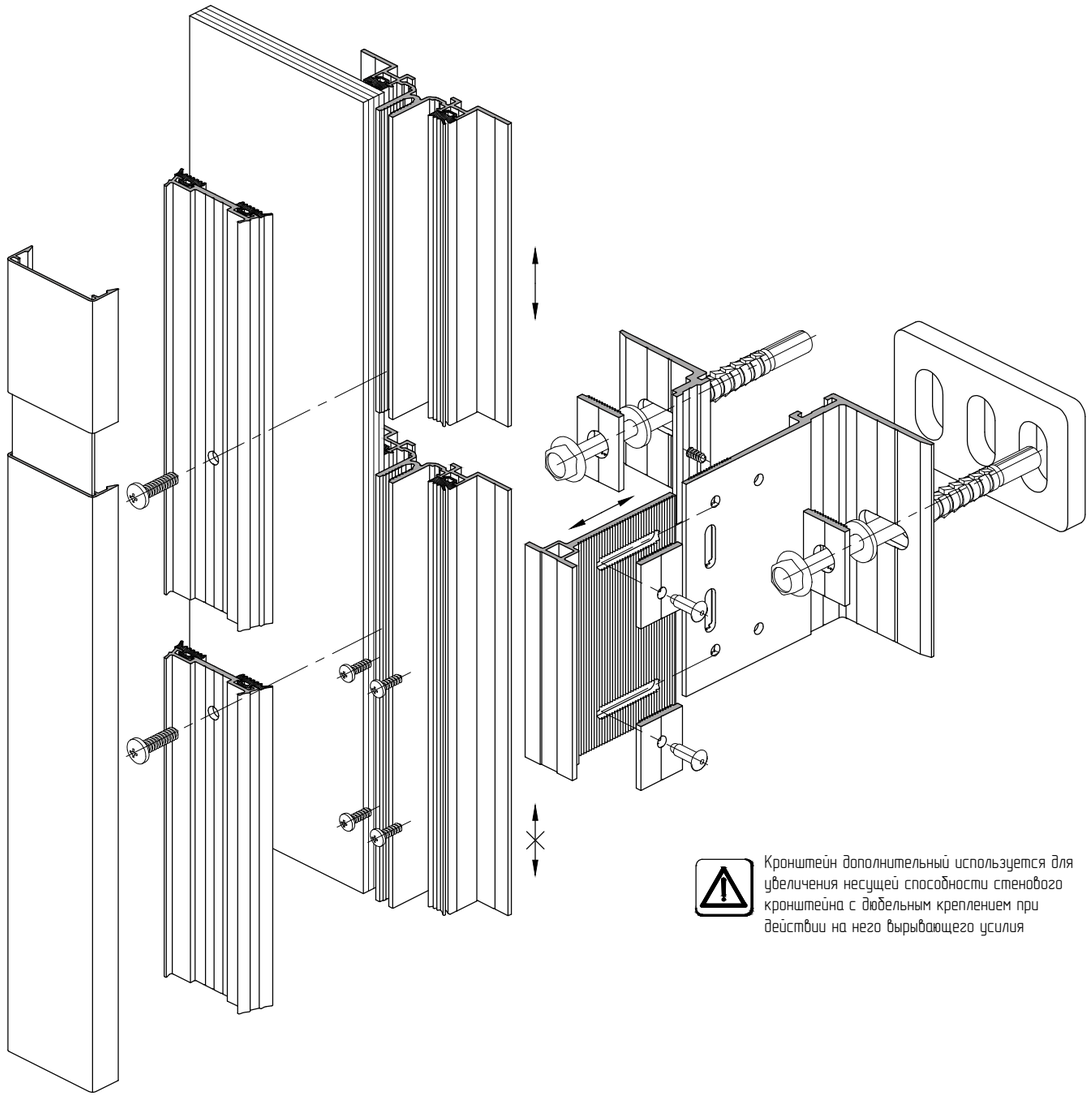

Кронштейн дополнительный используется для увеличения несущей способности стенового кронштейна с дюбельным креплением при действии на него вырывающего усилия

Примечание. Разрез С-С для узла НРШР-100Д см. л. 04.03.10