Установка пластиковой торцевой заглушки AYPC.F50.0921 в месте соединения профилей ригеля с профилями стойки

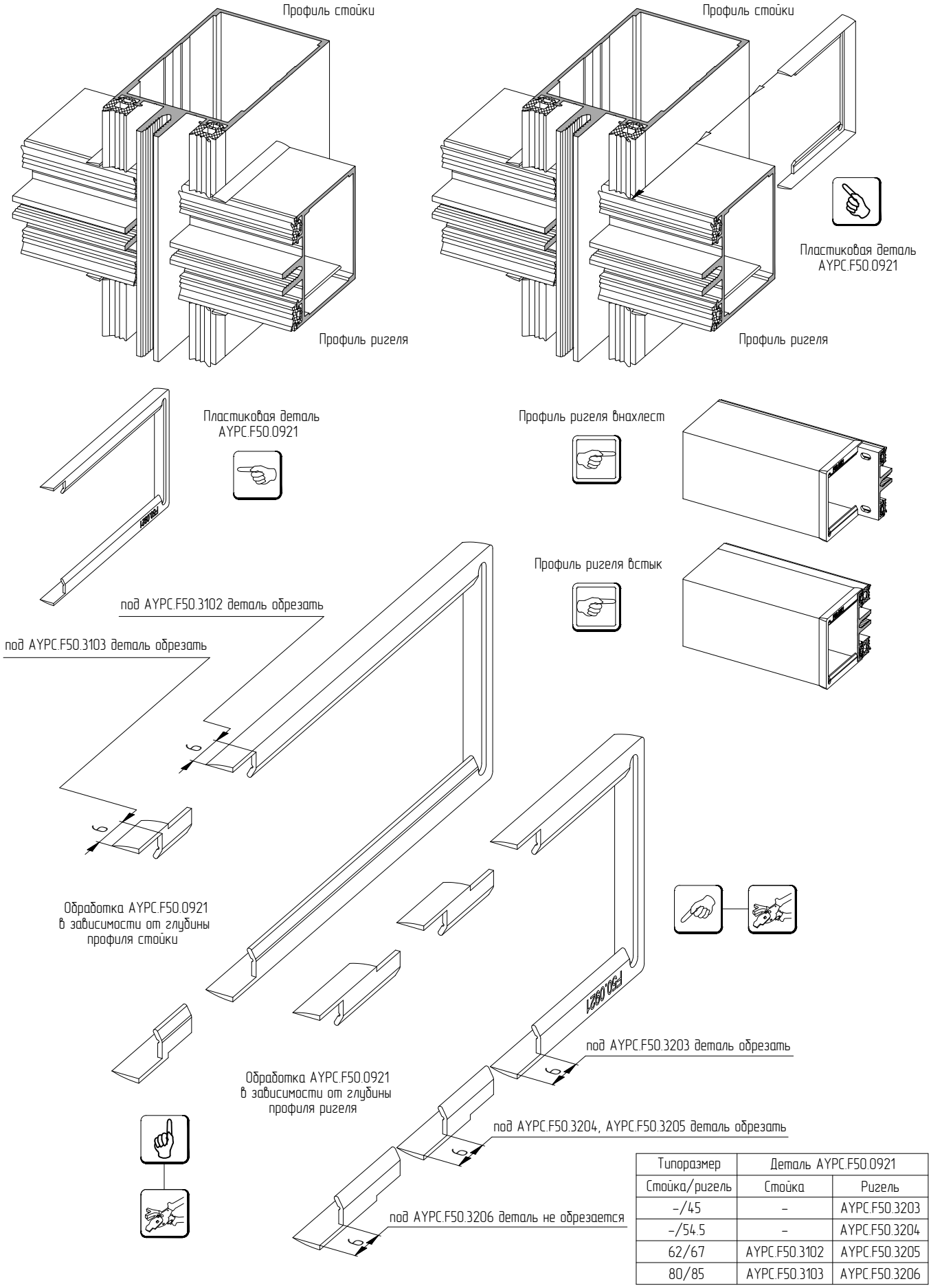

Типоразмер	Деталь AYPC.F50.0921	
Стойка/ригель	Стойка	Ригель
–/45	–	AYPC.F50.3203
–/54.5	–	AYPC.F50.3204
62/67	AYPC.F50.3102	AYPC.F50.3205
80/85	AYPC.F50.3103	AYPC.F50.3206