Установка и герметизация заглушки водоотвода при соединении профилей ригелей в качестве стойки и профилей ригелей встык

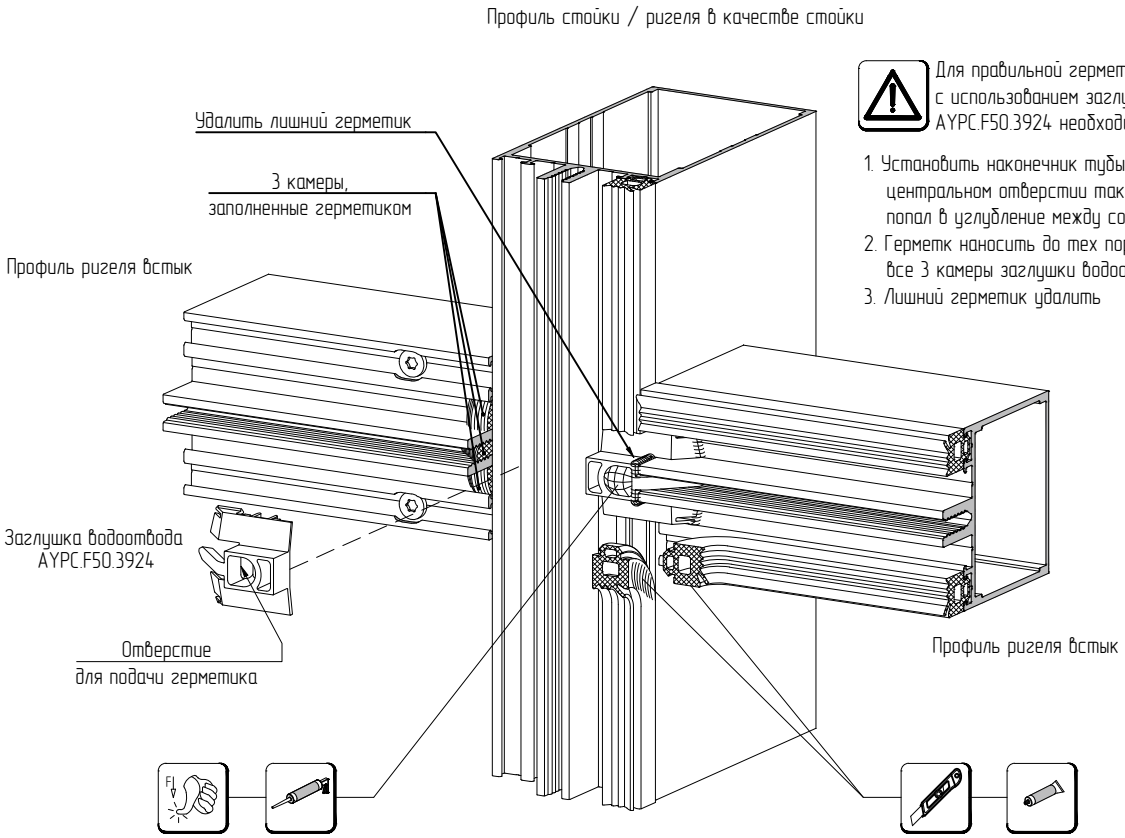

Для правильной герметизации места стыка с использованием заглушки водоотвода AYPC.F50.3924 необходимо:
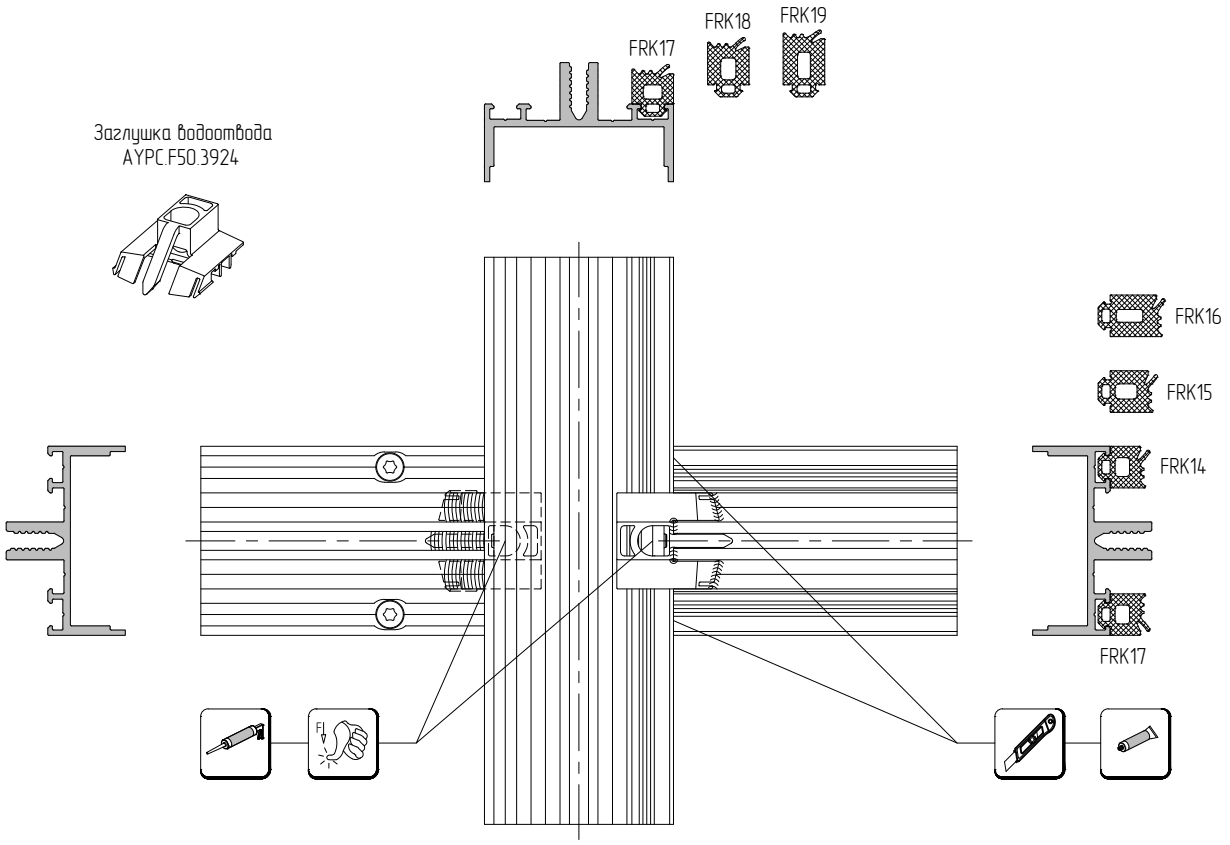
1. Установить наконечник тубы с герметиком в центральном отверстии таким образом, чтобы тот попал в углубление между соединяемыми ригелями.
2. Герметк наносить до тех пор, пока он не заполнит все 3 камеры заглушки водоотвода.
3. Лишний герметик удалить