Схема вентиляции и отвода влаги из области фальца стеклопакета для прямой непрозрачной части конструкции фасада всех типов соединения стойка-ригель или ригель-ригель

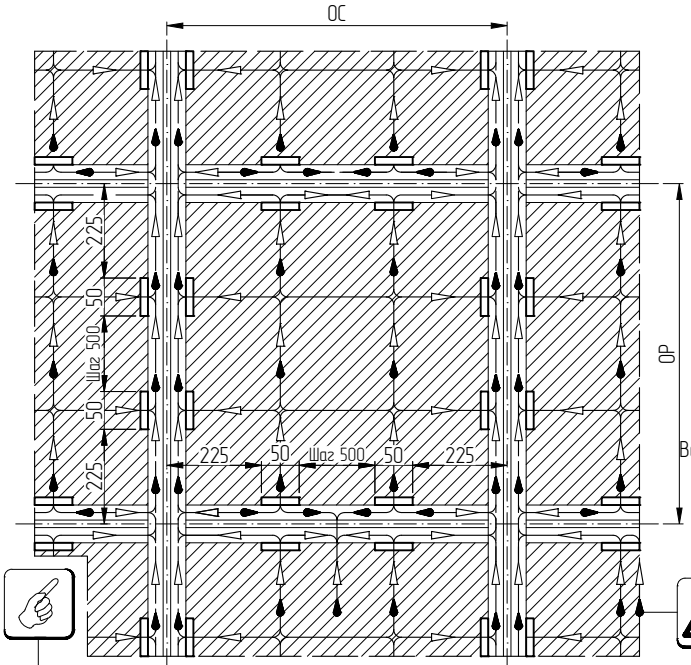

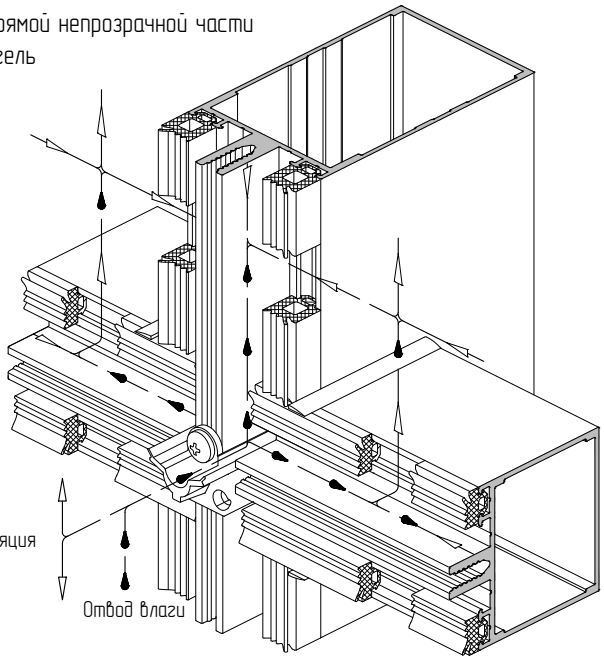

Для обеспечения отвода влаги и вентиляции необходимо сделать прорезы длиной 50 мм в стоечных и ригельных уплотнителях, отступив от осей стоек и ригелей на расстояние 225 мм. Прорезы выполнить с шагом 500 мм
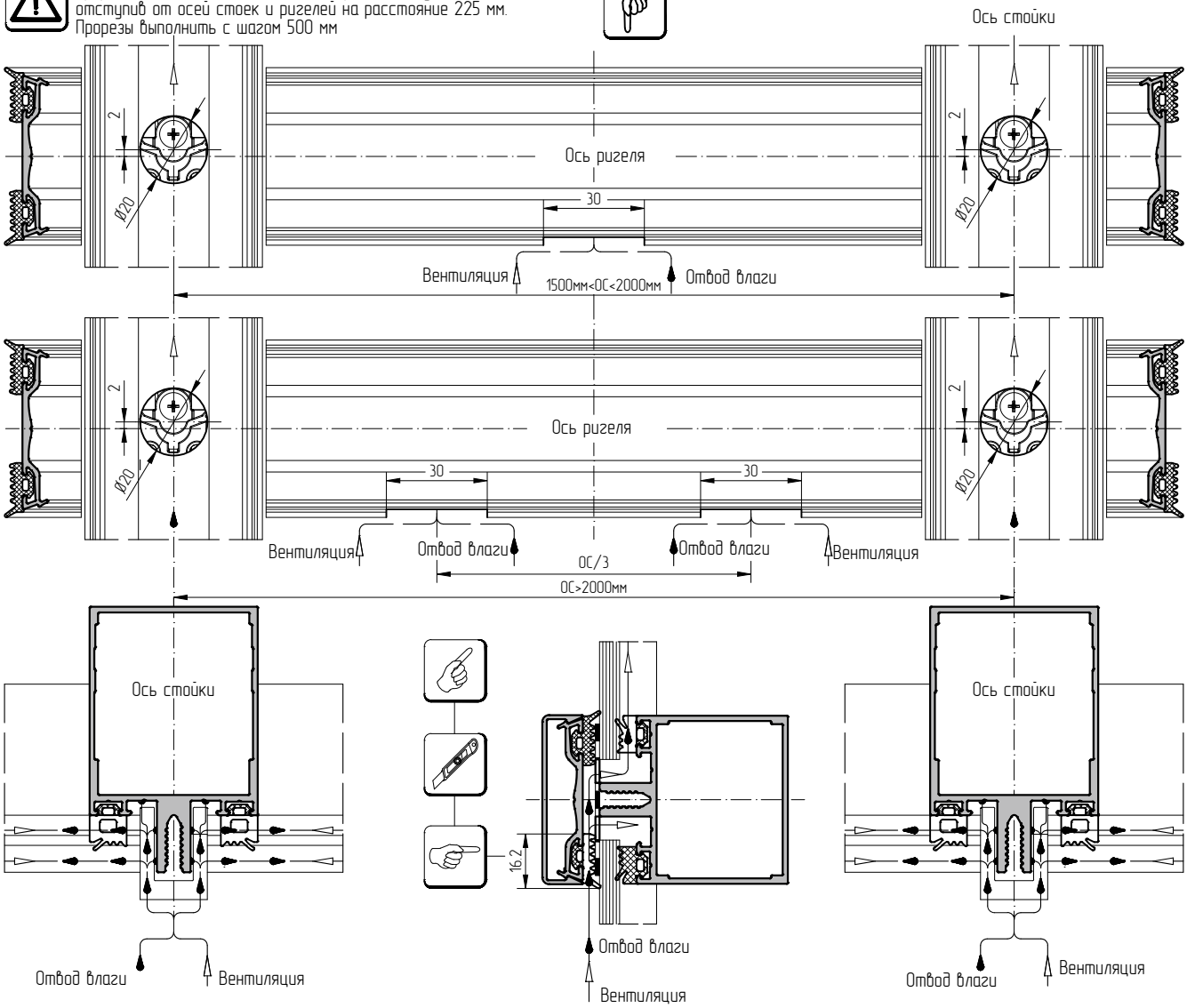
Прорезы уплотнителя в прижимной планке			
ОС	ОС<1500мм	1500мм<ОС<2000мм	2000мм<ОС<3800мм
Кол-во прорезей	0	1	2