Схема вентиляции и отвода влаги из области фальца стеклопакета для прямой прозрачной части конструкции фасада
Соединение стойка-ригель внахлест

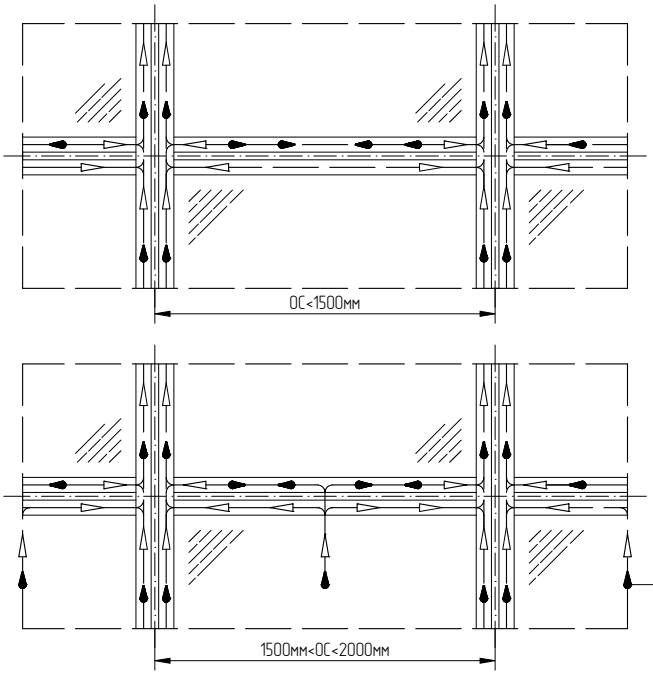

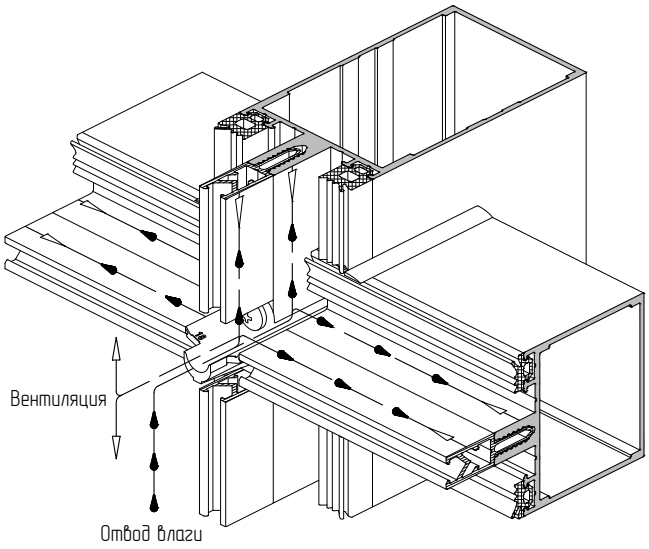
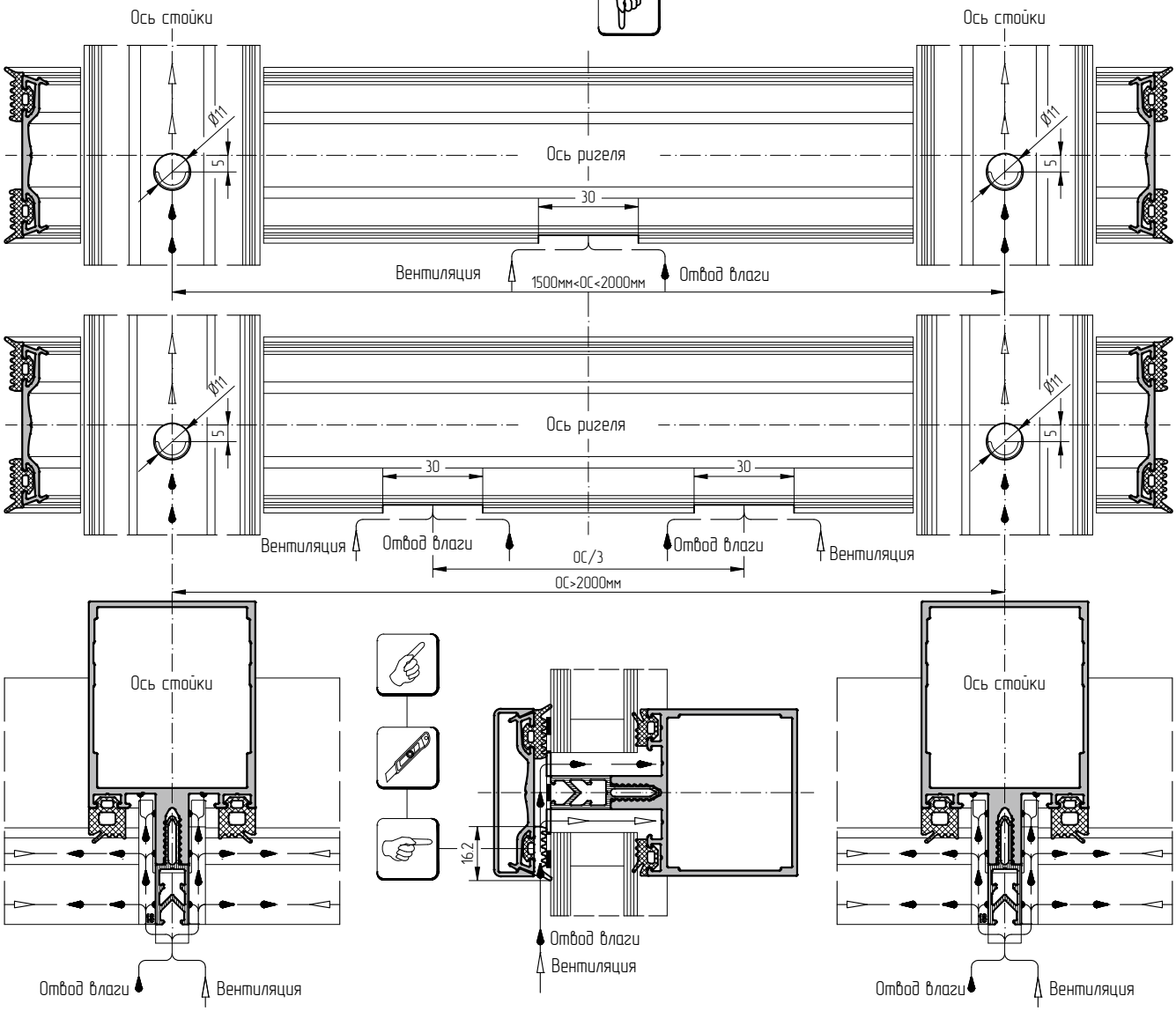
Прорезы уплотнителя в прижимной планке			
ОС	ОС<1500мм	1500мм<ОС<2000мм	2000мм<ОС<3800мм
Кол-во прорезей	0	1	2