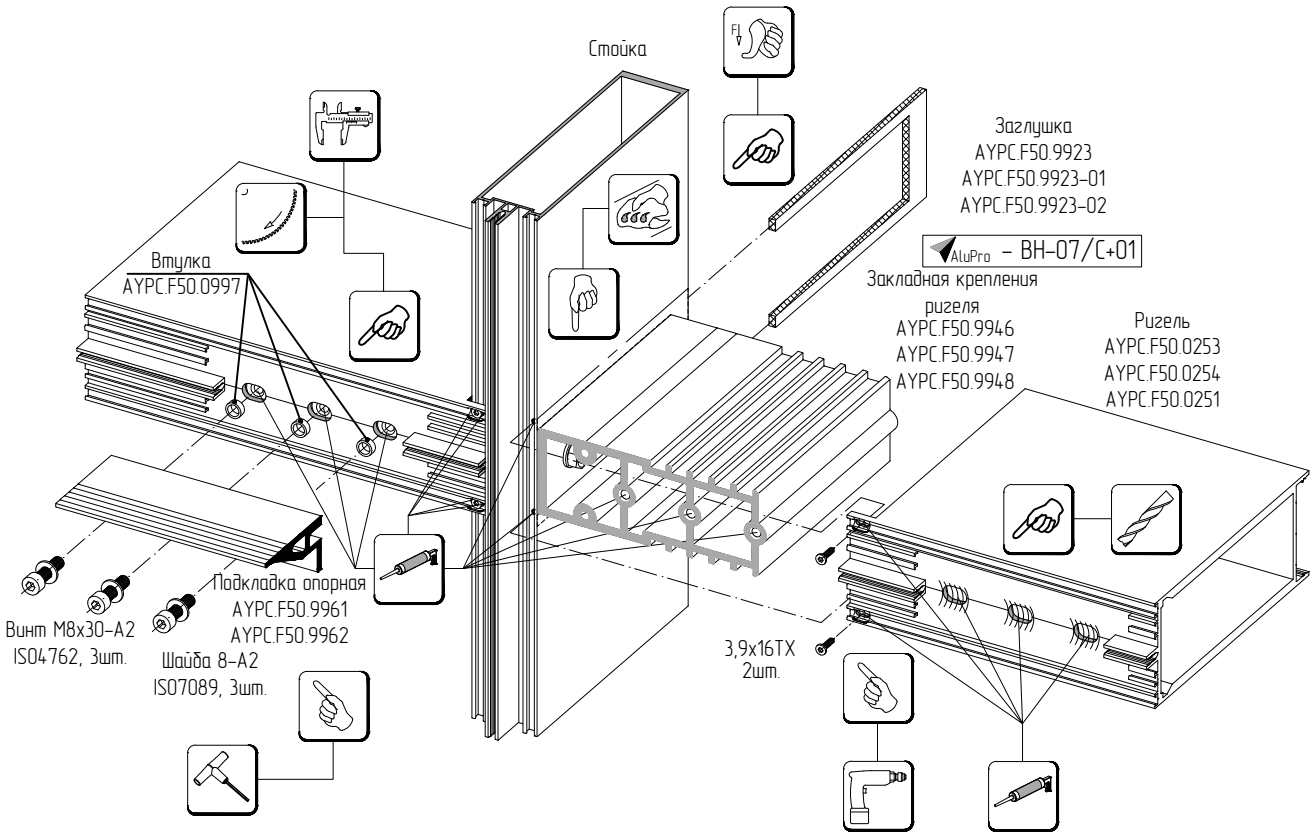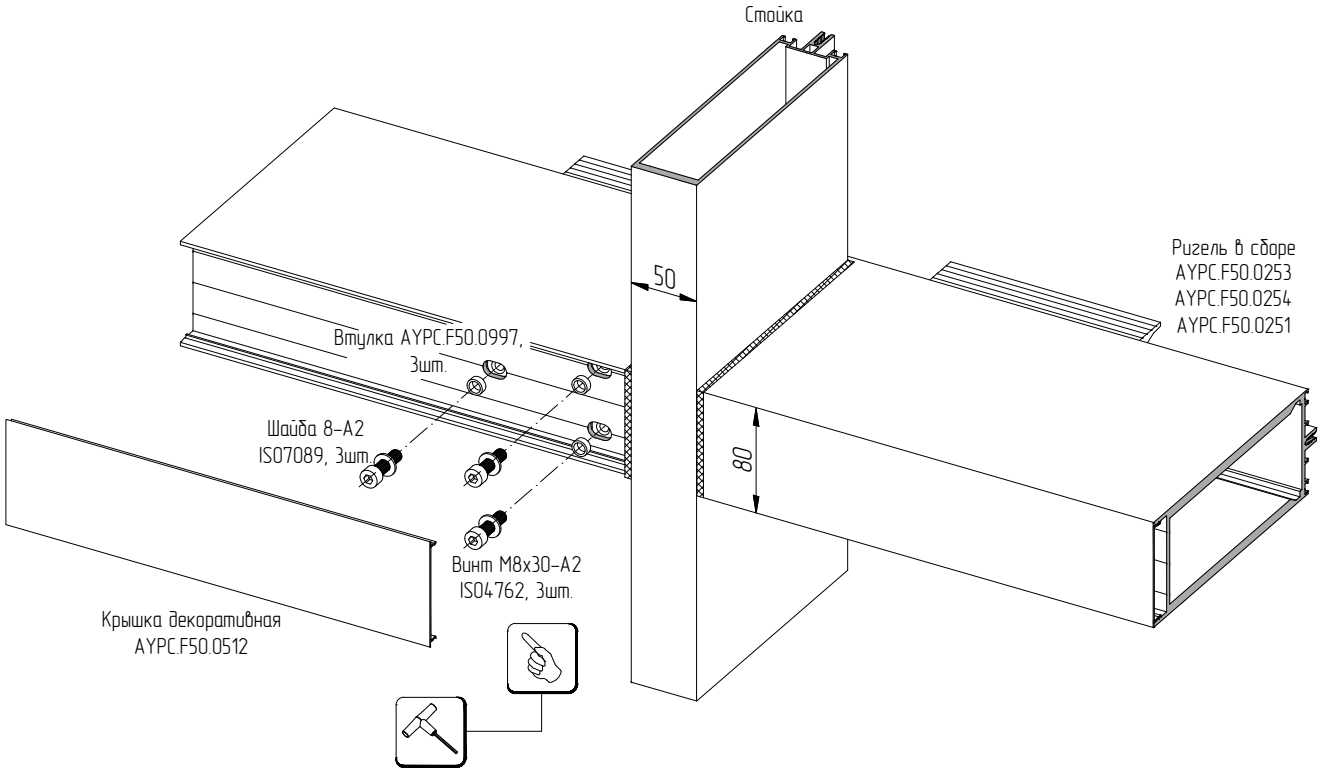Монтаж ригелей AYPC.F50.0251, AYPC.F50.0253, AYPC.F50.0254 к профилю стойки