Установка торцевых крышек и накладок в месте соединения профилей для крышек AYPC.F50.0510

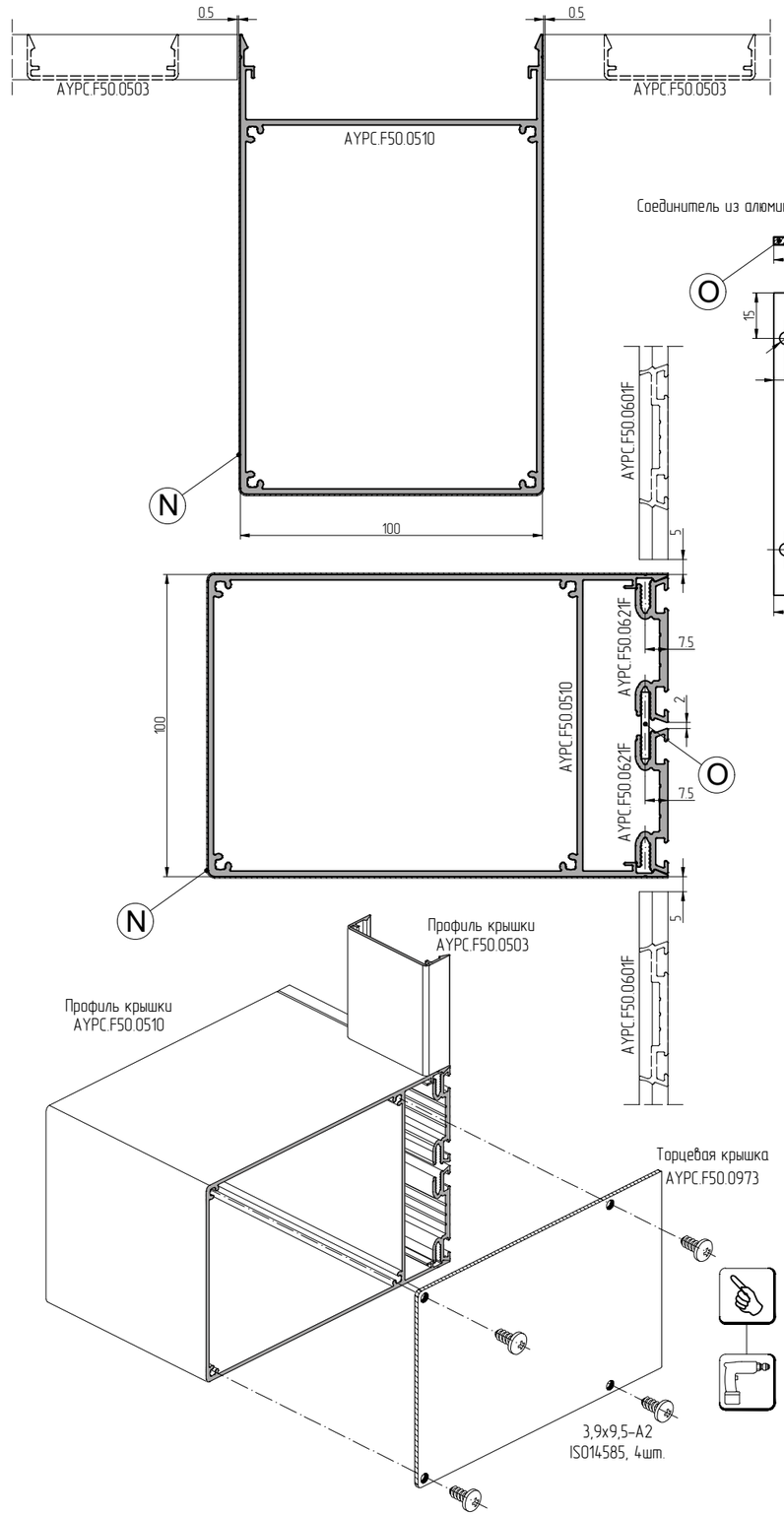

Накладка из алюминиевого листа толщиной 0,5 мм

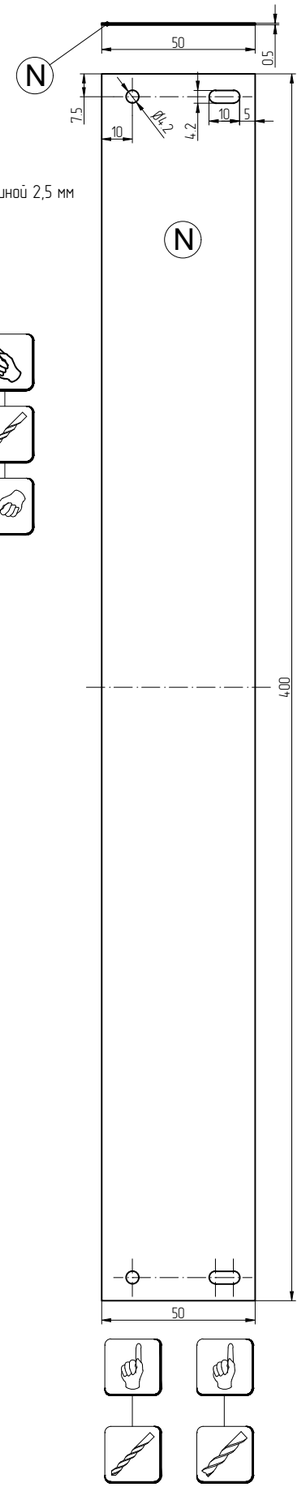
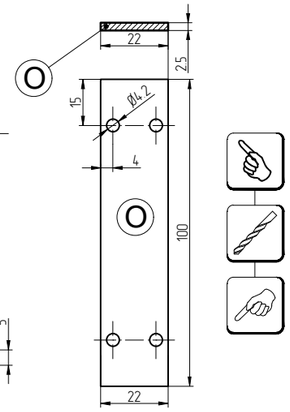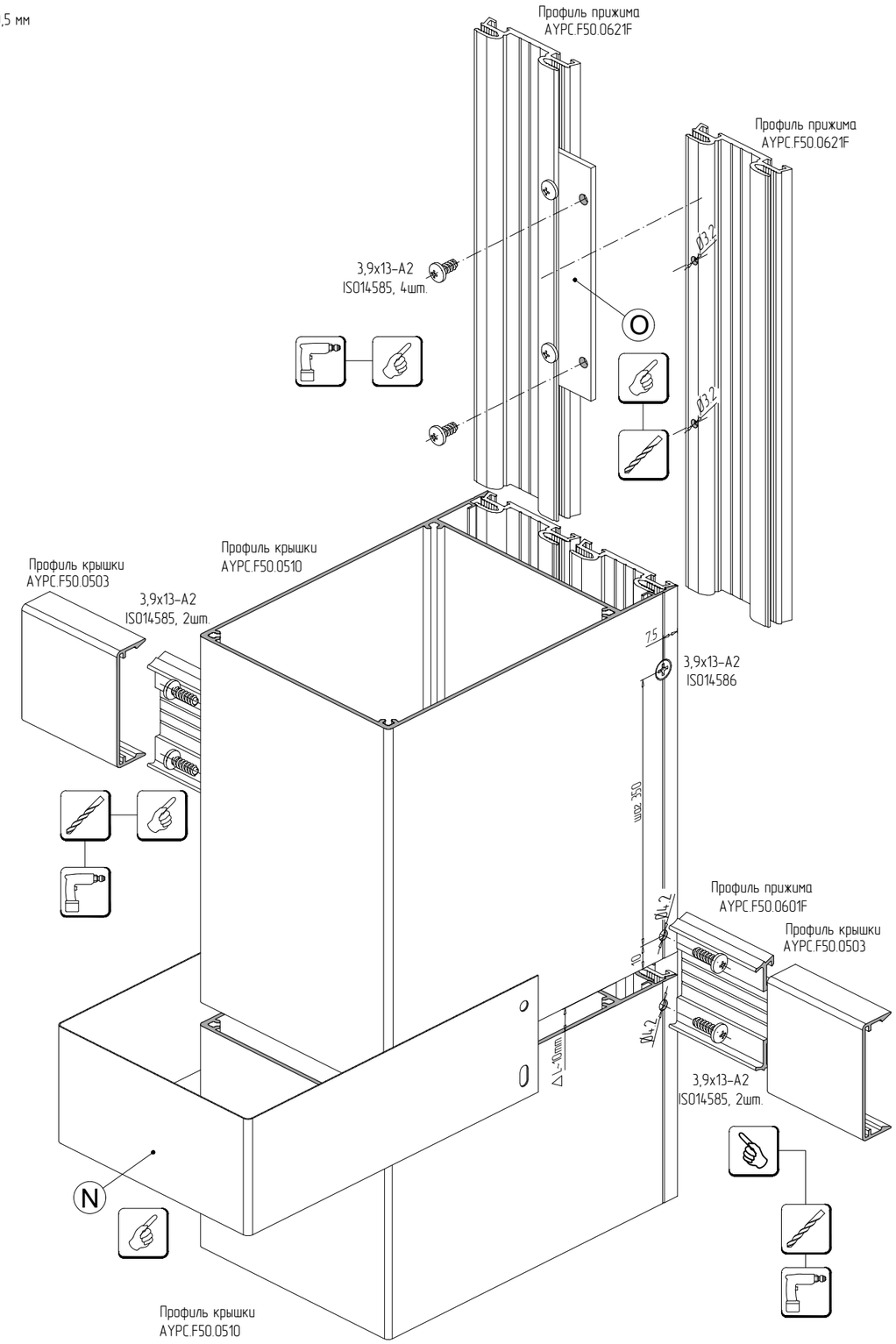
Соединитель из алюминиевого листа толщиной 2,5 мм