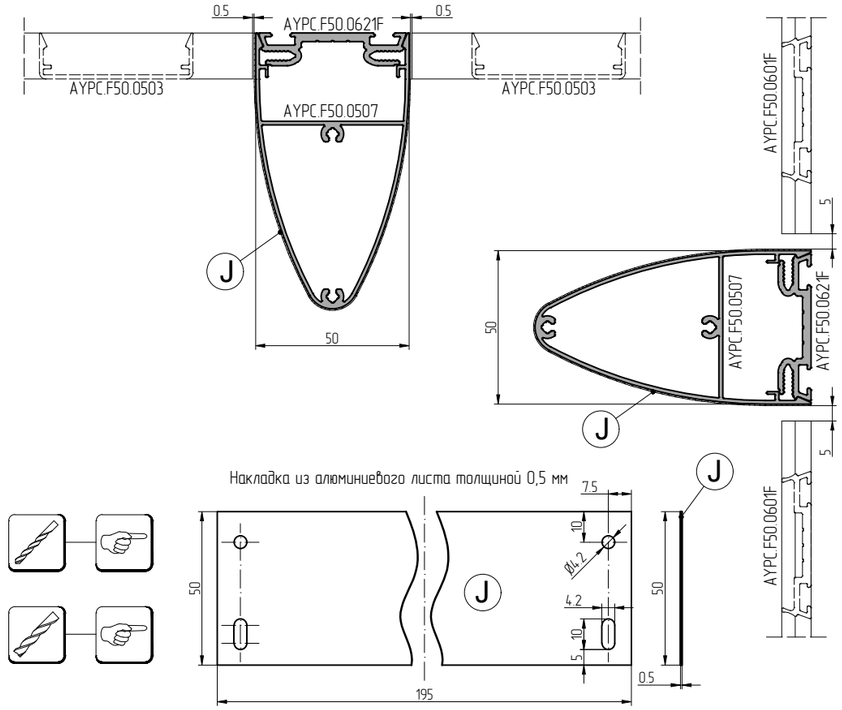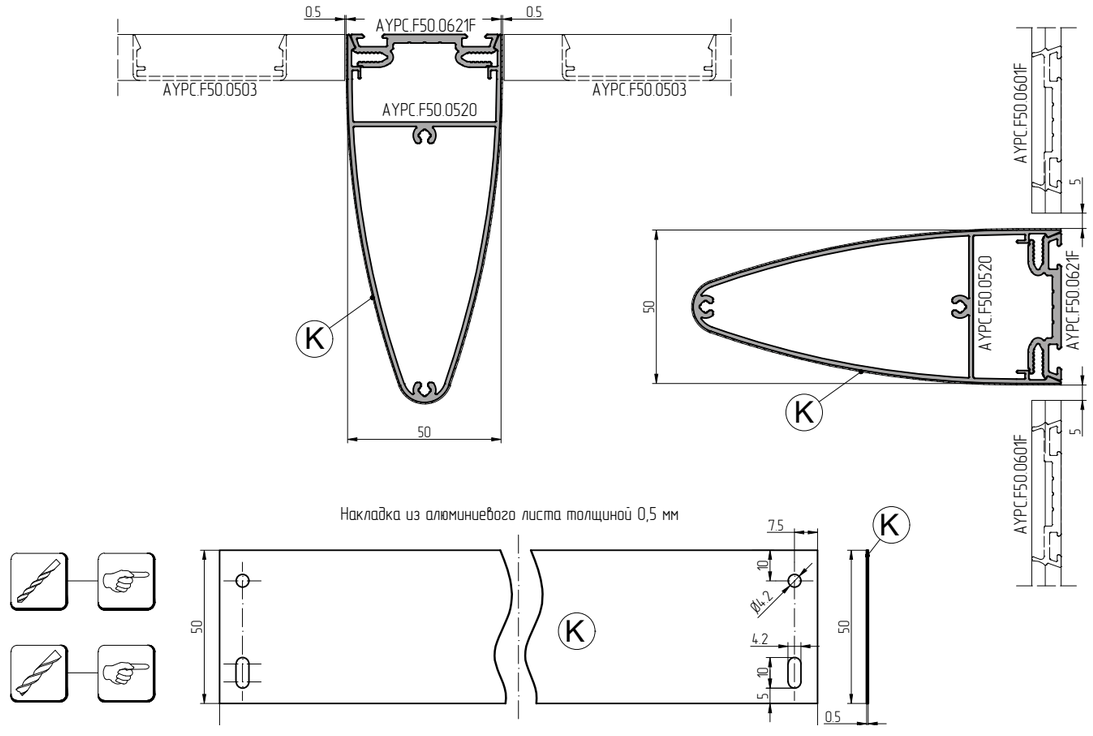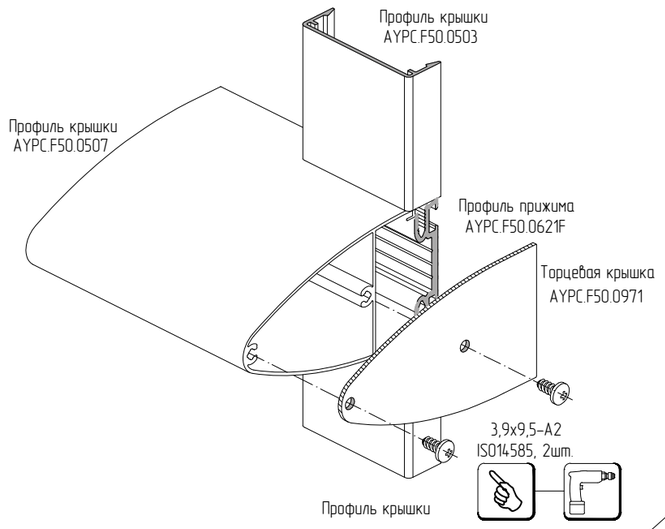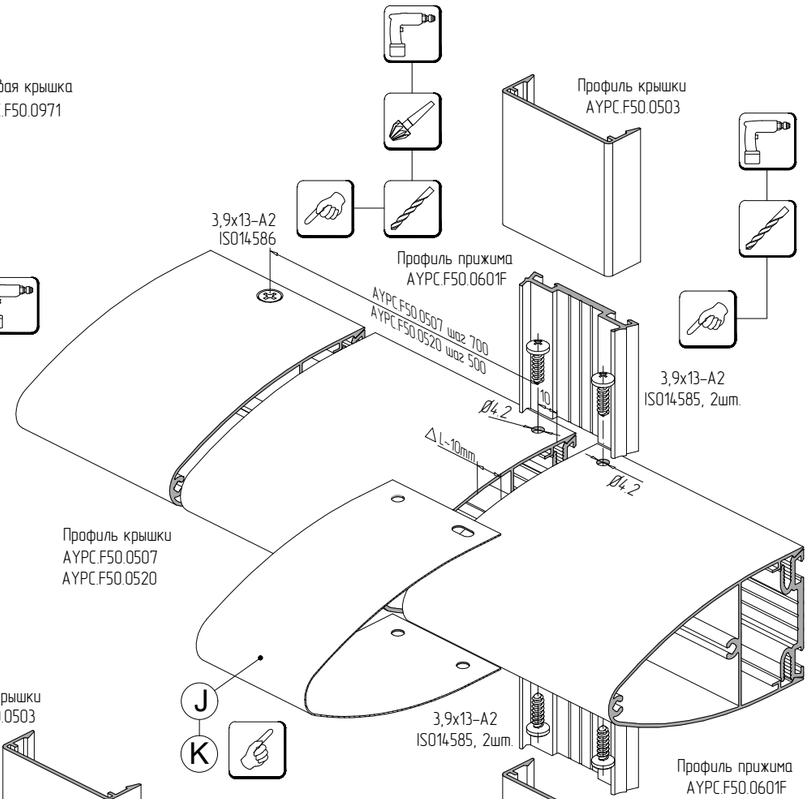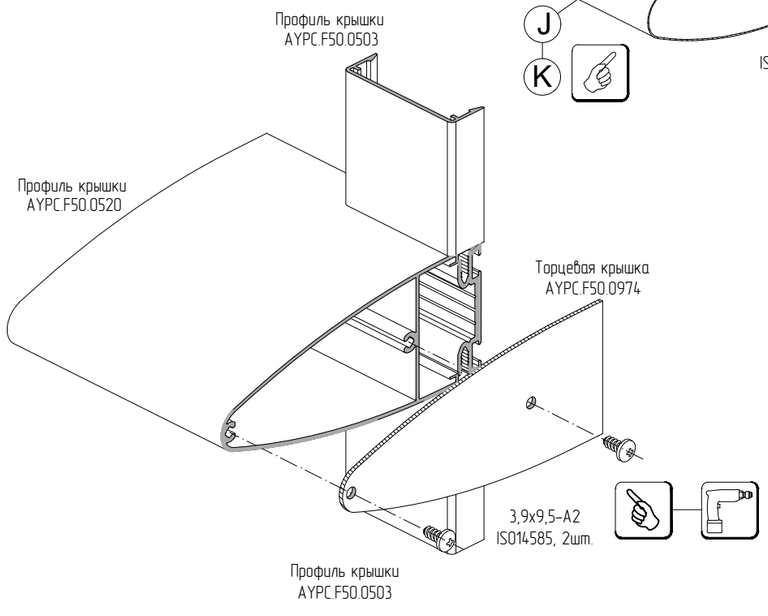Установка торцевых крышек и накладок в месте соединения профилей для крышек AYPC.F50.0507 и AYPC.F50.0520