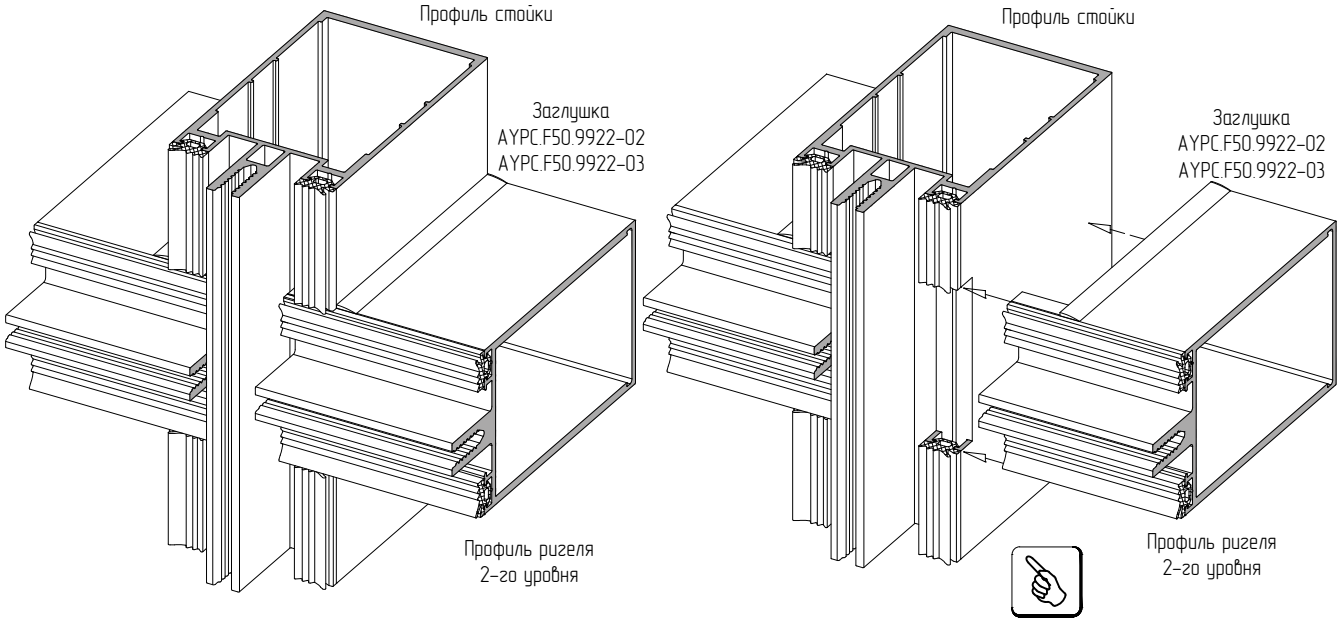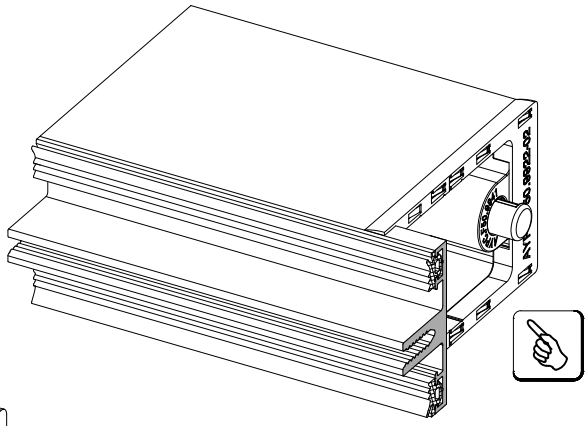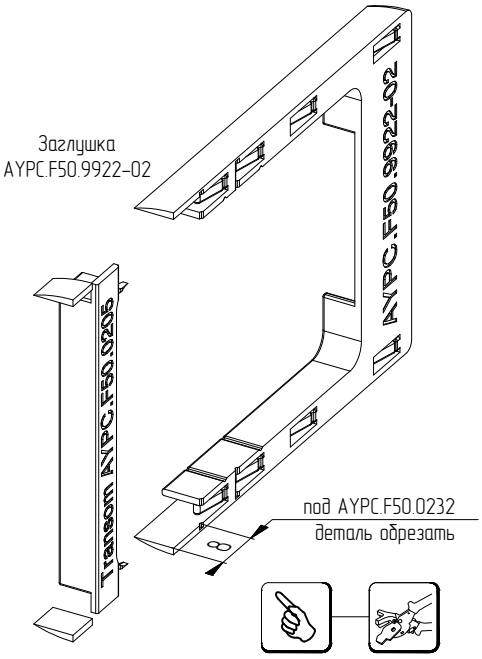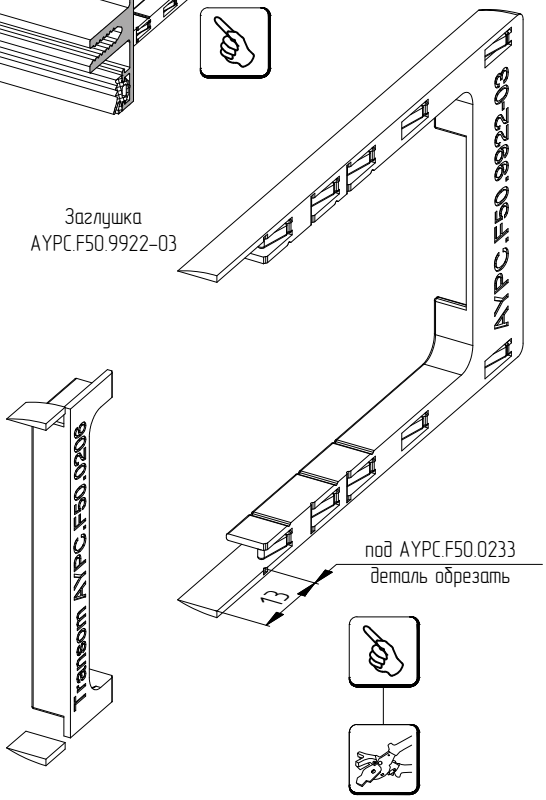Установка пластиковой торцевой заглушки AYPC.F50.9922-02... – 03 в месте соединения профилей ригеля 2-го уровня с профилями стойки