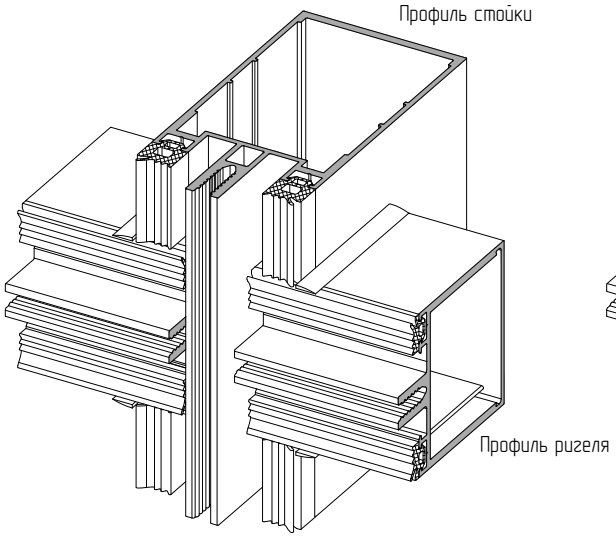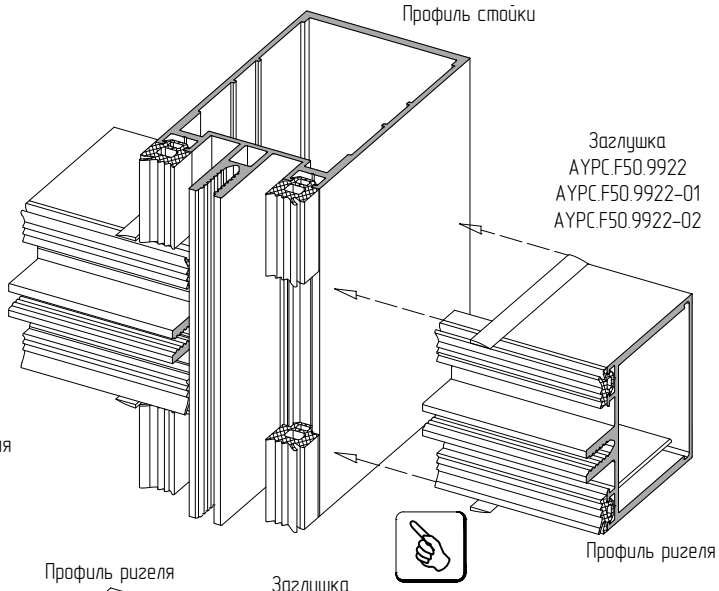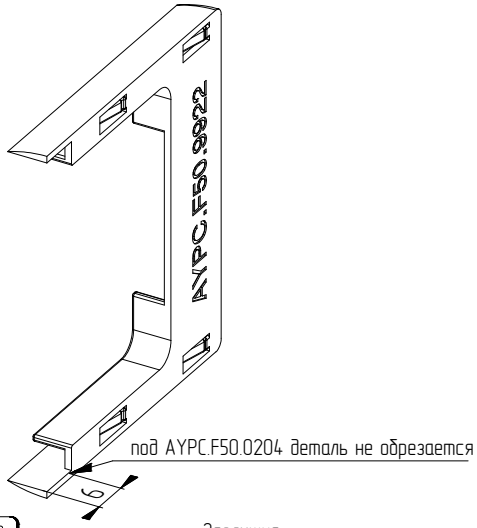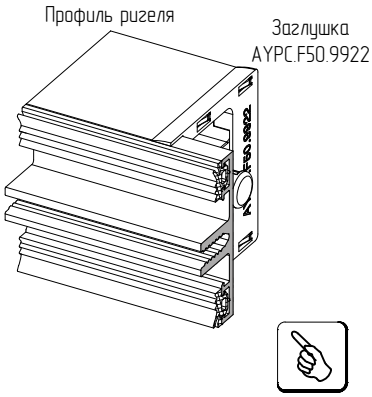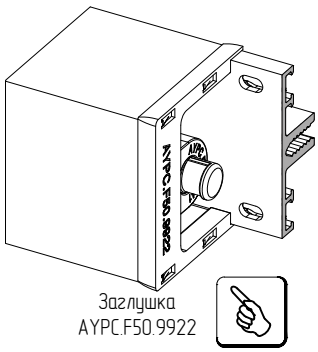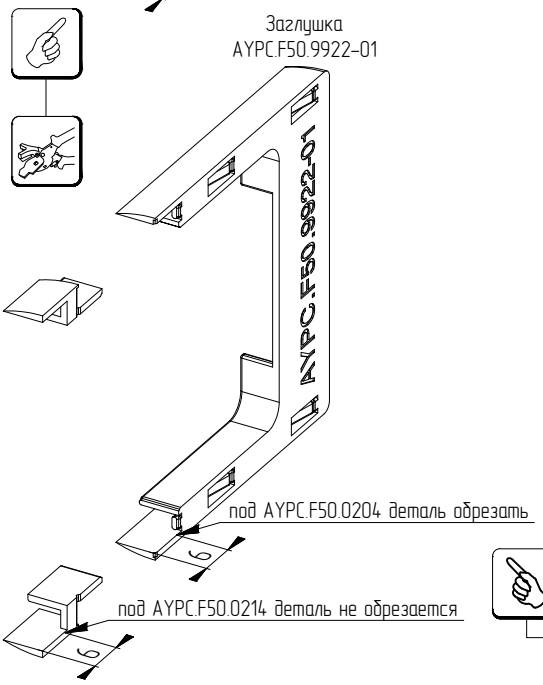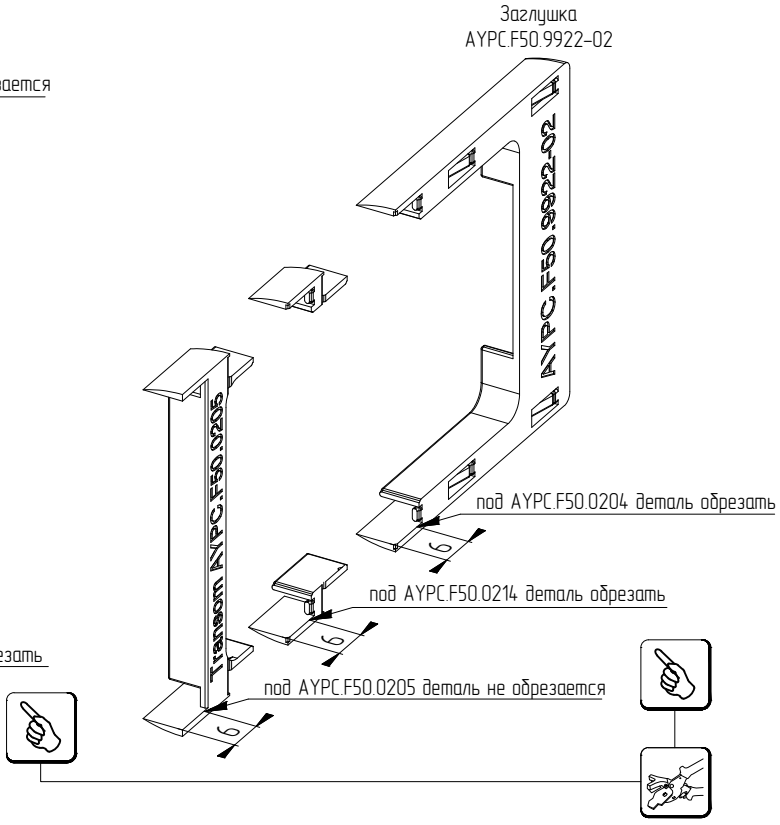Установка пластиковой торцевой заглушки AYPC.F50.9922 ... AYPC.F50.9922-02 в месте соединения профилей ригеля с профилями стойки