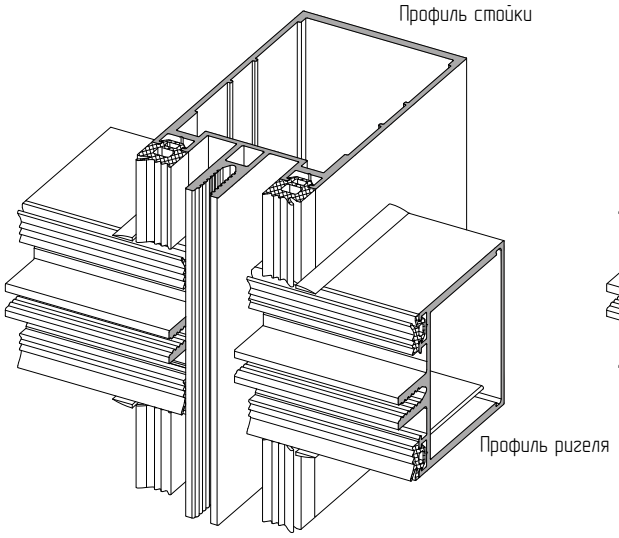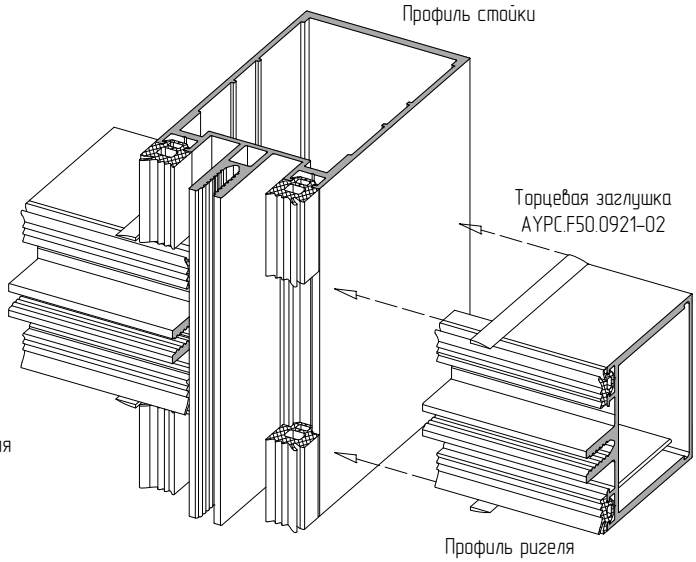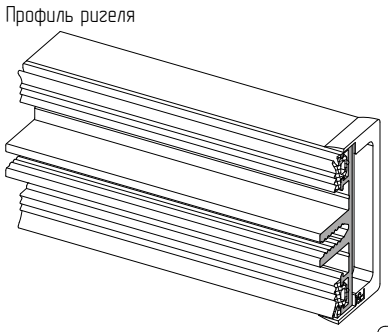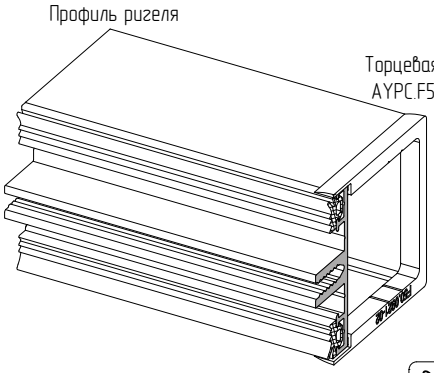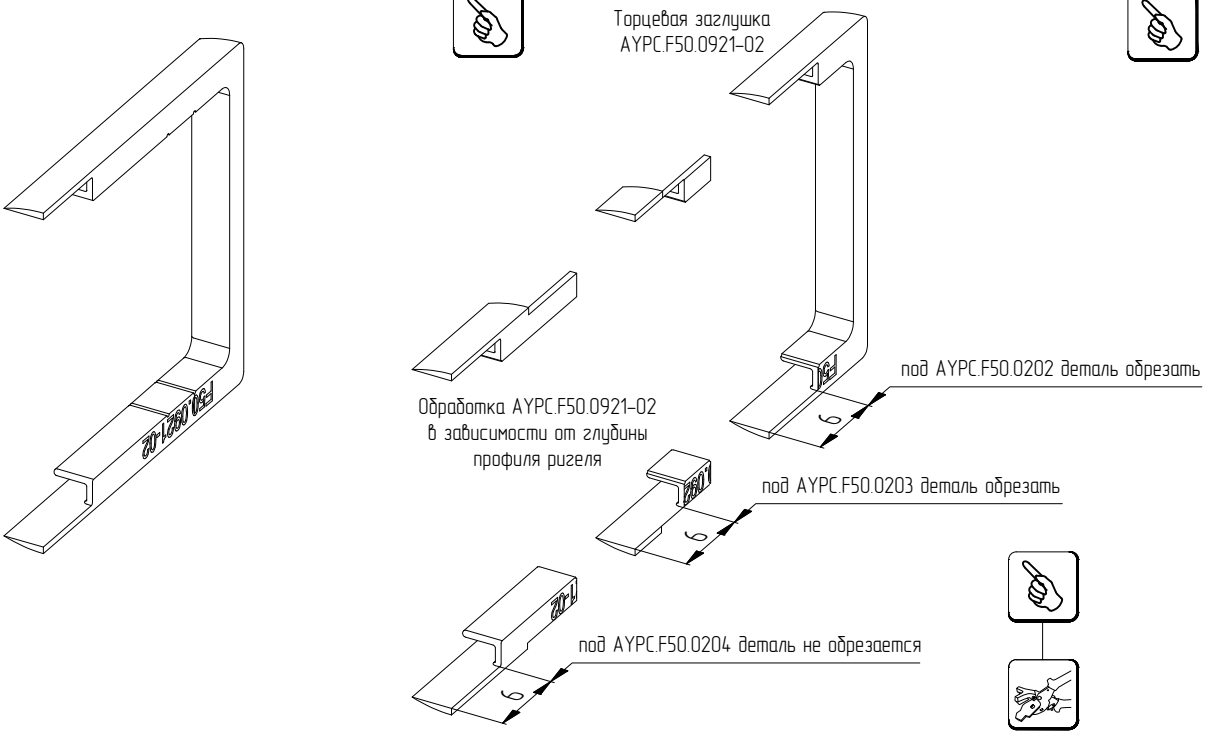Установка пластиковой торцевой заглушки AYPC.F50.0921-02 в месте соединения профилей ригеля с профилями стойки