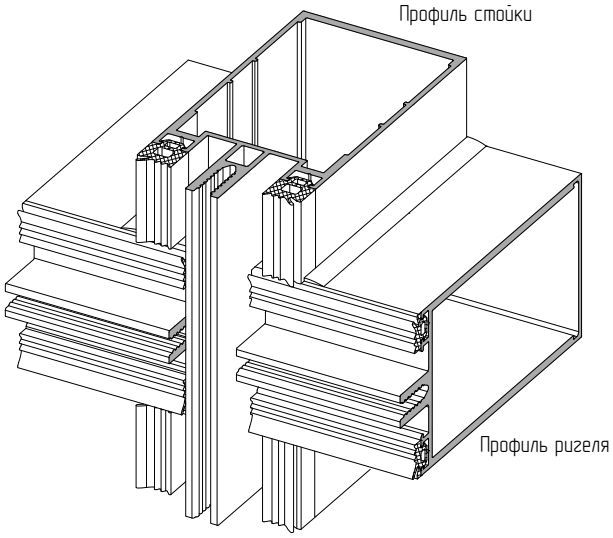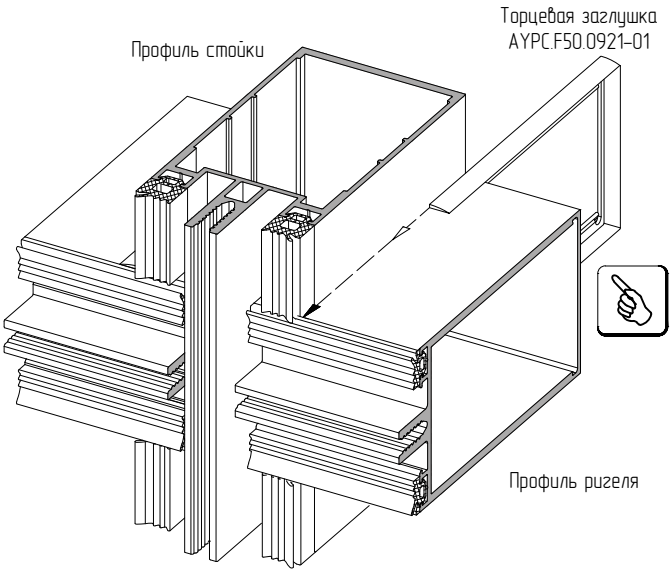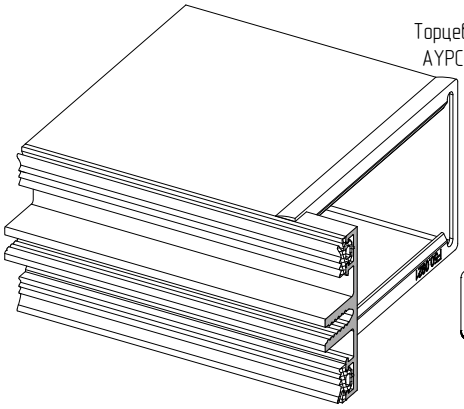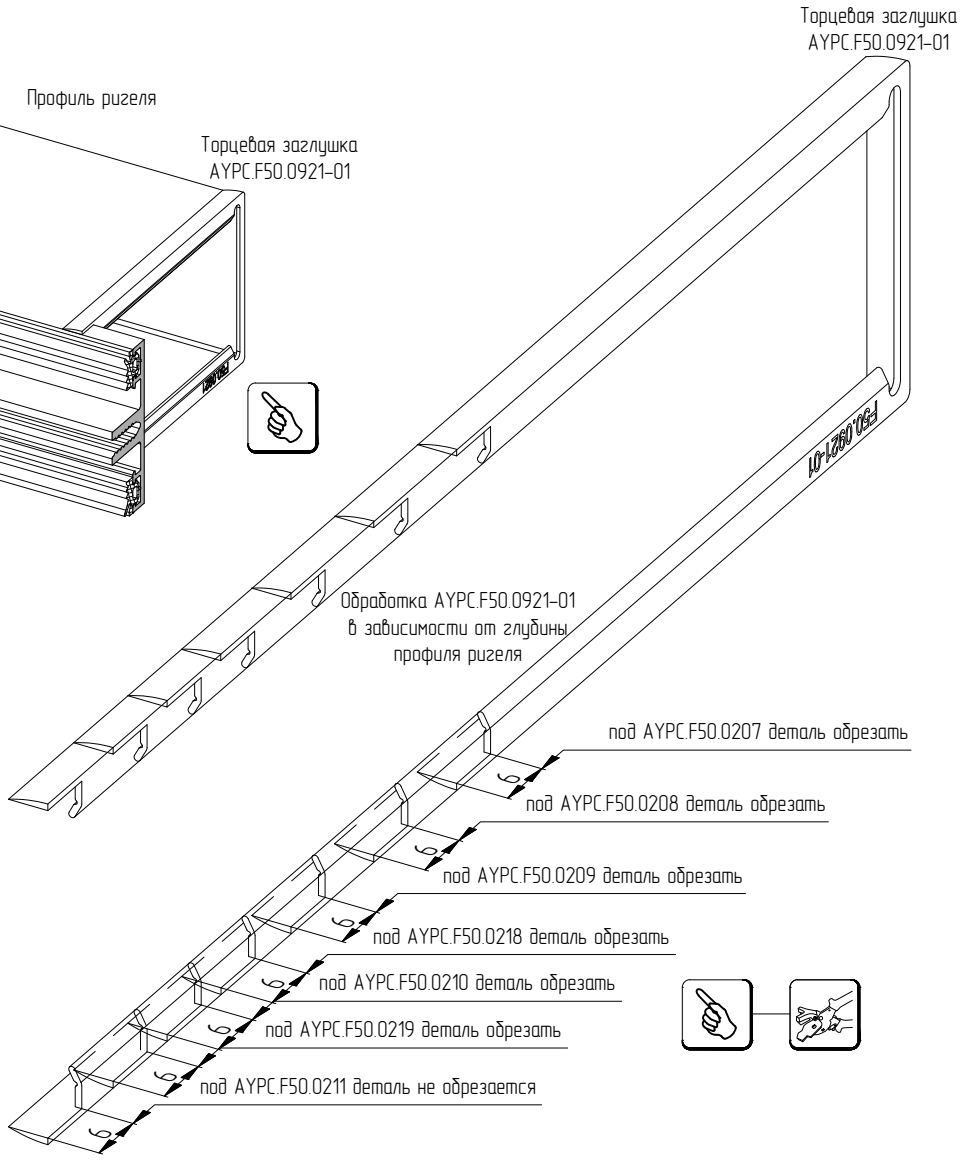Установка пластиковой торцевой заглушки AYPC.F50.0921-01 в месте соединения профилей ригеля с профилями стойки