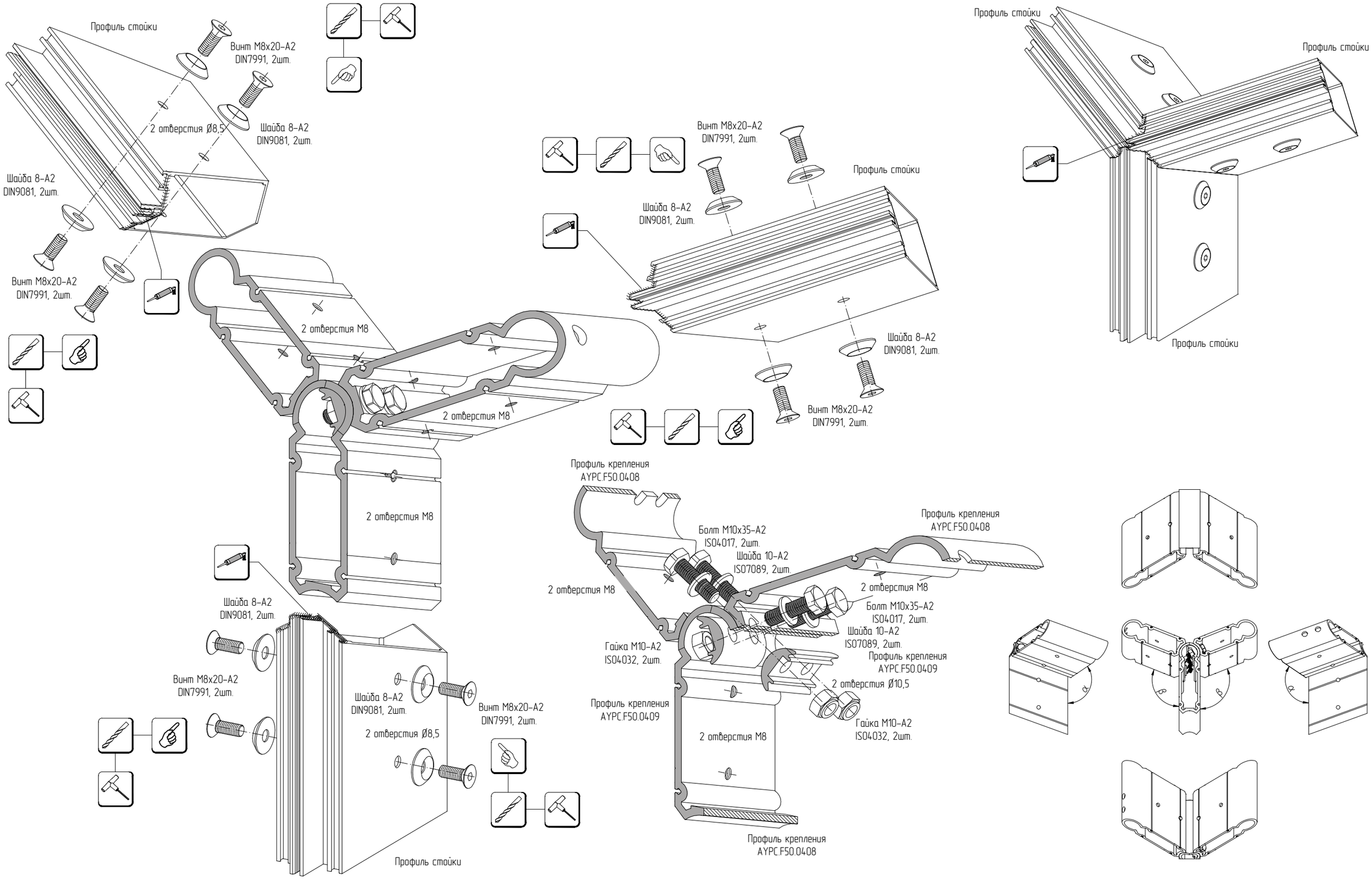Соединение трех профилей стоек на изломе в двух плоскостях