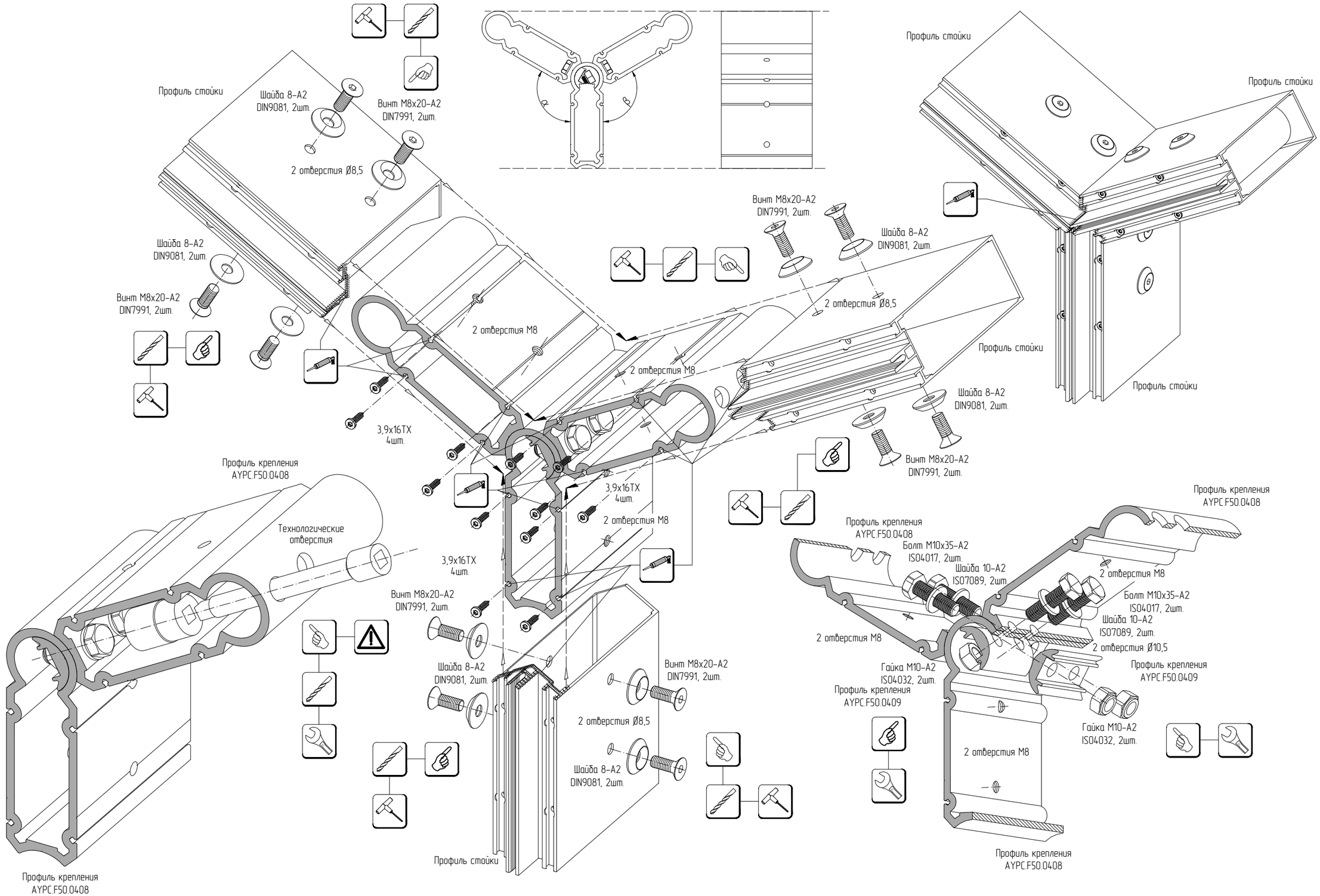Соединение трех профилей стоек в плоскости стеклопакета