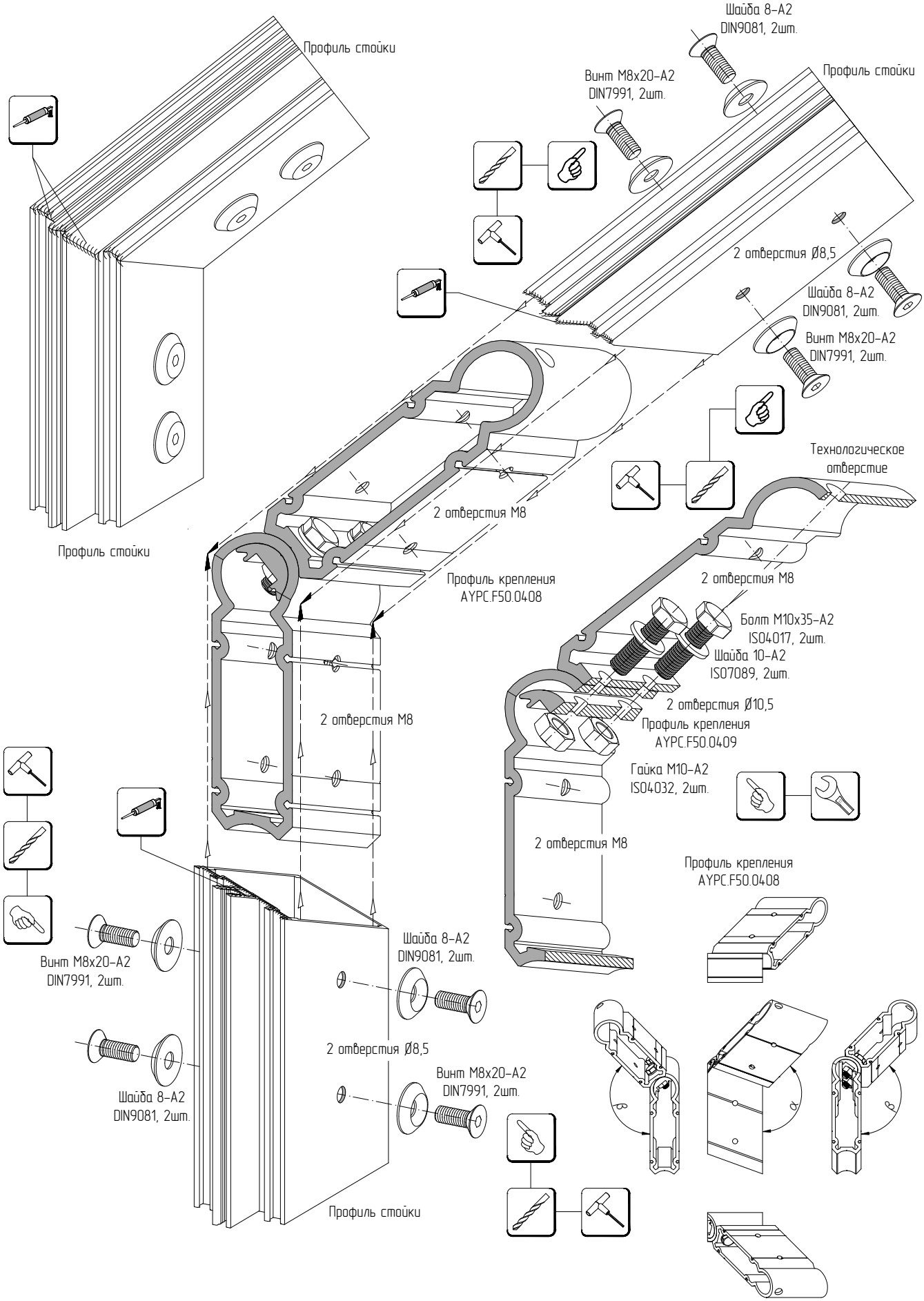Соединение профилей стоек на изломе в двух плоскостях