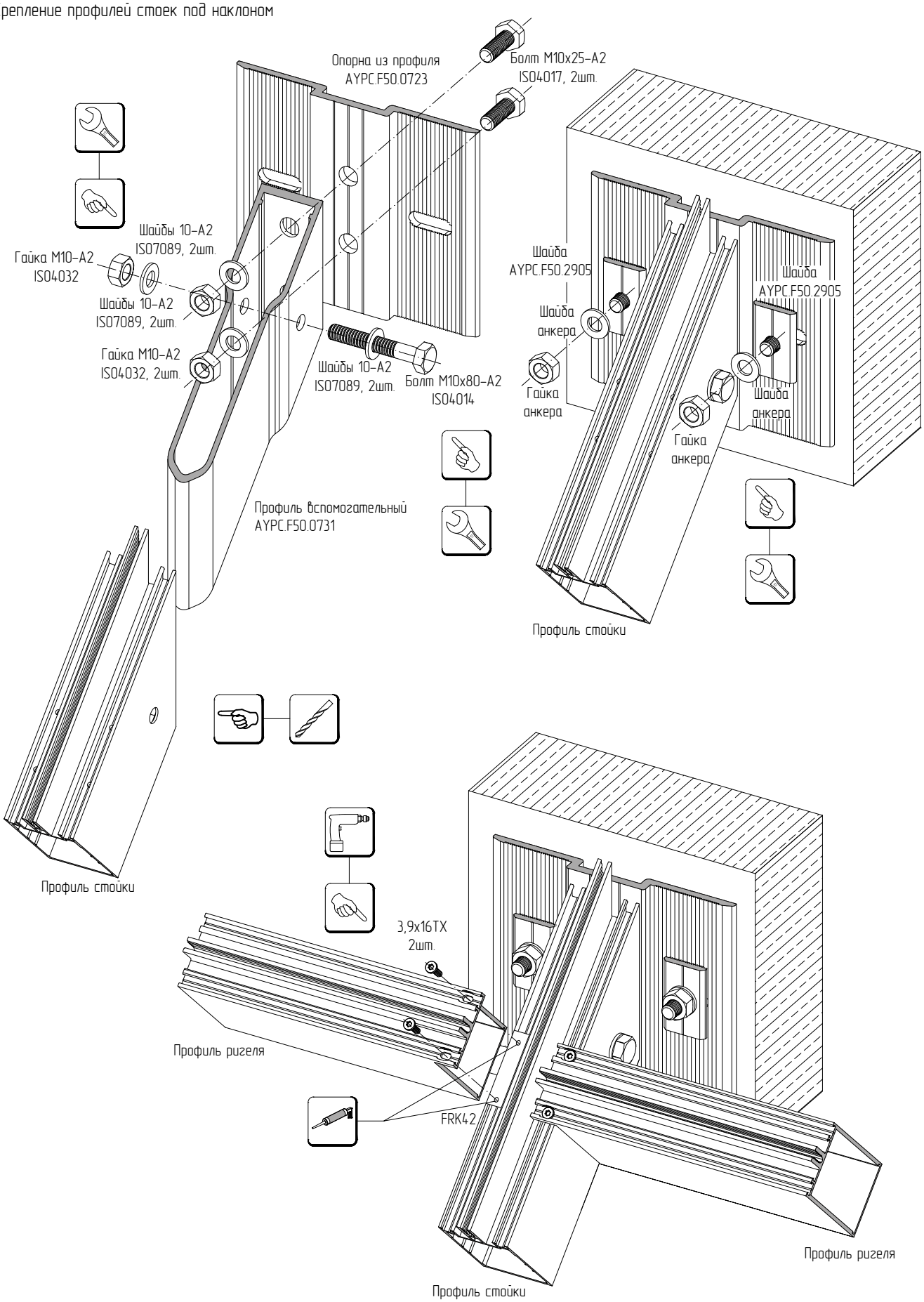Крепление профилей стоек под наклоном