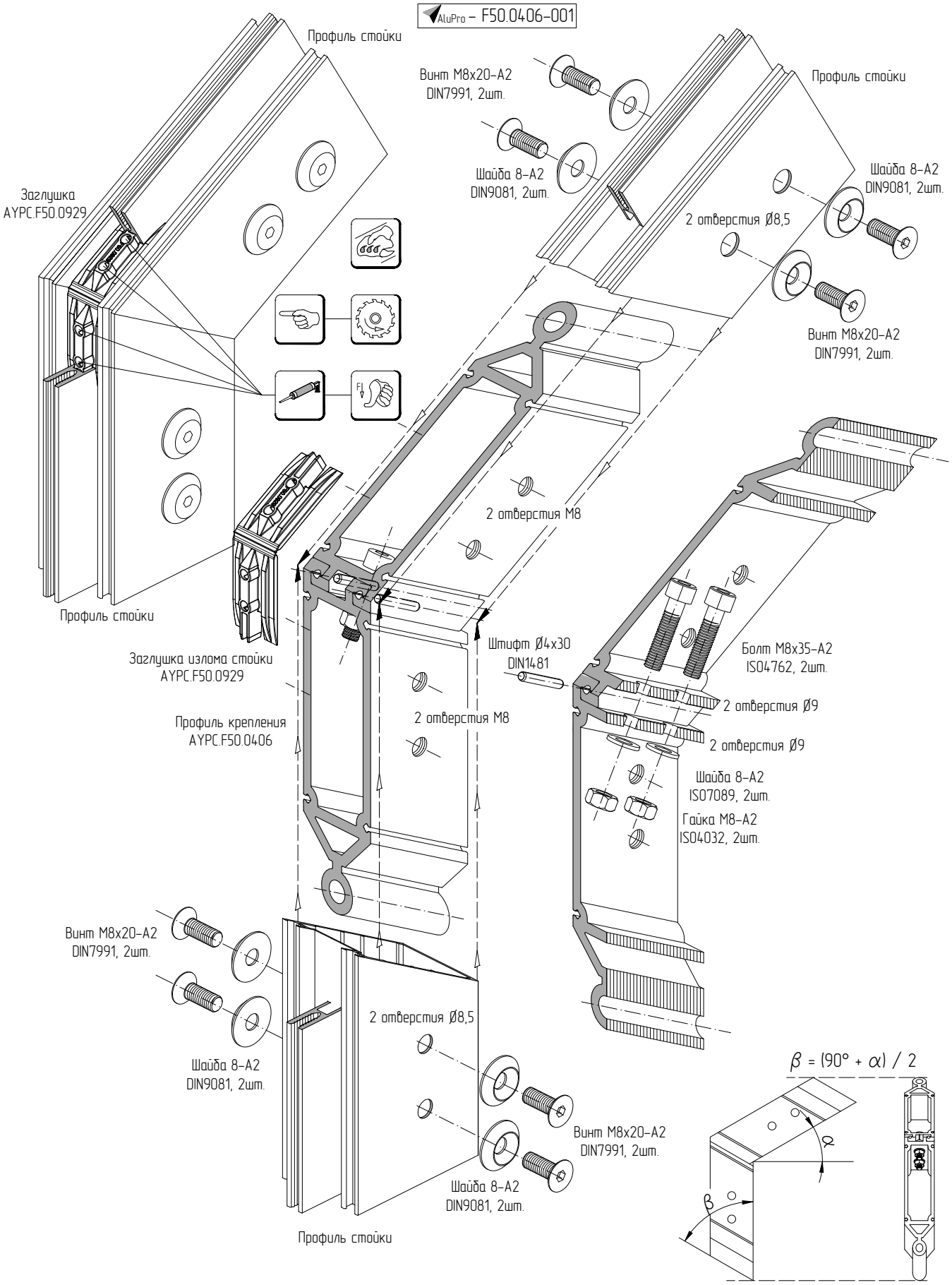Соединение профилей стоек на изломе в одной плоскости