Вариант сборки нижнего узла при установке конструкции в проем

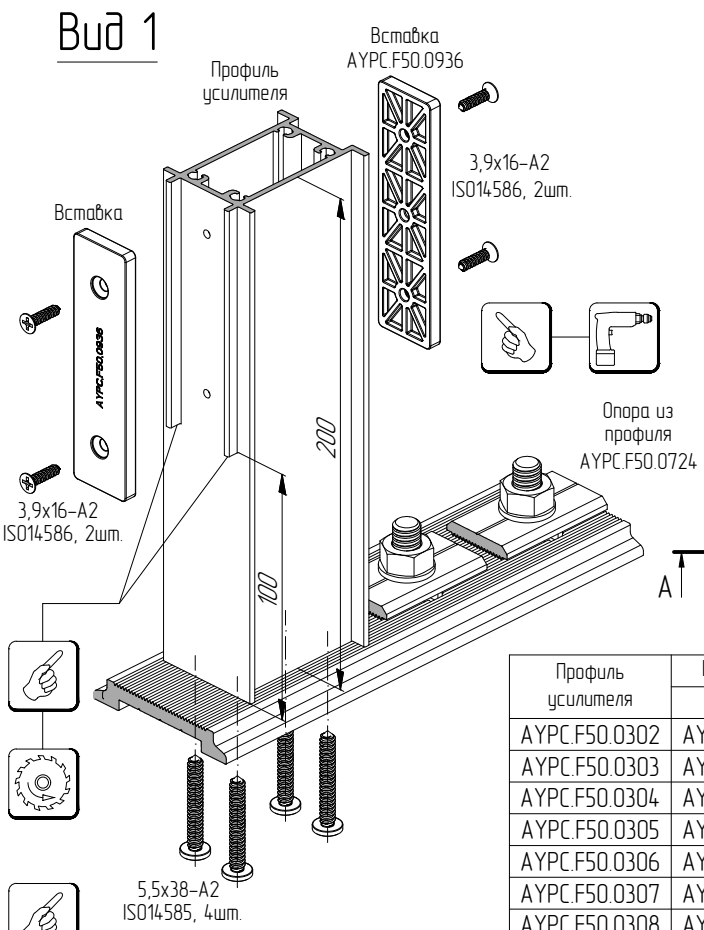

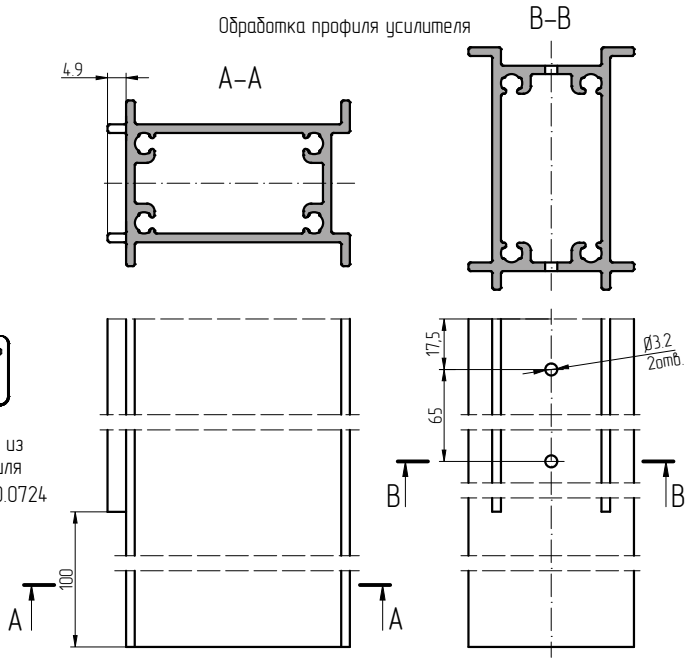
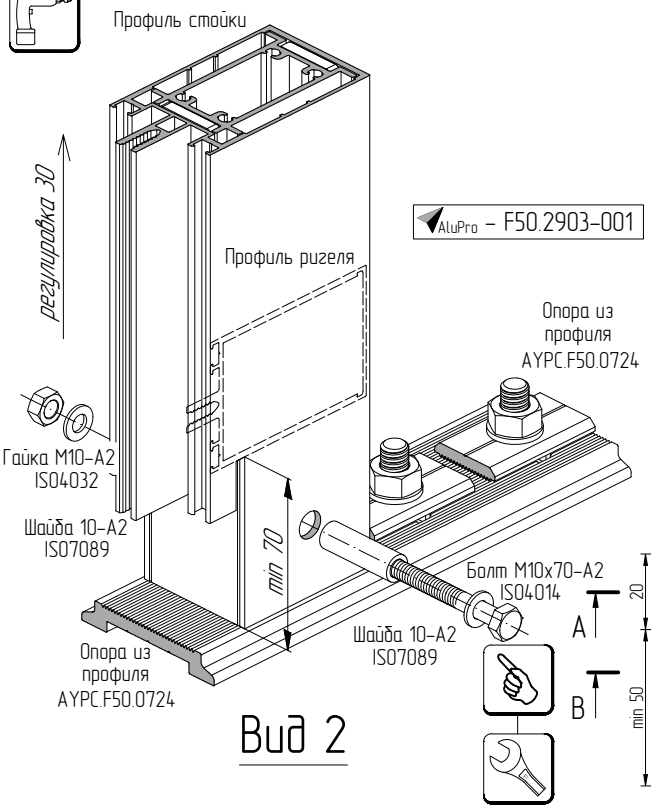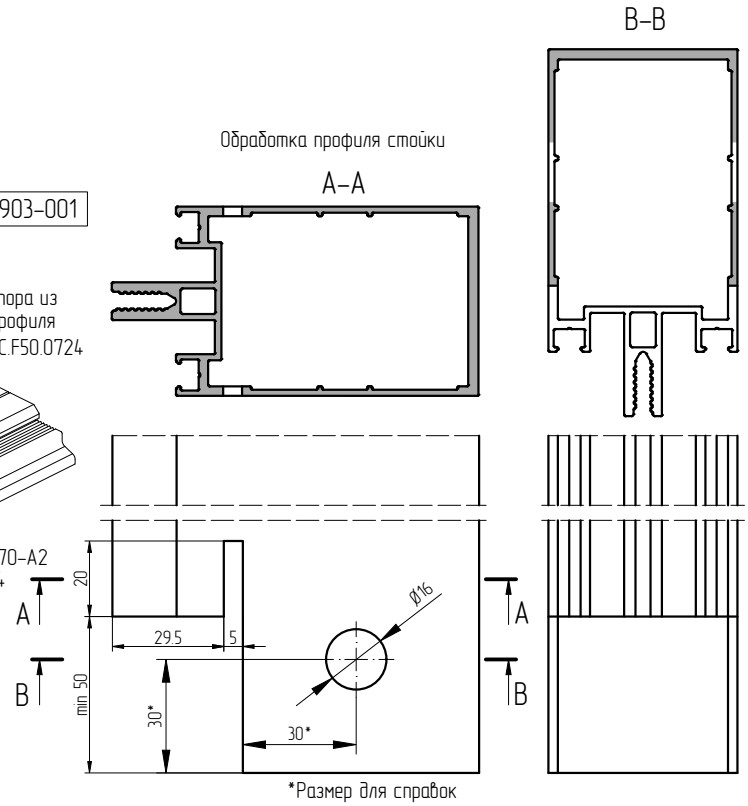
Профиль усилителя	Вставка дистанционная – Вид 1		Комплект крепления – Вид 2	
	Сторона 1	Сторона 2	Количество	Изображение и состав
АУРС.F50.0302	АУРС.F50.0936	АУРС.F50.0936	1 компл.	Гайка M10-A2 ISO4032; Шайба 10-A2 ISO7089; Закладная АУРС.F50.0950; Шайба 10-A2 ISO7089; Болт M10x70-A2 ISO4014
АУРС.F50.0303	АУРС.F50.0936	АУРС.F50.0936	1 компл.	
АУРС.F50.0304	АУРС.F50.0936	АУРС.F50.0937	2 компл.	
АУРС.F50.0305	АУРС.F50.0936	АУРС.F50.0937	2 компл.	
АУРС.F50.0306	АУРС.F50.0936	АУРС.F50.0937	2 компл.	
АУРС.F50.0307	АУРС.F50.0936	АУРС.F50.0937	3 компл.	
АУРС.F50.0308	АУРС.F50.0936	АУРС.F50.0936	3 компл.	
АУРС.F50.0309	АУРС.F50.0936	АУРС.F50.0937	2 компл.	
АУРС.F50.0310	АУРС.F50.0936	АУРС.F50.0937	3 компл.