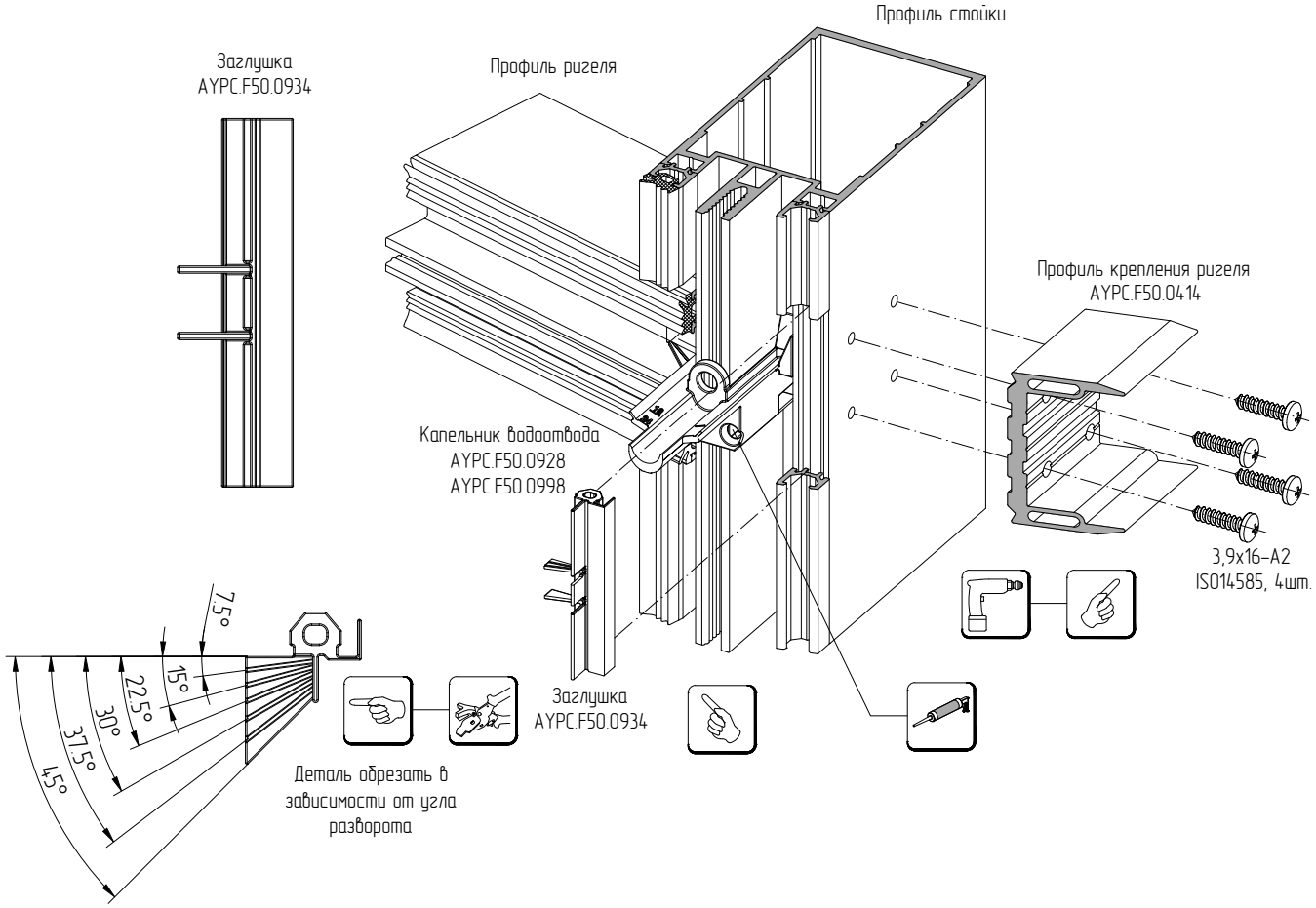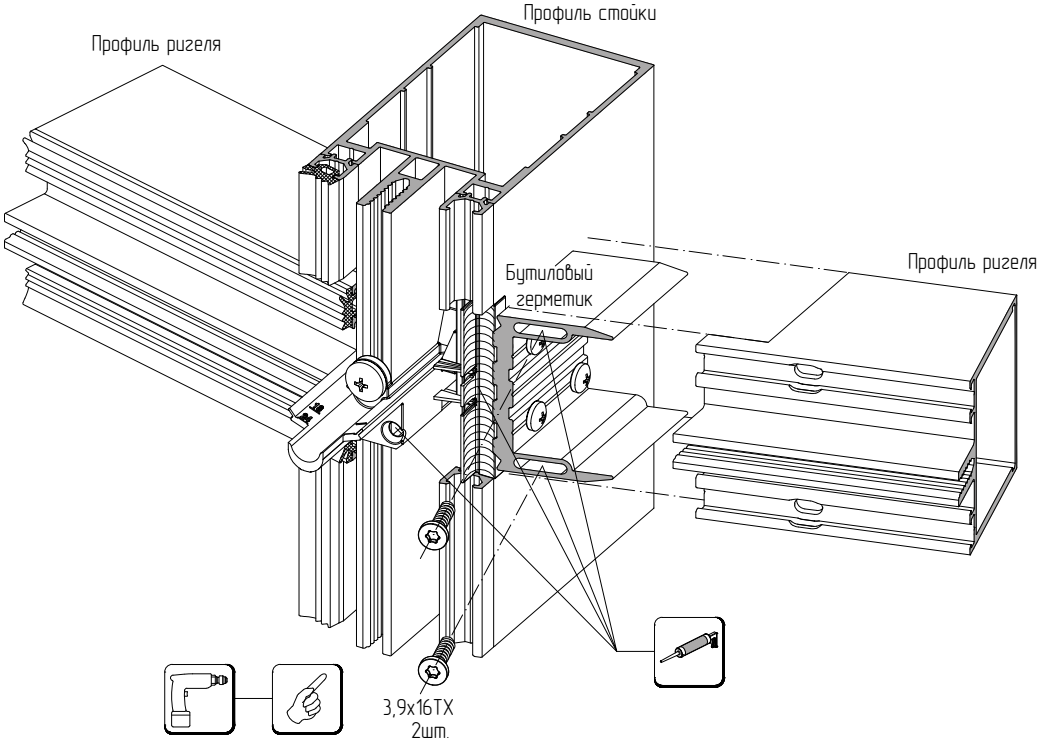Установка заглушки AYPC.F50.0934 при наружном угле разворота конструкции