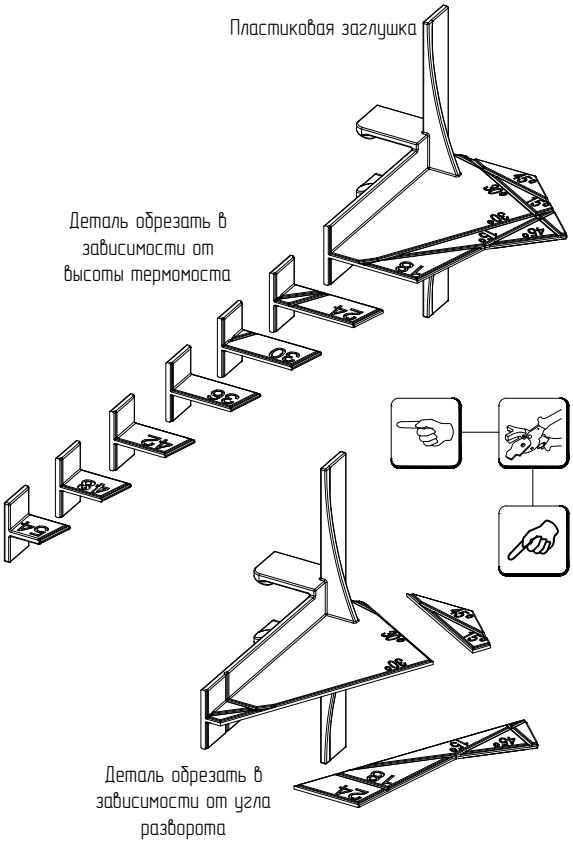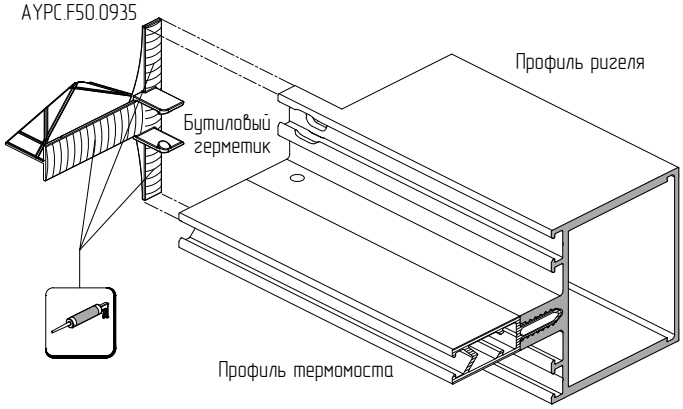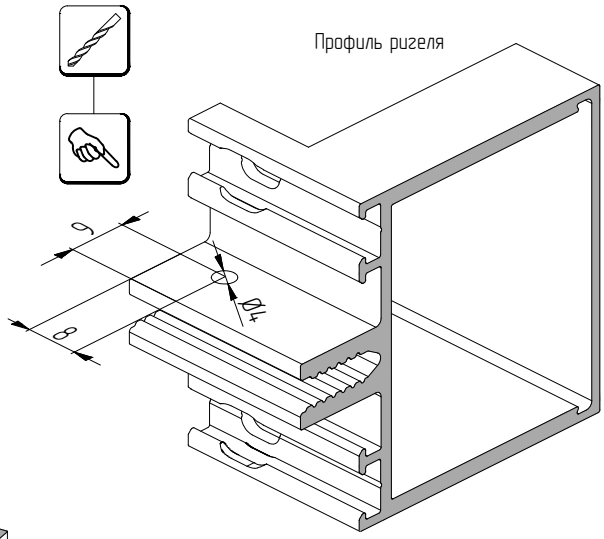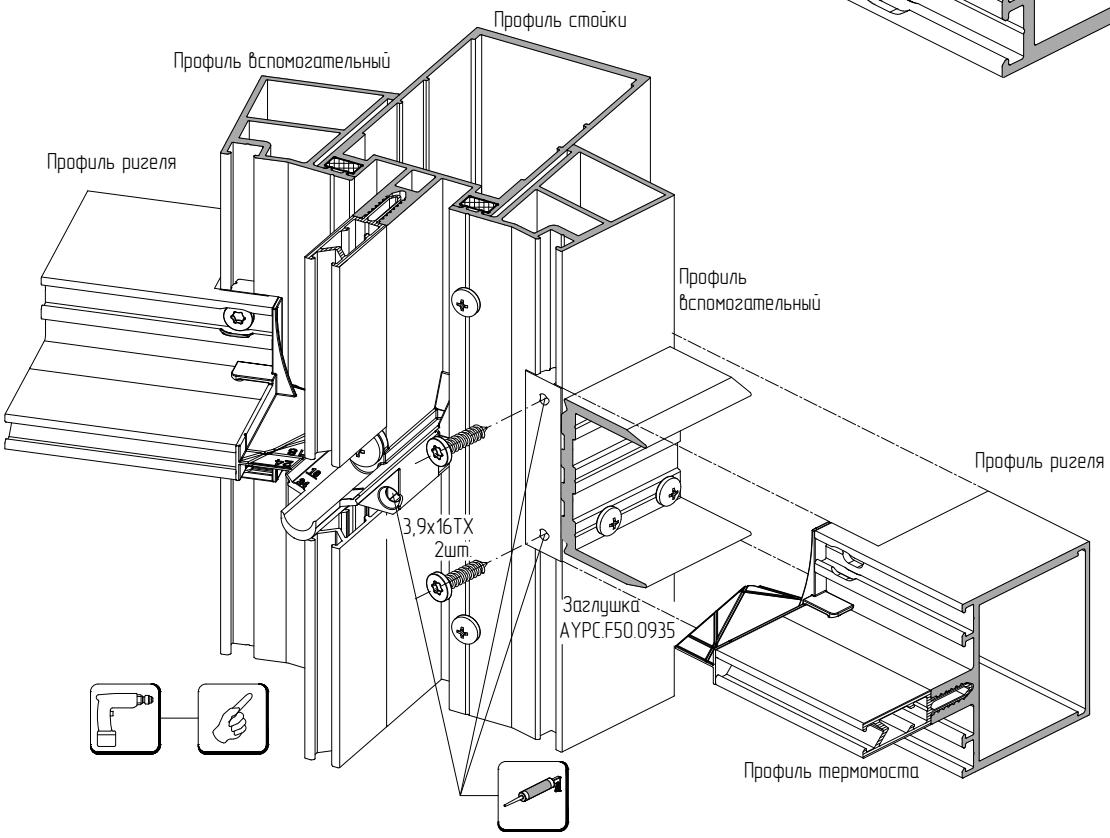Установка заглушки AYPC.F50.0935 при внутренних фиксированных углах разворота конструкции 90°, 120° и 150°