Соединение профилей стоек и профилей ригелей 2-го уровня фрезеровка внахлест с помощью профиля крепления ригеля (артикул профиля AYPC.F50.0407)

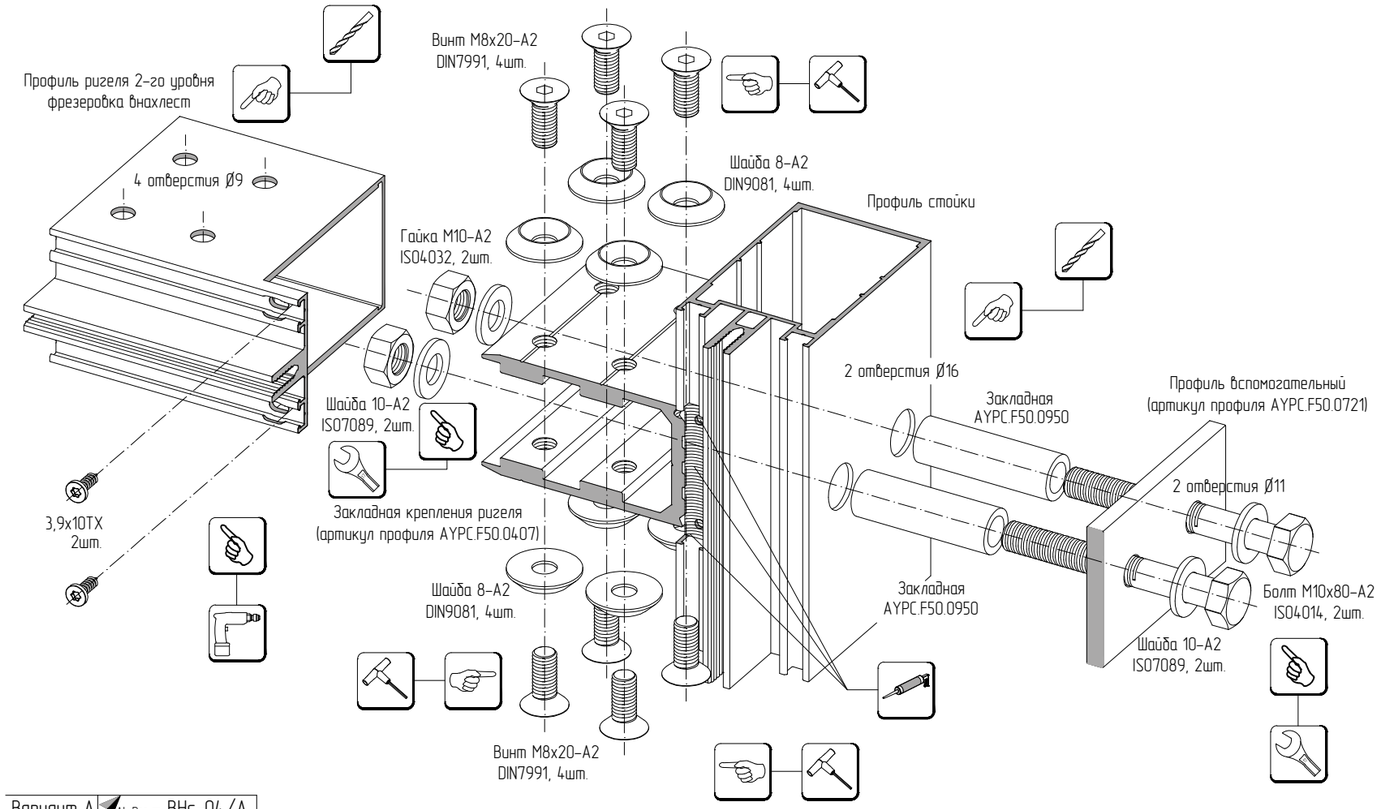

Вариант А AluPro – BHc-04/A

Без установки заглушек ригеля

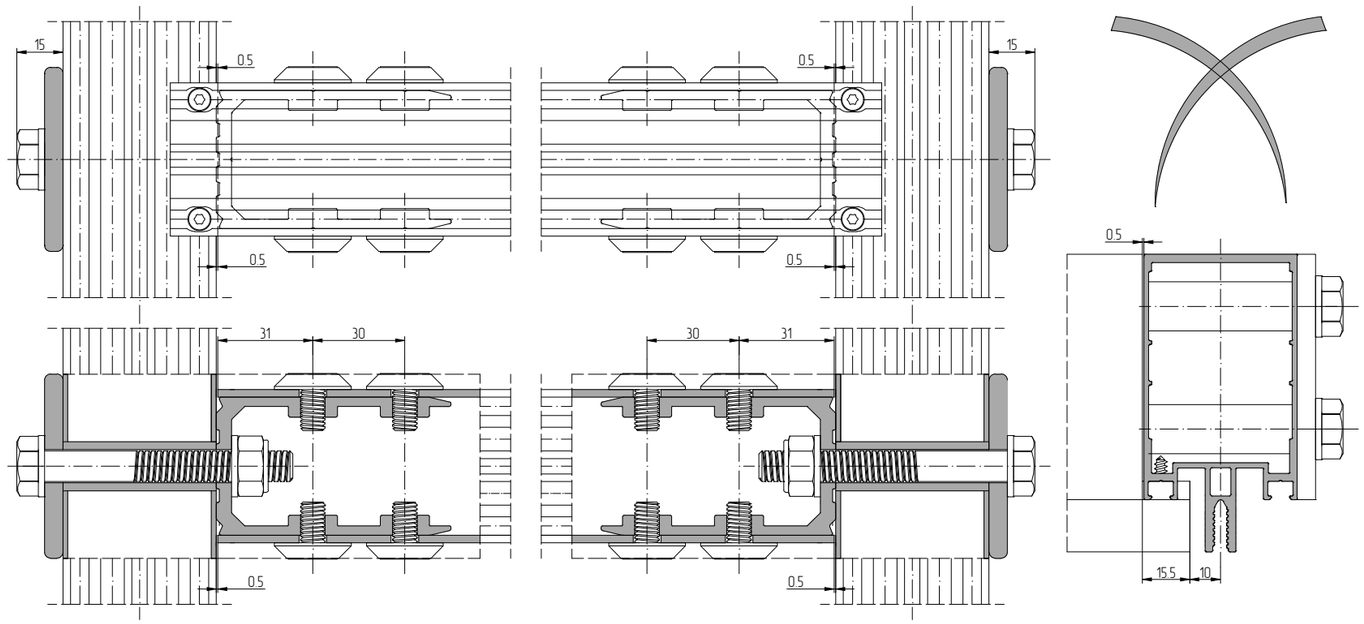

Вариант Б AluPro – BHc-04/B

С установкой пластиковых заглушек ригеля	AYPC.F50.0921	AYPC.F50.0921-01

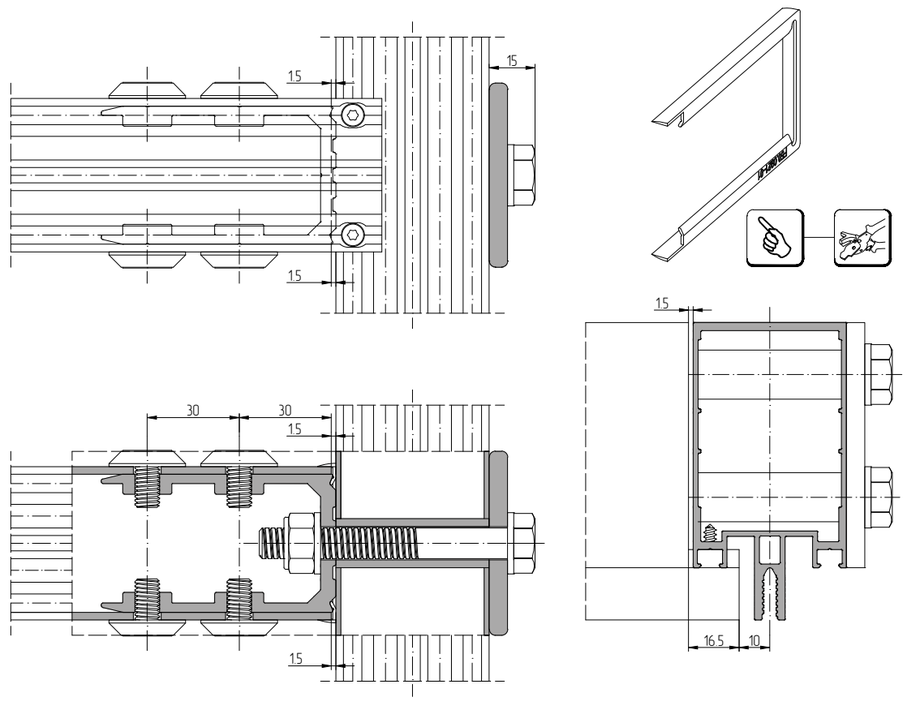

Вариант В AluPro – BHc-04/C
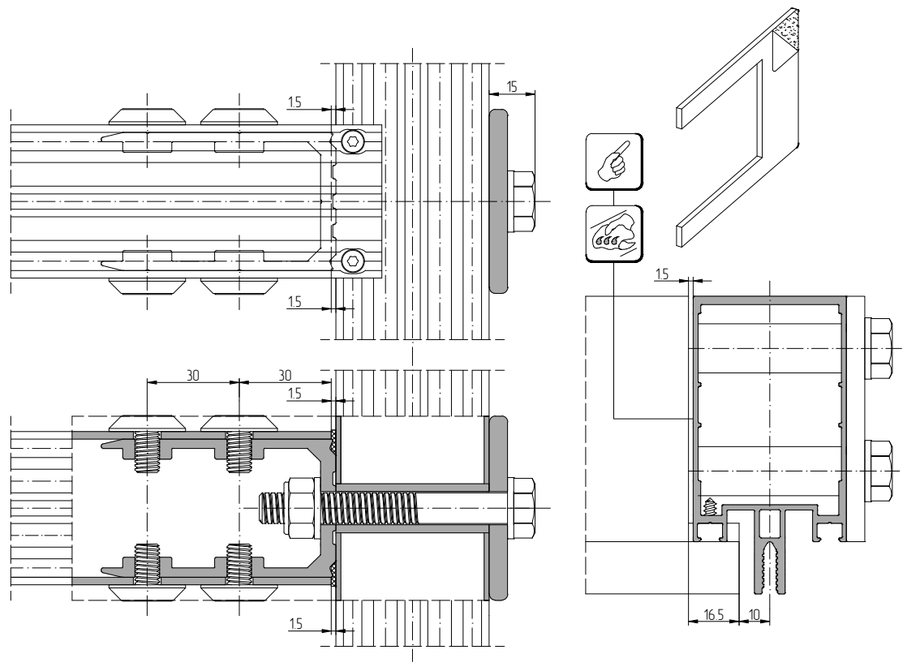
С установкой мягких резиновых заглушек ригеля	AYPC.F50.9921-01	AYPC.F50.9921-02	AYPC.F50.9921-03	AYPC.F50.9921-04
	AYPC.F50.9921-05