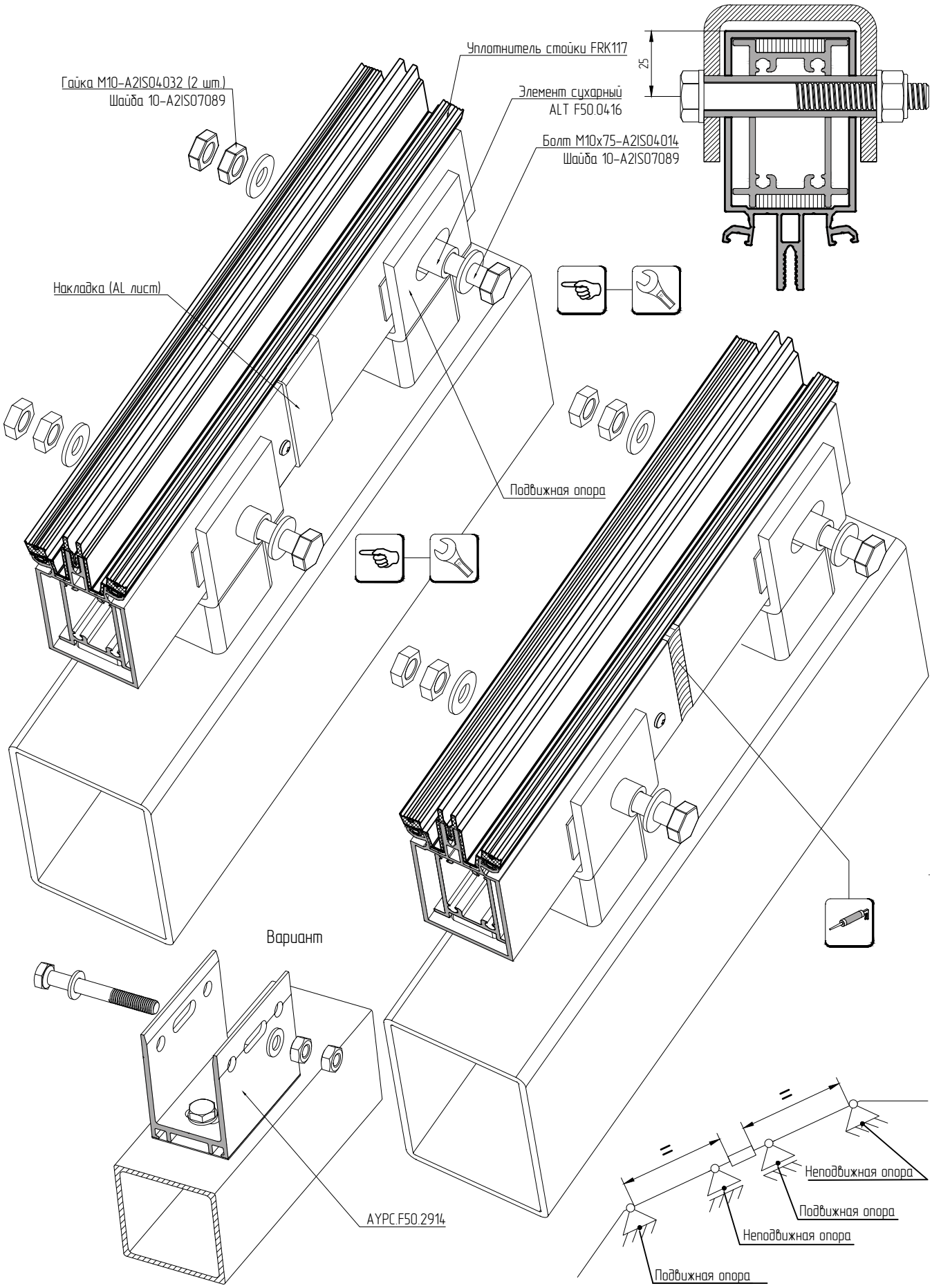Соединение профилей стоек с обеспечением терморазрыва