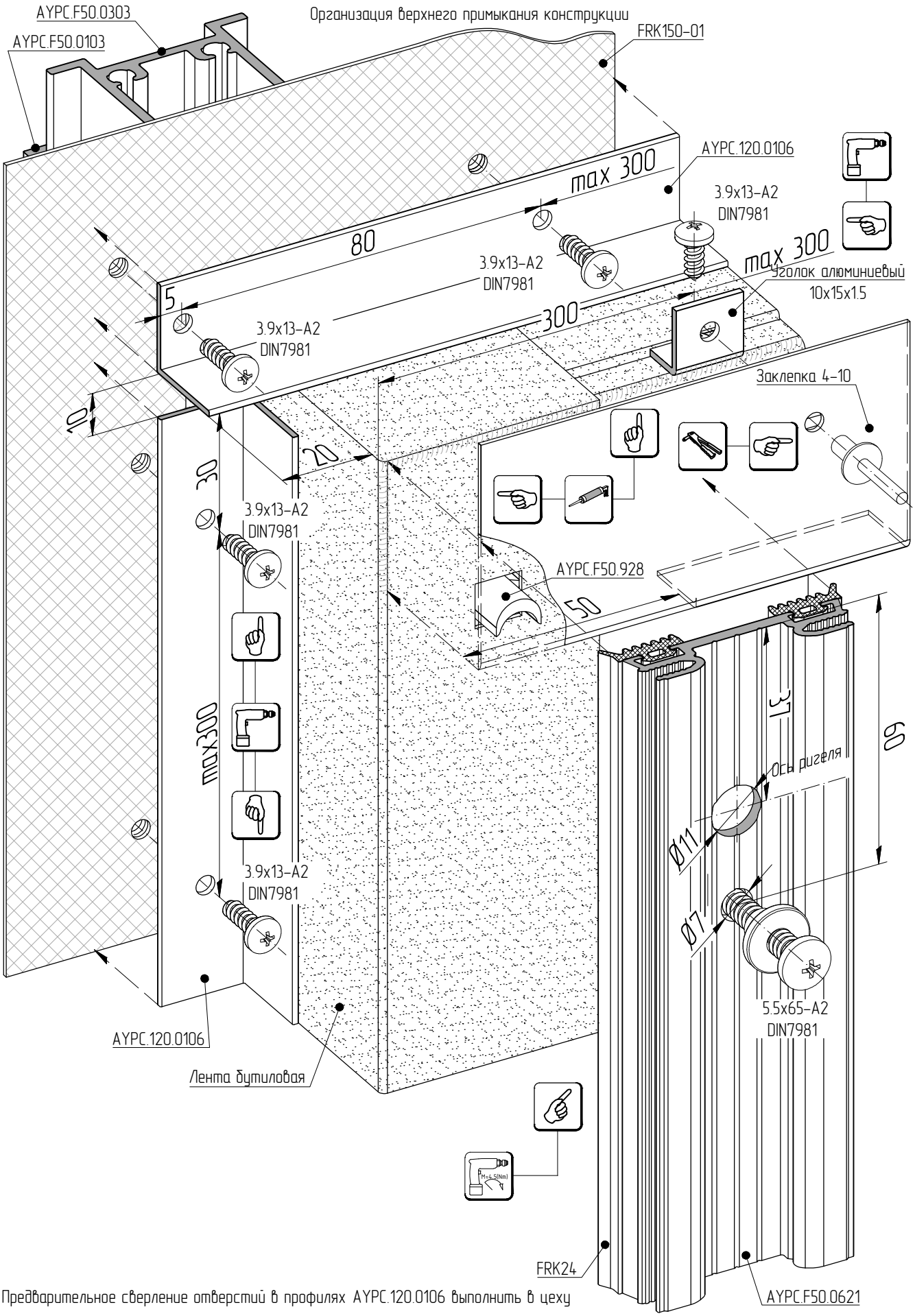

Предварительное сверление отверстий в профилях AYPC.120.0106 выполнить в цеху