Установка алюминиевых вкладышей в месте соединения профилей крышек декоративных AYPC.F50.0528

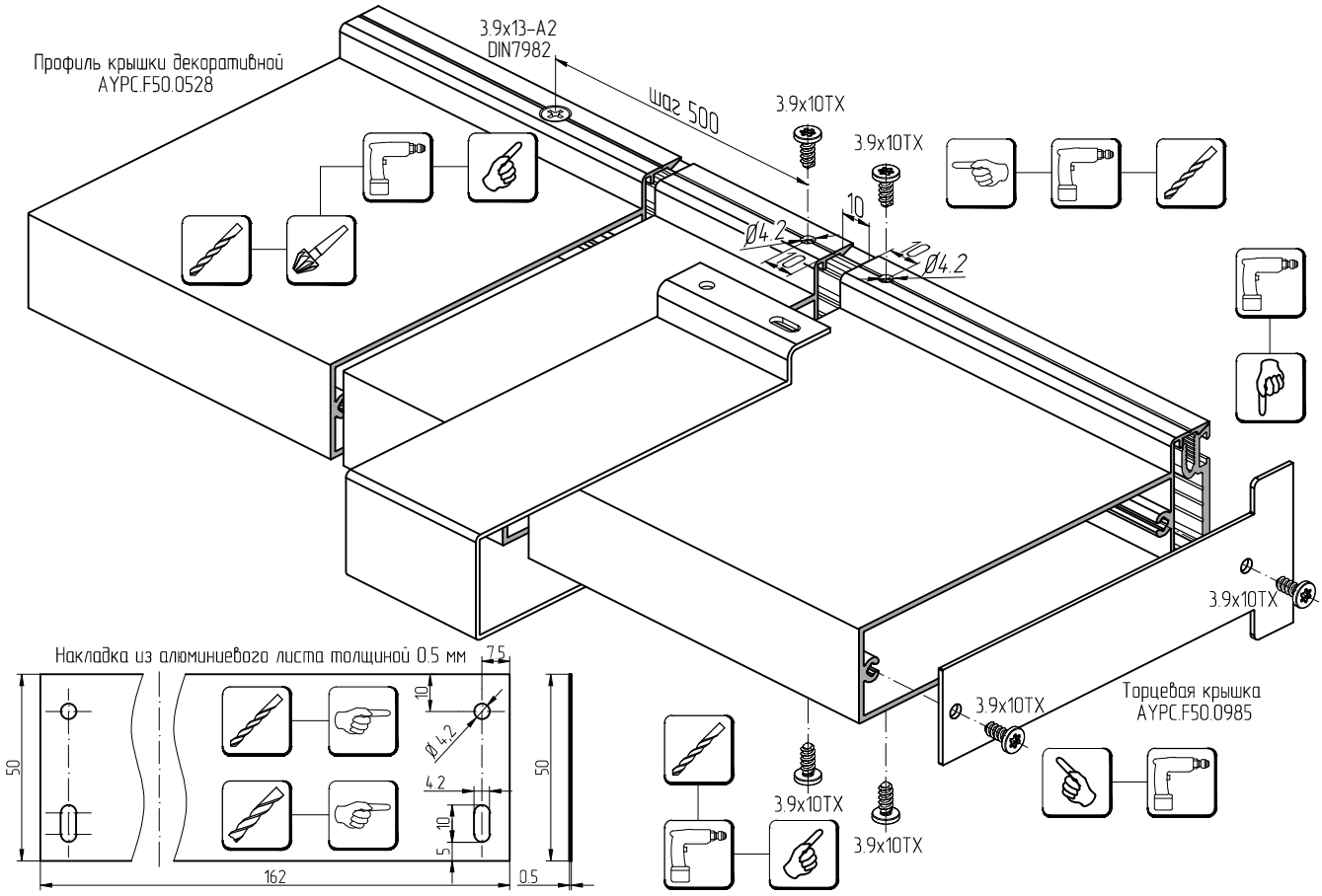
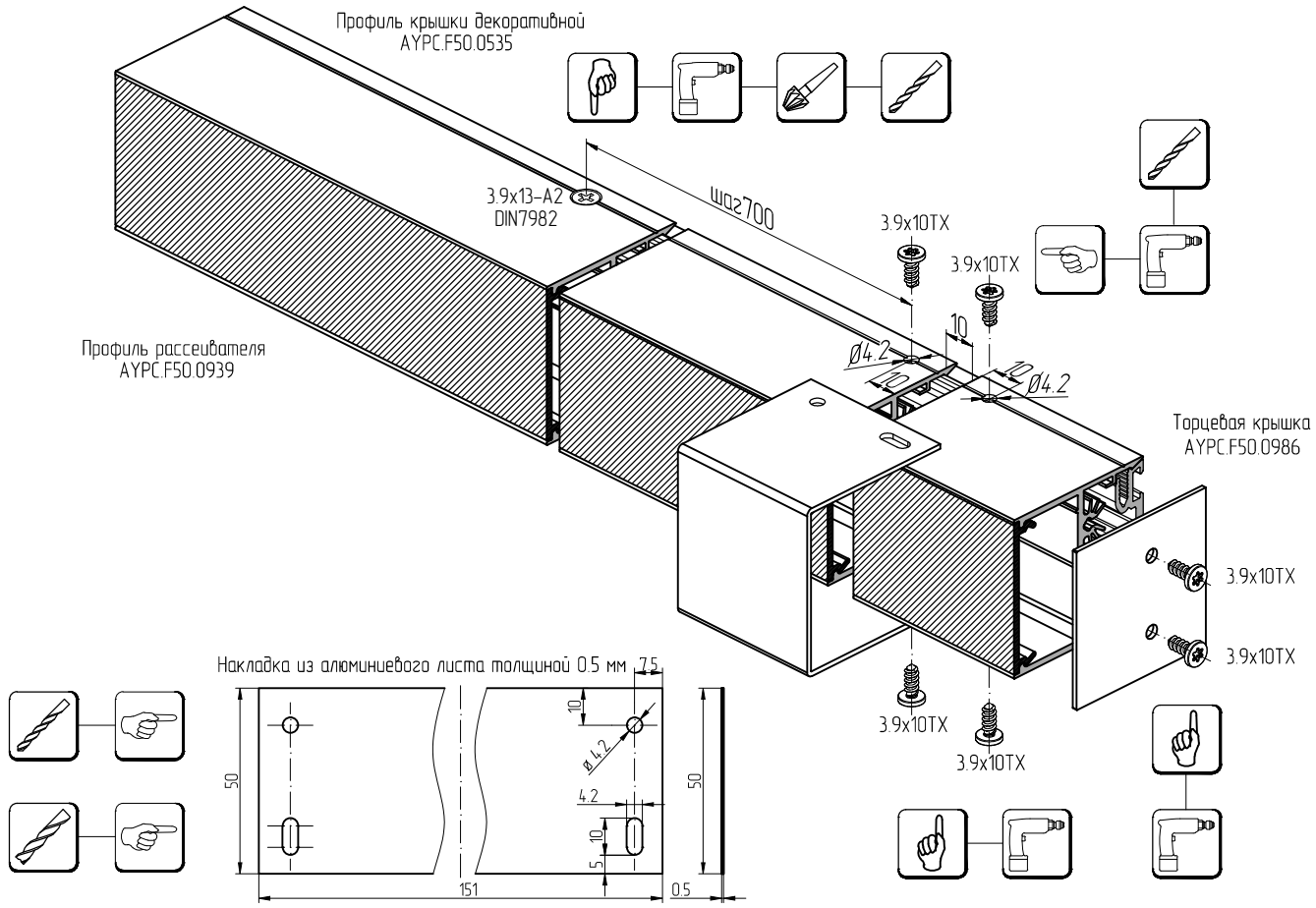
Установка алюминиевых вкладышей в месте соединения профилей крышек декоративных AYPC.F50.0535