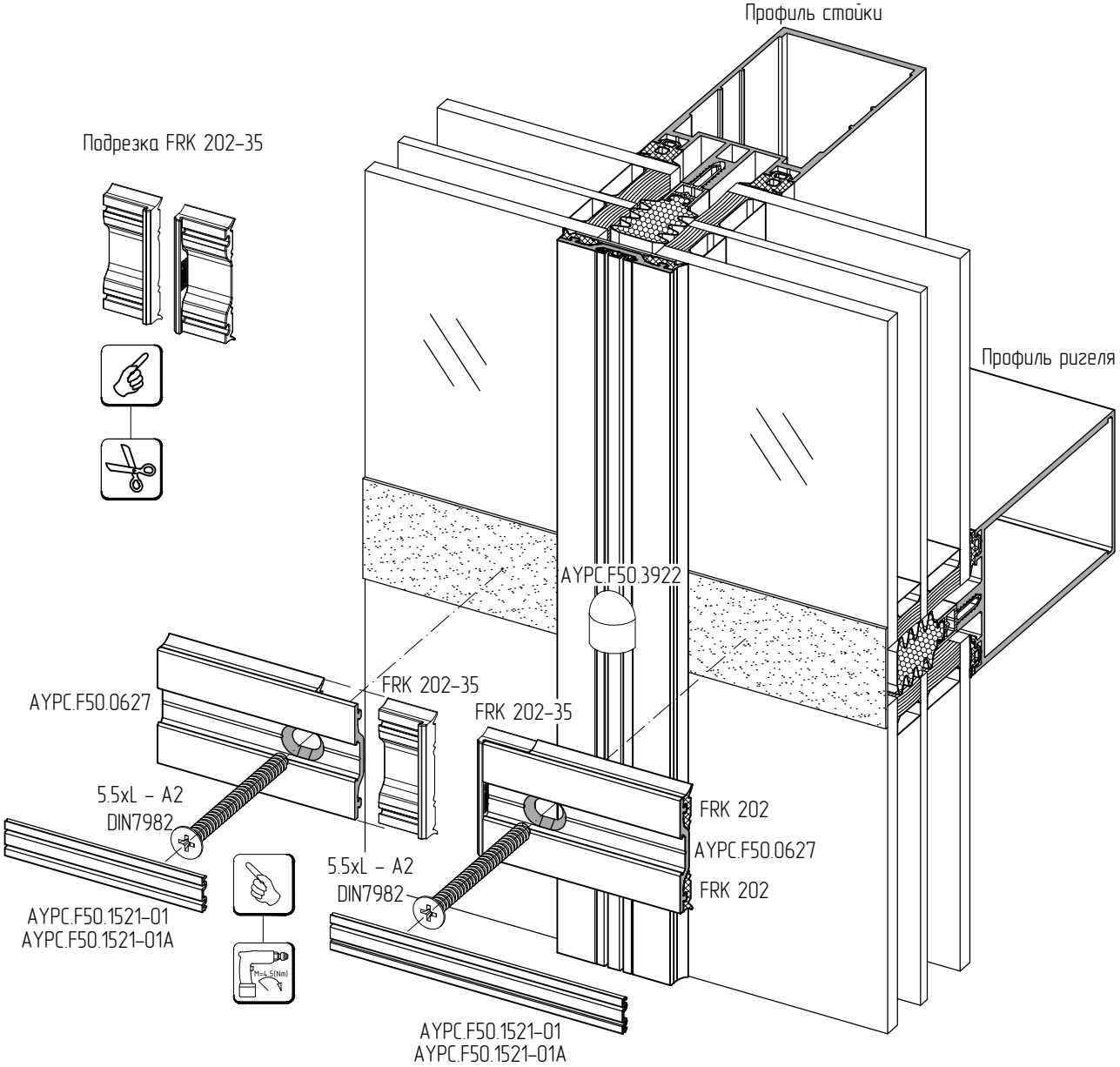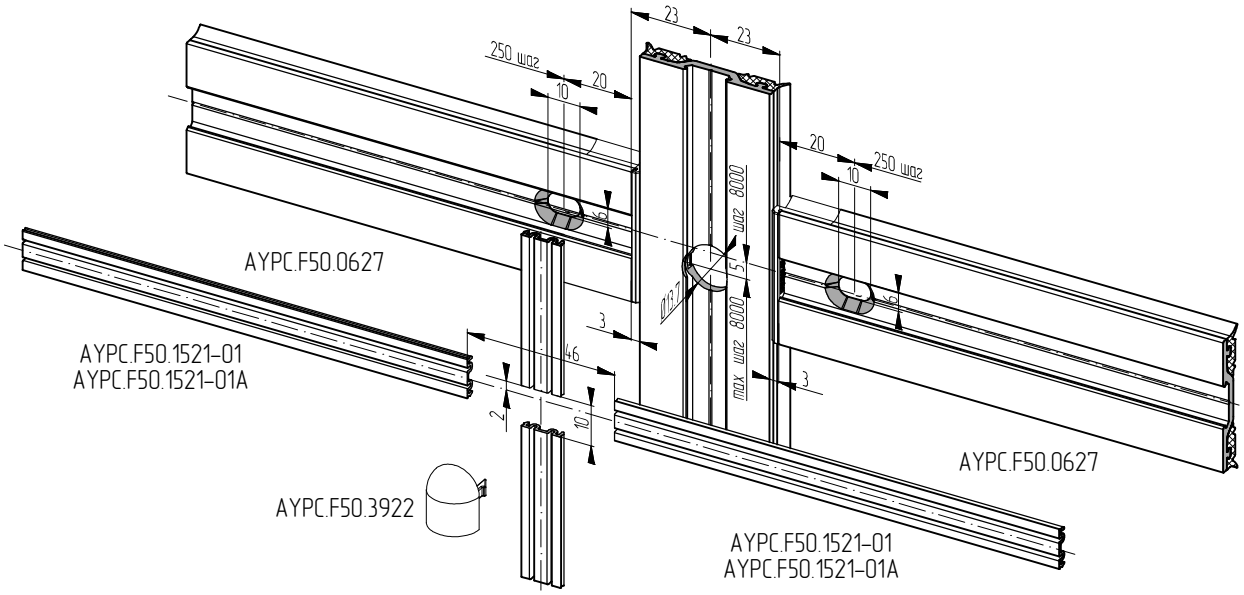Установка ригельных прижимных планок AYPC.F50.0627 и крышек декоративных с установкой заглушек FRK 202-35