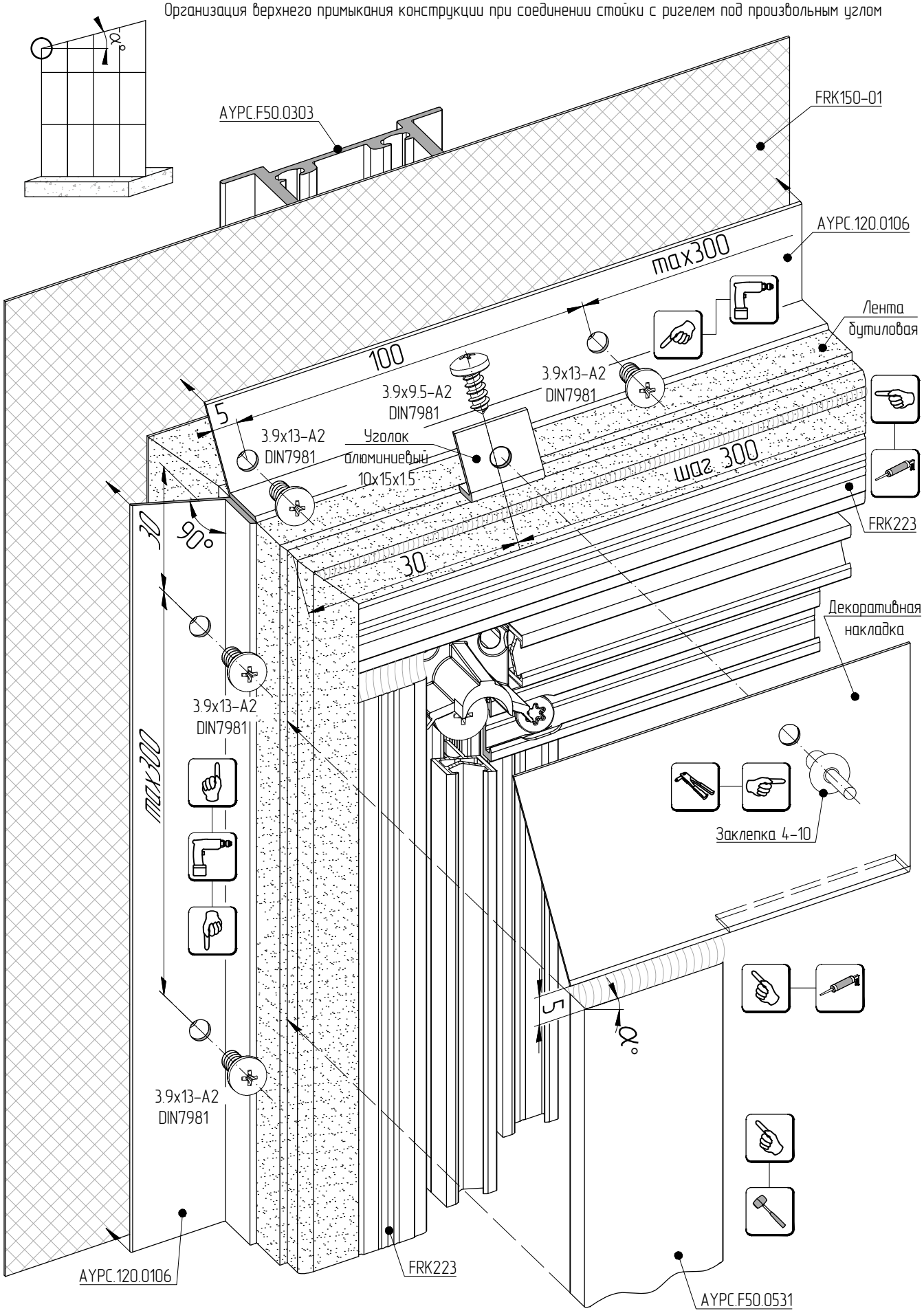Организация верхнего примыкания конструкции при соединении стойки с ригелем под произвольным углом