АЛЮТЕХ
ПРОФИЛЬНЫЕ СИСТЕМЫ

Масштаб 1:1

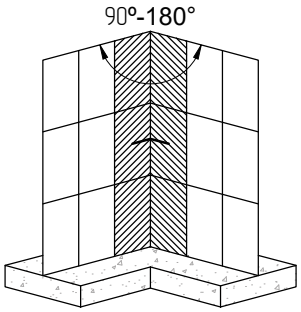

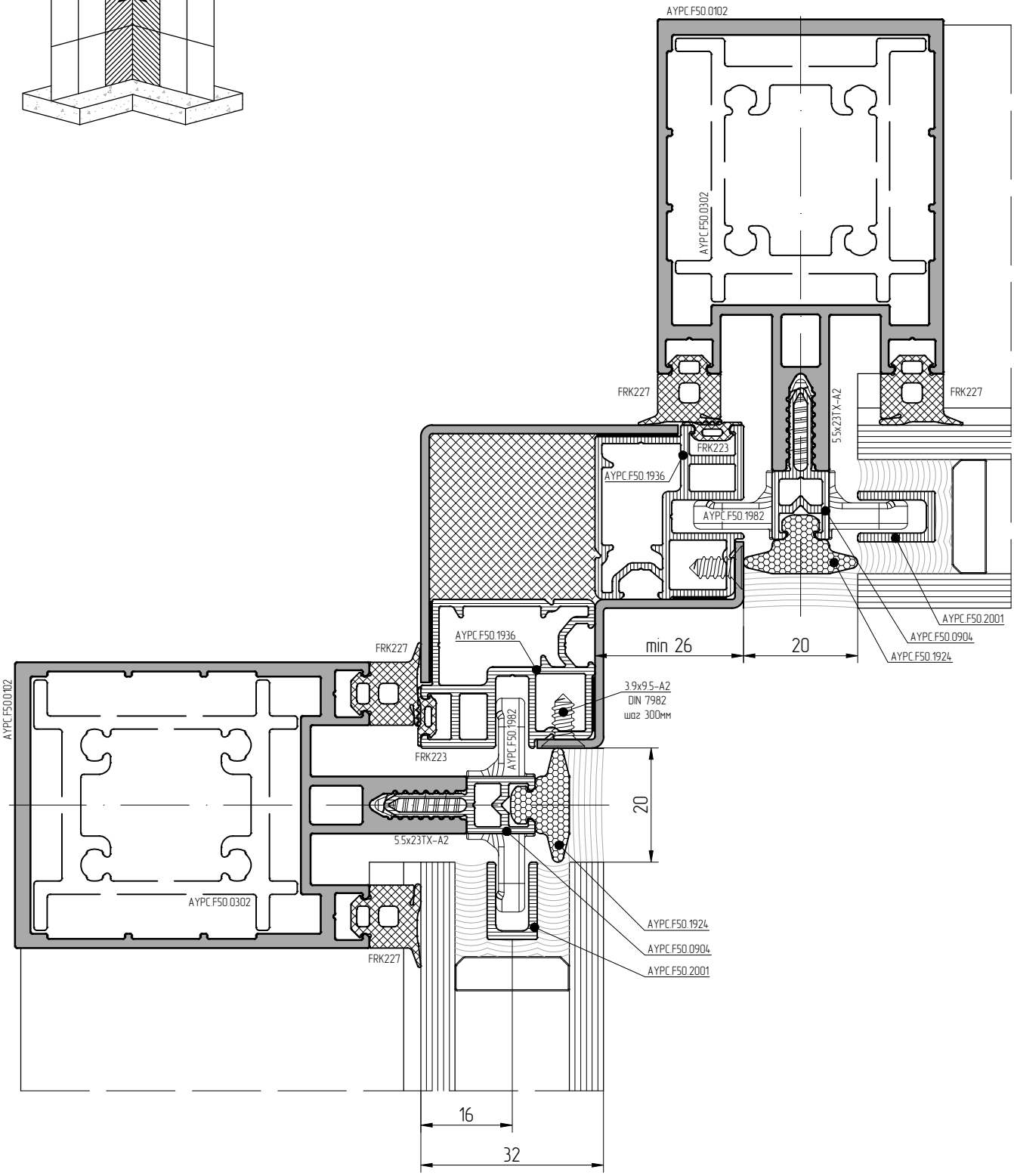

Сендвич-панель смонтировать до установки прижимных элементов, термомостов и стеклопакетов.