Стойка

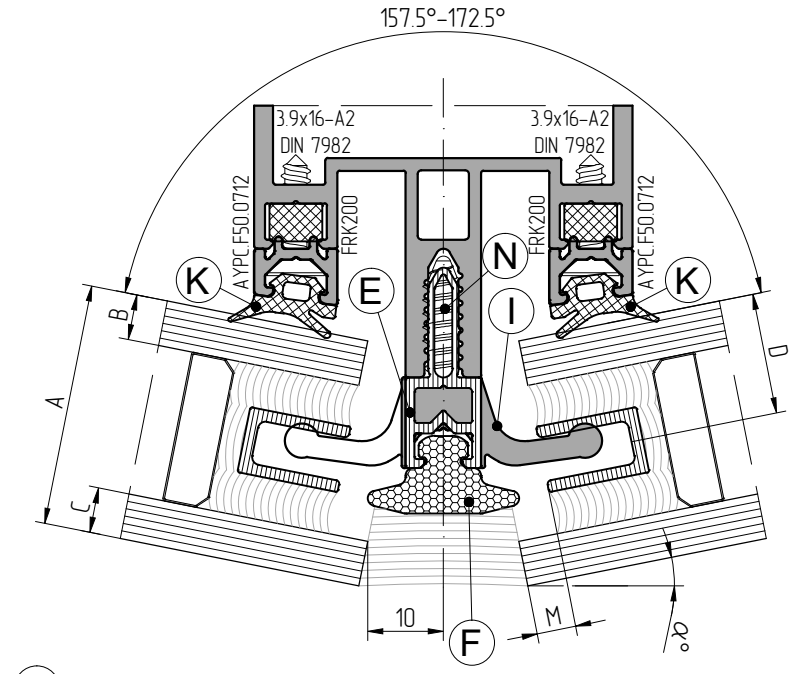

N Винт самонарезающий 5.5x23TX-A2 (2шт. на крепление прижима)

Ригель внахлест

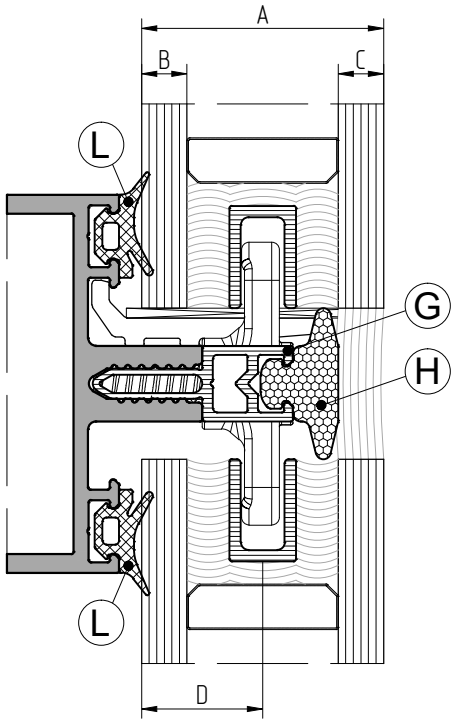

Толщина стекло-пакета, мм	Толщина внутреннего стекла, мм	Толщина наружного стекла, мм	Расстояние до оси вставки, мм	Термомост ПВХ на стойке	Термомост ПЭ на стойке	Термомост ПВХ на ригеле	Термомост ПЭ на ригеле	Прижим	Уплотни-тель на стойке	Уплотни-тель на ригеле	Размер зуба, мм
A	B	C	D	E	F	G	H	I	K	L	M
32	6	6	16	AYPC.F50.0904	AYPC.F50.1924	AYPC.F50.0904	AYPC.F50.1924	AYPC.F50.5069K	FRK224	FRK224	(32-C) x tgα°
	6	8									
	8	6									
	8	8									
34	6	8	18	AYPC.F50.0905	AYPC.F50.1924	AYPC.F50.0905	AYPC.F50.1924	AYPC.F50.5078K	FRK226	FRK226	(38-C) x tgα°
	8	6									
36	6	10	14	AYPC.F50.0904	AYPC.F50.1925	AYPC.F50.0904	AYPC.F50.1925	AYPC.F50.5069K	FRK225	FRK225	
	8	8	20	AYPC.F50.0905	AYPC.F50.1924	AYPC.F50.0905	AYPC.F50.1924	AYPC.F50.5078K			
	10	6									
38	6	12	16	AYPC.F50.0904	AYPC.F50.1925	AYPC.F50.0904	AYPC.F50.1925	AYPC.F50.5069K	FRK224	FRK224	
	8	10									
	10	8	22	AYPC.F50.0905	AYPC.F50.1924	AYPC.F50.0905	AYPC.F50.1924	AYPC.F50.5078K			
	12	6									
	12	8									
40	8	12	18	AYPC.F50.0905	AYPC.F50.1925	AYPC.F50.0905	AYPC.F50.1925	AYPC.F50.5078K	FRK226	FRK226	(44-C) x tgα°
	10	10									
42	10	12	20						FRK225	FRK225	
	12	10									
44	12	12	22						FRK224	FRK224	