Схемы сборки и крепления к ригелю усиливающего профиля при установке закладной из профиля AYPC.F50.0405 EI 45.

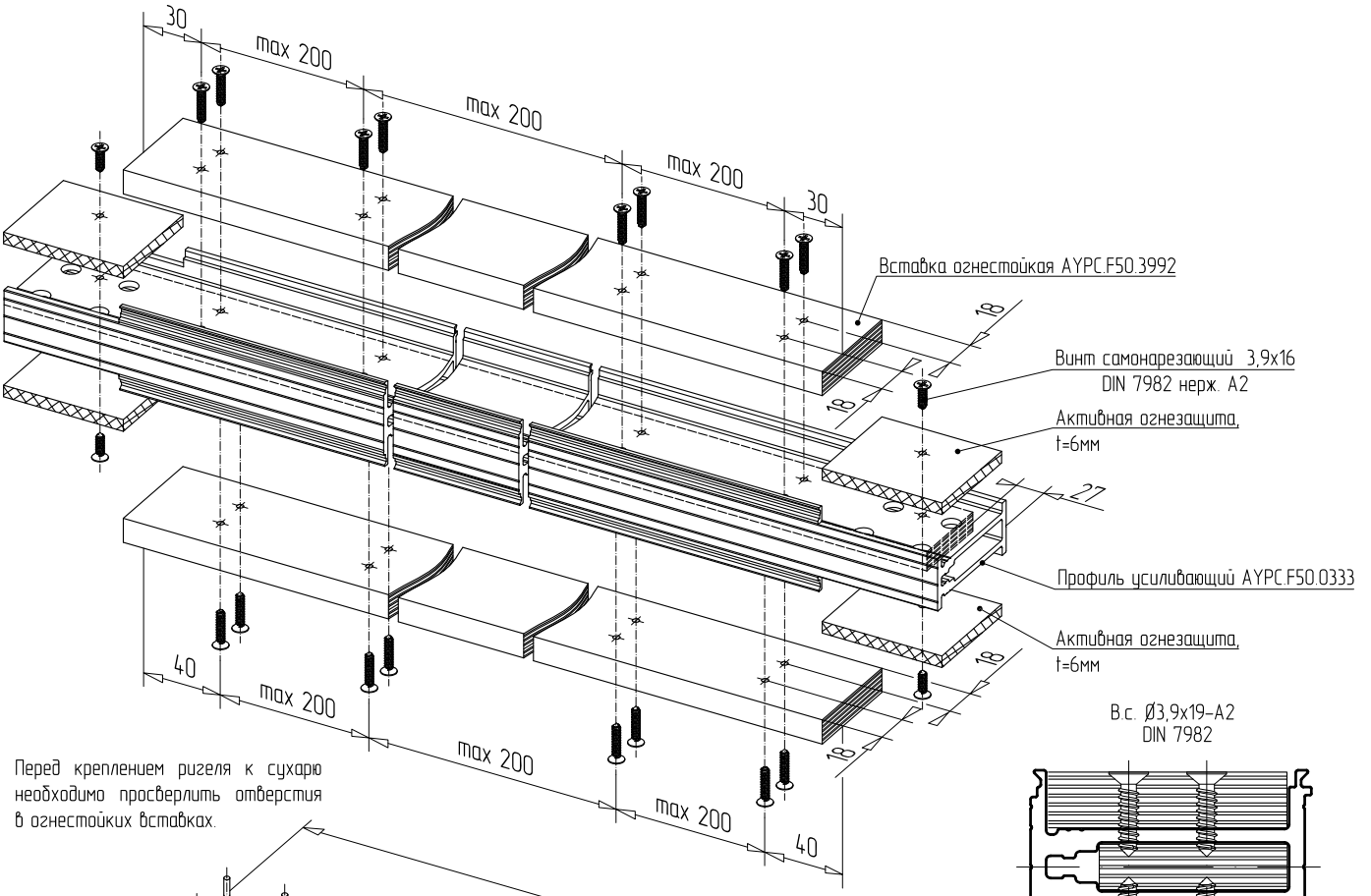

Перед креплением ригеля к сухарю необходимо просверлить отверстия в огнестойких вставках.

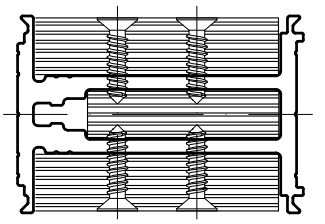

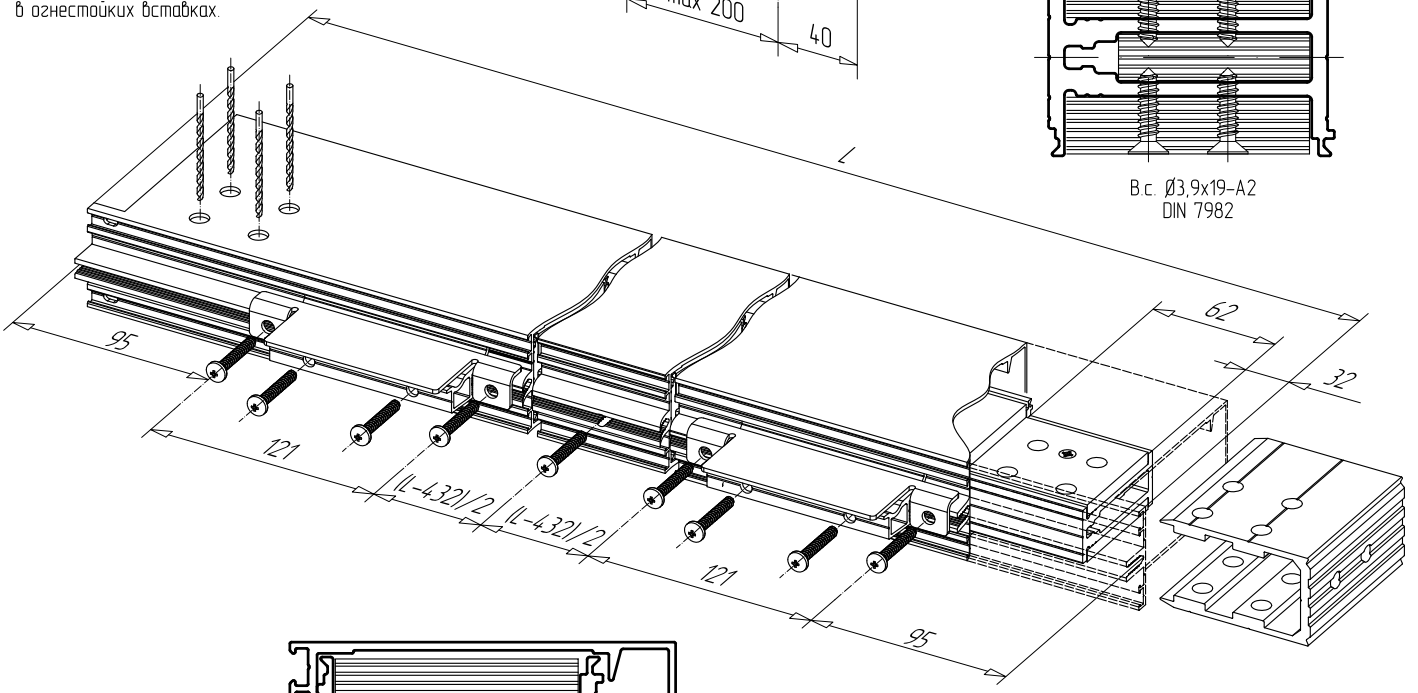

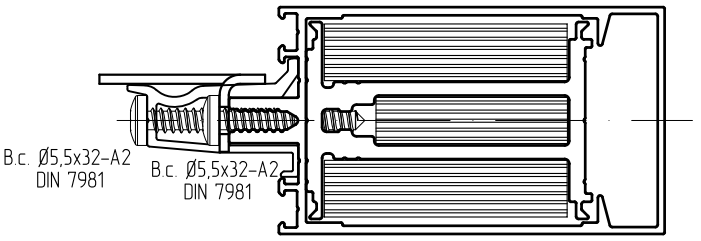

Крепление усилителя к стойке производится при помощи саморезов, фиксирующих стальную опорную подкладку (крепление алюминиевой опорной подкладки осуществляется в ус стойки).