АЛЮТЕХ
ПРОФИЛЬНЫЕ СИСТЕМЫ

## Конструкция рамы с приклейкой стекла для системы ALT EF65 SG

| Производитель | Двусторонняя клейкая лента | Структурный герметик | |
|---|---|---|---|
| Dow Corning | Glazingmount /10мм/8мм/6мм | DC 993 | DC 895 |
| Sika | Spacer Tape HD /10мм/8мм/6мм | IG-18 | IG-20 |

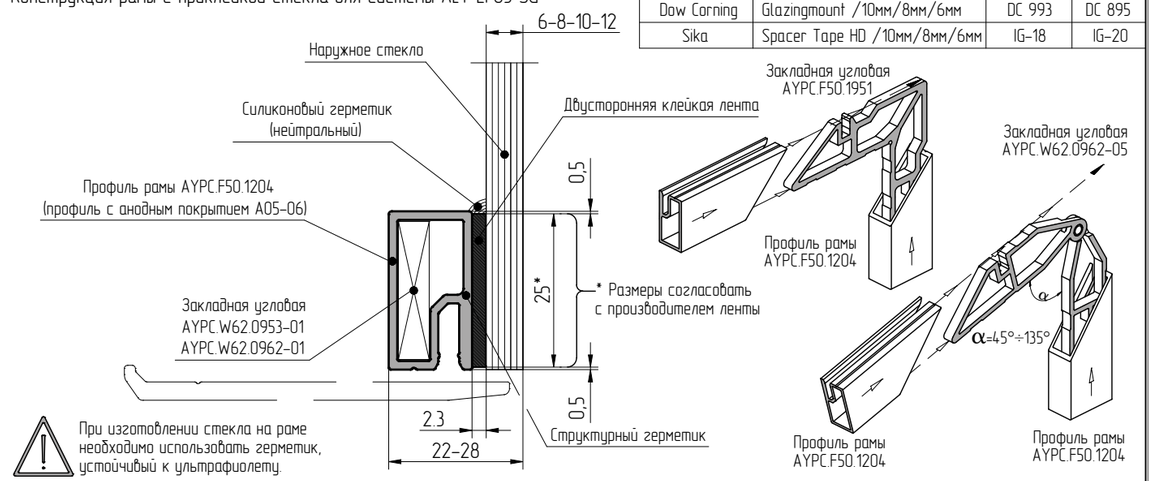


При изготовлении стекла на раме необходимо использовать герметик, устойчивый к ультрафиолету.

## Конструкция рамы с приклейкой композитной панели для системы ALT EF65 SG

| Производитель | Двусторонняя клейкая лента | |
|---|---|---|
| 3M | B23F | G23F |
| | Цвет черный | Цвет серый |

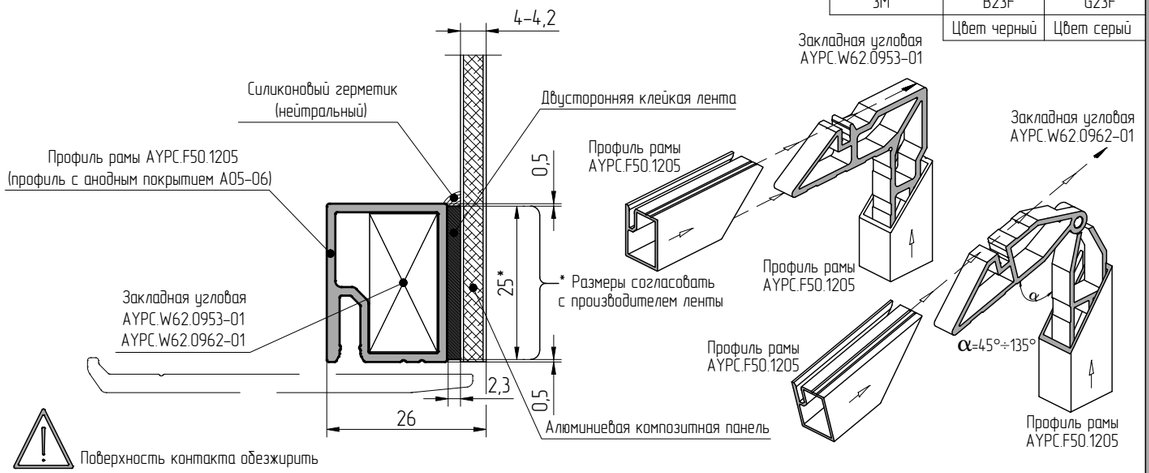


Поверхность контакта обезжирить

## Конструкция рамы с приклейкой листового материала для системы ALT EF65 SG

| Производитель | Двусторонняя клейкая лента | |
|---|---|---|
| 3M | B23F | G23F |
| | Цвет черный | Цвет серый |

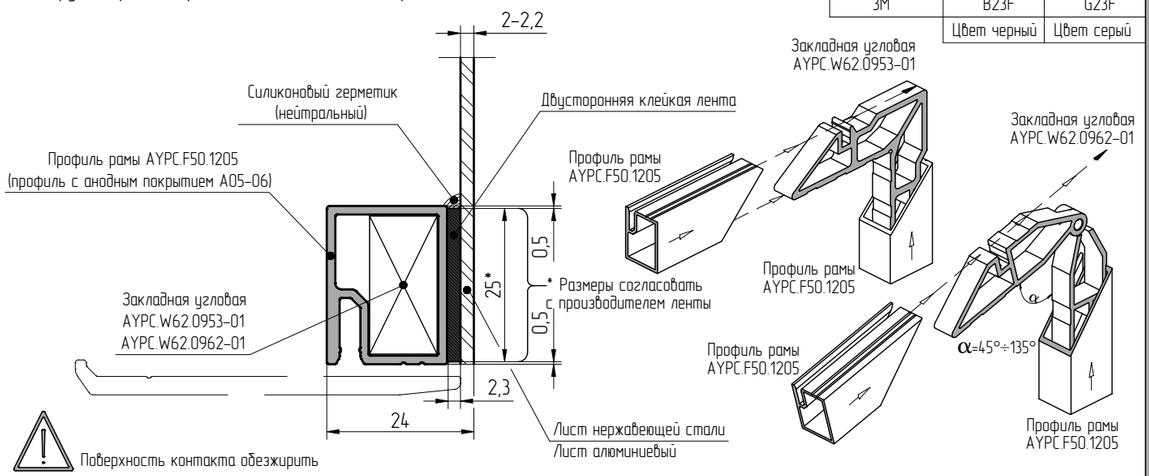


Поверхность контакта обезжирить

Расчетная ширина ленты для динамических нагрузок (при наличии опорных подкладок)
Пример приведен для расчета себестоимости данного решения и не может применяться как расчет для проекта

$$a = \frac{0{,}5 \cdot B \cdot w_p}{\sigma_{des}}$$

a – ширина двусторонней клейкой ленты [мм]
B – наименьшая сторона непрозрачной рамной панели [мм]
$w_p$ – расчетное значение ветрового давления и отсоса ветра [кПа]
$\sigma_{des}$ – расчетное напряжение для динамической нагрузки – 85 [кПа]

Пример расчета:

$$w_p = w_m \cdot 1{,}4 = 0{,}38 \cdot 1{,}5 \cdot 2 \cdot 1{,}4 = 1{,}6 \text{ [кПа]}$$

$w_m = w_0 \cdot k \cdot c$ – нормативное значение средней составляющей ветровой нагрузки [кПа]
$w_0$ – нормативное значение ветрового давления [кПа]
k – коэффициент, учитывающий изменение ветрового давления по высоте
c – аэродинамический коэффициент

$$a = \frac{0{,}5 \cdot B \cdot w_p}{\sigma_{des}} = \frac{0{,}5 \cdot 1200 \cdot 1{,}6}{85} = 11{,}3 \text{ [мм]} \Rightarrow 15 \text{ [мм]}$$

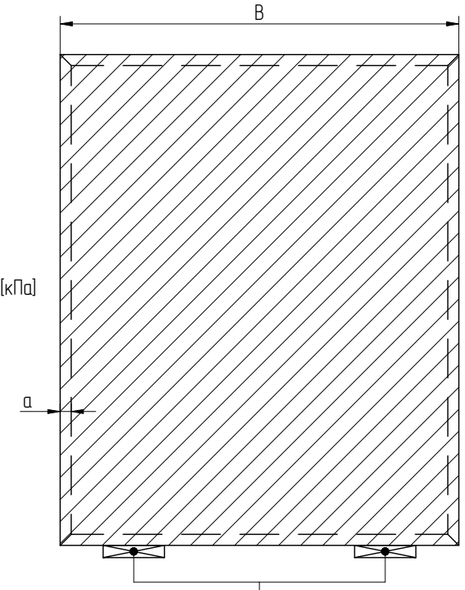


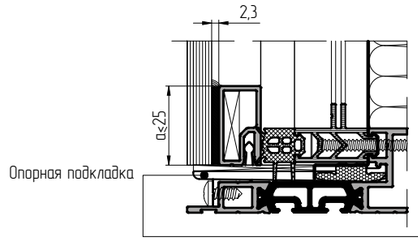


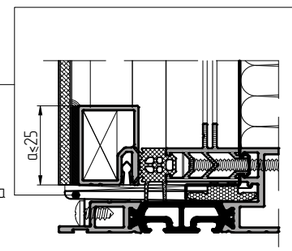


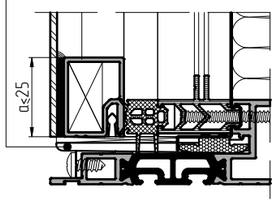


| $w_p$ – Расчетное значение ветрового давления и отсоса ветра [кПа] | 1000 | 1050 | 1100 | 1150 | 1200 | 1250 | 1300 | 1350 | 1400 | 1450 | 1500 | 1550 | 1600 | 1650 | 1700 | 1750 | 1800 | 1850 | 1900 | 1950 | 2000 | 2050 | 2100 | 2150 | 2200 | 2250 | 2300 | 2350 | 2400 | 2450 | 2500 | 2550 | 2600 | 2650 | 2700 | 2750 | 2800 | 2850 | 2900 | 2950 | 3000 |
|---|---|---|---|---|---|---|---|---|---|---|---|---|---|---|---|---|---|---|---|---|---|---|---|---|---|---|---|---|---|---|---|---|---|---|---|---|---|---|---|---|---|
| 3,0 | 20 | 20 | 20 | 25 | 25 | 25 | 25 | 25 | 25 | | | | | | | | | | | | | | | | | | | | | | | | | | | | | | | | |
| 2,9 | 20 | 20 | 20 | 20 | 25 | 25 | 25 | 25 | 25 | 25 | | | | | | | | | | | | | | | | | | | | | | | | | | | | | | | |
| 2,8 | 20 | 20 | 20 | 20 | 20 | 25 | 25 | 25 | 25 | 25 | 25 | | | | | | | | | | | | | | | | | | | | | | | | | | | | | | |
| 2,7 | 20 | 20 | 20 | 20 | 20 | 20 | 25 | 25 | 25 | 25 | 25 | 25 | | | | | | | | | | | | | | | | | | | | | | | | | | | | | |
| 2,6 | 20 | 20 | 20 | 20 | 20 | 20 | 20 | 25 | 25 | 25 | 25 | 25 | 25 | | | | | | | | | | | | | | | | | | | | | | | | | | | | |
| 2,5 | 15 | 20 | 20 | 20 | 20 | 20 | 20 | 20 | 25 | 25 | 25 | 25 | 25 | 25 | 25 | | | | | | | | | | | | | | | | | | | | | | | | | | |
| 2,4 | 15 | 15 | 20 | 20 | 20 | 20 | 20 | 20 | 20 | 25 | 25 | 25 | 25 | 25 | 25 | 25 | | | | | | | | | | | | | | | | | | | | | | | | | |
| 2,3 | 15 | 15 | 15 | 20 | 20 | 20 | 20 | 20 | 20 | 20 | 25 | 25 | 25 | 25 | 25 | 25 | 25 | | | | | | | | | | | | | | | | | | | | | | | | |
| 2,2 | 15 | 15 | 15 | 15 | 20 | 20 | 20 | 20 | 20 | 20 | 20 | 25 | 25 | 25 | 25 | 25 | 25 | 25 | | | | | | | | | | | | | | | | | | | | | | | |
| 2,1 | 15 | 15 | 15 | 15 | 15 | 20 | 20 | 20 | 20 | 20 | 20 | 20 | 20 | 25 | 25 | 25 | 25 | 25 | 25 | 25 | | | | | | | | | | | | | | | | | | | | | |
| 2,0 | 15 | 15 | 15 | 15 | 15 | 15 | 20 | 20 | 20 | 20 | 20 | 20 | 20 | 20 | 20 | 25 | 25 | 25 | 25 | 25 | 25 | 25 | | | | | | | | | | | | | | | | | | | |
| 1,9 | 15 | 15 | 15 | 15 | 15 | 15 | 15 | 20 | 20 | 20 | 20 | 20 | 20 | 20 | 20 | 20 | 25 | 25 | 25 | 25 | 25 | 25 | 25 | | | | | | | | | | | | | | | | | | |
| 1,8 | 15 | 15 | 15 | 15 | 15 | 15 | 15 | 15 | 20 | 20 | 20 | 20 | 20 | 20 | 20 | 20 | 20 | 25 | 25 | 25 | 25 | 25 | 25 | 25 | 25 | 25 | | | | | | | | | | | | | | | |
| 1,7 | 15 | 15 | 15 | 15 | 15 | 15 | 15 | 15 | 15 | 15 | 20 | 20 | 20 | 20 | 20 | 20 | 20 | 20 | 20 | 20 | 25 | 25 | 25 | 25 | 25 | 25 | 25 | 25 | 25 | | | | | | | | | | | | |
| 1,6 | 15 | 15 | 15 | 15 | 15 | 15 | 15 | 15 | 15 | 15 | 15 | 20 | 20 | 20 | 20 | 20 | 20 | 20 | 20 | 20 | 20 | 20 | 25 | 25 | 25 | 25 | 25 | 25 | 25 | 25 | 25 | 25 | | | | | | | | | |
| 1,5 | 15 | 15 | 15 | 15 | 15 | 15 | 15 | 15 | 15 | 15 | 15 | 15 | 15 | 15 | 20 | 20 | 20 | 20 | 20 | 20 | 20 | 20 | 20 | 20 | 25 | 25 | 25 | 25 | 25 | 25 | 25 | 25 | 25 | 25 | 25 | | | | | | |
| 1,4 | 15 | 15 | 15 | 15 | 15 | 15 | 15 | 15 | 15 | 15 | 15 | 15 | 15 | 15 | 15 | 15 | 20 | 20 | 20 | 20 | 20 | 20 | 20 | 20 | 20 | 20 | 20 | 25 | 25 | 25 | 25 | 25 | 25 | 25 | 25 | 25 | 25 | 25 | 25 | 25 | |
| 1,3 | 15 | 15 | 15 | 15 | 15 | 15 | 15 | 15 | 15 | 15 | 15 | 15 | 15 | 15 | 15 | 15 | 15 | 15 | 15 | 20 | 20 | 20 | 20 | 20 | 20 | 20 | 20 | 20 | 20 | 20 | 20 | 25 | 25 | 25 | 25 | 25 | 25 | 25 | 25 | 25 | |
| 1,2 | 15 | 15 | 15 | 15 | 15 | 15 | 15 | 15 | 15 | 15 | 15 | 15 | 15 | 15 | 15 | 15 | 15 | 15 | 15 | 15 | 15 | 15 | 20 | 20 | 20 | 20 | 20 | 20 | 20 | 20 | 20 | 20 | 20 | 20 | 20 | 25 | 25 | 25 | 25 | | |
| 1,1 | 15 | 15 | 15 | 15 | 15 | 15 | 15 | 15 | 15 | 15 | 15 | 15 | 15 | 15 | 15 | 15 | 15 | 15 | 15 | 15 | 15 | 15 | 15 | 15 | 15 | 15 | 20 | 20 | 20 | 20 | 20 | 20 | 20 | 20 | 20 | 20 | 20 | 20 | 20 | | |
| 1,0 | 15 | 15 | 15 | 15 | 15 | 15 | 15 | 15 | 15 | 15 | 15 | 15 | 15 | 15 | 15 | 15 | 15 | 15 | 15 | 15 | 15 | 15 | 15 | 15 | 15 | 15 | 15 | 15 | 15 | 15 | 20 | 20 | 20 | 20 | 20 | 20 | 20 | 20 | 20 | | |
| B – Наименьшая сторона непрозрачной рамной панели [мм] | | | | | | | | | | | | | | | | | | | | | | | | | | | | | | | | | | | | | | | | | |

В связи с конструктивными особенностями каждого проекта рекомендуется заполнить и отправить анкету Применение адгезивов 3M™ VHB™ в структурном остеклении, а также проконсультироваться с техническими специалистами 3M о правильном использовании ленты. Рекомендации будут основаны на испытаниях в техническом центре 3M. На основании полученных результатов будут даны индивидуальные рекомендации для каждого проекта.