АЛЮТЕХ
ПРОФИЛЬНЫЕ СИСТЕМЫ

Масштаб 1:3

1 – 1

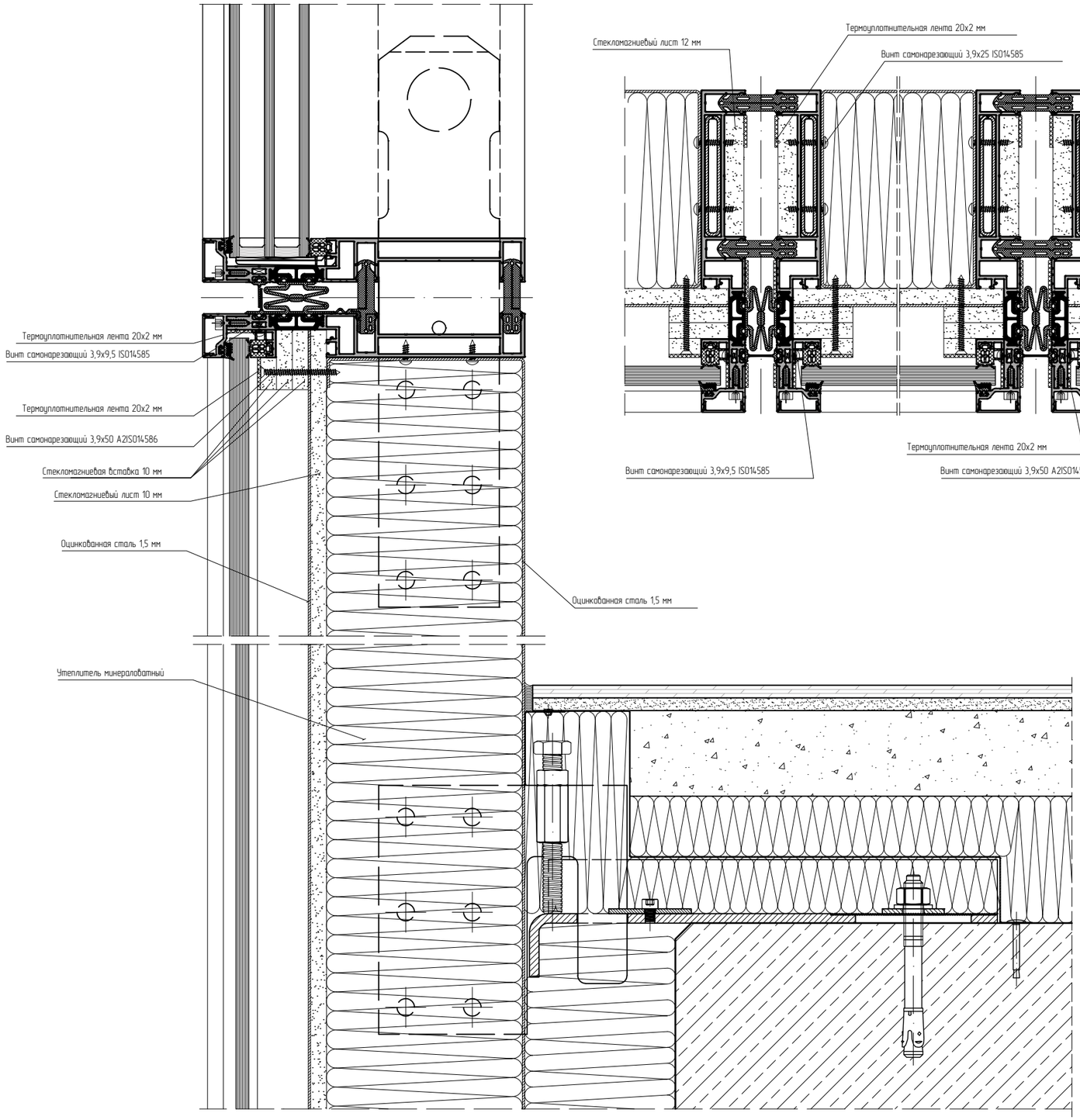

2– 2

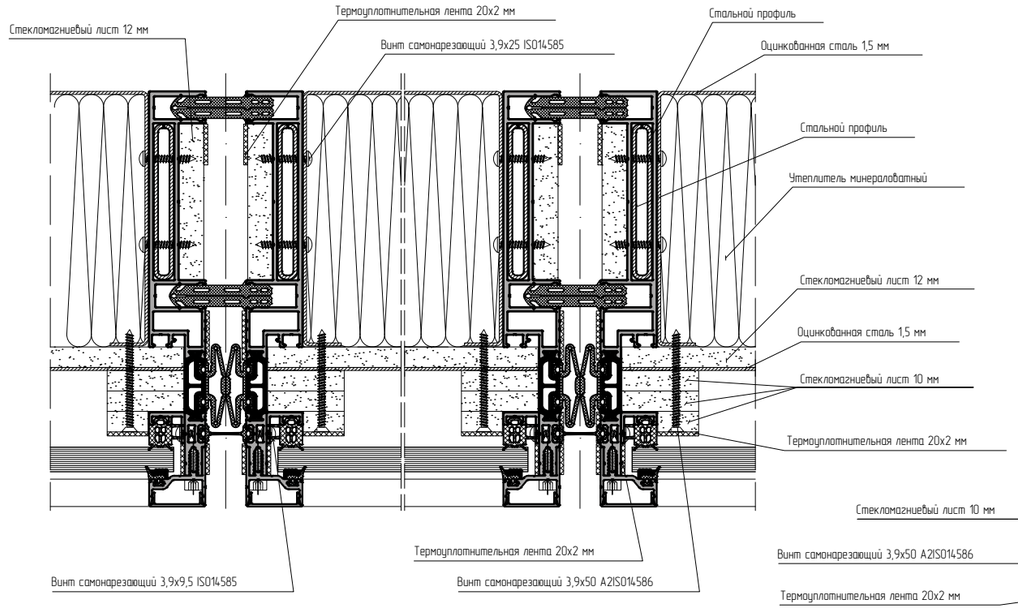

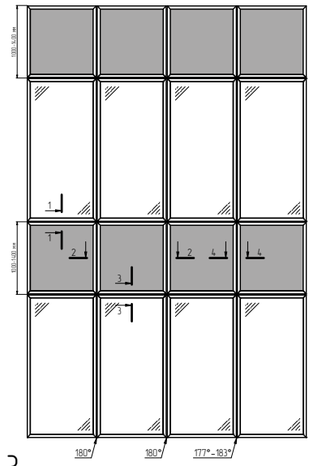

3 – 3

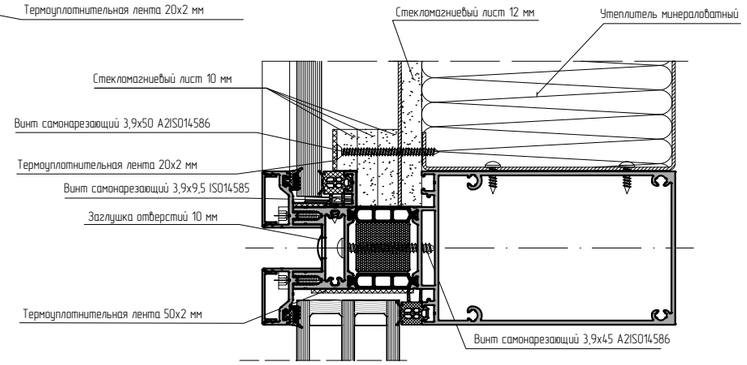
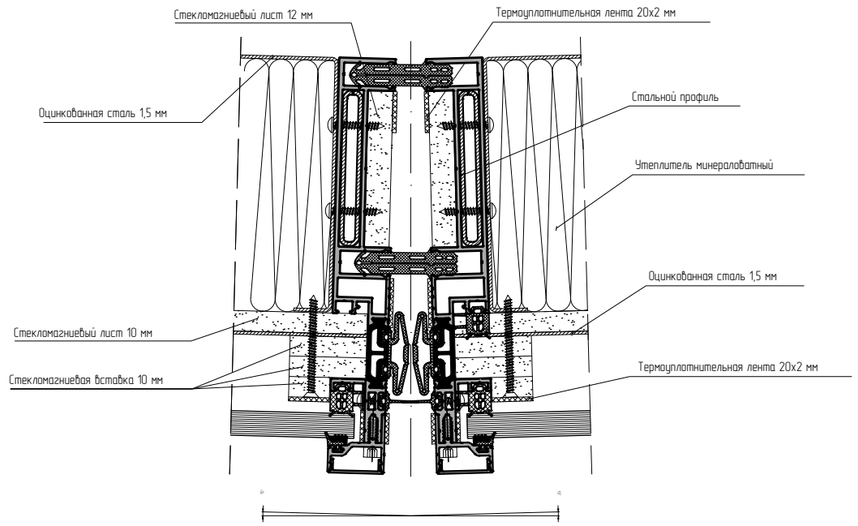
4 – 4