АЛЮТЕХ
ПРОФИЛЬНЫЕ СИСТЕМЫ
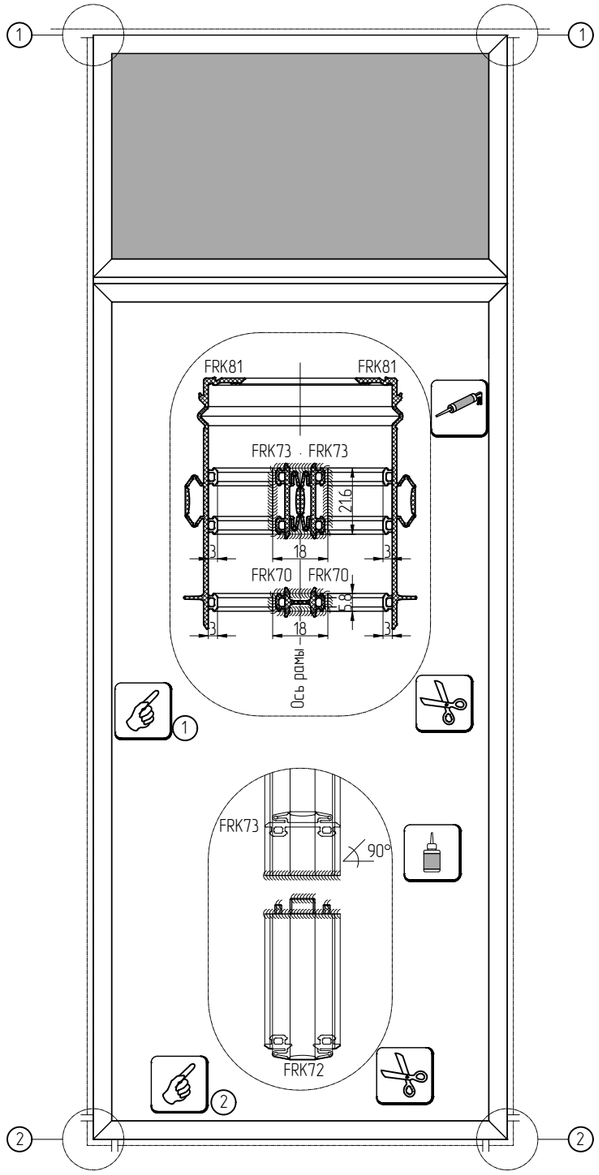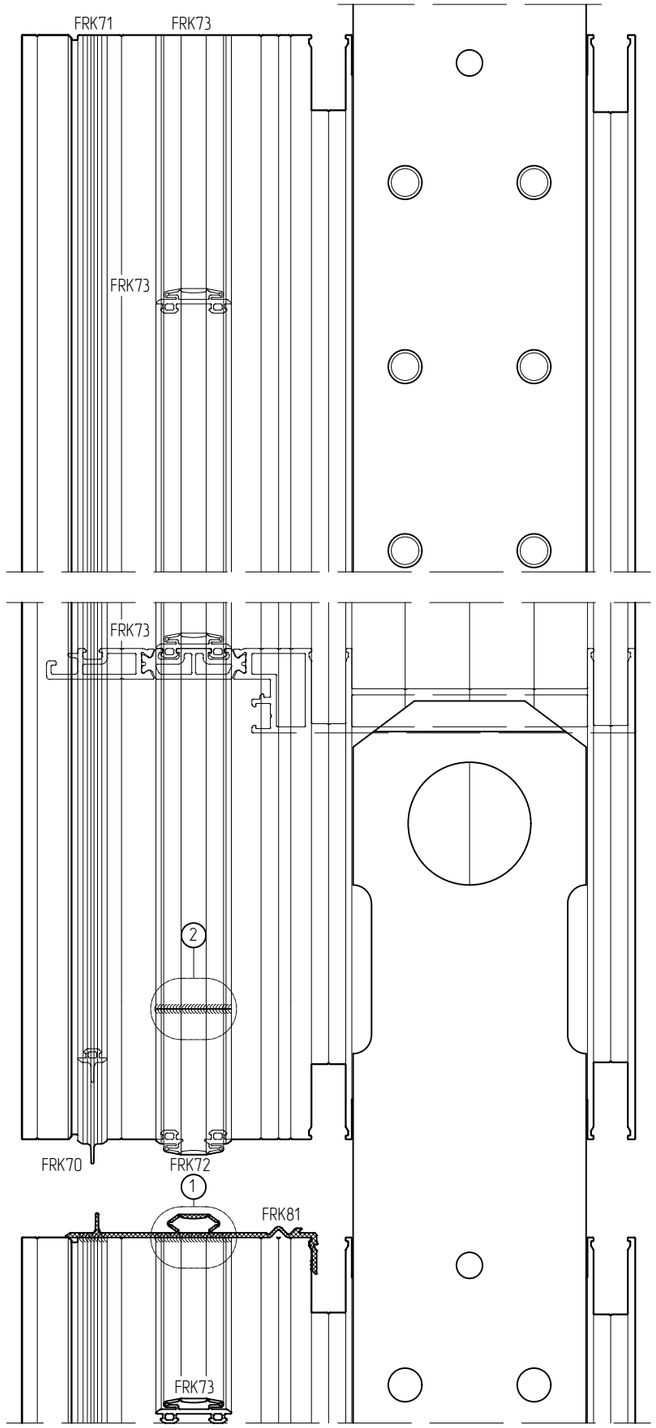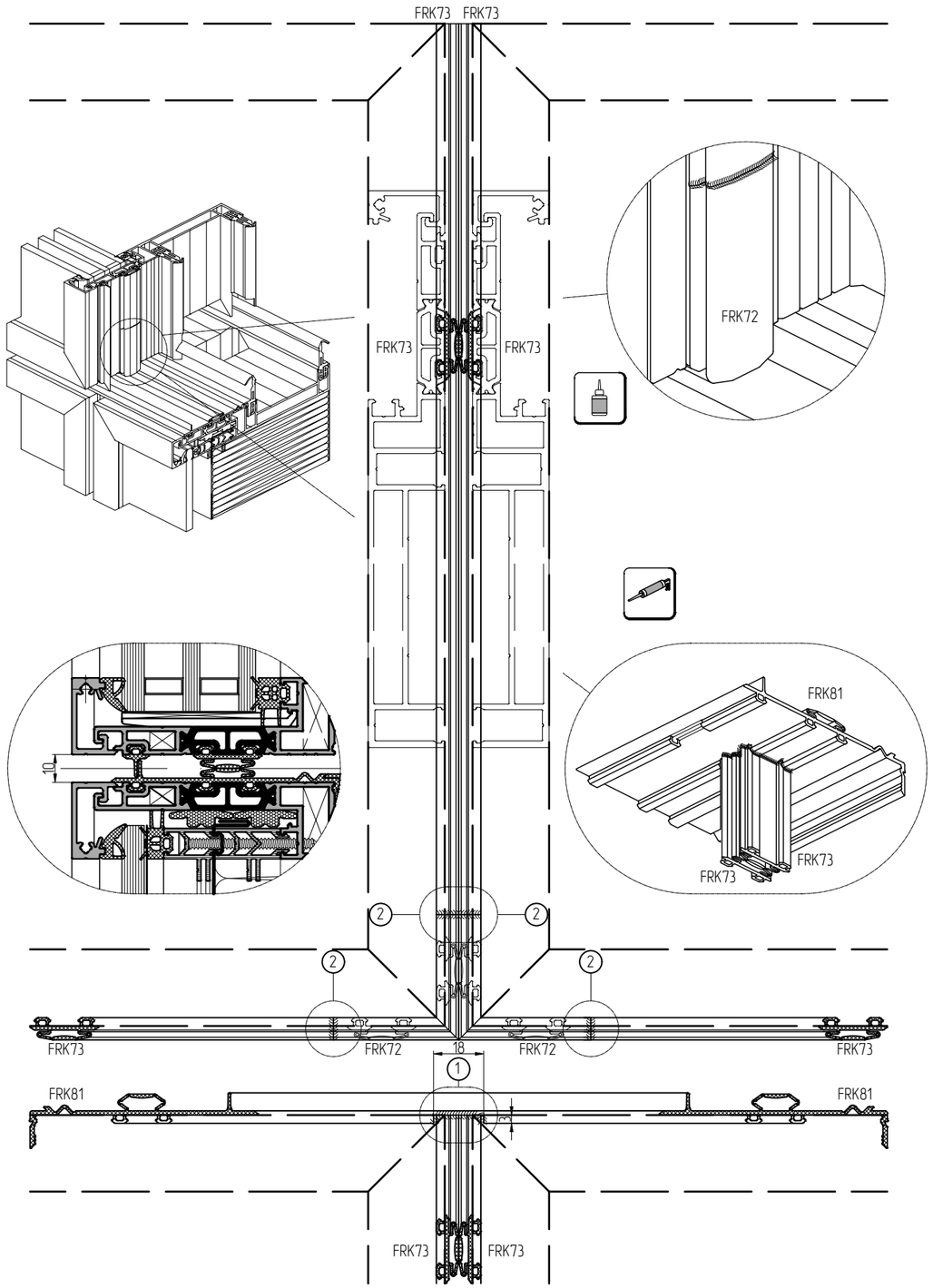
Масштаб 1:2