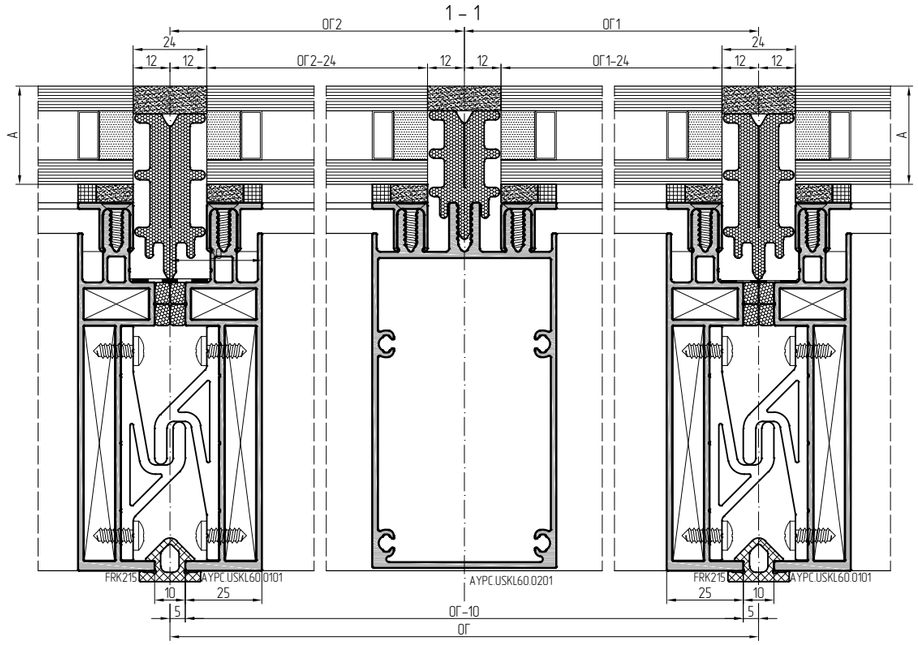

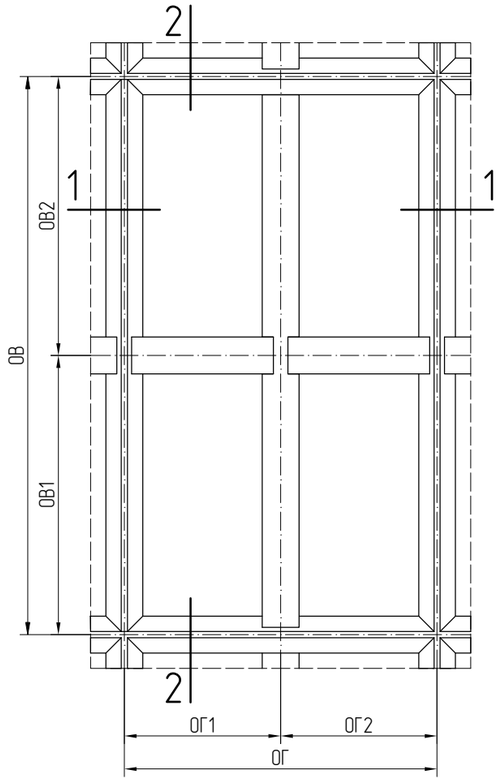

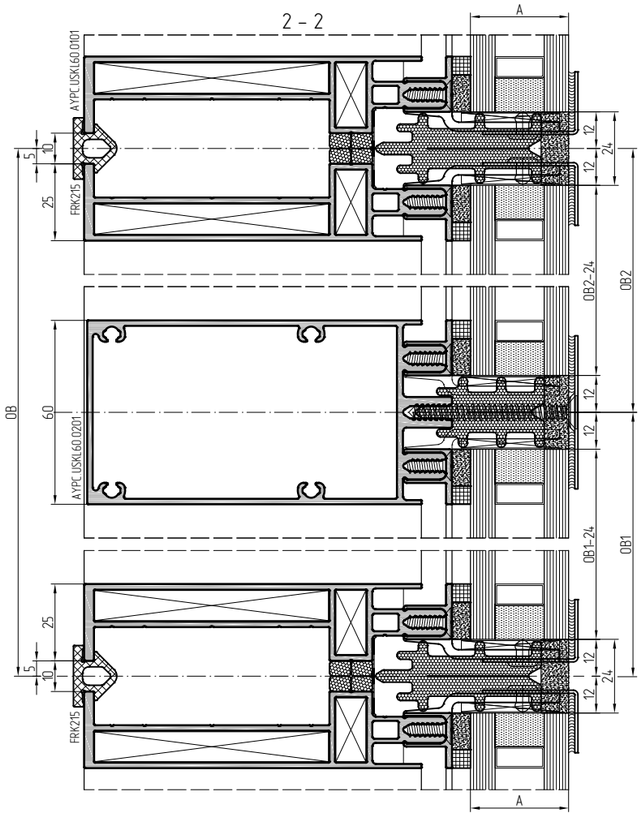

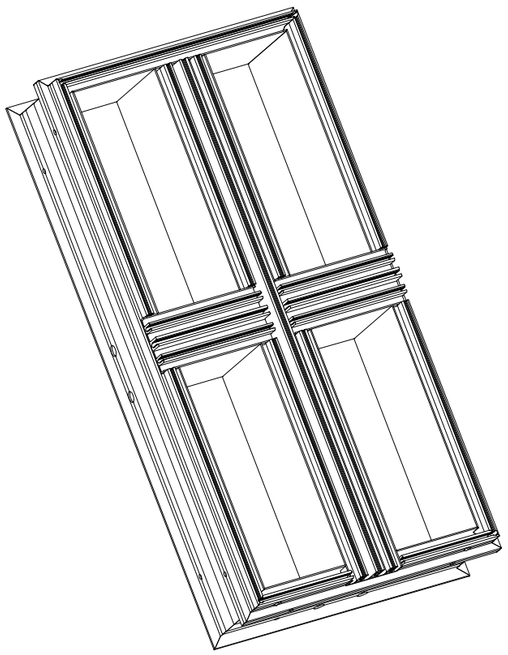

	А, мм	Артикул	Сечение	Угол зарезки	Размер, мм		К-во, шт.	
Профили	–	AYPC.USKL60.0101			ОГ–10		2	
					ОВ–10		2	
	–	AYPC.USKL60.0201			ОГ1–24	ОГ2–24	1	1
	–	AYPC.USKL60.0301			ОВ–42		1	
	32;38;44;50	AYPC.USKL60.0701			ОВ1–42		1	1
					ОВ2–42		1	1
					ОВ1–42	ОВ2–42	2	2
					224	82	1	2
					100	100	2	2
					ОГ1–424	ОГ2–424	4	4
					100		8	
	30;36;42;48	AYPC.USKL60.0702			ОВ1–42		1	1
					ОВ2–42		1	1
					ОВ1–42	ОВ2–42	2	2
					324	132	1	2
					150	150	2	2
					ОГ1–324	ОГ2–324	4	4
					150		8	
	28;34;40;46	AYPC.USKL60.0703			ОВ1–42		1	1
					ОВ2–42		1	1
					ОВ1–42	ОВ2–42	2	2
					324	132	1	2
					150	150	2	2
					ОГ1–324	ОГ2–324	4	4
					150		8	
Комплектующие	28;30;32	AYPC.USKL60.0921			100		8	
	34;36;38	AYPC.USKL60.0922			100		8	
	40;42;44	AYPC.USKL60.0923			100		8	
	46;48;50	AYPC.USKL60.0924			100		8	
	–	AYPC.USKL60.0980			100		4	
	–	AYPC.USKL60.0981			100		4	
	–	AYPC.USKL60.0964		–	70x70		4	
	–	AYPC.EF65.1801			76,4		2	
	–	AYPC.EF65.1802			76,4		2	
	–	AYPC.USKL60.0941		–	88		2	
	см.табл.остекл	Под-ка рихтов.		–	100x32x3		8	
	–	AYPC.USKL60.0951			50		6	
	–	DIN7982		Винт самонарезающий	4,8x16(19)		78+((4*ОВ+4*ОГ)/300)	
	–	DIN6325		Штифт цилиндр-кий	5x8		24	
	–	DIN7981		Винт самонарезающий	4,8x13	4,2x25	32	8
	–	DIN7981		Винт самонарезающий	5,5x38		8	
	28;30;32	DIN7982		Винт самонарезающий	5,5x55		8	
	34;36;38	DIN7982		Винт самонарезающий	5,5x60		8	
	40;42;44	DIN7982		Винт самонарезающий	5,5x65		8	
	46;48;50	DIN7982		Винт самонарезающий	5,5x70		8	
	–	ISO 15981		Заклепка	4x8-AIA/A2		8	
Уплотнение	–	PE7x5			ОВ	ОГ	4	4
	–	Thermalbond V2100 Thermalbond V2200			ОГ1–48	ОГ2–48	4	4
					ОВ1–48	ОВ2–48	4	4
	28;30;32	AYPC.F50.0912			ОГ	ОВ	1	1
	34;36;38	AYPC.F50.0913			ОГ	ОВ	1	1
	40;42;44;46;48;50	AYPC.F50.0914			ОГ	ОВ	1	1
	46;48;50	PE21x8			ОГ	ОВ	1	1
	28;30;32	AYPC.F50.0910			ОГ–24	ОВ	1	1
	34;36;38	AYPC.F50.0911			ОГ–24	ОВ	1	1
	40;42;44	AYPC.F50.0912			ОГ–24	ОВ	1	1
	46;48;50	AYPC.F50.0913			ОГ–24	ОВ	1	1
	–	LBM26x1,2		Металлиз-нная лента	ОВ+ОГ		1	
	–	FRK215			ОГ+2%	ОВ+2%	1	1