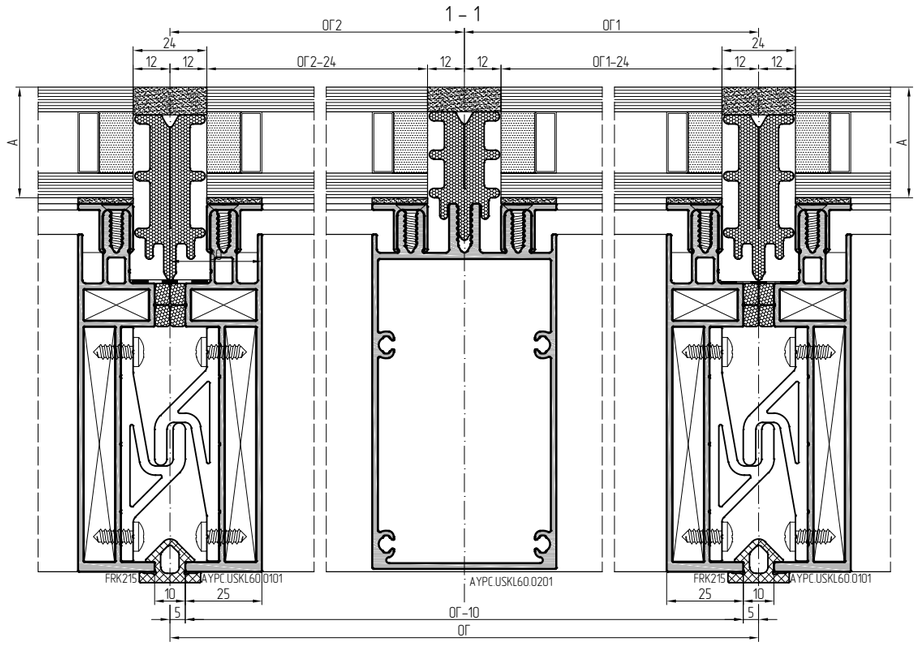

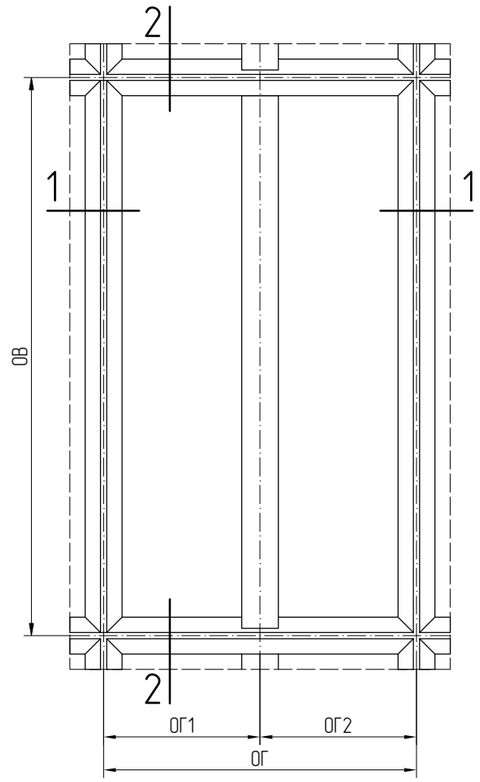

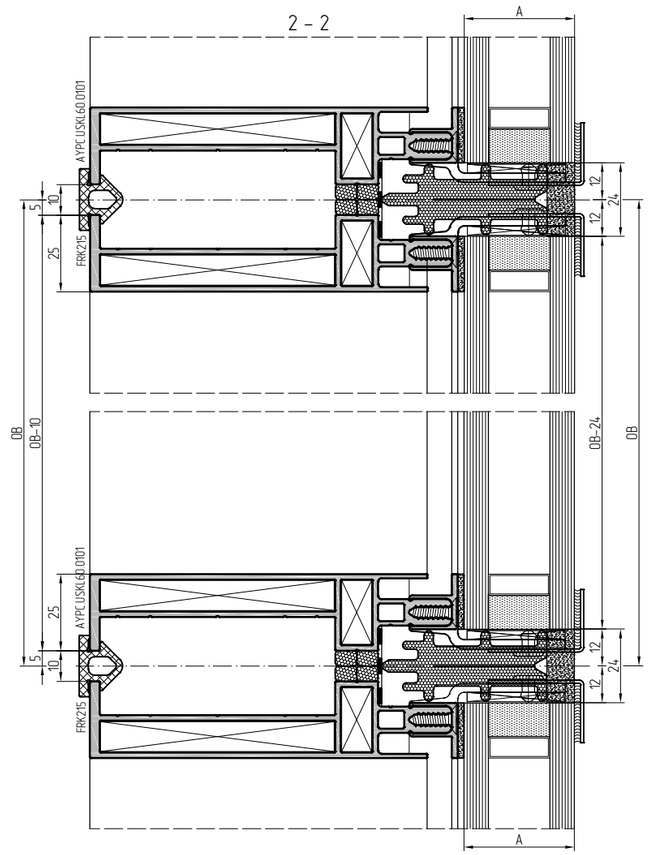

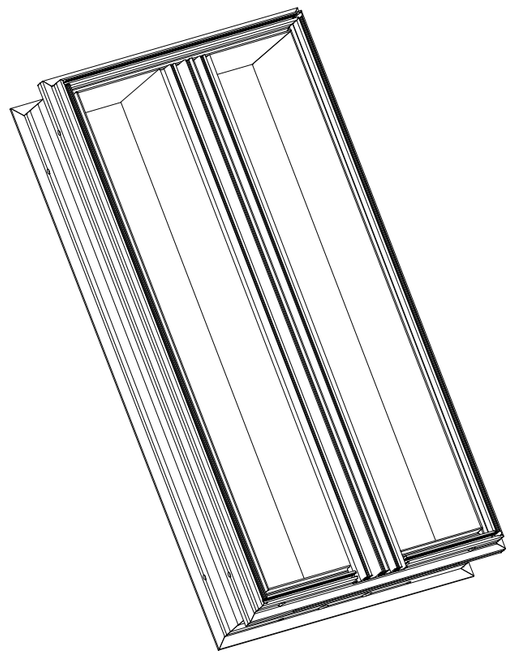

	А, мм	Артикул	Сечение	Угол зарезки	Размер, мм		К-во, шт.	
Профили	–	AYPC.USKL60.0101			ОГ–10		2	
					ОВ–10		2	
	–	AYPC.USKL60.0201			ОВ–42		1	
	36;42;48;54	AYPC.USKL60.0701			ОВ–24		2	
					100		2	2
					ОВ–42		2	
					ОГ1–424	ОГ2–424	2	2
					224	82	1	2
	34;40;46;52	AYPC.USKL60.0702			ОВ–24		2	
					150		2	2
					ОВ–42		2	
					ОГ1–324	ОГ2–324	2	2
					324	132	1	2
	32;38;44;50	AYPC.USKL60.0703			ОВ–24		2	
					150		2	2
					ОВ–42		2	
					ОГ1–324	ОГ2–324	2	2
					324	132	1	2
Комплектующие	32;34;36	AYPC.USKL60.0921			100		8	
	38;40;42	AYPC.USKL60.0922			100		8	
	44;46;48	AYPC.USKL60.0923			100		8	
	50;52;54	AYPC.USKL60.0924			100		8	
	–	AYPC.USKL60.0981			100		8	
	–	AYPC.USKL60.0964		–	70x70		4	
	–	AYPC.EF65.1801			76,4		2	
	–	AYPC.EF65.1802			76,4		2	
	32;34;36	Под-ка рихтов.		–	100x32x3		8	
	38;40;42			–	100x38x3		8	
	44;46;48			–	100x44x3		8	
	50;52;54			–	100x50x3		8	
	–	AYPC.USKL60.0951			50		6	
	кроме 32;38;44;50	DIN7982		Винт самонарезающий	4,8x16		36+((4*ОВ+2*ОГ)/300)	
	32;38;44;50	DIN7982		Винт самонарезающий	4,8x19		36+((4*ОВ+2*ОГ)/300)	
	–	DIN6325		Штифт цилиндр-кий	5x8		24	
	–	DIN7981		Винт самонарезающий	4,8x13		24	
	–	DIN7981		Винт самонарезающий	5,5x38		8	
	–	ISO 15981		Заклепка	4x8-AIA/A2		16	
Уплотнение	–	PE7x5			ОВ		4	
					ОГ		4	
	–	"3M" VHB B23F			ОВ–24		2	
					ОВ–42		2	
					ОГ–24		1	
					ОГ1–42		1	
					ОГ2–42		1	
	32;34;36	AYPC.F50.0912			ОГ	ОВ	1	1
	38;40;42	AYPC.F50.0913			ОГ	ОВ	1	1
	44;46;48;50;52;54	AYPC.F50.0914			ОГ	ОВ	1	1
	50;52;54	PE21x8			ОГ	ОВ	1	1
	32;34;36	AYPC.F50.0910			ОВ–42		1	
	38;40;42	AYPC.F50.0911			ОВ–42		1	
	44;46;48	AYPC.F50.0912			ОВ–42		1	
	50;52;54	AYPC.F50.0913			ОВ–42		1	
	–	LBM26x1,2		Металлиз-нная лента	ОВ+ОГ		1	
	–	FRK215			ОГ+2%		1	
					ОВ+2%		1	