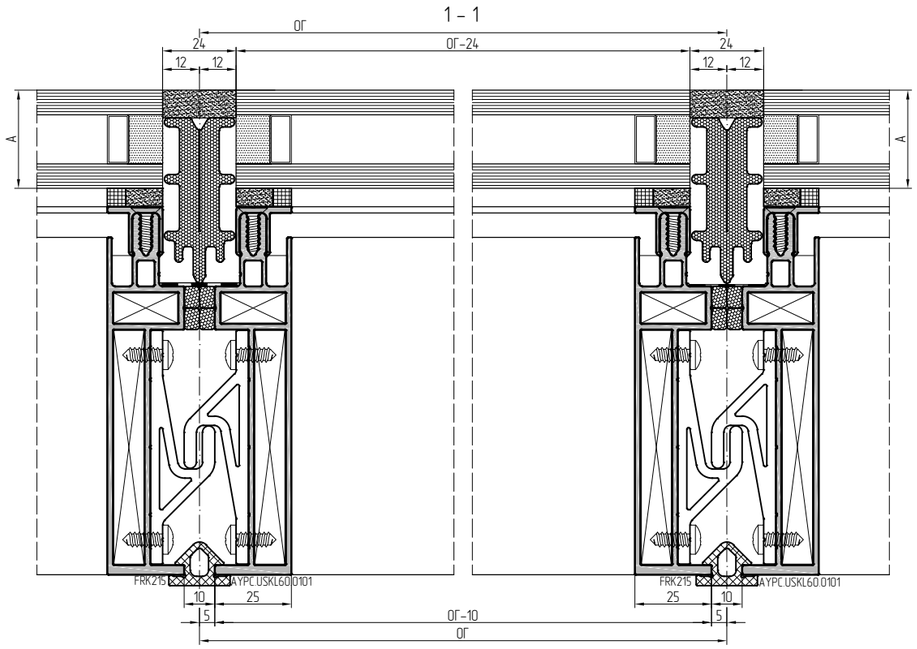

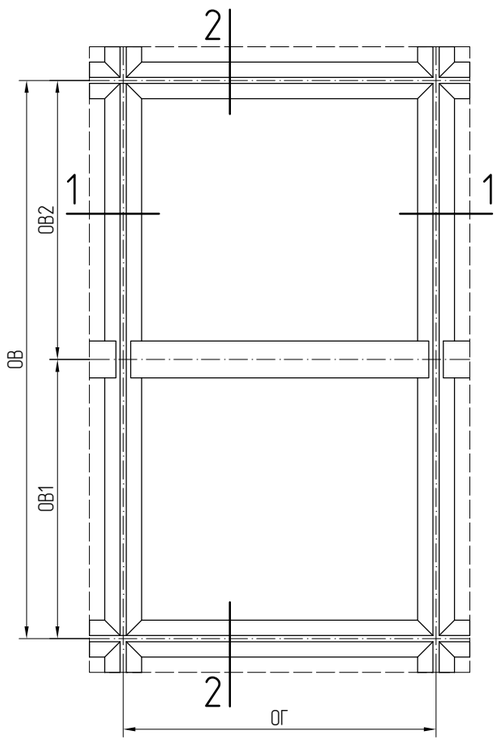

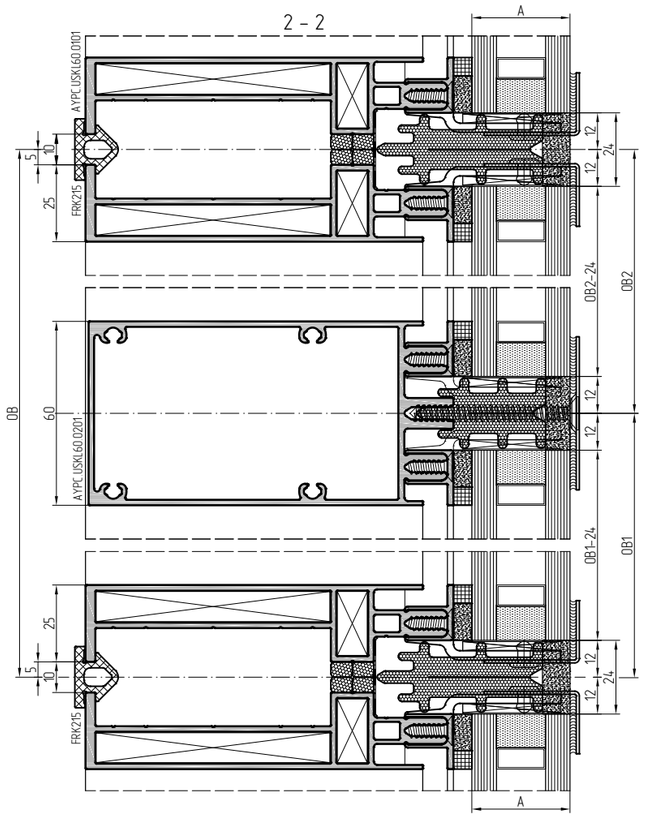

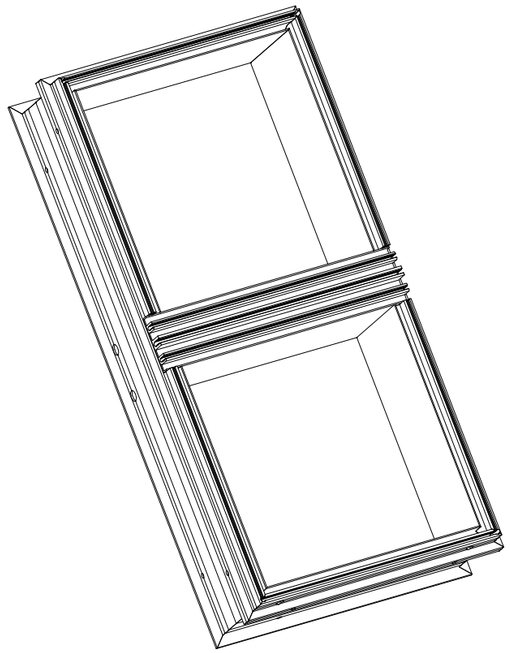

	А, мм	Артикул	Сечение	Угол зарезки	Размер, мм	К-во, шт.	
Профили	–	AYPC.USKL60.0101			ОГ-10	2	
					ОВ-10	2	
	–	AYPC.USKL60.0201			ОГ-24	1	
	32;38;44;50	AYPC.USKL60.0701			ОВ1-42	1	1
					ОВ2-42	1	1
					100	2	2
					ОГ-424	4	
					100	4	
	30;36;42;48	AYPC.USKL60.0702			ОВ1-42	1	1
					ОВ2-42	1	1
					150	2	2
					ОГ-324	4	
					150	4	
	28;34;40;46	AYPC.USKL60.0703			ОВ1-42	1	1
					ОВ2-42	1	1
					150	2	2
					ОГ-324	4	
					150	4	
Комплектующие	28;30;32	AYPC.USKL60.0921			100	8	
	34;36;38	AYPC.USKL60.0922			100	8	
	40;42;44	AYPC.USKL60.0923			100	8	
	46;48;50	AYPC.USKL60.0924			100	8	
	–	AYPC.USKL60.0980			100	2	
	–	AYPC.USKL60.0981			100	4	
	–	AYPC.USKL60.0964		–	70x70	4	
	–	AYPC.EF65.1802			76,4	4	
	–	AYPC.USKL60.0941		–	56	2	
	28;30;32	Под-ка рихтов.		–	100x32x3	8	
	34;36;38			–	100x38x3	8	
	40;42;44			–	100x44x3	8	
	46;48;50			–	100x50x3	8	
	–	AYPC.USKL60.0951			50	6	
	кроме 28;34;40;46	DIN7982		Винт самонарезающий	4,8x16	36+((2*ОВ+4*ОГ)/300)	
	28;34;40;46	DIN7982		Винт самонарезающий	4,8x19	36+((2*ОВ+4*ОГ)/300)	
	–	DIN6325		Штифт цилиндр-кий	5x8	24	
	–	DIN7981		Винт самонарезающий	4,8x13	24	
	–	DIN7981		Винт самонарезающий	5,5x38	8	
	28;30;32	DIN7982		Винт самонарезающий	5,5x55	4	
	34;36;38	DIN7982		Винт самонарезающий	5,5x60	4	
	40;42;44	DIN7982		Винт самонарезающий	5,5x65	4	
	46;48;50	DIN7982		Винт самонарезающий	5,5x70	4	
	–	ISO 15981		Заклепка	4x8-AIA/A2	8	
Уплотнение	–	PE7x5			ОВ	4	
					ОГ	4	
	–	Thermalbond V2100 Thermalbond V2200			ОГ-48	4	
					ОВ1-48	2	
					ОВ2-48	2	
	28;30;32	AYPC.F50.0912			ОГ ОВ	1	1
	34;36;38	AYPC.F50.0913			ОГ ОВ	1	1
	40;42;44;46;48;50	AYPC.F50.0914			ОГ ОВ	1	1
	46;48;50	PE21x8			ОГ ОВ	1	1
	28;30;32	AYPC.F50.0910			ОГ-24	1	
	34;36;38	AYPC.F50.0911			ОГ-24	1	
	40;42;44	AYPC.F50.0912			ОГ-24	1	
	46;48;50	AYPC.F50.0913			ОГ-24	1	
	–	LBM26x1,2		Металлиз-нная лента	ОВ+ОГ	1	
	–	FRK215			ОГ+2%	1	
					ОВ+2%	1	