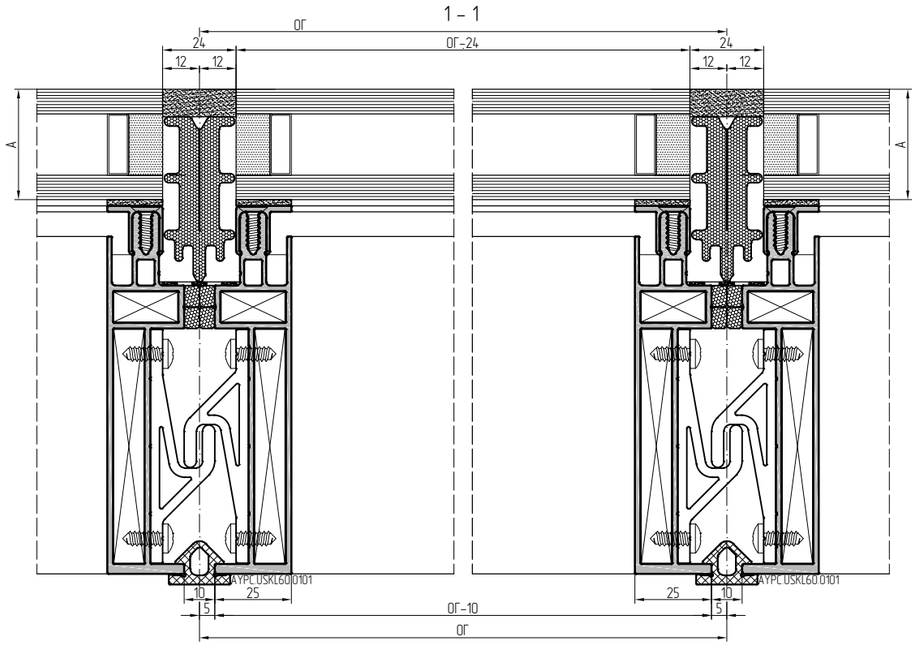


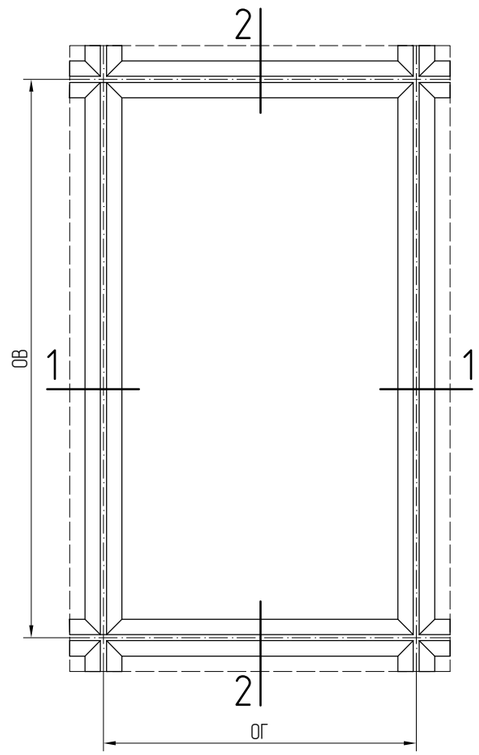


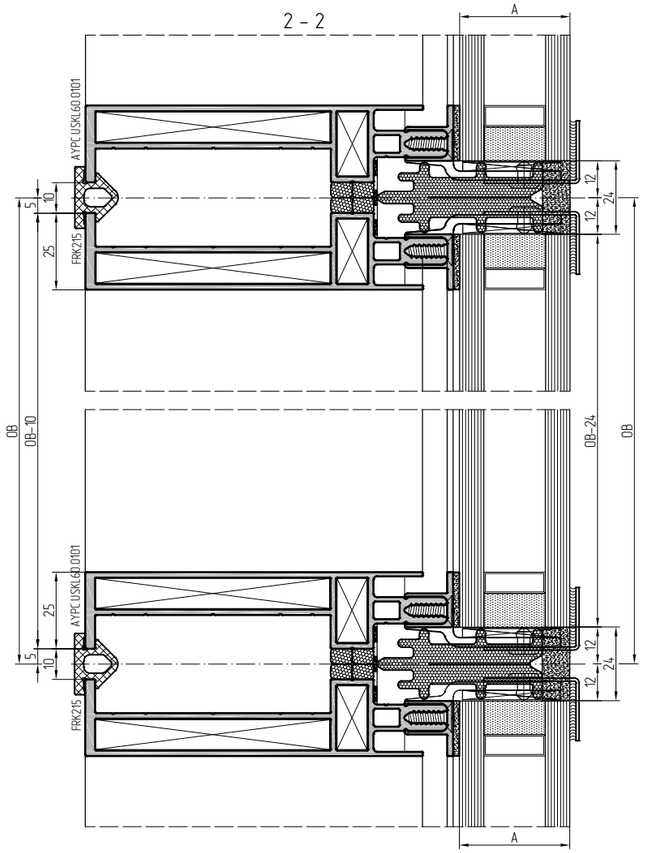


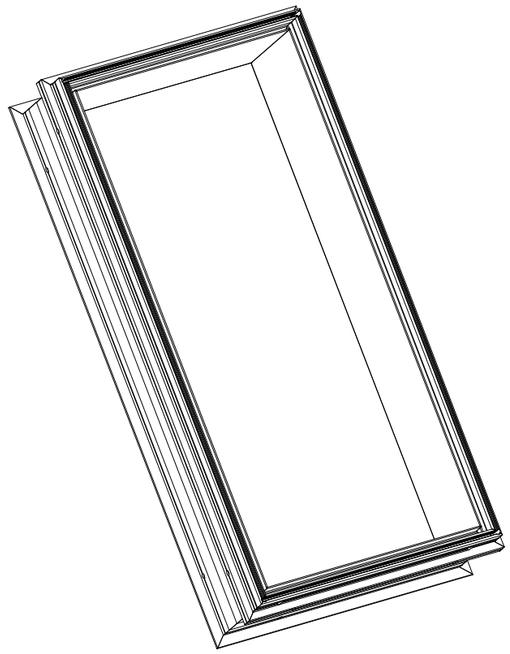

| | А, мм | Артикул | Сечение | Угол зарезки | Размер, мм | К-во, шт. |
|---|---|---|---|---|---|---|
| Профили | – | AYPC.USKL60.0101 | | | ОГ-10 | 2 |
| | | | | | ОВ-10 | 2 |
| | 36;42;48;54 | AYPC.USKL60.0701 | | | ОВ-24 | 2 |
| | | | | | 100 | 2 |
| | | | | | 100 | 2 |
| | | | | | ОГ-424 | 2 |
| | 34;40;46;52 | AYPC.USKL60.0702 | | | ОВ-24 | 2 |
| | | | | | 150 | 2 |
| | | | | | 150 | 2 |
| | | | | | ОГ-324 | 2 |
| | 32;38;44;50 | AYPC.USKL60.0703 | | | ОВ-24 | 2 |
| | | | | | 150 | 2 |
| | | | | | 150 | 2 |
| | | | | | ОГ-324 | 2 |
| Комплектующие | 32;34;36 | AYPC.USKL60.0921 | | | 100 | 4 |
| | 38;40;42 | AYPC.USKL60.0922 | | | 100 | 4 |
| | 44;46;48 | AYPC.USKL60.0923 | | | 100 | 4 |
| | 50;52;54 | AYPC.USKL60.0924 | | | 100 | 4 |
| | – | AYPC.USKL60.0981 | | | 100 | 4 |
| | – | AYPC.USKL60.0964 | | – | 70x70 | 4 |
| | – | AYPC.EF65.1802 | | | 76,4 | 4 |
| | 32;34;36 | Под-ка рихтов. | | – | 100x32x3 | 4 |
| | 38;40;42 | | | – | 100x38x3 | 4 |
| | 44;46;48 | | | – | 100x44x3 | 4 |
| | 50;52;54 | | | – | 100x50x3 | 4 |
| | – | AYPC.USKL60.0951 | | | 50 | 6 |
| | кроме 32;38;44;50 | DIN7982 | | Винт самонарезающий | 4,8x16 | 20+(2*(ОВ+ОГ)/300) |
| | 32;38;44;50 | DIN7982 | | Винт самонарезающий | 4,8x19 | 20+(2*(ОВ+ОГ)/300) |
| | – | DIN6325 | | Штифт цилиндр-кий | 5x8 | 24 |
| | – | DIN7981 | | Винт самонарезающий | 4,8x13 | 12 |
| | – | ISO 15981 | | Заклепка | 4x8-AIA/A2 | 8 |
| Уплотнение | – | PE7x5 | | | ОВ | 4 |
| | | | | | ОГ | 4 |
| | – | "3M" VHB B23F | | | ОГ-24 | 2 |
| | | | | | ОВ-24 | 2 |
| | 32;34;36 | AYPC.F50.0912 | | | ОГ / ОВ | 1 / 1 |
| | 38;40;42 | AYPC.F50.0913 | | | ОГ / ОВ | 1 / 1 |
| | 44;46;48;50;52;54 | AYPC.F50.0914 | | | ОГ / ОВ | 1 / 1 |
| | 50;52;54 | PE21x8 | | | ОГ / ОВ | 1 / 1 |
| | – | LBM26x1,2 | | Металлиз-нная лента | ОВ+ОГ | 1 |
| | – | FRK215 | | | ОГ+2% | 1 |
| | | | | | ОВ+2% | 1 |