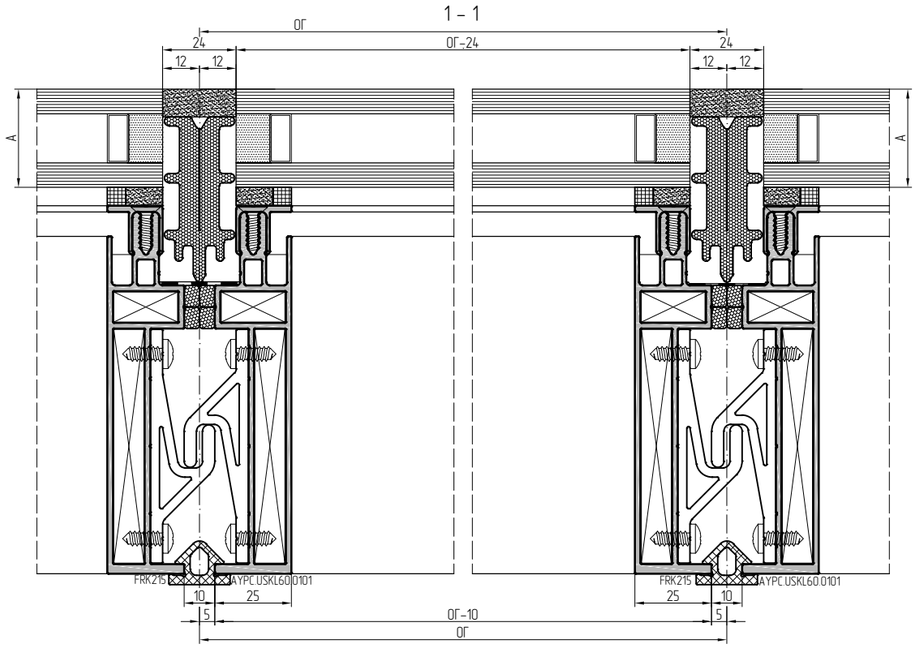

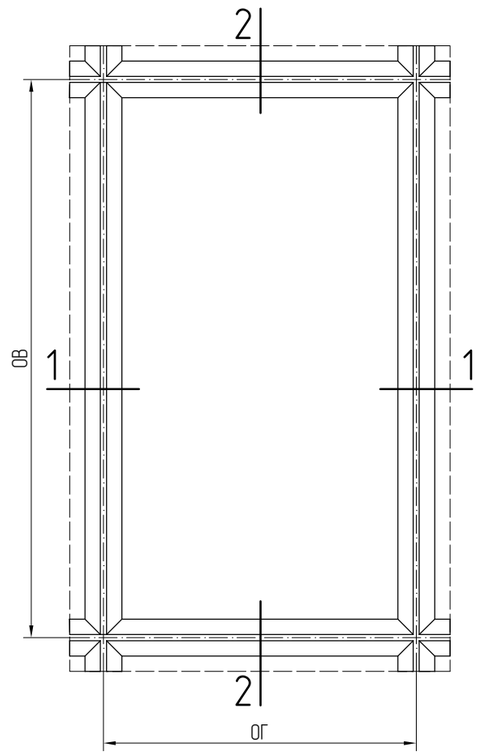

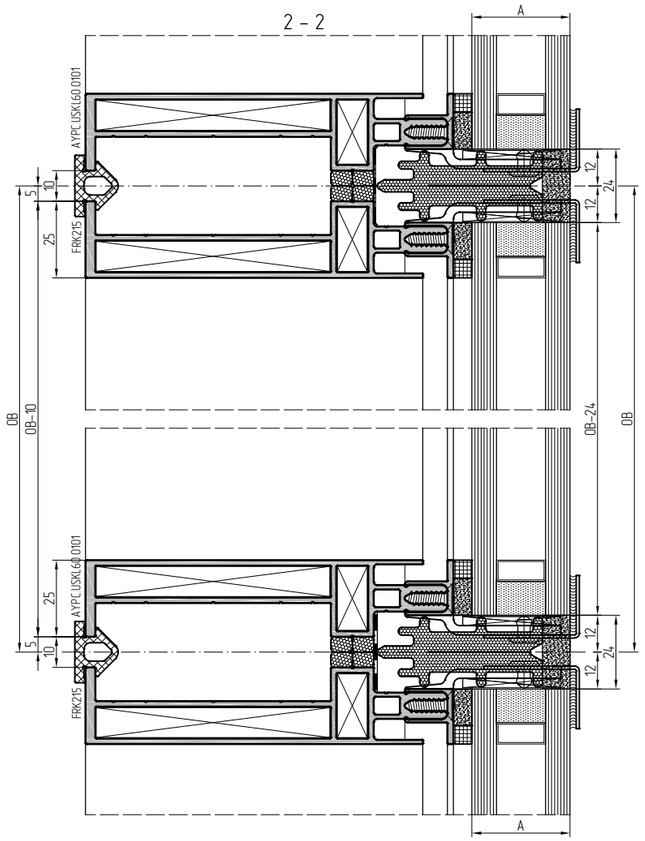

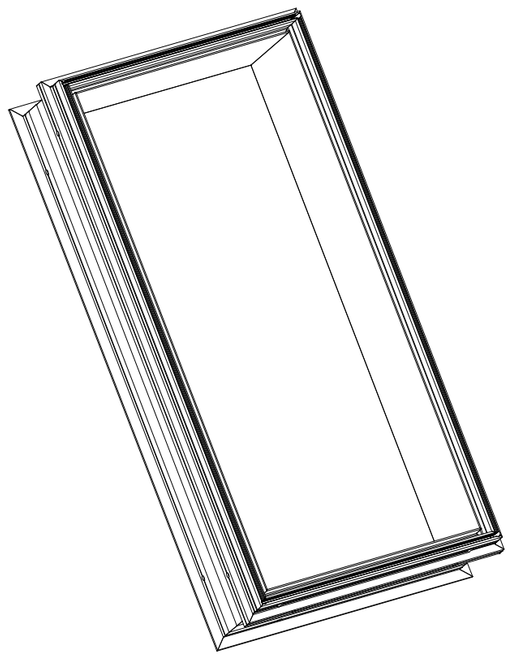

	А, мм	Артикул	Сечение	Угол зарезки	Размер, мм	К-во, шт.
Профили	–	AYPC.USKL60.0101			ОГ-10	2
					ОВ-10	2
	32;38;44;50	AYPC.USKL60.0701			ОВ-24	2
					100	2
					100	2
					ОГ-424	2
	30;36;42;48	AYPC.USKL60.0702			ОВ-24	2
					150	2
					150	2
					ОГ-324	2
	28;34;40;46	AYPC.USKL60.0703			ОВ-24	2
					150	2
					150	2
					ОГ-324	2
Комплектующие	28;30;32	AYPC.USKL60.0921			100	4
	34;36;38	AYPC.USKL60.0922			100	4
	40;42;44	AYPC.USKL60.0923			100	4
	46;48;50	AYPC.USKL60.0924			100	4
	–	AYPC.USKL60.0981			100	4
	–	AYPC.USKL60.0964		–	70x70	4
	–	AYPC.EF65.1802			76,4	4
	28;30;32	Под-ка рихтов.		–	100x32x3	4
	34;36;38			–	100x38x3	4
	40;42;44			–	100x44x3	4
	46;48;50			–	100x50x3	4
	–	AYPC.USKL60.0951			50	6
	кроме 28;34;40;46	DIN7982		Винт самонарезающий	4,8x16	20+(2*(ОВ+ОГ)/300)
	28;34;40;46	DIN7982		Винт самонарезающий	4,8x19	20+(2*(ОВ+ОГ)/300)
	–	DIN6325		Штифт цилиндр-кий	5x8	24
	–	DIN7981		Винт самонарезающий	4,8x13	24
	–	ISO 15981		Заклепка	4x8-AIA/A2	8
Уплотнение	–	PE7x5			ОВ	4
					ОГ	4
	–	Thermalbond V2100			ОГ-48	2
		Thermalbond V2200			ОВ-48	2
	28;30;32	AYPC.F50.0912			ОГ ОВ	1 1
	34;36;38	AYPC.F50.0913			ОГ ОВ	1 1
	40,42,44,46,48,50	AYPC.F50.0914			ОГ ОВ	1 1
	46;48;50	PE21x8			ОГ ОВ	1 1
	–	LBM26x1,2		Металлиз-нная лента	ОВ+ОГ	1
	–	FRK215			ОГ+2%	1
					ОВ+2%	1