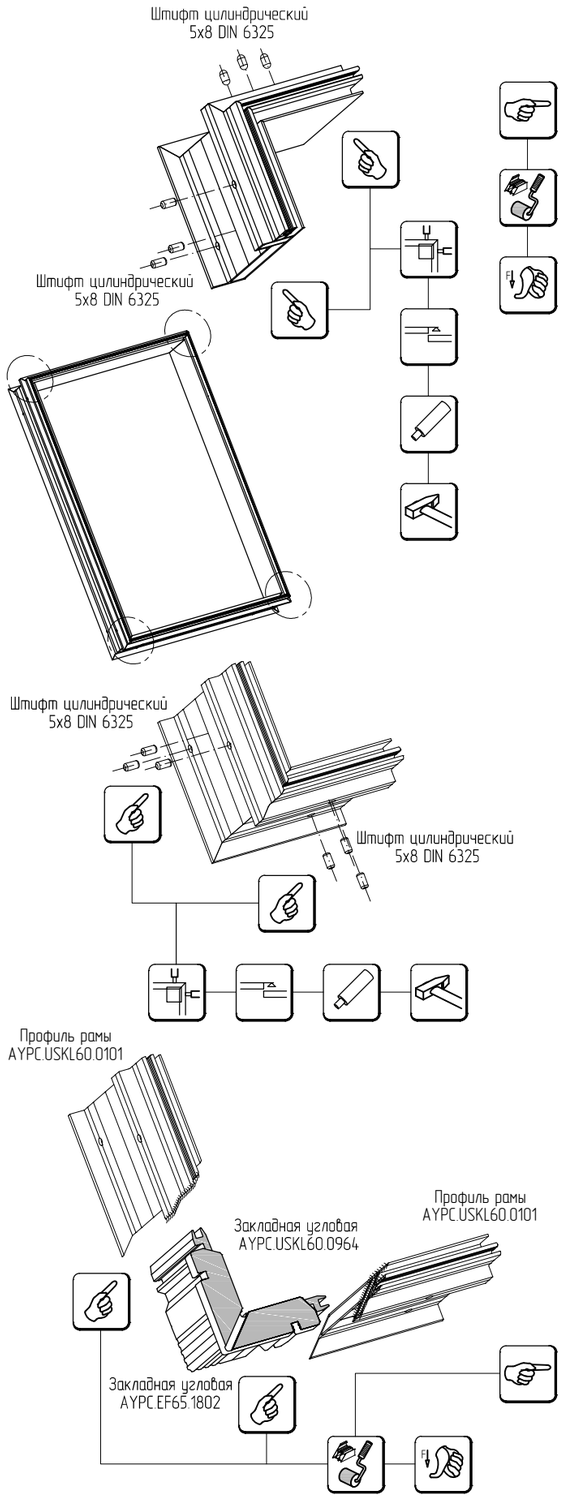
Штифт цилиндрический
5x8 DIN 6325
Штифт цилиндрический
5x8 DIN 6325
Штифт цилиндрический
5x8 DIN 6325
Штифт цилиндрический
5x8 DIN 6325
Профиль рамы
AYPC.USKL60.0101
Профиль рамы
AYPC.USKL60.0101
Закладная угловая
AYPC.USKL60.0964
Закладная угловая
AYPC.EF65.1802

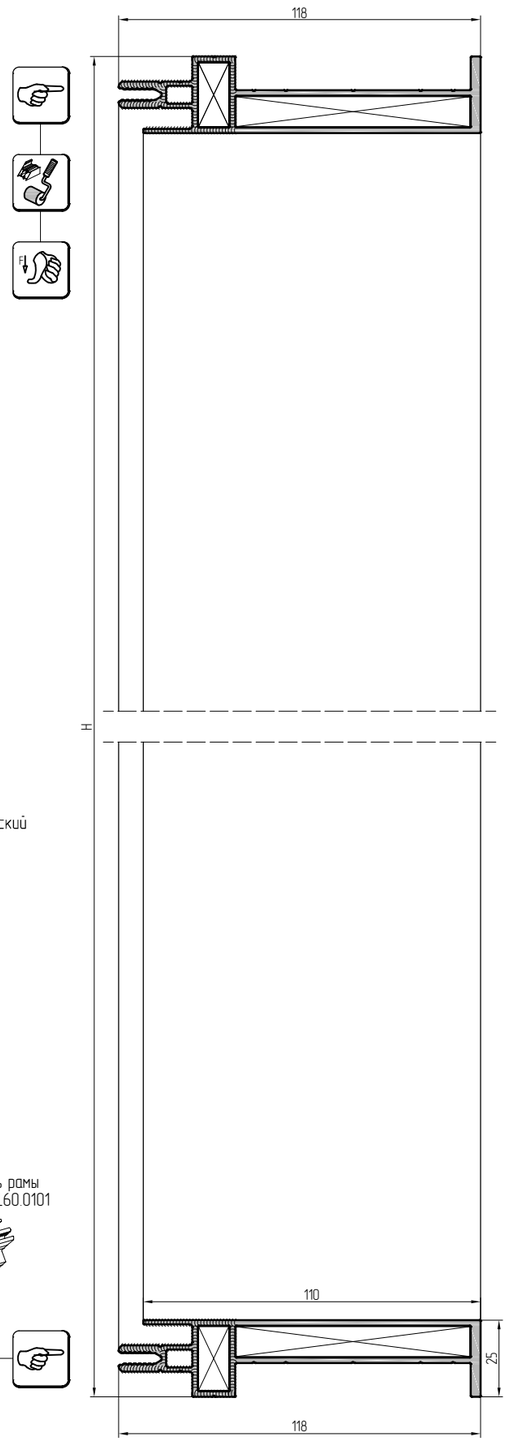
118
H
110
25
118

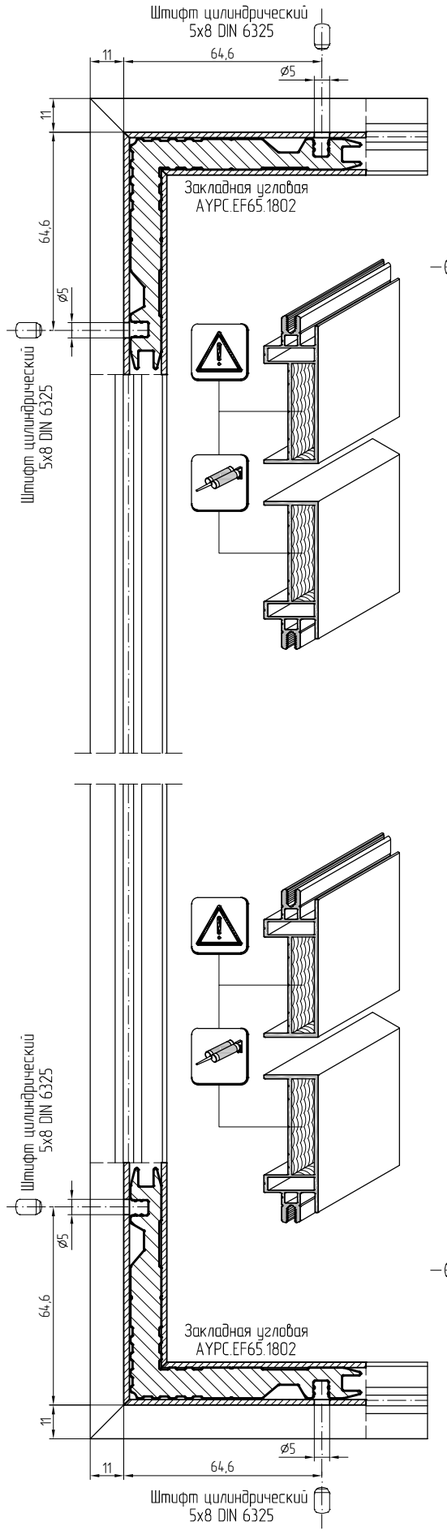
Штифт цилиндрический
5x8 DIN 6325
11
64,6
⌀5
Закладная угловая
AYPC.EF65.1802
Штифт цилиндрический
5x8 DIN 6325
Штифт цилиндрический
5x8 DIN 6325
Закладная угловая
AYPC.EF65.1802
Штифт цилиндрический
5x8 DIN 6325

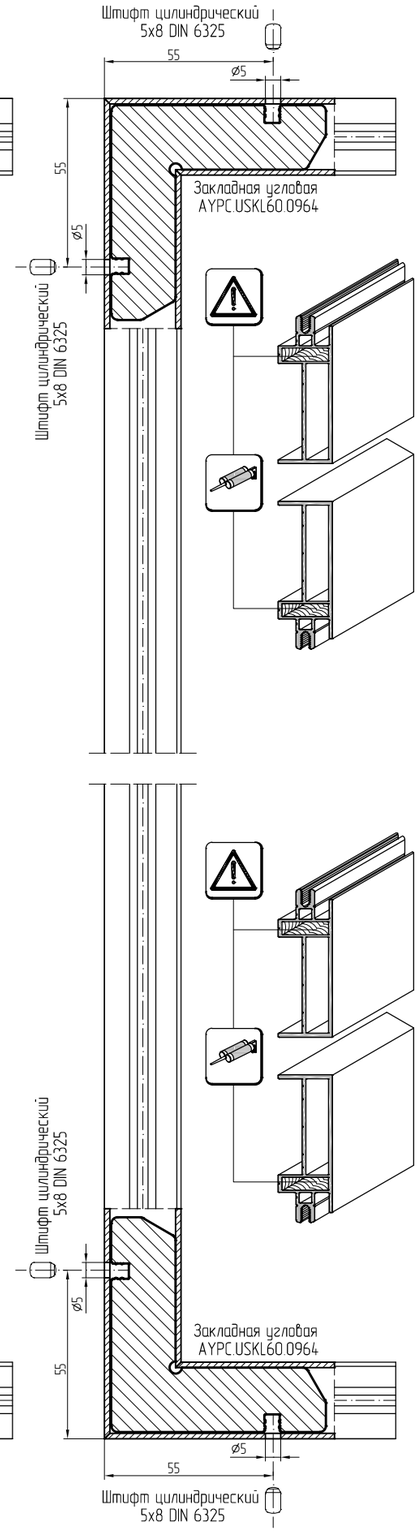
Штифт цилиндрический
5x8 DIN 6325
55
⌀5
Закладная угловая
AYPC.USKL60.0964
Штифт цилиндрический
5x8 DIN 6325
Штифт цилиндрический
5x8 DIN 6325
Закладная угловая
AYPC.USKL60.0964
Штифт цилиндрический
5x8 DIN 6325

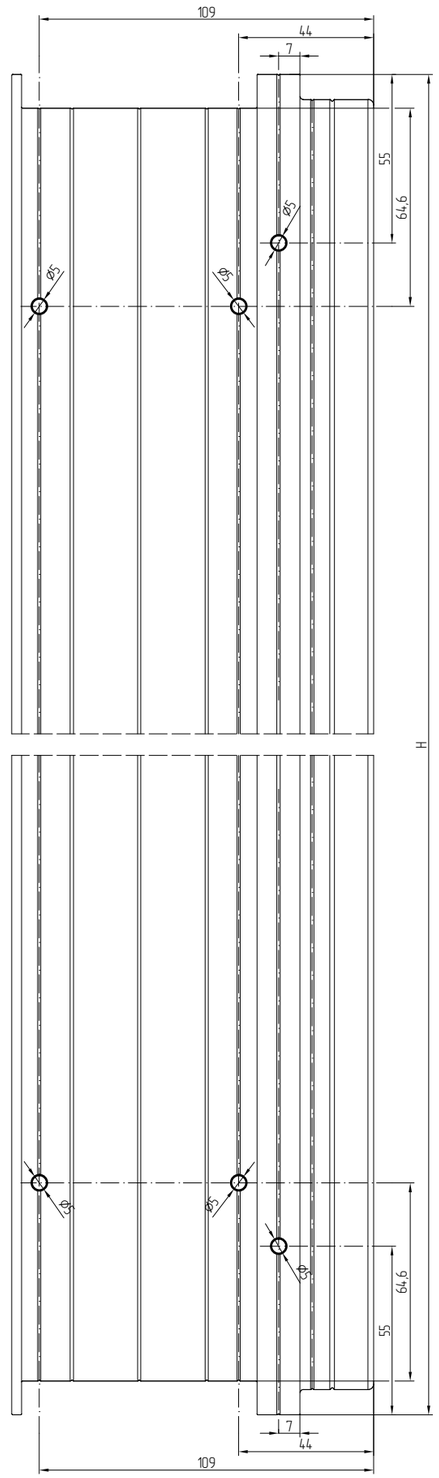
109
44
7
55
64,6
⌀5
H
109