Масштаб 1:1

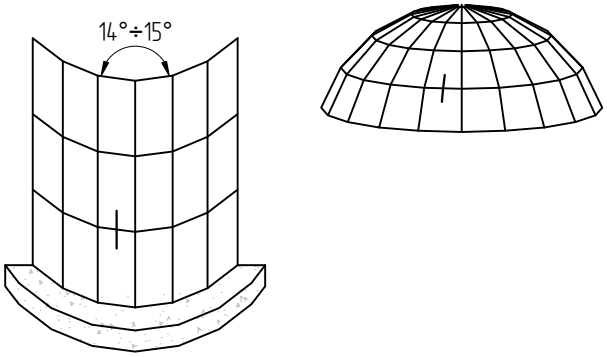

Размер зуба наружного стекла в зависимости от угла разворота конструкций см. в таблице остекления

158

AYPC USKL60 0101

AYPC USKL60 0101

Thermalband

AYPC USKL60 0701

4,8x16 DIN7982

AYPC USKL60 0984

Теплоизоляция

100x20x3

AYPC USKL60 0911

AYPC F50 0912

AYPC F50 0912

AYPC USKL60 0911

100x20x3

4,8x16 DIN7982

Теплоизоляция

AYPC USKL60 0984

Thermalband

AYPC USKL60 0701

10

FRK215

14°÷15°

7°–7,5°

2/8x(RE50x15)

19

19

110

8

6

2

32